Parker Store

FIRTECH

HYDRAULIKA SIŁOWA, PNEUMATYKA, FILTRACJA

Hydraulika i pneumatyka Systemy i usługi

Katalog CORP001/PL
Listopad 2007

Nazwa Parker Hannifin Corporation - światowego lidera w dziedzinie technologii i systemów automatyki i sterowania - jest synonimem precyzyjnych wyrobów, dopracowanych konstrukcji i nowatorskich technologii.

W 1993 roku uruchomiliśmy pierwszą placówkę handlową ParkerStore, zmyślą o tym, abysłużyćklientomspecjalistycznym doradztwem technicznym i zapewnić im profesjonalną obsługę na poziomie lokalnej sprzedaży detalicznej.

Misja sieci ParkerStore

Misją każdej z placówek sieci ParkerStore jest udzielanie fachowej pomocy, świadczenie profesjonalnych usług oraz oferowanie i dostarczanie nowatorskich wyrobów i rozwiązań odbiorcom z sektora konserwacji, napraw i przeglądów (MRO - Maintenance Repair Overhaul) oraz producentom oryginalnego sprzętu (OEM - Original Equipment Manufacturer) ze wszystkich sektorów rynku.

Każda placówka ParkerStore – ta za rogiem najbliższej ulicy, jak i ta na drugim końcu świata – oferuje najbogatszy wachlarz hydraulicznych i pneumatycznych rozwiązań i systemów, wykorzystujących wyroby produkowane przez firmę Parker Hannifin - światowego lidera w technologiach i systemach automatyki i sterowania. W każdej naszej placówce wysoko wykwalifikowani specjaliści zaoferują rozwiązania dostosowane do specyfiki Państwa działalności.

Filozofia sieci ParkerStore

W sieci sklepów ParkerStore przykładamy ogromną wagę do jak najlepszej obsługi klienta i oferujemy:

Dogodne godziny otwarcia
Dostępność wyrobów
Najwyższej klasy obsługę i pomoc techniczną

ODPOWIEDZIALNOŚĆ UŻYTKOWNIKA

STRATY OSOBOWE I MATERIALNE PERSONAL INJURY AND PROPERTY DAMAGE.

- Niniejszy dokument, jak również inne informacje pochodzące z Parker-Hannifin Corporation, jej filii i autoryzowanych dystrybutorów, prezentuje wersje wyrobów lub systemów podlegające dalszej analizie przez użytkowników posiadających doświadczenie i wiedzę techniczną.
- Użytkownik, na podstawie swoich własnych analiz, prób i badań dokonuje ostatecznego wyboru systemu i podzespołów i ponosi wyłączną odpowiedzialność za ten wybór, w tym za spełnienie wszystkich wymagań dotyczących osiągów, trwałości, konserwacji, bezpieczeństwa i należytego ostrzegania, związanych z danym zastosowaniem. Użytkownik musi przeanalizować wszystkie aspekty danego zastosowania, stosować się do odnośnych norm oraz przestrzegać wskazówek i postępować zgodnie z informacjami dotyczącymi wyrobu, zawartymi w aktualnym katalogu wyrobów oraz wszelkich innych materiałach udostępnianych przez firmę Parker, jej filie oraz autoryzowanych dystrybutorów.
- W zakresie, w jakim wersje podzespołów lub systemów prezentowane przez firmę Parker, jej filie lub autoryzowanych dystrybutorów opierają się na danych lub specyfikacjach dostarczonych przez użytkownika, ten ostatni odpowiada za to, żeby takie dane i specyfikacje były odpowiednie i wystarczające do wszystkich zastosowań i dających się przewidzieć sposobów wykorzystania podzespołów i systemów.

Eksploatacja wyrobów opisanych w niniejszym katalogu podlega szczegółowym regulacjom procedur eksploatacji i bezpieczeństwa, które są dostępne na żądanie

Warunki sprzedaży

Pozycje katalogowe przedstawione w niniejszym katalogu są oferowane do sprzedaży przez Parker Hannifin Corporation, jej filie i autoryzowanych dystrybutorów. Każda umowa kupna-sprzedaży zawarta z firmą Parker będzie podlegać standardowym warunkom sprzedaży firmy Parker (dostępnym na żądanie).

Każda placówka ParkerStore jest wyjątkowa -z korzyścią dla klienta

Specjalistyczne doradztwo

Profesjonalna obsługa

Nowatorskie rozwiązania

Menadżer najbliższej placówki sieci Parker Store to człowiek chetny do rozwiązywania Państwa problemów i podchodzący do nich ze zrozumieniem. Pomoże on usprawnić Państwa zakład poprzez efektywne wykorzystanie markowych wyrobów, technologii oraz systemów firmy Parker. Nasze placówki ParkerStore oferują nowatorskie rozwiązania i niezawodną jakość. Każdy klient jest traktowany indywidualnie i uzyskuje natychmiastową, specjalistyczną pomoc techniczną, umożliwiającą uzyskanie optymalnego okresu eksploatacji i gwarantowanej niezawodności.

Do dyspozycji pełny asortyment części i elementów hydraulicznych i pneumatycznych w czystym, jasnym, dobrze zorganizowanym magazynie.

- Na wystawie ponad 5000 najwyższej jakości wyrobów.
- Pełny zapas podzespołów, części i układów hydraulicznych i pneumatycznych.
- Bogata oferta usług dodatkowych.
- Błyskawiczne przygotowywanie i montaż kompletnych węży.

Parker Store

Parker Hannifin Corporation
Program ParkerStore

Cokolwiek robicie,

Parker Store

ParkerStore rozwiąże problemy zaspokoi dostarczy wszystko, w zakresie hydrau

Parker Store

Parker Store

gdziekolwiek jesteście

Parker Store

wszystkie wasze wszystkie wasze potrzeby, czego potrzebujecie liki i pneumatyki.

Parker Store

Parker Store

Parker Store

120 Parker Direct

Pełen asortyment wyrobów przedstawionych w niniejszym katalogu jest dostępny za pośrednictwem położonej najbliżej Państwa placówki sieci ParkerStore. Każda z nich oferuje także profesjonalne doradztwo techniczne, które umożliwi Państwu sprawne i skuteczne zastosowanie każdego wyrobu zgodnie z potrzebami.

Przemysł

Parker Store dysponuje
do waszych układów hydrau

Akumulatory pęcherzowe

Czujniki wilgotności płynu

Urządzenia pomiarowo-kontrolne

Węże hydrauliczne średniego ciśnienia

Łączniki zacinane i z uszczelką miękką

Korki wlewowe z filtro-odpowietrznikami

Szybkozłącza

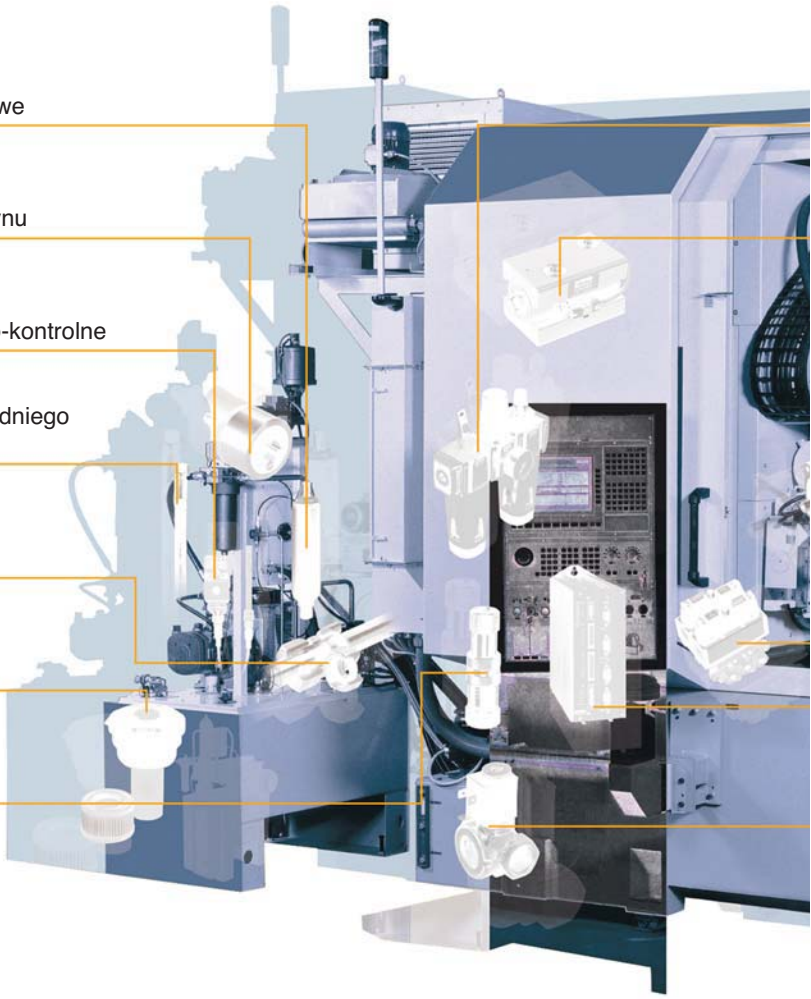

gotowymi rozwiązaniami licznych i pneumatycznych

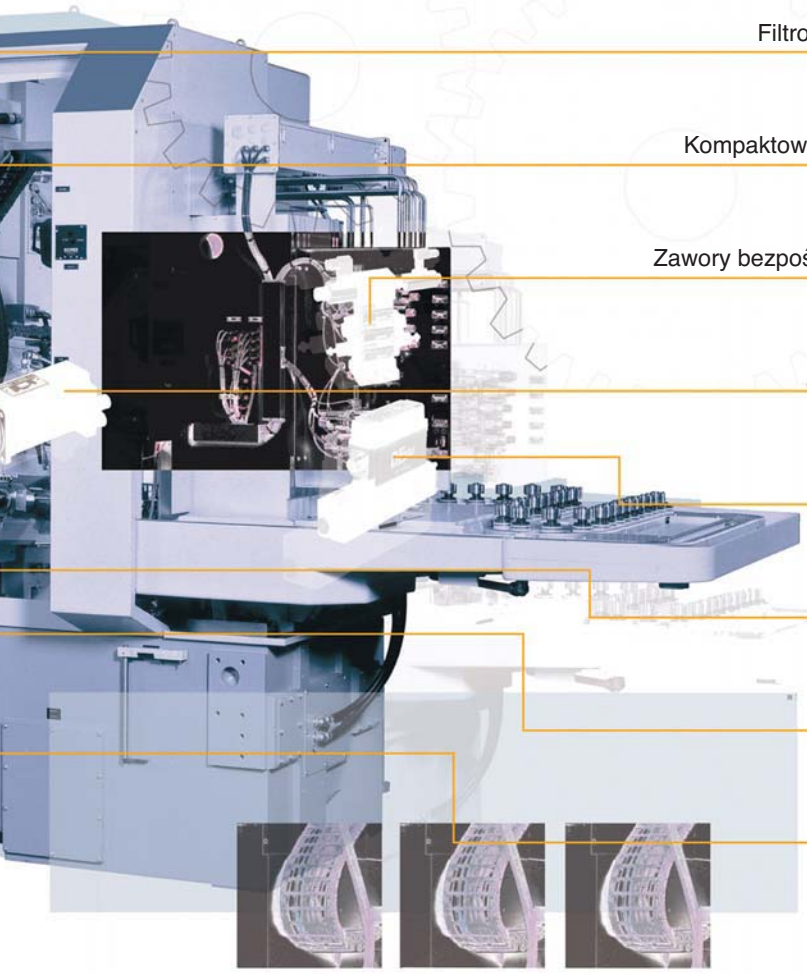

Filtro-regulatory i naolejacze

Kompaktowe siłowniki hydrauliczne

Zawory bezpośredniego uruchamiania

Serwo motory

Proporcjonalne zawory sterujące do napędów

Zawory ISO

Serwonapędy

Elektromagnetyczne zawory odcinające

Mobilny

Parker Store dysponuje
do waszych układów hydrau

Wysokociśnieniowe węże ze zbrojeniem spiralnym

Siłowniki hydrauliczne

Szybkozłącza

Zawory zdalnego sterowania

Filtry powrotne ssania

Węże z tworzyw termoplastycznych

Silniki hydrauliczne

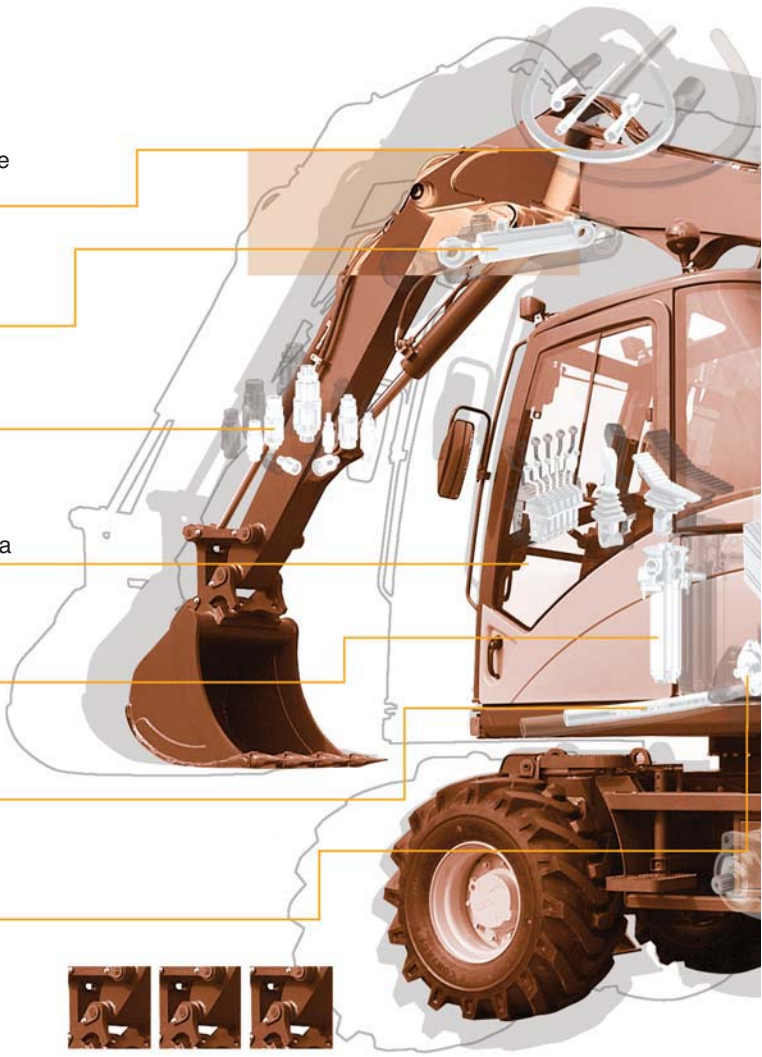

Parker Store

gotowymi rozwiązaniami licznych i pneumatycznych

Kołnierze hydrauliczne

Zawory nabojowe

Pompy tłokowe

Pompy zębate i silniki

Filtry paliwa do silników wysokoprężnych

Systemy rozdzielaczy

Czujniki

Silniki hydrauliczne

Parker Direct Link

Elektroniczny katalog Państwa salonu ParkerStore.

2 łatwe sposoby na uzyskanie elektronicznego dostępu do pełnych danych technicznych wyrobów oraz katalogu salonu ParkerStore, z którego usług Państwo korzystają lub zamierzają skorzystać

1 Parker Direct Link Through the **web**

- Do tych samych informacji technicznych mogą Państwo dotrzeć odwiedzając stronę www.parkerstoredl.com
- Wybrać język
- Wpisać kod Parker Direct Link podany przy każdym wyrobie w tym katalogu.

toredl.com
www.parkerstoredl.com

2 Wirtualny katalog ParkerStore na płycie CD

Przeglądanie stron wirtualnego katalogu na ekranie komputera.

- Korzystanie z katalogu w postaci elektronicznej jest bardzo proste.
- Funkcje wyszukiwania zapewniają łatwy dostęp do interesujących Państwa informacji.
- Katalog zawiera linki www do szczegółowych informacji technicznych o każdym wyrobie.
- Poproście o katalog ParkerStore na płycie CD.
- Odwiedźcie stronę www.parkerstorevc.com

www.parkerstorevc.com

Węże i końcówki do węży 1

Rury i łączniki rurowe 2

Filtry 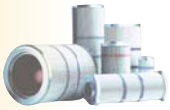 3

Urządzenia i wyroby do przygotowywania powietrza 4

Siłowniki hydrauliczne i pneumatyczne 5

Akumulatory hydrauliczne 6

Szybkozłącza 7

Pompy do samochodów ciężarowych 8

Zawory 9

Diagnostyka 10

Oprzyrządowanie i akcesoria 11

Usługi 12

Węże i końcówki do węży

1

Węże gumowe i łączniki do nich

61 Parker DirectLink • Niskie ciśnienie ..... 1-3 do 1-6
61 Parker DirectLink • Złączki niskiego ciśnienia ..... 1-7 do 1-16
61 Parker DirectLink • Średnie ciśnienie ..... 1-17 do 1-74
61 Parker DirectLink • Złączki średniego ciśnienia ..... 1-17 do 1-74
61 Parker DirectLink • Wyskoie ciśnienie ..... 1-75 do 1-103
61 Parker DirectLink • Złączki wysokiego ciśnienia ..... 1-75 do 1-103

Węże, złącza i łączniki do zastosowań przemysłowych

62 Parker DirectLink • Węże do wody ..... 1-104 do 1-107
62 Parker DirectLink • Węże do powietrza ..... 1-108 do 1-110
62 Parker DirectLink • Węże do systemów wentylacyjnych ..... 1-111 - 1-112
62 Parker DirectLink • Węże do pary i wody gorącej ..... 1-113 do 1-115
62 Parker DirectLink • Węże do kwasów i chemikaliów 1-116
62 Parker DirectLink • Węże uniwersalne ..... 1-117 - 1-118
62 Parker DirectLink • Węże do napojów i produktów spożywczych ..... 1-119 do 1-121
62 Parker DirectLink • Węże do gazu ..... 1-122 do 1-124
62 Parker DirectLink • Węże do paliw i olejów ..... 1-125 - 1-126
62 Parker DirectLink • Węże dla motoryzacji i przemysłu szkutniczegoe ..... 1-127 - 1-128
62 Parker DirectLink • Węże rolnicze do nawadniania 1-129
62 Parker DirectLink • Węże do transportu materiałów 1-130
62 Parker DirectLink • Końcówki do węży BSP ..... 1-131 - 1-132
62 Parker DirectLink • Złącza powietrzne 1-133
62 Parker DirectLink • Złącza zatrzaskowe typu Camlock ..... 1-134 do 1-138
62 Parker DirectLink • Złącza symetryczne (Guillemin) 1-139
62 Parker DirectLink • Końcówki do węży typu GK 1-140
62 Parker DirectLink • Złącza do węży paliwowych i chemicznych ..... 1-141 - 1-142
62 Parker DirectLink • Końcówki do przemysłowych węży parowych 1-143
62 Parker DirectLink • Końcówki do węży do produktów spożywczych 1-144
62 Parker DirectLink • Obejmy i opaski do końcówek węży przemysłowych ..... 1-145 - 1-146

Węże termoplastyczne i łączniki do nich

66 Parker DirectLink • Średnie ciśnienie ..... 1-147 do 1-149
66 Parker DirectLink • Złączki średniego ciśnienia ..... 1-150 do 1-157
66 Parker DirectLink • Wyskoie ciśnienie ..... 1-158 - 1-159
66 Parker DirectLink • Wąż bardzo wysokiego ciśnienia 1-160
66 Parker DirectLink • Złączki bardzo wysokiego ciśnienia ..... 1-161 - 1-162
66 Parker DirectLink • PTFE ciśnienie 1-163
66 Parker DirectLink • Złączki PTFE ciśnienia ..... 1-164 - 1-165

Tabela przeliczeniowa jednostek metrycznych i calowych - strona 13-58

Parker® Tracking System

Najszybszy sposób na uzyskanie najwyższej jakości części zamiennych do węży

Jeśli konieczna jest wymiana węża z końcówkami...

...wystarczy zadzwonić.

- **Szybka, dokładna i bezpieczna identyfikacja węży z końcówkami**
- **Niepowtarzalna identyfikacja - jak linie papilarne**
- **Ośmiocyfrowe kodowanie**
- **Części na pewno się nie pomylą**
- **Trwałe oznakowanie**

1 Po prostu zadzwoń do najbliższego sklepu ParkerStore.
Numer otrzymasz, dzwoniąc pod
✆ **00800 2727 5374** lub
+44 (0) 1442 358 429
albo wchodząc na stronę
www.parker.com/pts

2 Powiedz, skąd dzwonisz i odczytaj ośmiocyfrowy kod identyfikacyjny naniesiony na wymienianą część

3 Sklep ParkerStore dostarczy zamienny wąż z końcówkami - zawsze i wszędzie

Parker® Tracking System
- Niepowtarzalny - jak linie papilarne

Budowa: • Rura wewnętrzna z kauczuku syntetycznego - Wzmocnienie oplotem z pojedynczego włókna Powłoka z kauczuku syntetycznego odpornego na działanie oleju i czynników atmosferycznych.

Zalecane media: • Powietrze, powietrze suche, woda, emulsje olejowo-wodne i glikolowo-wodne. (Mineralne oleje hydrauliczne i smarujące z ograniczeniem temperatury (70°C) i ograniczoną możliwością pracy z substancjami chemicznymi).

Zakres temperatur pracy: • Od -40°C do +100°C. (powietrze max. +70°C, woda max. +85°C).

Seria końcówek: • Seria 82.

Zastosowania: • Warsztatowe układy pneumatyczne niskiego ciśnienia, układy pneumatyczne, ogólne zastosowania w przemyśle i do prac konserwacyjnych.
• Przemysł papierniczy (produkcja papieru i pulpy) - systemy wodne i powietrzne.

Wyrób niedopuszczony do stosowania w pneumatycznych układach hamulcowych. Nie stosować w układach, w których występują pulsacje o dużej dynamice. Nie zalecany do paliw silnikowych.

Zalety: • Bardzo elastyczny.

Korzyści: • Wyrób przystępny cenowo, przeznaczony do zastosowań w sprzyjających warunkach otoczenia.

801 - Wąż Push-Lok® ogólnego stosowania

61 Parker Direct Link

Nr katalogowy	Średnica wewnętrzna węża DN	Wielkość cale	cale	mm	Średnica zewnętrzna mm	Ciśnienie robocze bar	MPa	psi
801-4-XXX-RL	6	-04	1/4	6.3	12.7	16	1.6	230
801-6-XXX-RL	10	-06	3/8	9.5	15.9	16	1.6	230
801-8-XXX-RL	12	-08	1/2	12.7	19.8	16	1.6	230
801-10-XXX-RL	16	-10	5/8	15.9	23.0	16	1.6	230
801-12-XXX-RL	20	-12	3/4	19.1	26.2	16	1.6	230
801-16-XXX-RL	25	-16	1	25.4	32.5	12	1.2	170

Uwaga: Przy zamawianiu należy podać: Push-Lok® Hose, numer katalogowy, a następnie wielkość i kolor. Przykład: 801-4-XXX-RL
XXX => BLK = czarny, BLU = niebieski, RED = czerwony, GRN = zielony, GRA = szary.
Przykład: 801-4-GRN-RL (zielony), RL = dostępny tylko na bębnach, 801-16-RL dostępny tylko w kolorach szarym i czarnym.

Budowa: • Rura wewnętrzna z kauczuku syntetycznego - Wzmocnienie oplotem z pojedynczego włókna Powłoka z kauczuku syntetycznego w kolorach czarnym, zielonym, niebieskim i czerwonym, odporna na działanie olejów i czynników atmosferycznych.

Zalecane media: • Mineralne oleje hydrauliczne i smarujące, płyny chłodzące, płyny niezamarzające, powietrze, woda i emulsje olejowo-wodne.

Zakres temperatur pracy: • Od -40°C do +100°C. (powietrze max. +70°C, woda max. +85°C).

Seria końcówek: • Seria 82.

Zastosowania: • Do pracy z szerokim asortymentem płynów w zastosowaniach ogólnoprzemysłowych.

Wyrób niedopuszczony do stosowania w pneumatycznych układach hamulcowych. Nie stosować w układach, w których występują pulsacje o dużej dynamice. Nie zalecany do paliw silnikowych.

Zalety: • Wysokie ciśnienie robocze.

Korzyści: • Do pracy z wieloma rodzajami płynów hydraulicznych.

831 - Wąż Push-Lok® idealny do płynów ropopochodnych

61 Parker Direct Link

Nr katalogowy	Średnica wewnętrzna węża DN	Wielkość cale	cale	mm	Średnica zewnętrzna mm	Ciśnienie robocze bar	MPa	psi
831-4-XXX-RL	6	-04	1/4	6.3	12.7	24	2.4	350
831-6-XXX-RL	10	-06	3/8	9.5	15.9	20	2.0	290
831-8-XXX-RL	12	-08	1/2	12.7	19.8	20	2.0	290
831-10-XXX-RL	16	-10	5/8	15.9	23.0	20	2.0	290
831-12-XXX-RL	20	-12	3/4	19.1	26.2	20	2.0	290

Uwaga: Przy zamawianiu należy podać: Push-Lok® Hose, numer katalogowy, a następnie wielkość i kolor. Przykład: 801-4-XXX-RL
XXX => BLK = czarny, BLU = niebieski, RED = czerwony, GRN = zielony.

Budowa:	• Rura: Poliuretan. • Wzmocnienie: Warstwa tkaninowa o wysokiej wytrzymałości na rozciąganie. • Powłoka: wysokiej klasy poliuretan w róznych kolorach.
Zalecane media:	• Mineralne oleje hydrauliczne i smarujące, płyny chłodzące, płyny niezamarzające, powietrze, woda i emulsje olejowo-wodne.
Zakres temperatur pracy:	• Od -20°C do +80°C trwale.
Seria końcówek:	• Seria 82.
Zastosowania:	• Wszystkie dziedziny: do różnorodnych zastosowań. • Robotyka i automatyka: do układów z wiązkami węży. • Przeznaczone specjalnie do zastosowań wymagających wysokiej odporności na ścieranie

Wyrób niedopuszczony do stosowania w pneumatycznych układach hamulcowych. Nie stosować w układach, w których występują pulsacje o dużej dynamice. Nie zalecany do paliw silnikowych.

Zalety:	• Chemicznie odporny na działanie szerokiej gamy płynów.
Korzyści:	• Doskonała odporność na ścieranie. • Nie zawiera środków powierzchniowo czynnych LABS. • Długotrwała żywotność przy pracy w trudnych warunkach. Odpowiedni do zastosowań w motoryzacji.

830M - Wąż Push-Lok® do różnych zastosowań, w tym w motoryzacji

Nr katalogowy	Średnica wewnętrzna węża				Średnica zewnętrzna	Ciśnienie robocze		
	DN	Wielkość	cale	mm	mm	bar	MPa	psi
830M-4-XXX-RL	6	-04	1/4	6.3	11.2	16	1.6	230
830M-6-XXX-RL	10	-06	3/8	9.5	15.0	16	1.6	230
830M-8-XXX-RL	12	-08	1/2	12.7	19.1	16	1.6	230
830M-10-XXX-RL	16	-10	5/8	16.0	23.0	16	1.6	230
830M-12-XXX-RL	20	-12	3/4	19.0	26.0	16	1.6	230

Uwaga: Przy zamawianiu należy podać: Push-Lok® Hose, numer katalogowy, a następnie wielkość i kolor. Przykład: 830M-4-XXX-RL
XXX => BLK = czarny, BLU = niebieski, RED = czerwony, GRN = zielony, GRA = szary
Przykład: 830M-4-GRN-RL (zielony), RL = dostępny tylko na bębnach.

np.: 830M-6-GRN-RL

ParkerStore
FIRTECH
HYDRAULIKA SIŁOWA, PNEUMATYKA, FILTRACJA

Budowa:	• Rura wewnętrzna z kauczuku syntetycznego - Wzmocnienie oplotem z pojedynczego włókna Wysokiej klasy powłoka poliuretanowa w różnych kolorach. Wąż nie zawiera substancji redukujących zwilżalność, np. silikonów.
Zalecane media:	• Powietrze, powietrze suche, woda, emulsje olejowo-wodne i glikolowo-wodne. (Mineralne oleje hydrauliczne i smarujące z ograniczeniem temperatury (70°C) i ograniczoną możliwością pracy z substancjami chemicznymi).
Zakres temperatur pracy:	• Od -40°C do +100°C. (Powietrze max. +70°C, Woda max. +85°C).
Seria końcówek:	• 82.
Zastosowania:	• Wszystkie rynki: dla wybitnie wymagających zastosowań. Dla układów przekazywania energii. • Robotyka i automatyka: Do układów z wiązkami węży.

Wyrób niedopuszczony do stosowania w pneumatycznych układach hamulcowych. Nie stosować w układach, w których występują pulsacje o dużej dynamice. Nie zalecany do paliw silnikowych.

Zalety:	• Nie zawiera substancji pogarszających zwilżalność.
Korzyści:	• Wyrób doskonale spełniający wymagania przemysłu motoryzacyjnego.

837PU-Plus - Wąż Push-Lok o konstrukcji mieszanej, do różnych zastosowań, w tym w motoryzacji

61 Parker DirectLink

Nr katalogowy	Średnica wewnętrzna węża DN	Wielkość	cale	mm	Średnica zewnętrzna mm	Ciśnienie robocze bar	MPa	psi
837PU-4-XXX-RL	6	-04	1/4	6.3	12.7	16	1.6	230
837PU-6-XXX-RL	10	-06	3/8	9.5	15.9	16	1.6	230
837PU-8-XXX-RL	12	-08	1/2	12.7	19.8	16	1.6	230
837PU-10-XXX-RL	16	-10	5/8	15.9	23.0	16	1.6	230
837PU-12-XXX-RL	20	-12	3/4	19.1	26.2	16	1.6	230

Uwaga: Przy zamawianiu należy podać: Push-Lok® Hose, numer katalogowy, a następnie wielkość i kolor. Przykład: 837PU-4-XXX-RL
XXX => BLK = czarny, BLU = niebieski, RED = czerwony, GRN = zielony, GRA = szary
Przykład: 837PU-4-GRN-RL (zielony), RL = dostępny tylko na bębnach.

Budowa:
- Rura rdzeniowa: Poliuretan - Zbrojenie ciśnieniowe: Oplot jednowarstwowy z włókien syntetycznych o wysokiej wytrzymałości na rozciąganie.
- Powłoka: Poliuretan, pomarańczowy.

Zalecane media:
- Mineralne oleje hydrauliczne i smarujące, płyny chłodzące, płyny niezamarzające, woda i emulsje olejowo-wodne.

Zakres temperatur pracy:
- Od -20°C do +80°C.

Seria końcówek:
- Seria 82.

Zastosowania:
- Zastosowanie specjalne: Do układów, które muszą spełniać specjalne wymagania elektryczne.

Wyrób niedopuszczony do stosowania w pneumatycznych układach hamulcowych. Nie stosować w układach, w których występują pulsacje o dużej dynamice. Nie zalecany do paliw silnikowych.

Zalety:
- Ze względu na bardzo małe przewodnictwo elektryczne można go stosować tam, gdzie występują specjalne wymagania elektryczne.

Korzyści:
- Do zastosowań, w których wymagane jest bardzo niskie przewodnictwo elektryczne lub wysoki stopień kompatybilności z płynami.

838M - Wąż Push-Lok® do zastosowań, w których wymagany jest wąż nieprzewodzący elektrycznie.

Nr katalogowy	Średnica wewnętrzna węża				Średnica zewnętrzna	Ciśnienie robocze		
	DN	Wielkość	cale	mm	mm	bar	MPa	psi
838M-4-RL	6	-04	1/4	6.3	11.2	16	1.6	230
838M-6-RL	10	-06	3/8	9.5	15.0	16	1.6	230
838M-8-RL	12	-08	1/2	12.7	19.1	16	1.6	230
838M-10-RL	16	-10	5/8	16.0	23.0	16	1.6	230
838M-12-RL	20	-12	3/4	19.0	26.0	16	1.6	230

ParkerStore
FIRTECH
HYDRAULIKA SIŁOWA, PNEUMATYKA, FILTRACJA

Materiał: • Stal z powłoką chromianową nie zawierającą chromu-6, Mosiądz (B) i Stal nierdzewna (C).
Do węża typu: • 801, 830M, 831, 837PU-Plus, 838M.

C3 - Końcówka obracalna z gwintem wewnętrznym metrycznym i końcówką kulową - Szereg do małych obciążeń

61 Parker DirectLink

Nr katalogowy	Średnica wewnętrzna węża DN	Wielkość	cale	mm	Gwint Metryczny
3C382-6-4	6	-04	1/4	6.3	M12x1.5
3C382-6-4B	6	-04	1/4	6.3	M12x1.5
3C382-8-4	6	-04	1/4	6.3	M14x1.5
3C382-8-4B	6	-04	1/4	6.3	M14x1.5
3C382-10-4	6	-04	1/4	6.3	M16x1.5
3C382-10-6	10	-06	3/8	9.5	M16x1.5
3C382-10-6B	10	-06	3/8	9.5	M16x1.5
3C382-12-6	10	-06	3/8	9.5	M18x1.5
3C382-12-6BK	10	-06	3/8	9.5	M18x1.5
3C382-15-8	12	-08	1/2	12.7	M22x1.5
3C382-15-8B	12	-08	1/2	12.7	M22x1.5
3C382-15-10	16	-10	5/8	15.9	M22x1.5
3C382-18-10	16	-10	5/8	15.9	M26x1.5
3C382-22-12	20	-12	3/4	19.1	M30x2.0
3C382-22-12B	20	-12	3/4	19.1	M30x2.0
3C382-28-16	25	-16	1	25.4	M36x2.0
3C382-28-16BK	25	-16	1	25.4	M36x2.0
3C382-28-16-K	25	-16	1	25.4	M36x2.0

C4 - Końcówka kątowa obracalna 45° z gwintem wewnętrznym metrycznym i końcówką kulową - Szereg do małych obciążeń

61 Parker DirectLink

Nr katalogowy	Średnica wewnętrzna węża DN	Wielkość	cale	mm	Gwint Metryczny
3C482-6-4	6	-04	1/4	6.3	M12x1.5
3C482-6-4B	6	-04	1/4	6.3	M12x1.5
3C482-8-4	6	-04	1/4	6.3	M14x1.5
3C482-8-4B	6	-04	1/4	6.3	M14x1.5
3C482-10-6	10	-06	3/8	9.5	M16x1.5
3C482-10-6B	10	-06	3/8	9.5	M16x1.5
3C482-12-6	10	-06	3/8	9.5	M18x1.5
3C482-12-6B	10	-06	3/8	9.5	M18x1.5
3C482-15-8	12	-08	1/2	12.7	M22x1.5
3C482-15-8B	12	-08	1/2	12.7	M22x1.5
3C482-15-10	16	-10	5/8	15.9	M22x1.5
3C482-18-10	16	-10	5/8	15.9	M26x1.5
3C482-18-12	20	-12	3/4	19.1	M26x1.5
3C482-22-12	20	-12	3/4	19.1	M30x2.0
3C482-22-12B	20	-12	3/4	19.1	M30x2.0
3C482-28-16-K	25	-16	1	25.4	M36x2.0

C5 - Końcówka kątowa obracalna 90° z gwintem wewnętrznym metrycznym i końcówką kulową - Szereg do małych obciążeń

61 Parker Direct Link

Nr katalogowy	Średnica wewnętrzna węża DN	Wielkość	cale	mm	Gwint Metryczny
3C582-6-4	6	-04	1/4	6.3	M12x1.5
3C582-8-4	6	-04	1/4	6.3	M14x1.5
3C582-10-4	6	-04	1/4	6.3	M16x1.5
3C582-10-6	10	-06	3/8	9.5	M16x1.5
3C582-12-6	10	-06	3/8	9.5	M18x1.5
3C582-15-8	12	-08	1/2	12.7	M22x1.5
3C582-18-10	16	-10	5/8	15.9	M26x1.5
3C582-22-12	20	-12	3/4	19.1	M30x2.0
3C582-28-16-K	25	-16	1	25.4	M36x2.0

9B - Końcówka kątowa kompaktowa obracalna 45° z gwintem wewnętrznym metrycznym i końcówką kulową - Szereg do małych obciążeń

61 Parker Direct Link

Nr katalogowy	Średnica wewnętrzna węża DN	Wielkość	cale	mm	Gwint Metryczny
39B82-6-4BK	6	-04	1/4	6.3	M12x1.5
39B82-8-4BK	6	-04	1/4	6.3	M14x1.5
39B82-10-6BK	10	-06	3/8	9.5	M16x1.5
39B82-12-6BK	10	-06	3/8	9.5	M18x1.5
39B82-15-8BK	12	-08	1/2	12.7	M22x1.5

9C - Końcówka kątowa kompaktowa obracalna 90° z gwintem wewnętrznym metrycznym i końcówką kulową - Szereg do małych obciążeń

61 Parker Direct Link

Nr katalogowy	Średnica wewnętrzna węża DN	Wielkość	cale	mm	Gwint Metryczny
39C82-6-4BK	6	-04	1/4	6.3	M12x1.5
39C82-8-4BK	6	-04	1/4	6.3	M14x1.5
39C82-10-6BK	10	-06	3/8	9.5	M16x1.5
39C82-12-6BK	10	-06	3/8	9.5	M18x1.5
39C82-15-8BK	12	-08	1/2	12.7	M22x1.5

CA - Końcówka prosta z gwintem wewnętrznym metrycznym i uszczelką pierścieniową O-Ring - Szereg do małych obciążeń

61 Parker Direct Link

Nr katalogowy	Średnica wewnętrzna węża DN	Wielkość	cale	mm	Gwint Metryczny
3CA82-6-4	6	-04	1/4	6.3	M12x1.5
3CA82-6-4B	6	-04	1/4	6.3	M12x1.5
3CA82-8-4	6	-04	1/4	6.3	M14x1.5
3CA82-8-4B	6	-04	1/4	6.3	M14x1.5
3CA82-10-4	6	-04	1/4	6.3	M16x1.5
3CA82-10-4B	6	-04	1/4	6.3	M16x1.5
3CA82-10-6	10	-06	3/8	9.5	M16x1.5
3CA82-10-6B	10	-06	3/8	9.5	M16x1.5
3CA82-12-6	10	-06	3/8	9.5	M18x1.5
3CA82-12-6B	10	-06	3/8	9.5	M18x1.5
3CA82-15-8	12	-08	1/2	12.7	M22x1.5
3CA82-15-8B	12	-08	1/2	12.7	M22x1.5
3CA82-18-10	16	-10	5/8	15.9	M26x1.5
3CA82-15-12	20	-12	3/4	19.1	M22x1.5
3CA82-22-12	20	-12	3/4	19.1	M30x2.0
3CA82-22-12B	20	-12	3/4	19.1	M30x2.0

CE - Końcówka kątowa obracalna 45° z gwintem wewnętrznym metrycznym, stożkiem 24° i uszczelką pierścieniową O-Ring - Szereg do małych obciążeń

61 Parker DirectLink

Nr katalogowy	Średnica wewnętrzna węża DN	Wielkość	cale	mm	Gwint Metryczny
3CE82-6-4	6	-04	1/4	6.3	M12x1.5
3CE82-8-4	6	-04	1/4	6.3	M14x1.5
3CE82-10-6	10	-06	3/8	9.5	M16x1.5
3CE82-12-6	10	-06	3/8	9.5	M18x1.5
3CE82-15-8	12	-08	1/2	12.7	M22x1.5
3CE82-18-10	16	-10	5/8	15.9	M26x1.5
3CE82-18-12	20	-12	3/4	19.1	M26x1.5
3CE82-22-12	20	-12	3/4	19.1	M30x2.0

CF - Końcówka kątowa obracalna 90° z gwintem wewnętrznym metrycznym, stożkiem 24° i uszczelką pierścieniową O-Ring - Szereg do małych obciążeń

61 Parker DirectLink

Nr katalogowy	Średnica wewnętrzna węża DN	Wielkość	cale	mm	Gwint Metryczny
3CF82-6-4	6	-04	1/4	6.3	M12x1.5
3CF82-8-4	6	-04	1/4	6.3	M14x1.5
3CF82-10-4	6	-04	1/4	6.3	M16x1.5
3CF82-10-6	10	-06	3/8	9.5	M16x1.5
3CF82-10-6B	10	-06	3/8	9.5	M16x1.5
3CF82-12-6	10	-06	3/8	9.5	M18x1.5
3CF82-15-8	12	-08	1/2	12.7	M22x1.5
3CF82-18-10	16	-10	5/8	15.9	M26x1.5
3CF82-22-12	20	-12	3/4	19.1	M30x2.0

D0 - Końcówka prosta z gwintem zewnętrznym metrycznym i stożkiem 24° - Szereg do małych obciążeń

61 Parker DirectLink

Nr katalogowy	Średnica wewnętrzna węża DN	Wielkość	cale	mm	Gwint Metryczny
3D082-6-4	6	-04	1/4	6.3	M12x1.5
3D082-8-4	6	-04	1/4	6.3	M14x1.5
3D082-10-6	10	-06	3/8	9.5	M16x1.5
3D082-10-6B	10	-06	3/8	9.5	M16x1.5
3D082-12-6	10	-06	3/8	9.5	M18x1.5
3D082-15-8	12	-08	1/2	12.7	M22x1.5
3D082-15-8B	12	-08	1/2	12.7	M22x1.5
3D082-18-10	16	-10	5/8	15.9	M26x1.5
3D082-22-12	20	-12	3/4	19.1	M30x2.0
3D082-22-12B	20	-12	3/4	19.1	M30x2.0

1D - Końcówka walcowa metryczna - Szereg do małych obciążeń

61 Parker DirectLink

Nr katalogowy	Średnica wewnętrzna węża DN	Wielkość	cale	mm	Gwint mm
31D82-6-4	6	-04	1/4	6.3	6
31D82-6-4B	6	-04	1/4	6.3	6
31D82-8-4	6	-04	1/4	6.3	8
31D82-8-4B	6	-04	1/4	6.3	8
31D82-10-6	10	-06	3/8	9.5	10
31D82-10-6B	10	-06	3/8	9.5	10
31D82-12-6	10	-06	3/8	9.5	12
31D82-12-6B	10	-06	3/8	9.5	12
31D82-15-8	12	-08	1/2	12.7	15
31D82-15-8K	12	-08	1/2	12.7	15
31D82-15-8B	12	-08	1/2	12.7	15
31D82-18-8BK	12	-08	1/2	12.7	15
31D82-18-10	16	-10	5/8	15.9	18
31D82-18-10B	16	-10	5/8	15.9	18
31D82-22-12	20	-12	3/4	19.1	22
31D82-22-12B	20	-12	3/4	19.1	22

DP - Końcówka trójnikowa obracalna (gwint wewnętrzny metryczny - gwint zewnętrzny metryczny)

61 Parker DirectLink

Nr katalogowy	Średnica wewnętrzna węża DN	Wielkość	cale	mm	Gwint Metryczny
DP-6-6-4BK	6	-04	1/4	6.3	M12x1
DP-8-8-4BK	6	-04	1/4	6.3	M14x1.5
DP-10-10-6BK	10	-06	3/8	9.5	M16x1.5
DP-15-15-8BK	12	-08	1/2	12.7	M22x1.5

DR - Końcówka trójnikowa obracalna (gwint wewnętrzny metryczny - gwint wewnętrzny metryczny)

61 Parker DirectLink

Nr katalogowy	Średnica wewnętrzna węża DN	Wielkość	cale	mm	Gwint Metryczny
DR-6-4-4BK	6	-04	1/4	6.3	M12x1
DR-10-6-6BK	10	-06	3/8	9.5	M16x1.5
DR-15-8-8BK	12	-08	1/2	12.7	M22x1.5

92 - Końcówka prosta obracalna z gwintem wewnętrznym walcowym rurowym BSP i stożkiem 60°

61 Parker DirectLink

Nr katalogowy	Średnica wewnętrzna węża DN	Wielkość	cale	mm	Gwint BSP
39282-4-4	6	-04	1/4	6.3	1/4x19
39282-6-6	10	-06	3/8	9.5	3/8x19
39282-8-8	12	-08	1/2	12.7	1/2x14
39282-10-10	16	-10	5/8	15.9	5/8x14
39282-10-10B	16	-10	5/8	15.9	5/8x14
39282-12-12	20	-12	3/4	19.1	3/4x14

B1 - - Końcówka kątowa obracalna 45° z gwintem wewnętrznym walcowym rurowym BSP i stożkiem 60°

61 Parker DirectLink

Nr katalogowy	Średnica wewnętrzna węża DN	Wielkość	cale	mm	Gwint BSP
3B182-4-4	6	-04	1/4	6.3	1/4x19
3B182-6-6	10	-06	3/8	9.5	3/8x19
3B182-8-8	12	-08	1/2	12.7	1/2x14
3B182-10-8	12	-08	1/2	12.7	5/8x14
3B182-10-10	16	-10	5/8	15.9	5/8x14
3B182-12-12	20	-12	3/4	19.1	3/4x14
3B182-16-16-K	25	-16	1	25.4	1x11

B2 - Końcówka kątowa obracalna 90° z gwintem wewnętrznym walcowym rurowym BSP i stożkiem 60°

61 Parker DirectLink

Nr katalogowy	Średnica wewnętrzna węża DN	Wielkość	cale	mm	Gwint BSP
3B282-4-4	6	-04	1/4	6.3	1/4x19
3B282-6-6	10	-06	3/8	9.5	3/8x19
3B282-8-8	12	-08	1/2	12.7	1/2x14
3B282-10-8	16	-10	5/8	15.9	5/8x14
3B282-10-10	16	-10	5/8	15.9	5/8x14
3B282-10-10B	16	-10	5/8	15.9	5/8x14
3B282-12-12	20	-12	3/4	19.1	3/4x14
3B282-12-12B	20	-12	3/4	19.1	3/4x14
3B282-16-16-K	25	-16	1	25.4	1x11

D9 - Końcówka prosta z gwintem wewnętrznym walcowym rurowym BSP i stożkiem 60°

61 Parker DirectLink

Nr katalogowy	Średnica wewnętrzna węża DN	Wielkość	cale	mm	Gwint BSP
3D982-2-4	6	-04	1/4	6.3	1/8x28
3D982-4-4	6	-04	1/4	6.3	1/4x19
3D982-4-6	10	-06	3/8	9.5	1/4x19
3D982-6-6	10	-06	3/8	9.5	3/8x19
3D982-8-8	12	-08	1/2	12.7	1/2x14
3D982-8-8B	12	-08	1/2	12.7	1/2x14
3D982-8-10	16	-10	5/8	15.9	1/2x14
3D982-10-10	16	-10	5/8	15.9	5/8x14
3D982-12-12	20	-12	3/4	19.1	3/4x14

91 - Końcówka prosta z gwintem zewnętrznym stożkowym rurowym BSP

61 Parker DirectLink

Nr katalogowy	Średnica wewnętrzna węża DN	Wielkość	cale	mm	Gwint BSP
39182-2-4B	6	-04	1/4	6.3	1/8x28
39182-4-4B	6	-04	1/4	6.3	1/4x19
39182-4-6B	10	-06	3/8	9.5	1/4x19
39182-6-6B	10	-06	3/8	9.5	3/8x19
39182-6-8B	12	-08	1/2	12.7	3/8x19
39182-8-8B	12	-08	1/2	12.7	1/2x14
39182-8-10B	16	-10	5/8	15.9	1/2x14
39182-12-10B	16	-10	5/8	15.9	3/4x14
39182-12-12B	20	-12	3/4	19.1	3/4x14

03 - Końcówka prosta z gwintem zewnętrznym i stożkiem JIC 37°

61 Parker DirectLink

Nr katalogowy	Średnica wewnętrzna węża DN	Wielkość	cale	mm	Gwint UNF
30382-4-4	6	-04	1/4	6.3	7/16x20
30382-4-4B	6	-04	1/4	6.3	7/16x20
30382-5-4	6	-04	1/4	6.3	1/2x20
30382-5-4B	6	-04	1/4	6.3	1/2x20
30382-6-6	10	-06	3/8	9.5	9/16x18
30382-6-6B	10	-06	3/8	9.5	9/16x18
30382-8-8	12	-08	1/2	12.7	3/4x16
30382-8-8B	12	-08	1/2	12.7	3/4x16
30382-12-12	20	-12	3/4	19.1	1.1/16x12
30382-12-12B	20	-12	3/4	19.1	1.1/16x12

06/68 - Końcówka prosta z gwintem wewnętrznym i stożkiem JIC 37° / SAE 45° (podwójny kielich)

61 Parker DirectLink

Nr katalogowy	Średnica wewnętrzna węża DN	Wielkość	cale	mm	Gwint UNF
30682-4-4	6	-04	1/4	6.3	7/16x20
30682-4-4B	6	-04	1/4	6.3	7/16x20
30682-5-4	6	-04	1/4	6.3	1/2x20
30682-5-4B	6	-04	1/4	6.3	1/2x20
30682-6-4B	6	-04	1/4	6.3	9/16x18
30682-6-6	10	-06	3/8	9.5	9/16x18
30682-6-6B	10	-06	3/8	9.5	9/16x18
30682-8-6B	10	-06	3/8	9.5	3/4x16
36882-8-6-SM	10	-06	3/8	9.5	3/4x16
30682-6-8	12	-08	1/2	12.7	9/16x18
30682-6-8B	12	-08	1/2	12.7	9/16x18
30682-8-8	12	-08	1/2	12.7	3/4x16
30682-8-8B	12	-08	1/2	12.7	3/4x16
30682-10-8B	12	-08	1/2	12.7	7/8x14
30682-12-8	12	-08	1/2	12.7	1.1/16x12
30682-12-8B	12	-08	1/2	12.7	1.1/16x12
30682-8-10	16	-10	5/8	15.9	3/4x16
30682-10-10	16	-10	5/8	15.9	7/8x14
30682-10-10B	16	-10	5/8	15.9	7/8x14
30682-12-12	20	-12	3/4	19.1	1.1/16x12
30682-12-12B	20	-12	3/4	19.1	1.1/16x12
30682-14-12	20	-12	3/4	19.1	1.3/16x12
30682-14-12B-SM	20	-12	3/4	19.1	1.3/16x12

SM = Sześciokąt metryczny.

37/3V - Końcówka kątowa 45° z gwintem wewnętrznym i stożkiem JIC 37° / SAE 45° (podwójny kielich)

61 Parker DirectLink

Nr katalogowy	Średnica wewnętrzna węża DN	Wielkość	cale	mm	Gwint UNF
33782-4-4	6	-04	1/4	6.3	7/16x20
33782-6-6	10	-06	3/8	9.5	9/16x18
33782-8-8	12	-08	1/2	12.7	3/4x16
33V82-4-4B-SM	6	-04	1/4	6.3	7/16x20
33782-6-6-SM	10	-06	3/8	9.5	9/16x18

SM = Sześciokąt metryczny.

ParkerStore
FIRTECH
HYDRAULIKA SIŁOWA, PNEUMATYKA, FILTRACJA

39/3W - Końcówka kątowa 90° z gwintem wewnętrznym i stożkiem JIC 37° / SAE 45° (podwójny kielich)

61 Parker DirectLink

Nr katalogowy	Średnica wewnętrzna węża DN	Wielkość	cale	mm	Gwint UNF
33982-4-4	6	-04	1/4	6.3	7/16x20
33982-6-6	10	-06	3/8	9.5	9/16x18
33982-8-8	12	-08	1/2	12.7	3/4x16
33982-10-10	16	-10	5/8	15.9	7/8x14
33982-12-12	20	-12	3/4	19.1	1.1/16x12
33W82-8-8-SM	12	-08	1/2	12.7	3/4x16
33982-12-12-SM	20	-12	3/4	19.1	1.1/16x12

SM = Sześciokąt metryczny.

13 - Końcówka obracalna z gwintem zewnętrznym rurowym NPTF

61 Parker DirectLink

Nr katalogowy	Średnica wewnętrzna węża DN	Wielkość	cale	mm	Gwint NPTF
31382-4-4	6	-04	1/4	6.3	1/4x18
31382-4-6	10	-06	3/8	9.5	1/4x18
31382-6-6	10	-06	3/8	9.5	3/8x18
31382-8-8	12	-08	1/2	12.7	1/2x14
31382-12-12	20	-12	3/4	19.1	3/4x14

01 - Końcówka prosta z gwintem zewnętrznym rurowym NPTF

61 Parker DirectLink

Nr katalogowy	Średnica wewnętrzna węża				Gwint
	DN	Wielkość	cale	mm	NPTF
30182-2-4	6	-04	1/4	6.3	1/8x27
30182-2-4B	6	-04	1/4	6.3	1/8x27
30182-4-4	6	-04	1/4	6.3	1/4x18
30182-4-4B	6	-04	1/4	6.3	1/4x18
30182-4-4-SM	6	-04	1/4	6.3	1/4x18
30182-6-4	6	-04	1/4	6.3	3/8x18
30182-6-4B	6	-04	1/4	6.3	3/8x18
30182-8-4	6	-04	1/4	6.3	1/2x14
30182-4-6	10	-06	3/8	9.5	1/4x18
30182-4-6B	10	-06	3/8	9.5	1/4x18
30182-6-6	10	-06	3/8	9.5	3/8x18
30182-6-6B	10	-06	3/8	9.5	3/8x18
30182-8-6	10	-06	3/8	9.5	1/2x14
30182-8-6B	10	-06	3/8	9.5	1/2x14
30182-6-8	12	-08	1/2	12.7	3/8x18
30182-6-8B	12	-08	1/2	12.7	3/8x18
30182-8-8	12	-08	1/2	12.7	1/2x14
30182-8-8B	12	-08	1/2	12.7	1/2x14
30182-12-8	12	-08	1/2	12.7	3/4x14
30182-12-8B	12	-08	1/2	12.7	3/4x14
30182-8-10	16	-10	5/8	15.9	1/2x14
30182-8-10B	16	-10	5/8	15.9	1/2x14
30182-12-10	16	-10	5/8	15.9	3/4x14
30182-8-12	20	-12	3/4	19.1	1/2x14
30182-8-12B	20	-12	3/4	19.1	1/2x14
30182-12-12	20	-12	3/4	19.1	3/4x14
30182-12-12B	20	-12	3/4	19.1	3/4x14

SM = Sześciokąt metryczny.

02 - Końcówka prosta z gwintem wewnętrznym rurowym NPTF

61 Parker DirectLink

Nr katalogowy	Średnica wewnętrzna węża				Gwint
	DN	Wielkość	cale	mm	NPTF
30282-4-4B	6	-04	1/4	6.3	1/4x18
30282-6-6B	10	-06	3/8	9.5	3/8x18
30282-8-8B	12	-08	1/2	12.7	1/2x14

34 - Końcówka prosta walcowa calowa

61 Parker DirectLink

Nr katalogowy Średnica zewnętrzna	Średnica wewnętrzna węża				
	DN	Wielkośćcale	mm	cale	
33482-4-4B	6	-04	1/4	6.3	1/4
33482-5-4B	6	-04	1/4	6.3	5/16
33482-6-6B	10	-06	3/8	9.5	3/8
33482-8-8B	12	-08	1/2	12.7	1/2
33482-10-10B	16	-10	5/8	15.9	5/8
33482-12-12B	20	-12	3/4	19.1	3/4

ParkerStore FIRTECH HYDRAULIKA SIŁOWA, PNEUMATYKA, FILTRACJA

JC -Końcówka obracalna prosta ORFS z gwintem wewnętrznym - krótka

61 Parker Direct Link

Nr katalogowy	Średnica wewnętrzna węża DN	Wielkość	cale	mm	Gwint UNF
3JC82-4-4	6	-04	1/4	6.3	9/16x18
3JC82-6-6-SM	10	-06	3/8	9.5	11/16x16
3JC82-8-6-SM	10	-06	3/8	9.5	13/16x16
3JC82-8-8-SM	12	-08	1/2	12.7	13/16x16
3JC82-8-10-SM	16	-10	5/8	15.9	13/16x16
3JC82-10-10	16	-10	5/8	15.9	1x14
3JC82-10-12	20	-12	3/4	19.1	1x14
3JC82-12-12	20	-12	3/4	19.1	1.3/16x12

SM = Sześciokąt metryczny.

FF - Końcówka obracalna z gwintem wewnętrznym i końcówką Metru-Lok

61 Parker Direct Link

Nr katalogowy	Średnica wewnętrzna węża DN	Wielkość	cale	mm	Gwint Metryczny	Średnica zewnętrzna rury mm
3FF82-8-4B	6	-04	1/4	6.3	M12x1	8
3FF82-10-6B	10	-06	3/8	9.5	M14x1	10
3FF82-12-6B	10	-06	3/8	9.5	M16x1	12
3FF82-14-8B	12	-08	1/2	12.7	M18x1	14
3FF82-16-8B	12	-08	1/2	12.7	M22x1.5	16
3FF82-18-10B	16	-10	5/8	15.9	M24x1.5	18
3FF82-22-12B	20	-12	3/4	19.1	M28x1.5	22

49 - Końcówka prosta DIN 7642 z końcówką typu banjo

61 Parker Direct Link

Nr katalogowy	Średnica wewnętrzna węża DN	Wielkość	cale	mm	Banjo Średnica wewnętrzna mm
34982-8-4	6	-04	1/4	6.3	8
34982-10-4	6	-04	1/4	6.3	10
34982-14-4	6	-04	1/4	6.3	14
34982-10-6	10	-06	3/8	9.5	10
34982-12-6	10	-06	3/8	9.5	12
34982-14-6	10	-06	3/8	9.5	14
34982-16-6	10	-06	3/8	9.5	16
34982-14-8	12	-08	1/2	12.7	14
34982-22-8	12	-08	1/2	12.7	22
34982-22-10	16	-10	5/8	15.9	22
34982-26-12	20	-12	3/4	19.1	26

NM - Końcówka prosta z gwintem zewnętrznym walcowym rurowym BSP - Szereg do małych obciążeń z uszczelką ED

61 Parker Direct Link

Nr katalogowy	Średnica wewnętrzna węża DN	Wielkość	cale	mm	Gwint BSP
3NM82-6-8B	12	-08	1/2	12.7	3/8x19
3NM82-8-8B	12	-08	1/2	12.7	1/2x14
3NM82-12-12B	20	-12	3/4	19.1	3/4x14

82 - Końcówka prosta Push-Lok®

61 Parker Direct Link

Nr katalogowy	Średnica wewnętrzna węża DN	Wielkość	cale	mm
38282-4-4B	6	-04	1/4	6.3
38282-6-6B	10	-06	3/8	9.5
38282-8-8	12	-08	1/2	12.7
38282-10-10	16	-10	5/8	15.9
38282-10-10B	16	-10	5/8	15.9
38282-12-12	20	-12	3/4	19.1
38282-12-12B	20	-12	3/4	19.1

AF - Końcówka prosta z gwintem zewnętrznym walcowym rurowym BSP i uszczelką pierścieniową O-Ring

61 Parker Direct Link

Nr katalogowy	Średnica wewnętrzna węża DN	Wielkość	cale	mm	Gwint BSP
3AF82-4-4B	6	-04	1/4	6.3	1/4x19
3AF82-4-6B	10	-06	3/8	9.5	1/4x19
3AF82-6-6B	10	-06	3/8	9.5	3/8x19
3AF82-6-8B	12	-08	1/2	12.7	3/8x19
3AF82-8-8B	12	-08	1/2	12.7	1/2x14
3AF82-8-10B	16	-10	5/8	15.9	1/2x14

Budowa:	• Rura: kauczuk nitrylowy (NBR). • Wzmocnienie: podwójny oplot z drutu stalowego o dużej wytrzymałości na rozciąganie. • Powłoka: kauczuk syntetyczny.
Zalecane media:	• Płyny ropopochodne i na bazie mieszanin glikolowo-wodnych, oleje smarujące, powietrze i woda. W przypadku powietrza o ciśnieniu powyżej 247 psi powłoka węża musi być perforowana.
Zakres temperatur pracy:	• -40°C do +100°C. (Powietrze max. +70°C, woda max. +85°C).
Zgodność z normami:	• EN 853-2SN / SAE 100R2 AT.
Seria końcówek:	• Seria 48.
Zastosowania:	• Ogólne zastosowania w systemach hydraulicznych średniego ciśnienia.

Zalety:	• Warstwa wewnętrzna z kauczuku nitrylowego.
Korzyści:	• Większa kompatybilność z płynami i odporność na działanie olejów pochodzenia biologicznego.

301SN - Wąż No-Skive - EN 853 2SN/ SAE 100R2 AT

61 Parker DirectLink

Nr katalogowy	Średnica wewnętrzna węża DN	Wielkość	cale	mm	Średnica zewnętrzna mm	Ciśnienie robocze bar	MPa	psi
301SN-4	6	-04	1/4	6.3	15.0	400	40.0	5800
301SN-5	8	-05	5/16	7.9	16.6	350	35.0	5080
301SN-6	10	-06	3/8	9.5	19.0	330	33.0	4790
301SN-8	12	-08	1/2	12.7	22.2	275	27.5	3990
301SN-10	16	-10	5/8	15.9	25.4	250	25.0	3630
301SN-12	20	-12	3/4	19.1	29.3	215	21.5	3120
301SN-16	25	-16	1	25.4	38.1	165	16.5	2390
301SN-20	32	-20	1.1/4	31.8	47.5	125	12.5	1810
301SN-24	40	-24	1.1/2	38.1	55.0	90	9.0	1310
301SN-32	50	-32	2	50.8	67.0	80	8.0	1160

Jeśli wąż pracuje jednocześnie w wysokiej temperaturze i pod dużym ciśnieniem, jego żywotność może być mniejsza.

Budowa:	• Rura: kauczuk Nitrylowy (NBR). • Wzmocnienie: pojedynczy oplot z drutu stalowego o dużej wytrzymałości na rozciąganie. • Powłoka: kauczuk syntetyczny.
Zalecane media:	• Płyny ropopochodne i na bazie mieszanin glikolowo-wodnych, oleje smarujące, powietrze i woda. W przypadku powietrza o ciśnieniu powyżej 247 psi powłoka węża musi być perforowana.
Zakres temperatur pracy:	• -40°C do +100°C. (Powietrze max. +70°C, woda max. +85°C)
Zgodność z normami:	• EN 853 1SN / SAE 100R1 AT B27.
Seria końcówek:	• Seria 48.
Zastosowania:	• Ogólne zastosowania w systemach hydraulicznych średniego ciśnienia.

Zalety:	• Warstwa wewnętrzna z kauczuku nitrylowego.
Korzyści:	• Większa kompatybilność z płynami i odporność na działanie olejów pochodzenia biologicznego.

421 SN - Wąż No-Skive - EN 853 1SN / SAE 100R1 AT

Nr katalogowy	Średnica wewnętrzna węża				Średnica zewnętrzna	Ciśnienie robocze		
	DN	Wielkość	cale	mm	mm	bar	MPa	psi
421SN-4	6	-04	1/4	6.3	13.4	225	22.5	3260
421SN-5	8	-05	5/16	7.9	15.0	215	21.5	3120
421SN-6	10	-06	3/8	9.5	17.4	180	18.0	2610
421SN-8	12	-08	1/2	12.7	20.7	160	16.0	2320
421SN-10	16	-10	5/8	15.9	23.9	130	13.0	1890
421SN-12	20	-12	3/4	19.1	27.8	105	10.5	1520
421SN-16	25	-16	1	25.4	35.8	88	8.8	1280
421SN-20	32	-20	1.1/4	31.8	44.8	63	6.3	910
421SN-24	40	-24	1.1/2	38.1	51.0	50	5.0	730
421SN-32	50	-32	2	50.8	64.6	40	4.0	580

Jeśli wąż pracuje jednocześnie w wysokiej temperaturze i pod dużym ciśnieniem, jego żywotność może być mniejsza.

ParkerStore FIRTECH HYDRAULIKA SIŁOWA, PNEUMATYKA, FILTRACJA

Budowa: • Rura z kauczuku syntetycznego, wzmocniona dwoma oplotami tkaninowymi i drutem spiralnie przenikającym zbrojenie tkaninowe, chroniącym przed zapadaniem się węża wskutek podciśnien

Zalecane media: • Płyny ropopochodne i mieszaniny glikolowi-wodne, oleje smarujące, powietrze i woda.

Zakres temperatur pracy: • -40°C do +100°C. (powietrze max. +70°C, woda max. +85°C).

Seria końcówek: • Seria 48.

Zastosowania: • Odpowiedni do budowy linii ssawnych i powrotnych we wszystkich układach hydraulicznych. Chemicznie odporny na działanie wody, powietrza, ropy naftowej, smarów stałych, środków smarujących o innych płynów na bazie mineralnej. Do zastosowań, w których występuje gaz lub powietrze pod ciśnieniem powyżej 17 barów, powłoka zewnętrzna musi być perforowana.

Zalety: • Konstrukcja No-Skive eliminuje konieczność zdejmowania powłoki.

Korzyści: • Skrócenie czasu montażu oraz zmniejszenie ryzyka związanego z nieprawidłowym zdjęciem powłoki.

811 - Wąż No-Skive do linii ssawnych i powrotnych, SAE 100R4

61 Parker DirectLink

Nr katalogowy	Średnica wewnętrzna węża DN	Wielkość	cale	mm	Średnica zewnętrzna mm	Ciśnienie robocze bar	MPa	psi
811-12	20	-12	3/4	19.1	30	21	2.1	310
811-16	25	-16	1	25.4	38	17	1.7	250
811-20	32	-20	1.1/4	31.8	45	14	1.4	200
811-24	40	-24	1.1/2	38.1	52	10	1.0	150
811-32	50	-32	2	50.8	64	7	7.0	100

Wielkośći -40 i -48 na żądanie.

Budowa: • Rura: Kauczuk nitrylowy (NBR).
• Wzmocnienie: Pojedynczy oplot z drutu stalowego o dużej wytrzymałości na rozciąganie.
• Powłoka: kauczuk syntetyczny odporny na ścieranie, z atestem MSHA.

Zalecane media: • Płyny ropopochodne i na bazie mieszanin glikolowo-wodnych, oleje smarujące, powietrze i woda. W przypadku powietrza o ciśnieniu powyżej 247 psi powłoka węża musi być perforowana.

Zakres temperatur pracy: • -40°C do +100°C. (powietrze max. +70°C, woda max. +85°C).

Seria końcówek: • Seria 48.

Zastosowania: • Ogólne zastosowania w systemach hydraulicznych średniego ciśnienia, w szczególności w systemach wymagających dużej odporności na ścieranie. ISO 11237 typ R17 - SAE 100 R17.

451TC - Wąż No-Skive z powłoką o podwyższonej odporności

61 Parker DirectLink

Nr katalogowy	Średnica wewnętrzna węża DN	Wielkość	cale	mm	Średnica zewnętrzna mm	Ciśnienie robocze bar	MPa	psi
451TC-4-RL	6	-4	1/4	6.3	13.4	210	21.0	3000
451TC-6-RL	10	-6	3/8	9.5	17.2	210	21.0	3000
451TC-8-RL	12	-8	1/2	12.7	20.4	210	21.0	3000
451TC-10-RL	16	-10	5/8	15.9	23.8	210	21.0	3000
451TC-12-RL	20	-12	3/4	19.1	27.8	210	21.0	3000
451TC-16-RL	25	-16	1	25.4	35.4	210	21.0	3000

Jeśli wąż pracuje jednocześnie w wysokiej temperaturze i pod dużym ciśnieniem, jego żywotność może być mniejsza.
RL = Dostarczany na bębnach.

Budowa:
- Rura: Kauczuk syntetyczny.
- Wzmocnienie: Podwójny oplot z drutu stalowego o dużej wytrzymałości na rozciąganie.
- Powłoka: kauczuk syntetyczny odporny na ścieranie, z atestem MSHA.

Zalecane media:
- Płyny ropopochodne i na bazie mieszanin glikolowo-wodnych, oleje smarujące, powietrze i woda. W przypadku powietrza o ciśnieniu powyżej 247 psi powłoka węża musi być perforowana.

Zakres temperatur pracy:
- -40°C do +100°C. (powietrze max. +70°C, woda max. +85°C).

Seria końcówek:
- Seria 48.

Zastosowania:
- Ogólne zastosowania w systemach hydraulicznych średniego ciśnienia, w szczególności w systemach wymagających małych promieni zginania węża. EN 857 2SC / ISO 11237 Typ 2SC.

471TC - Kompaktowy wąż No-Skive z powłoką o podwyższonej odporności

61 Parker DirectLink

Nr katalogowy	Średnica wewnętrzna węża				Średnica zewnętrzna	Ciśnienie robocze		
	DN	Wielkość	cale	mm	mm	bar	MPa	psi
471TC-4	6	-4	1/4	6.3	13	400	40.0	5800
471TC-5	8	-5	5/16	7.9	15	360	36.0	5250
471TC-6	10	-6	3/8	9.5	17	350	35.0	5000
471TC-8	12	-8	1/2	12.7	20	297	29.7	4250
471TC-10	16	-10	5/8	15.9	24	250	25.0	3630
471TC-12	20	-12	3/4	19.1	28	215	21.5	3130
471TC-16	25	-16	1	25.4	35	175	17.5	2500

Jeśli wąż pracuje jednocześnie w wysokiej temperaturze i pod dużym ciśnieniem, jego żywotność może być mniejsza.
RL = Dostarczany na bębnach.

Budowa:
- Rura: Kauczuk nitrylowy (NBR).
- Wzmocnienie: Podwójny oplot z drutu stalowego o dużej wytrzymałości na rozciąganie.
- Powłoka: kauczuk syntetyczny odporny na ścieranie, z atestem MSHA.

Zalecane media:
- Płyny ropopochodne i na bazie mieszanin glikolowo-wodnych, oleje smarujące, powietrze i woda. W przypadku powietrza o ciśnieniu powyżej 247 psi powłoka węża musi być perforowana.

Zakres temperatur pracy:
- -40°C do +100°C. (powietrze max. +70°C, woda max. +85°C).

Seria końcówek:
- Seria 48.

Zastosowania:
- Ogólne zastosowania w systemach hydraulicznych średniego ciśnienia, w szczególności w systemach wymagających małych promieni zginania węża. EN 857 2SC / ISO 11237 Typ 2SC.

472TC - Kompaktowy wąż No-Skive z powłoką o podwyższonej odporności

61 Parker DirectLink

Nr katalogowy	Średnica wewnętrzna węża				Średnica zewnętrzna	Ciśnienie robocze		
	DN	Wielkość	cale	mm	mm	bar	MPa	psi
472TC-20	32	-20	1.1/4	31.8	45	157	15.7	2250
472TC-24	40	-24	1.1/2	38.1	51	125	12.5	1800
472TC-32	50	-32	2	50.8	65	90	9.0	1300

Jeśli wąż pracuje jednocześnie w wysokiej temperaturze i pod dużym ciśnieniem, jego żywotność może być mniejsza.

Budowa:
- Rura: Kauczuk syntetyczny PKR.
- Wzmocnienie: Podwójny oplot z drutu stalowego o dużej wytrzymałości na rozciąganie.
- Powłoka: Kauczuk syntetyczny koloru niebieskiego.

Zalecane media:
- Płyny hydrauliczne ropopochodne, oleje smarujące, płyny na bazie mieszanin glikolowo-wodnych, powietrze i woda.

Zakres temperatur pracy:
- -48°C do +150°C. (Powietrze max. +70°C, woda max. +85°C).

Zgodność z normami:
- SAE 100R16.

Seria końcówek:
- Seria 48.

Zastosowania:
- Do pracy w układach hydraulicznych średniego ciśnienia w wysokiej temperaturze.

Zalety:
- Kauczuk PKR®, powłoka zewnętrzna z atestem MSHA.

Korzyści:
- Doskonały do szerokiej gamy zastosowań wysokotemperaturowych.

436 - Kompaktowy wąż wysokotemperaturowy No-Skive o małym promieniu gięcia - SAE 100R16

61 Parker Direct Link

Nr katalogowy	Średnica wewnętrzna węża DN	Wielkość cale	cale	mm	Średnica zewnętrzna mm	Ciśnienie robocze bar	MPa	psi
436-6-BLU-RL	10	-06	3/8	9.5	17	275	27.5	3990
436-8-BLU-RL	12	-08	1/2	12.7	20	240	24.0	3480
436-10-BLU-RL	16	-10	5/8	15.9	24	190	19.0	2760
436-12-BLU-RL	20	-12	3/4	19.1	28	155	15.5	2250
436-16-BLU-RL	25	-16	1	25.4	36	138	13.8	2000

Budowa:
- Rura: kauczuk syntetyczny.
- Wzmocnienie: Konstrukcja Hi-Pac, z pojedynczego drutu stalowego.
- Powłoka: kauczuk syntetyczny.

Zalecane media:
- Płyny ropopochodne i płyny na bazie mieszanin glikolowo-wodnych, oleje smarujące, powietrze i woda. W przypadku powietrza o ciśnieniu powyżej 247 psi powłoka węża musi być perforowana.

Zakres temperatur pracy:
- -40°C do +125°C. (Powietrze max. +70°C, woda max. +85°C).

Zgodność z normami:
- ISO 11237 R16 - SAE 100R16.

Seria końcówek:
- Seria 46, 48.

Zastosowania:
- Różnorodne razstosowania przemysłowe i w urządzeniach ruchomych; typowe zastosowanie w maszynach rolniczych i systemach wspomagania układów kierowniczych.

Zalety:
- Kompaktowa konstrukcja z pojedynczym oplotem o parametrach porównywalnych z oplotem podwójnym.

Korzyści:
- Redukcja zapasów magazynowych, ponieważ w standardowych zastosowaniach wąż tego rodzaju może zastąpić zarówno wąż z oplotem pojedynczym, jak i podwójnym.

441 - Kompaktowy, jednowarstwowy wąż No-Skive SAE 100R16

61 Parker Direct Link

Nr katalogowy	Średnica wewnętrzna węża DN	Wielkość cale	cale	mm	Średnica zewnętrzna mm	Ciśnienie robocze bar	MPa	psi
441-4	6	-04	1/4	6.3	13.4	345	34.5	5000
441-5	8	-05	5/16	7.9	15.0	293	29.3	4250
441-6	10	-06	3/8	9.5	17.4	275	27.5	3990
441-8	12	-08	1/2	12.7	20.7	240	24.0	3480
441-10	16	-10	5/8	15.9	23.8	190	19.0	2760
441-12	20	-12	3/4	19.1	27.8	155	15.5	2250
441-16	25	-16	1	25.4	35.8	138	13.8	2000

Jeśli wąż pracuje jednocześnie w wysokiej temperaturze i pod dużym ciśnieniem, jego żywotność może być mniejsza.

Końcówki zagniatane Parkrimp®

Materiał: • Stal z powłoką chromianową nie zawierającą chromu-6.

Do węża typu: • 301SN, 421SN, 436, 441, 451TC, 471TC , 472TC, 493, 811.

CA - Końcówka prosta obracalna z gwintem wewnętrznym metrycznym i stożkiem 24° - Szereg do małych obciążeń z uszczelką pierścieniową

61 Parker Direct Link

Nr katalogowy	Średnica wewnętrzna węża DN	Wielkość	cale	mm	Gwint Metryczny	Średnica zewnętrzna rury mm
1CA48-6-4	6	-04	1/4	6.3	M12x1.5	6
1CA48-8-4	6	-04	1/4	6.3	M14x1.5	8
1CA48-10-4	6	-04	1/4	6.3	M16x1.5	10
1CA48-12-4	6	-04	1/4	6.3	M18x1.5	12
1CA48-8-5	8	-05	5/16	7.9	M14x1.5	8
1CA48-10-5	8	-05	5/16	7.9	M16x1.5	10
1CA48-12-5	8	-05	5/16	7.9	M18x1.5	12
1CA48-10-6	10	-06	3/8	9.5	M16x1.5	10
1CA48-12-6	10	-06	3/8	9.5	M18x1.5	12
1CA48-15-6	10	-06	3/8	9.5	M22x1.5	15
1CA48-12-8	12	-08	1/2	12.7	M18x1.5	12
1CA48-15-8	12	-08	1/2	12.7	M22x1.5	15
1CA48-18-8	12	-08	1/2	12.7	M26x1.5	18
1CA48-15-10	16	-10	5/8	15.9	M22x1.5	15
1CA48-18-10	16	-10	5/8	15.9	M26x1.5	18
1CA48-18-12	20	-12	3/4	19.1	M26x1.5	18
1CA48-22-12	20	-12	3/4	19.1	M30x2	22
1CA48-28-12	20	-12	3/4	19.1	M36x2	28
1CA48-22-16	25	-16	1	25.4	M30x2	22
1CA48-28-16	25	-16	1	25.4	M36x2	28
1CA48-35-16	25	-16	1	25.4	M45x2	35
1CA48-35-20	32	-20	1.1/4	31.8	M45x2	35
1CA48-42-24	40	-24	1.1/2	38.1	M52x2	42

Końcówki do węży są w wersji standardowej dostarczane z uszczelką pierścieniową z kauczuku nitrylowego (NBR) odpornego na działanie ozonu. Temperatura pracy od -30°C do +105°C.
Na żądanie dostępne końcówki do węży z uszczelkami pierścieniowymi z materiałów specjalnych (Viton, kauczuk EPDM).

CE - Końcówka kątowa obracalna 45° z gwintem wewnętrznym metrycznym i stożkiem 24° - Szereg do małych obciążeń, z uszczelką pierścieniową O-Ring

61 Parker DirectLink

Nr katalogowy	Średnica wewnętrzna węża DN	Wielkość cale	mm	Gwint Metryczny	Średnica zewnętrzna rury mm
1CE48-6-4	6	-04	1/4	6.3	M12x1.5	6
1CE48-8-4	6	-04	1/4	6.3	M14x1.5	8
1CE48-10-4	6	-04	1/4	6.3	M16x1.5	10
1CE48-12-4	6	-04	1/4	6.3	M18x1.5	12
1CE48-8-5	8	-05	5/16	7.9	M14x1.5	8
1CE48-10-5	8	-05	5/16	7.9	M16x1.5	10
1CE48-12-5	8	-05	5/16	7.9	M18x1.5	12
1CE48-10-6	10	-06	3/8	9.5	M16x1.5	10
1CE48-12-6	10	-06	3/8	9.5	M18x1.5	12
1CE48-15-6	10	-06	3/8	9.5	M22x1.5	15
1CE48-12-8	12	-08	1/2	12.7	M18x1.5	12
1CE48-15-8	12	-08	1/2	12.7	M22x1.5	15
1CE48-18-8	12	-08	1/2	12.7	M26x1.5	18
1CE48-15-10	16	-10	5/8	15.9	M22x1.5	15
1CE48-18-10	16	-10	5/8	15.9	M26x1.5	18
1CE48-18-12	20	-12	3/4	19.1	M26x1.5	18
1CE48-22-12	20	-12	3/4	19.1	M30x2	22
1CE48-28-16	25	-16	1	25.4	M36x2	28
1CE48-35-20	32	-20	1.1/4	31.8	M45x2	35
1CE48-42-24	40	-24	1.1/2	38.1	M52x2	42

Końcówki do węży są w wersji standardowej dostarczane z uszczelką pierścieniową z kauczuku nitrylowego (NBR) odpornego na działanie ozonu. Temperatura pracy od -30°C do +105°C.
Na żądanie dostępne końcówki do węży z uszczelkami pierścieniowymi z materiałów specjalnych (Viton, kauczuk EPDM).

CF - Końcówka kątowa obracalna 90° z gwintem wewnętrznym metrycznym i stożkiem 24° - Szereg do małych obciążeń, z uszczelką pierścieniową O-Ring

61 Parker DirectLink

Nr katalogowy	Średnica wewnętrzna węża DN	Wielkość cale	mm	Gwint Metryczny	Średnica zewnętrzna rury mm
1CF48-6-4	6	-04	1/4	6.3	M12x1.5	6
1CF48-8-4	6	-04	1/4	6.3	M14x1.5	8
1CF48-10-4	6	-04	1/4	6.3	M16x1.5	10
1CF48-12-4	6	-04	1/4	6.3	M18x1.5	12
1CF48-8-5	8	-05	5/16	7.9	M14x1.5	8
1CF48-10-5	8	-05	5/16	7.9	M16x1.5	10
1CF48-12-5	8	-05	5/16	7.9	M18x1.5	12
1CF48-10-6	10	-06	3/8	9.5	M16x1.5	10
1CF48-12-6	10	-06	3/8	9.5	M18x1.5	12
1CF48-15-6	10	-06	3/8	9.5	M22x1.5	15
1CF48-12-8	12	-08	1/2	12.7	M18x1.5	12
1CF48-15-8	12	-08	1/2	12.7	M22x1.5	15
1CF48-18-8	12	-08	1/2	12.7	M26x1.5	18
1CF48-15-10	16	-10	5/8	15.9	M22x1.5	15
1CF48-18-10	16	-10	5/8	15.9	M26x1.5	18
1CF48-22-10	16	-10	5/8	15.9	M30x2	22
1CF48-18-12	20	-12	3/4	19.1	M26x1.5	18
1CF48-22-12	20	-12	3/4	19.1	M30x2	22
1CF48-28-12	20	-12	3/4	19.1	M36x2	28
1CF48-22-16	25	-16	1	25.4	M30x2	22
1CF48-28-16	32	-20	1.1/4	31.8	M36x2	28
1CF48-22-20	32	-20	1.1/4	31.8	M30x2	22
1CF48-28-20	32	-20	1.1/4	31.8	M36x2	28
1CF48-35-20	32	-20	1.1/4	31.8	M45x2	35
1CF48-42-24	40	-24	1.1/2	38.1	M52x2	42

Końcówki do węży są w wersji standardowej dostarczane z uszczelką pierścieniową z kauczuku nitrylowego (NBR) odpornego na działanie ozonu. Temperatura pracy od -30°C do +105°C.
Na żądanie dostępne końcówki do węży z uszczelkami pierścieniowymi z materiałów specjalnych (Viton, kauczuk EPDM).

C0 - Końcówka prosta obracalna (z końcówką kulową), z gwintem wewnętrznym metrycznym - Szereg do bardzo małych obciążeń LL

61 Parker DirectLink

Nr katalogowy	Średnica wewnętrzna węża DN	Wielkość	cale	mm	Gwint Metryczny	Średnica zewnętrzna rury mm
1C048-20-12	20	-12	3/4	19.1	M30x1.5	22
1C048-25-12	20	-12	3/4	19.1	M38x1.5	28
1C048-25-16	25	-16	1	25.4	M38x1.5	28
1C048-32-20	32	-20	1.1/4	31.8	M45x1.5	35
1C048-42-24	40	-24	1.1/2	38.1	M52x1.5	42

D0 - Końcówka prosta sztywna z gwintem zewnętrznym metrycznym i stożkiem 24° - Szereg do małych obciążeń

61 Parker DirectLink

Nr katalogowy	Średnica wewnętrzna węża DN	Wielkość	cale	mm	Gwint Metryczny	Średnica zewnętrzna rury mm
1D048-6-4	6	-04	1/4	6.3	M12x1.5	6
1D048-8-4	6	-04	1/4	6.3	M14x1.5	8
1D048-10-4	6	-04	1/4	6.3	M16x1.5	10
1D048-12-4	6	-04	1/4	6.3	M18x1.5	12
1D048-8-5	8	-05	5/16	7.9	M14x1.5	8
1D048-10-5	8	-05	5/16	7.9	M16x1.5	10
1D048-12-5	8	-05	5/16	7.9	M18x1.5	12
1D048-10-6	10	-06	3/8	9.5	M16x1.5	10
1D048-12-6	10	-06	3/8	9.5	M18x1.5	12
1D048-15-6	10	-06	3/8	9.5	M22x1.5	15
1D046-12-8	12	-08	1/2	12.7	M18x1.5	12
1D048-15-8	12	-08	1/2	12.7	M22x1.5	15
1D048-18-8	12	-08	1/2	12.7	M26x1.5	18
1D048-15-10	16	-10	5/8	15.9	M22x1.5	15
1D048-18-10	16	-10	5/8	15.9	M26x1.5	18
1D048-18-12	20	-12	3/4	19.1	M26x1.5	18
1D048-22-12	20	-12	3/4	19.1	M30x2	22
1D048-28-12	20	-12	3/4	19.1	M36x2	28
1D048-28-16	25	-16	1	25.4	M36x2	28
1D048-42-24	40	-24	1.1/2	38.1	M52x2	42

1D - Końcówka prosta sztywna metryczna z końcówką walcową - Szereg do małych obciążeń

61 Parker DirectLink

Nr katalogowy	Średnica wewnętrzna węża DN	Wielkość	cale	mm	Średnica zewnętrzna rury mm
11D48-6-4	6	-04	1/4	6.3	6
11D48-8-4	6	-04	1/4	6.3	8
11D48-10-4	6	-04	1/4	6.3	10
11D48-12-4	6	-04	1/4	6.3	12
11D48-10-5	8	-05	5/16	7.9	10
11D48-10-6	10	-06	3/8	9.5	10
11D48-12-6	10	-06	3/8	9.5	12
11D48-15-6	10	-06	3/8	9.5	15
11D48-12-8	12	-08	1/2	12.7	12
11D48-15-8	12	-08	1/2	12.7	15
11D48-18-10	16	-10	5/8	15.9	18
11D48-22-12	20	-12	3/4	19.1	22
11D48-28-16	25	-16	1	25.4	28

Nie zalecana do nowych konstrukcji. W zamian używać łączników typu CA. Montować z pierścieniem zacinającym i nakrętką.

ParkerStore
FIRTECH
HYDRAULIKA SIŁOWA, PNEUMATYKA, FILTRACJA

C9 - Końcówka prosta obracalna z gwintem wewnętrznym metrycznym i stożkiem 24° - Szereg do dużych obciążeń z uszczelką pierścieniową O-Ring

61 Parker DirectLink

Nr katalogowy	Średnica wewnętrzna węża DN	Wielkość cale	mm	Gwint Metryczny	Średnica zewnętrzna rury mm
1C948-6-4	6	-04	1/4	6.3	M14x1.5	6
1C948-8-4	6	-04	1/4	6.3	M16x1.5	8
1C948-10-4	6	-04	1/4	6.3	M18x1.5	10
1C948-12-4	6	-04	1/4	6.3	M20x1.5	12
1C948-14-4	6	-04	1/4	6.3	M22x1.5	14
1C948-8-5	8	-05	5/16	7.9	M16x1.5	8
1C948-10-5	8	-05	5/16	7.9	M18x1.5	10
1C948-12-5	8	-05	5/16	7.9	M20x1.5	12
1C948-14-5	8	-05	5/16	7.9	M22x1.5	14
1C948-16-5	8	-05	5/16	7.9	M24x1.5	16
1C948-8-6	10	-06	3/8	9.5	M16x1.5	8
1C948-10-6	10	-06	3/8	9.5	M18x1.5	10
1C948-12-6	10	-06	3/8	9.5	M20x1.5	12
1C948-12-8	12	-08	1/2	12.7	M20x1.5	12
1C948-14-6	10	-06	3/8	9.5	M22x1.5	14
1C948-14-8	12	-08	1/2	12.7	M22x1.5	14
1C948-16-8	12	-08	1/2	12.7	M24x1.5	16
1C948-16-10	16	-10	5/8	15.9	M24x1.5	16
1C948-20-10	16	-10	5/8	15.9	M30x2	20
1C948-20-12	20	-12	3/4	19.1	M30x2	20
1C948-25-12	20	-12	3/4	19.1	M36x2	25
1C948-25-16	25	-16	1	25.4	M36x2	25
1C948-30-16	25	-16	1	25.4	M42x2	30
1C948-38-20*	32	-20	1.1/4	31.8	M52x2	38

* Montować wyłącznie na maszynie Parkrimp 2.
Końcówki do węży są w wersji standardowej dostarczane z uszczelką pierścieniową z kauczuku nitrylowego (NBR) odpornego na działanie ozonu. Temperatura pracy od -30°C do +105°C.
Na żądanie dostępne końcówki ze specjalnymi uszczelkami O-Ring (Viton lub kauczuk EPDM).

0C - Końcówka kątowa obracalna 45° z wewnętrznym gwintem metrycznym i stożkiem 24° - Szereg do dużych obciążeń, z uszczelką pierścieniową O-Ring

61 Parker DirectLink

Nr katalogowy	Średnica wewnętrzna węża DN	Wielkość cale	mm	Gwint Metryczny	Średnica zewnętrzna rury mm
10C48-6-4	6	-04	1/4	6.3	M14x1.5	6
10C48-8-4	6	-04	1/4	6.3	M16x1.5	8
10C48-10-4	6	-04	1/4	6.3	M18x1.5	10
10C48-10-5	8	-05	5/16	7.9	M18x1.5	10
10C48-12-5	8	-05	5/16	7.9	M20x1.5	12
10C48-10-6	10	-06	3/8	9.5	M18x1.5	10
10C48-12-6	10	-06	3/8	9.5	M20x1.5	12
10C48-14-6	10	-06	3/8	9.5	M22x1.5	14
10C48-14-8	12	-08	1/2	12.7	M22x1.5	14
10C48-16-8	12	-08	1/2	12.7	M24x1.5	16
10C48-16-10	16	-10	5/8	15.9	M24x1.5	16
10C48-20-10	16	-10	5/8	15.9	M30x2	20
10C48-20-12	20	-12	3/4	19.1	M30x2	20
10C48-25-12	20	-12	3/4	19.1	M36x2	25
10C48-30-12	20	-12	3/4	19.1	M42x2	30
10C48-25-16	25	-16	1	25.4	M36x2	30
10C48-30-16	25	-16	1	25.4	M42x2	30
10C48-38-20*	32	-20	1.1/4	31.8	M52x2	42

* Montować wyłącznie na maszynie Parkrimp 2.
Końcówki do węży są w wersji standardowej dostarczane z uszczelką pierścieniową z kauczuku nitrylowego (NBR) odpornego na działanie ozonu. Temperatura pracy od -30°C do +105°C.
Na żądanie dostępne końcówki ze specjalnymi uszczelkami O-Ring (Viton lub kauczuk EPDM).

1C - Końcówka kątowa obracalna 90° z wewnętrznym gwintem metrycznym, stożkiem 24° i uszczelką pierścieniową O-Ring - Szereg do dużych obciążeń

61 Parker DirectLink

Nr katalogowy	Średnica wewnętrzna węża DN	Wielkość	cale	mm	Gwint Metryczny	Średnica zewnętrzna rury mm
11C48-6-4	6	-04	1/4	6.3	M14x1.5	6
11C48-8-4	6	-04	1/4	6.3	M16x1.5	8
11C48-10-4	6	-04	1/4	6.3	M18x1.5	10
11C48-12-4	6	-04	1/4	6.3	M20x1.5	12
11C48-10-5	8	-05	5/16	7.9	M18x1.5	10
11C48-12-5	8	-05	5/16	7.9	M20x1.5	12
11C48-10-6	10	-06	3/8	9.5	M18x1.5	10
11C48-12-6	10	-06	3/8	9.5	M20x1.5	12
11C48-14-6	10	-06	3/8	9.5	M22x1.5	14
11C48-14-8	12	-08	1/2	12.7	M22x1.5	14
11C48-16-8	12	-08	1/2	12.7	M24x1.5	16
11C48-20-8	12	-08	1/2	12.7	M30x2	20
11C48-16-10	16	-10	5/8	15.9	M24x1.5	16
11C48-20-10	16	-10	5/8	15.9	M30x2	20
11C48-20-12	20	-12	3/4	19.1	M30x2	20
11C48-25-10	16	-10	5/8	15.9	M36x2	25
11C48-25-12	20	-12	3/4	19.1	M36x2	25
11C48-30-12	20	-12	3/4	19.1	M42x2	30
11C48-25-16	25	-16	1	25.4	M36x2	25
11C48-30-16	25	-16	1	25.4	M42x2	30
11C48-38-20*	32	-20	1.1/4	31.8	M52x2	38

* Montować wyłącznie na maszynie Parkrimp 2.
Końcówki do węży są w wersji standardowej dostarczane z uszczelką pierścieniową z kauczuku nitrylowego (NBR) odpornego na działanie ozonu. Temperatura pracy od -30°C do +105°C.
Na żądanie dostępne końcówki ze specjalnymi uszczelkami O-Ring (Viton lub kauczuk EPDM).

D2 - Końcówka prosta sztywna z gwintem zewnętrznym metrycznym i stożkiem 24° - Szereg do dużych obciążeń

61 Parker DirectLink

Nr katalogowy	Średnica wewnętrzna węża DN	Wielkość	cale	mm	Gwint Metryczny	Średnica zewnętrzna rury mm
1D248-6-4	6	-04	1/4	6.3	M14x1.5	6
1D248-8-4	6	-04	1/4	6.3	M16x1.5	8
1D248-10-4	6	-04	1/4	6.3	M18x1.5	10
1D248-12-4	6	-04	1/4	6.3	M20x1.5	12
1D248-10-5	8	-05	5/16	7.9	M18x1.5	10
1D248-12-5	8	-05	5/16	7.9	M20x1.5	12
1D248-14-5	8	-05	5/16	7.9	M22x1.5	14
1D248-16-5	8	-05	5/16	7.9	M24x1.5	16
1D248-10-6	10	-06	3/8	9.5	M18x1.5	10
1D248-12-6	10	-06	3/8	9.5	M20x1.5	12
1D248-14-6	10	-06	3/8	9.5	M22x1.5	14
1D248-12-8	12	-08	1/2	12.7	M20x1.5	12
1D248-16-8	12	-08	1/2	12.7	M24x1.5	16
1D248-16-10	16	-10	5/8	15.9	M24x1.5	16
1D248-20-10	16	-10	5/8	15.9	M30x2	20
1D248-20-12	20	-12	3/4	19.1	M30x2	20
1D248-25-12	20	-12	3/4	19.1	M36x2	25
1D248-25-16	25	-16	1	25.4	M36x2	25
1D248-30-16	25	-16	1	25.4	M42x2	30
1D248-38-20	32	-20	1.1/4	31.8	M52x2	38

ParkerStore
FIRTECH
HYDRAULIKA SIŁOWA, PNEUMATYKA, FILTRACJA

92 - Końcówka obracalna prosta z gwintem rurowym wewnętrznym BSPP i stożkiem 60°

61 Parker Direct Link

Nr katalogowy	Średnica wewnętrzna węża DN	Wielkość	cale	mm	Gwint BSP
19248-4-4	6	-04	1/4	6.3	1/4x19
19248-6-4	6	-04	1/4	6.3	3/8x19
19248-8-4	6	-04	1/4	6.3	1/2x14
19248-4-5	8	-05	5/16	7.9	1/4x19
19248-6-5	8	-05	5/16	7.9	3/8x19
19248-4-6	10	-06	3/8	9.5	1/4x19
19248-6-6	10	-06	3/8	9.5	3/8x19
19248-8-6	10	-06	3/8	9.5	1/2x14
19248-6-8	12	-08	1/2	12.7	3/8x19
19248-8-8	12	-08	1/2	12.7	1/2x14
19248-10-8	12	-08	1/2	12.7	5/8x14
19248-12-8	12	-08	1/2	12.7	3/4x14
19248-10-10	16	-10	5/8	15.9	5/8x14
19248-12-10	16	-10	5/8	15.9	3/4x14
19248-8-12	20	-12	3/4	19.1	1/2x14
19248-10-12	20	-12	3/4	19.1	5/8x14
19248-12-12	20	-12	3/4	19.1	3/4x14
19248-16-12	20	-12	3/4	19.1	1x11
19248-16-16	25	-16	1	25.4	1x11
19248-20-20	32	-20	1.1/4	31.8	1.1/4x11
19248-24-24	40	-24	1.1/2	38.1	1.1/2x11
19248-32-32	50	-32	2	50.8	2x11

B1 - Końcówka kątowa obracalna 45° z gwintem rurowym wewnętrznym BSPP i stożkiem 60°

61 Parker Direct Link

Nr katalogowy	Średnica wewnętrzna węża DN	Wielkość	cale	mm	Gwint BSP
1B148-4-4	6	-04	1/4	6.3	1/4x19
1B148-6-4	6	-04	1/4	6.3	3/8x19
1B148-6-5	8	-05	5/16	7.9	3/8x19
1B148-6-6	10	-06	3/8	9.5	3/8x19
1B148-8-6	10	-06	3/8	9.5	1/2x14
1B148-6-8	12	-08	1/2	12.7	3/8x19
1B148-8-8	12	-08	1/2	12.7	1/2x14
1B148-10-8	12	-08	1/2	12.7	5/8x14
1B148-10-10	16	-10	5/8	15.9	5/8x14
1B148-12-10	16	-10	5/8	15.9	3/4x14
1B148-12-12	20	-12	3/4	19.1	3/4x14
1B148-16-12	20	-12	3/4	19.1	1x11
1B148-16-16	25	-16	1	25.4	1x11
1B148-20-20	32	-20	1.1/4	31.8	1.1/4x11
1B148-32-32	50	-32	2	50.8	2x11

B2 - Końcówka kątowa obracalna 90° z gwintem rurowym wewnętrznym BSPP i stożkiem 60°

61 Parker Direct Link

Nr katalogowy	Średnica wewnętrzna węża DN	Wielkość	cale	mm	Gwint BSP
1B248-2-4	6	-04	1/4	6.3	1/8x28
1B248-4-4	6	-04	1/4	6.3	1/4x19
1B248-6-4	6	-04	1/4	6.3	3/8x19
1B248-6-5	8	-05	5/16	7.9	3/8x19
1B248-6-6	10	-06	3/8	9.5	3/8x19
1B248-8-6	10	-06	3/8	9.5	1/2x14
1B248-6-8	12	-08	1/2	12.7	3/8x19
1B248-8-8	12	-08	1/2	12.7	1/2x14
1B248-10-8	12	-08	1/2	12.7	5/8x14
1B248-10-10	16	-10	5/8	15.9	5/8x14
1B248-12-10	16	-10	5/8	15.9	3/4x14
1B248-12-12	20	-12	3/4	19.1	3/4x14
1B248-16-12	20	-12	3/4	19.1	1x11
1B248-16-16	25	-16	1	25.4	1x11
1B248-20-20	32	-20	1.1/4	31.8	1.1/4x11
1B248-24-24	40	-24	1.1/2	38.1	1.1/2x11
1B248-32-32	50	-32	2	50.8	2x11

B4 - Końcówka kątowa obracalna 90° typu bloczkowego, z gwintem rurowym wewnętrznym BSPP i stożkiem 60°

61 Parker Direct Link

Nr katalogowy	Średnica wewnętrzna węża DN	Wielkość	cale	mm	Gwint BSP
1B448-4-4	6	-04	1/4	6.3	1/4x19
1B448-6-4	6	-04	1/4	6.3	3/8x19
1B448-6-6	10	-06	3/8	9.5	3/8x19
1B448-8-6	10	-06	3/8	9.5	1/2x14
1B448-8-8	12	-08	1/2	12.7	1/2x14
1B448-10-10	16	-10	5/8	15.9	5/8x14
1B448-12-10	16	-10	5/8	15.9	3/4x14
1B448-12-12	20	-12	3/4	19.1	3/4x14
1B448-16-16	25	-16	1	25.4	1x11

Krótka wersja jest dostępna na zamówienie klienta (tylko przy użyciu uniwersalnych zakuwarek).

B5 - Końcówka obracalna prosta z gwintem rurowym wewnętrznym BSPP (gniazdo płaskie)

61 Parker Direct Link

Nr katalogowy	Średnica wewnętrzna węża DN	Wielkość	cale	mm	Gwint BSP
1B548-4-4	6	-04	1/4	6.3	1/4x19
1B548-4-5	8	-05	5/16	7.9	1/4x19
1B548-6-5	8	-05	5/16	7.9	3/8x19
1B548-6-6	10	-06	3/8	9.5	3/8x19
1B548-8-6	10	-06	3/8	9.5	1/2x14
1B548-8-8	12	-08	1/2	12.7	1/2x14
1B548-12-8	12	-08	1/2	12.7	3/4x14
1B548-12-10	16	-10	5/8	15.9	3/4x14
1B548-12-12	20	-12	3/4	19.1	3/4x14
1B548-16-16	25	-16	1	25.4	1x11

ParkerStore
FIRTECH
HYDRAULIKA SIŁOWA, PNEUMATYKA, FILTRACJA

EA - Końcówka obracalna prosta z gwintem wewnętrznym BSPP, stożkiem 60° i uszczelką pierścieniową O-Ring

61 Parker DirectLink

Nr katalogowy	Średnica wewnętrzna węża DN	Wielkość cale	cale	mm	Gwint BSP
1EA48-4-4	6	-04	1/4	6.3	1/4x19
1EA48-6-4	6	-04	1/4	6.3	3/8x19
1EA48-6-6	10	-06	3/8	9.5	3/8x19
1EA48-8-6	10	-06	3/8	9.5	1/2x14
1EA48-8-8	12	-08	1/2	12.7	1/2x14
1EA48-10-10	16	-10	5/8	15.9	5/8x14
1EA48-12-10	16	-10	5/8	15.9	3/4x14
1EA48-12-12	20	-12	3/4	19.1	3/4x14
1EA48-16-12	20	-12	3/4	19.1	1x11
1EA48-16-16	25	-16	1	25.4	1x11
1EA48-20-20	32	-20	1.1/4	31.8	1.1/4x11

Końcówki do węży są w wersji standardowej dostarczane z uszczelką pierścieniową z kauczuku nitrylowego (NBR) odpornego na działanie ozonu. Temperatura pracy od -30°C do +105°C.
Na żądanie dostępne końcówki do węży z uszczelkami pierścieniowymi z materiałów specjalnych (Viton, kauczuk EPDM).

EB - Końcówka kątowa obracalna 45° z gwintem wewnętrznym BSPP, stożkiem 60° i uszczelką pierścieniową O-Ring

61 Parker DirectLink

Nr katalogowy	Średnica wewnętrzna węża DN	Wielkość cale	cale	mm	Gwint BSP
1EB48-4-4	6	-04	1/4	6.3	1/4x19
1EB48-6-6	10	-06	3/8	9.5	3/8x19
1EB48-8-8	12	-08	1/2	12.7	1/2x14
1EB48-12-10	16	-10	5/8	15.9	3/4x14
1EB48-12-12	20	-12	3/4	19.1	3/4x14
1EB48-16-16	25	-16	1	25.4	1x11

Końcówki do węży są w wersji standardowej dostarczane z uszczelką pierścieniową z kauczuku nitrylowego (NBR) odpornego na działanie ozonu. Temperatura pracy od -30°C do +105°C.
Na żądanie dostępne końcówki do węży z uszczelkami pierścieniowymi z materiałów specjalnych (Viton, kauczuk EPDM).

EC - Końcówka kątowa obracalna 90° z gwintem wewnętrznym BSPP, stożkiem 60° i uszczelką pierścieniową O-Ring

61 Parker DirectLink

Nr katalogowy	Średnica wewnętrzna węża DN	Wielkość cale	cale	mm	Gwint BSP
1EC48-4-4	6	-04	1/4	6.3	1/4x19
1EC48-6-4	6	-04	1/4	6.3	3/8x19
1EC48-6-6	10	-06	3/8	9.5	3/8x19
1EC48-8-6	10	-06	3/8	9.5	1/2x14
1EC48-8-8	12	-08	1/2	12.7	1/2x14
1EC48-10-8	12	-08	1/2	12.7	5/8x14
1EC48-10-10	16	-10	5/8	15.9	5/8x14
1EC48-12-10	16	-10	5/8	15.9	3/4x14
1EC48-12-12	20	-12	3/4	19.1	3/4x14
1EC48-16-12	20	-12	3/4	19.1	1x11
1EC48-16-16	25	-16	1	25.4	1x11
1EC48-20-20	32	-20	1.1/4	31.8	1.1/4x11

Końcówki do węży są w wersji standardowej dostarczane z uszczelką pierścieniową z kauczuku nitrylowego (NBR) odpornego na działanie ozonu. Temperatura pracy od -30°C do +105°C.
Na żądanie dostępne końcówki do węży z uszczelkami pierścieniowymi z materiałów specjalnych (Viton, kauczuk EPDM).

ParkerStore
FIRTECH
HYDRAULIKA SIŁOWA, PNEUMATYKA, FILTRACJA

D9 - Końcówka prosta z gwintem rurowym zewnętrznym BSPP i stożkiem 60°

61 Parker DirectLink

Nr katalogowy	Średnica wewnętrzna węża				Gwint
	DN	Wielkość	cale	mm	BSPP
1D948-2-4	6	-04	1/4	6.3	1/8x28
1D948-4-4	6	-04	1/4	6.3	1/4x19
1D948-6-4	6	-04	1/4	6.3	3/8x19
1D948-8-4	6	-04	1/4	6.3	1/2x14
1D948-4-5	8	-05	5/16	7.9	1/4x19
1D948-6-5	8	-05	5/16	7.9	3/8x19
1D946-4-6	10	-06	3/8	9.5	1/4x19
1D948-6-6	10	-06	3/8	9.5	3/8x19
1D948-8-6	10	-06	3/8	9.5	1/2x14
1D948-6-8	12	-08	1/2	12.7	3/8x19
1D948-8-8	12	-08	1/2	12.7	1/2x14
1D948-10-8	12	-08	1/2	12.7	5/8x14
1D948-8-10	16	-10	5/8	15.9	1/2x14
1D948-10-10	16	-10	5/8	15.9	5/8x14
1D948-12-10	16	-10	5/8	15.9	3/4x14
1D948-12-12	20	-12	3/4	19.1	3/4x14
1D948-16-12	20	-12	3/4	19.1	1x11
1D948-16-16	25	-16	1	25.4	1x11
1D948-20-20	32	-20	1.1/4	31.8	1.1/4x11
1D948-24-24	40	-24	1.1/2	38.1	1.1/2x11

91 - Końcówka prosta sztywna z gwintem zewnętrznym rurowym BSPT

61 Parker DirectLink

Nr katalogowy	Średnica wewnętrzna węża				Gwint
	DN	Wielkość	cale	mm	BSPT
19148-4-4	6	-04	1/4	6.3	1/4x19
19148-6-4	6	-04	1/4	6.3	3/8x19
19148-4-5	8	-05	5/16	7.9	1/4x19
19148-6-5	8	-05	5/16	7.9	3/8x19
19148-4-6	10	-06	3/8	9.5	1/4x19
19148-6-6	10	-06	3/8	9.5	3/8x19
19148-8-6	10	-06	3/8	9.5	1/2x14
19148-8-8	12	-08	1/2	12.7	1/2x14
19148-12-10	16	-10	5/8	15.9	3/4x14
19148-12-12	20	-12	3/4	19.1	3/4x14
19148-16-16	25	-16	1	25.4	1x11

03 - Końcówka prosta sztywna z gwintem zewnętrznym i stożkiem JIC 37°

61 Parker DirectLink

Nr katalogowy	Średnica wewnętrzna węża DN	Wielkość	cale	mm	Gwint UNF
10348-4-4	6	-04	1/4	6.3	7/16x20
10348-5-4	6	-04	1/4	6.3	1/2x20
10348-6-4	6	-04	1/4	6.3	9/16x18
10348-5-5	8	-05	5/16	7.9	1/2x20
10348-6-5	8	-05	5/16	7.9	9/16x18
10348-8-5	8	-05	5/16	7.9	3/4x16
10348-4-6	10	-06	3/8	9.5	7/16x20
10348-6-6	10	-06	3/8	9.5	9/16x18
10348-5-6	10	-06	3/8	9.5	1/2x20
10348-8-6	10	-06	3/8	9.5	3/4x16
10348-10-6	10	-06	3/8	9.5	7/8x14
10348-8-8	12	-08	1/2	12.7	3/4x16
10348-10-8	12	-08	1/2	12.7	7/8x14
10348-12-8	12	-08	1/2	12.7	1.1/16x12
10348-8-10	16	-10	5/8	15.9	3/4x16
10348-10-10	16	-10	5/8	15.9	7/8x14
10348-12-10	16	-10	5/8	15.9	1.1/16x12
10348-12-12	20	-12	3/4	19.1	1.1/16x12
10348-14-12	20	-12	3/4	19.1	1.3/16x12
10348-16-12	20	-12	3/4	19.1	1.5/16x12
10348-16-16	25	-16	1	25.4	1.5/16x12
10348-20-16	25	-16	1	25.4	1.5/8x12
10348-20-20	32	-20	1.1/4	31.8	1.5/8x12
10348-24-24	40	-24	1.1/2	38.1	1.7/8x12

06/68 - Końcówka obracalna prosta z gwintem wewnętrznym i stożkiem JIC 37° / SAE 45° (Podwójny kielich) - 12151-5-SWS - DKJ

61 Parker DirectLink

Nr katalogowy	Średnica wewnętrzna węża DN	Wielkość	cale	mm	Gwint UNF
16848-4-4	6	-04	1/4	6.3	7/16x20
16848-5-4	6	-04	1/4	6.3	1/2x20
10648-6-4	6	-04	1/4	6.3	9/16x18
10648-6-5	8	-05	5/16	7.9	9/16x18
16848-8-5	8	-05	5/16	7.9	3/4x16
16848-4-6	10	-06	3/8	9.5	7/16x20
16848-5-6	10	-06	3/8	9.5	1/2x20
10648-6-6	10	-06	3/8	9.5	9/16x18
16848-8-6	10	-06	3/8	9.5	3/4x16
16848-10-6	10	-06	3/8	9.5	7/8x14
10648-6-8	12	-08	1/2	12.7	9/16x18
16848-8-8	12	-08	1/2	12.7	3/4x16
16848-10-8	12	-08	1/2	12.7	7/8x14
10648-12-8	12	-08	1/2	12.7	1.1/16x12
16848-8-10	16	-10	5/8	15.9	3/4x16
16848-10-10	16	-10	5/8	15.9	7/8x14
10648-12-10	16	-10	5/8	15.9	1.1/16x12
16848-8-12	20	-12	3/4	19.1	3/4x16
16848-10-12	20	-12	3/4	19.1	7/8x14
10648-12-12	20	-12	3/4	19.1	1.1/16x12
10648-14-12	20	-12	3/4	19.1	1.3/16x12
10648-16-12	20	-12	3/4	19.1	1.5/16x12
10648-12-16	25	-16	1	25.4	1.1/16x12
10648-16-16	25	-16	1	25.4	1.5/16x12
10648-20-16	25	-16	1	25.4	1.5/8x12
10648-16-20	32	-20	1.1/4	31.8	1.5/16x12
10648-20-20	32	-20	1.1/4	31.8	1.5/8x12
10648-24-20	32	-20	1.1/4	31.8	1.7/8x12
10648-24-24	40	-24	1.1/2	38.1	1.7/8x12
10648-32-32	50	-32	2	50.8	2.1/2x12

37/3V - Końcówka obracalna kątowa 45°z gwintem wewnętrznym i stożkiem JIC 37° / SAE 45° (Podwójny kielich)

61 Parker DirectLink

Nr katalogowy	Średnica wewnętrzna węża				Gwint
	DN	Wielkość	cale	mm	UNF
13V48-4-4	6	-04	1/4	6.3	7/16x20
13V48-5-4	6	-04	1/4	6.3	1/2x20
13748-6-4	6	-04	1/4	6.3	9/16x18
13V48-5-5	8	-05	5/16	7.9	1/2x20
13748-6-5	8	-05	5/16	7.9	9/16x18
13V48-4-6	10	-06	3/8	9.5	7/16x20
13748-6-6	10	-06	3/8	9.5	9/16x18
13V48-8-6	10	-06	3/8	9.5	3/4x16
13V48-10-6	10	-06	3/8	9.5	7/8-14
13V48-8-8	12	-08	1/2	12.7	3/4x16
13V48-10-8	12	-08	1/2	12.7	7/8x14
13V48-10-10	16	-10	5/8	15.9	7/8x14
13748-12-10	16	-10	5/8	15.9	1.1/16x12
13748-12-12	20	-12	3/4	19.1	1.1/16x12
13748-14-12	20	-12	3/4	19.1	1.3/16x12
13748-16-12	20	-12	3/4	19.1	1.5/16x12
13748-12-16	25	-16	1	25.4	1.1/16x12
13748-16-16	25	-16	1	25.4	1.5/16x12
13748-20-16	25	-16	1	25.4	1.5/8x12
13748-20-20	32	-20	1.1/4	31.8	1.5/8x12

39/3W - Końcówka obracalna kątowa 90°z gwintem wewnętrznym i stożkiem wewnętrznym JIC 37° / SAE 45° (Podwójny kielich)

61 Parker DirectLink

Nr katalogowy	Średnica wewnętrzna węża				Gwint
	DN	Wielkość	cale	mm	UNF
13W48-4-4	6	-04	1/4	6.3	7/16x20
13W48-5-4	6	-04	1/4	6.3	1/2x20
13948-6-4	6	-04	1/4	6.3	9/16x18
13W48-5-5	8	-05	5/16	7.9	1/2x20
13948-6-5	8	-05	5/16	7.9	9/16x18
13W48-4-6	10	-06	3/8	9.5	7/16x20
13948-6-6	10	-06	3/8	9.5	9/16x18
13W48-8-6	10	-06	3/8	9.5	3/4x16
13W48-10-6	10	-06	3/8	9.5	7/8x14
13948-6-8	12	-08	1/2	12.7	9/16x18
13W48-8-8	12	-08	1/2	12.7	3/4x16
13W48-10-8	12	-08	1/2	12.7	7/8x14
13W48-10-10	16	-10	5/8	15.9	7/8x14
13948-12-10	16	-10	5/8	15.9	1.1/16x12
13948-12-12	20	-12	3/4	19.1	1.1/16x12
13948-14-12	20	-12	3/4	19.1	1.3/16x12
13948-16-12	20	-12	3/4	19.1	1.5/16x12
13948-12-16	25	-16	1	25.4	1.1/16x12
13948-16-16	25	-16	1	25.4	1.5/16x12
13948-20-16	25	-16	1	25.4	1.5/8x12
13948-20-20	32	-20	1.1/4	31.8	1.5/8x12
13948-24-20	32	-20	1.1/4	31.8	1.7/8x12
13948-24-24	40	-24	1.1/2	38.1	1.7/8x12

L9 - Końcówka kątowa obracalna 90° ze stożkiem wewnętrznym JIC 37°, o średniej długości ramienia

61 Parker DirectLink

Nr katalogowy	Średnica wewnętrzna węża				Gwint
	DN	Wielkość	cale	mm	UNF
1L948-8-6	10	-06	3/8	9.5	3/4x16
1L948-10-8	12	-08	1/2	12.7	7/8x14
1L948-12-12	20	-12	3/4	19.1	1.1/16x12
1L948-16-16	25	-16	1	25.4	1.5/16x12

3Y/41 - Końcówka kątowa obracalna 90° z gwintem wewnętrznym i stożkiem wewnętrznym JIC 37° / 45° (długa)

61 Parker DirectLink

Nr katalogowy	Średnica wewnętrzna węża DN	Wielkość	cale	mm	Gwint UNF
13Y48-4-4	6	-04	1/4	6.3	7/16x20
14148-6-4	6	-04	1/4	6.3	9/16x18
14148-6-6	10	-06	3/8	9.5	9/16x18
13Y48-8-6	10	-06	3/8	9.5	3/4x16
13Y48-8-8	12	-08	1/2	12.7	3/4x16
13Y48-10-8	12	-08	1/2	12.7	7/8x14
13Y48-10-10	16	-10	5/8	15.9	7/8x14
14148-12-12	20	-12	3/4	19.1	1.1/16x12

JC - Końcówka obracalna prosta ORFS z gwintem wewnętrznym (krótka)

61 Parker Direct Link

Nr katalogowy	Średnica wewnętrzna węża				Gwint
	DN	Wielkość	cale	mm	UNF
1JC48-4-4	6	-04	1/4	6.3	9/16x18
1JC48-6-4	6	-04	1/4	6.3	11/16x16
1JC48-8-4	6	-04	1/4	6.3	13/16x16
1JC48-6-5	8	-05	5/16	7.9	11/16x16
1JC48-4-6	10	-06	3/8	9.5	9/16x18
1JC48-6-6	10	-06	3/8	9.5	11/16x16
1JC48-8-6	10	-06	3/8	9.5	13/16x16
1JC48-6-8	12	-08	1/2	12.7	11/16x16
1JC48-8-8	12	-08	1/2	12.7	13/16x16
1JC48-10-8	12	-08	1/2	12.7	1x14
1JC48-12-8	12	-08	1/2	12.7	1.3/16x12
1JC48-8-10	16	-10	5/8	15.9	13/16x16
1JC48-10-10	16	-10	5/8	15.9	1x14
1JC48-12-10	16	-10	5/8	15.9	1.3/16x12
1JC48-10-12	20	-12	3/4	19.1	1x14
1JC48-12-12	20	-12	3/4	19.1	1.3/16x12
1JC48-16-12	20	-12	3/4	19.1	1.7/16x12
1JC48-12-16	25	-16	1	25.4	1.3/16x12
1JC48-16-16	25	-16	1	25.4	1.7/16x12
1JC48-20-16	25	-16	1	25.4	1.11/16x12
1JC48-20-20	32	-20	1.1/4	31.8	1.11/16x12

JS - Końcówka obracalna ORFS z gwintem wewnętrznym (długa)

61 Parker Direct Link

Nr katalogowy	Średnica wewnętrzna węża				Gwint
	DN	Wielkość	cale	mm	UNF
1JS48-4-4	6	-04	1/4	6.3	9/16x18
1JS48-6-4	6	-04	1/4	6.3	11/16x16
1JS48-8-4	6	-04	1/4	6.3	13/16x16
1JS48-6-5	8	-05	5/16	7.9	11/16x16
1JS48-4-6	10	-06	3/8	9.5	9/16x18
1JS48-6-6	10	-06	3/8	9.5	11/16x16
1JS48-8-6	10	-06	3/8	9.5	13/16x16
1JS48-6-8	12	-08	1/2	12.7	11/16x16
1JS48-8-8	12	-08	1/2	12.7	13/16x16
1JS48-10-8	12	-08	1/2	12.7	1x14
1JS48-8-10	16	-10	5/8	15.9	13/16x16
1JS48-10-10	16	-10	5/8	15.9	1x14
1JS48-12-10	16	-10	5/8	15.9	1.3/16x12
1JS48-10-12	20	-12	3/4	19.1	1x14
1JS48-12-12	20	-12	3/4	19.1	1.3/16x12
1JS48-16-12	20	-12	3/4	19.1	1.7/16x12
1JS48-16-16	25	-16	1	25.4	1.7/16x12
1JS48-20-20	32	-20	1.1/4	31.8	1.11/16x12
1JS48-24-24	40	-24	1.1/2	38.1	2x12

ParkerStore
FIRTECH
HYDRAULIKA SIŁOWA, PNEUMATYKA, FILTRACJA

JM - Końcówka ORFS z gwintem zewnętrznym - ISO 12151-1-S - SAE J516

61 Parker DirectLink

Nr katalogowy	Średnica wewnętrzna węża DN	Wielkość	cale	mm	Gwint UNF
1JM48-4-4	6	-04	1/4	6.3	9/16x18
1JM48-6-4	6	-04	1/4	6.3	11/16x16
1JM48-6-5	8	-05	5/16	7.9	11/16x16
1JM48-6-6	10	-06	3/8	9.5	11/16x16
1JM48-8-6	10	-06	3/8	9.5	13/16x16
1JM48-8-8	12	-08	1/2	12.7	13/16x16
1JM48-10-8	12	-08	1/2	12.7	1x14
1JM48-10-10	16	-10	5/8	15.9	1x14
1JM48-12-10	16	-10	5/8	15.9	1.3/16x12
1JM48-12-12	20	-12	3/4	19.1	1.3/16x12
1JM48-16-16	25	-16	1	25.4	1.7/16x12
1JM48-20-16	25	-16	1	25.4	1.11/16x12
1JM48-20-20	32	-20	1.1/4	31.8	1.11/16x12

Dobór uszczelki O-Ring: patrz strona 11-8.

J1 - Końcówka kątowa obracalna ORFS 90° z gwintem wewnętrznym - Ramię długie

61 Parker DirectLink

Nr katalogowy	Średnica wewnętrzna węża DN	Wielkość	cale	mm	Gwint UNF
1J148-4-4	6	-04	1/4	6.3	9/16x18
1J148-6-4	6	-04	1/4	6.3	11/16x16
1J148-6-6	10	-06	3/8	9.5	11/16x16
1J148-8-6	10	-06	3/8	9.5	13/16x16
1J148-8-8	12	-08	1/2	12.7	13/16x16
1J148-10-8	12	-08	1/2	12.7	1x14
1J148-10-10	16	-10	5/8	15.9	1x14
1J148-12-12	20	-12	3/4	19.1	1.3/16x12
1J148-16-16	25	-16	1	25.4	1.7/16x12

J5 - Końcówka kątowa obracalna ORFS 90° z gwintem wewnętrznym - Ramię średniej długości

61 Parker DirectLink

Nr katalogowy	Średnica wewnętrzna węża DN	Wielkość	cale	mm	Gwint UNF
1J548-4-4	6	-04	1/4	6.3	9/16x18
1J548-6-4	6	-04	1/4	6.3	11/16x16
1J548-6-6	10	-06	3/8	9.5	11/16x16
1J548-8-6	10	-06	3/8	9.5	13/16x16
1J548-8-8	12	-08	1/2	12.7	13/16x16
1J548-10-10	16	-10	5/8	15.9	1x14
1J548-12-12	20	-12	3/4	19.1	1.3/16x12
1J548-16-16	25	-16	1	25.4	1.7/16x12

ParkerStore
FIRTECH
HYDRAULIKA SIŁOWA, PNEUMATYKA, FILTRACJA

J7 - Końcówka obracalna kątowa 45° ORFS z gwintem wewnętrznym

61 Parker Direct Link

Nr katalogowy	Średnica wewnętrzna węża				Gwint
	DN	Wielkość	cale	mm	UNF
1J748-4-4	6	-04	1/4	6.3	9/16x18
1J748-6-4	6	-04	1/4	6.3	11/16x16
1J748-6-5	8	-05	5/16	7.9	11/16x16
1J748-6-6	10	-06	3/8	9.5	11/16x16
1J748-8-6	10	-06	3/8	9.5	13/16x16
1J748-6-8	12	-08	1/2	12.7	11/16
1J748-8-8	12	-08	1/2	12.7	13/16x16
1J748-10-8	12	-08	1/2	12.7	1x14
1J748-12-8	12	-08	1/2	12.7	1.3/16x12
1J748-10-10	16	-10	5/8	15.9	1x14
1J748-12-10	16	-10	5/8	15.9	1.3/16x12
1J748-10-12	20	-12	3/4	19.1	1x14
1J748-12-12	20	-12	3/4	19.1	1.3/16x12
1J748-16-12	20	-12	3/4	19.1	1.7/16x12
1J748-16-16	25	-16	1	25.4	1.7/16x12
1J748-20-20	32	-20	1.1/4	31.8	1.11/16x12
1J748-24-20	32	-20	1.1/4	31.8	2x12
1J748-24-24	40	-24	1.1/2	38.1	2x12

J9 - Końcówka kątowa obracalna ORFS 90° z gwintem wewnętrznym - Ramię krótkie

61 Parker Direct Link

Nr katalogowy	Średnica wewnętrzna węża				Gwint
	DN	Wielkość	cale	mm	UNF
1J948-4-4	6	-04	1/4	6.3	9/16x18
1J948-6-4	6	-04	1/4	6.3	11/16x16
1J948-8-4	6	-04	1/4	6.3	13/16x16
1J948-6-5	8	-05	5/16	7.9	11/16x16
1J948-4-6	10	-06	3/8	9.5	9/16x18
1J948-6-6	10	-06	3/8	9.5	11/16x16
1J948-8-6	10	-06	3/8	9.5	13/16x16
1J948-6-8	12	-08	1/2	12.7	11/16x16
1J948-8-8	12	-08	1/2	12.7	13/16x16
1J948-10-8	12	-08	1/2	12.7	1x14
1J948-12-8	12	-08	1/2	12.7	1.3/16x12
1J948-10-10	16	-10	5/8	15.9	1x14
1J948-12-10	16	-10	5/8	15.9	1.3/16x12
1J948-10-12	20	-12	3/4	19.1	1x14
1J948-12-12	20	-12	3/4	19.1	1.3/16x12
1J946-16-12	20	-12	3/4	19.1	1.7/16x12
1J948-12-16	25	-16	1	25.4	1.3/16-12
1J948-16-16	25	-16	1	25.4	1.7/16x12
1J948-20-16	25	-16	1	25.4	1.11/16x12
1J948-16-20	32	-20	1.1/4	31.8	1.7/16x12
1J948-20-20	32	-20	1.1/4	31.8	1.11/16x12
1J948-24-24	40	-24	1.1/2	38.1	2x12

15 - Końcówka kołnierzowa prosta - SAE kod 61 - 3000 psi

61 Parker DirectLink

Nr katalogowy	Średnica wewnętrzna węża				Wielkość kołnierza
	DN	Wielkość	cale	mm	cale
11548-8-8	12	-08	1/2	12.7	1/2
11548-12-8	12	-08	1/2	12.7	3/4
11548-12-10	16	-10	5/8	15.9	3/4
11548-12-12	20	-12	3/4	19.1	3/4
11548-16-12	20	-12	3/4	19.1	1
11548-20-12	20	-12	3/4	19.1	1.1/4
11548-16-16	25	-16	1	25.4	1
11548-20-16	25	-16	1	25.4	1.1/4
11548-24-16	25	-16	1	25.4	1.1/2
11548-16-20	32	-20	1.1/4	31.8	1
11548-20-20	32	-20	1.1/4	31.8	1.1/4
11548-24-20	32	-20	1.1/4	31.8	1.1/2
11548-32-20	32	-20	1.1/4	31.8	2
11548-24-24	40	-24	1.1/2	38.1	1.1/2
11548-32-24	40	-24	1.1/2	38.1	2
11548-24-32	50	-32	2	50.8	1.1/2
11548-32-32	50	-32	2	50.8	2

Dobór uszczelki O-Ring: patrz strona 11-8.

17 - Końcówka kątowa kołnierzowa 45° - SAE kod 61 - 3000 psi

61 Parker DirectLink

Nr katalogowy	Średnica wewnętrzna węża				Wielkość kołnierza
	DN	Wielkość	cale	mm	cale
11748-8-8	12	-08	1/2	12.7	1/2
11748-12-8	12	-08	1/2	12.7	3/4
11748-12-10	16	-10	5/8	15.9	3/4
11748-12-12	20	-12	3/4	19.1	3/4
11748-16-12	20	-12	3/4	19.1	1
11748-20-12	20	-12	3/4	19.1	1.1/4
11748-16-16	25	-16	1	25.4	1
11748-20-16	25	-16	1	25.4	1.1/4
11748-16-20	32	-20	1.1/4	31.8	1
11748-20-20	32	-20	1.1/4	31.8	1.1/4
11748-24-20	32	-20	1.1/4	31.8	1.1/2
11748-24-24	40	-24	1.1/2	38.1	1.1/2
11748-32-24	40	-24	1.1/2	38.1	2
11748-24-32	50	-32	2	50.8	1.1/2
11748-32-32	50	-32	2	50.8	2

Dobór uszczelki O-Ring: patrz strona 11-8.

19 - Końcówka kątowa kołnierzowa 90° - SAE kod 61 - 3000 psi

61 Parker DirectLink

Nr katalogowy	Średnica wewnętrzna węża				Wielkość kołnierza
	DN	Wielkość	cale	mm	cale
11948-8-8	12	-08	1/2	12.7	1/2
11948-12-8	12	-08	1/2	12.7	3/4
11948-12-10	16	-10	5/8	15.9	3/4
11948-16-10	16	-10	5/8	15.9	1
11948-12-12	20	-12	3/4	19.1	3/4
11948-16-12	20	-12	3/4	19.1	1
11948-20-12	20	-12	3/4	19.1	1.1/4
11948-24-12	20	-12	3/4	19.1	1.1/2
11948-12-16	25	-16	1	25.4	3/4
11948-16-16	25	-16	1	25.4	1
11948-20-16	25	-16	1	25.4	1.1/4
11948-24-16	25	-16	1	25.4	1.1/2
11948-20-20	32	-20	1.1/4	31.8	1.1/4
11948-24-20	32	-20	1.1/4	31.8	1.1/2
11948-32-20	32	-20	1.1/4	31.8	2
11948-24-24	40	-24	1.1/2	38.1	1.1/2
11948-24-32	50	-32	2	50.8	1.1/2
11948-32-32	50	-32	2	50.8	2

Dobór uszczelki O-Ring: patrz strona 11-8.

6A - Końcówka prosta kołnierzowa - SAE kod 62 - 6000 psi

61 Parker DirectLink

Nr katalogowy	Średnica wewnętrzna węża				Wielkość kołnierza
	DN	Wielkość	cale	mm	cale
16A48-12-12	20	-12	3/4	19.1	3/4
16A48-8-16	25	-16	1	25.4	1/2
16A48-16-16	25	-16	1	25.4	1
16A48-20-20	32	-20	1.1/4	31.8	1.1/4
16A48-24-20	32	-20	1.1/4	31.8	1.1/2
16A48-24-24	40	-24	1.1/2	38.1	1.1/2
16A48-32-32	50	-32	2	50.8	2

Dobór uszczelki O-Ring: patrz strona 11-8.

6F - Końcówka kątowa 45° z kołnierzem SAE - Szereg do dużych obciążeń - 6000 psi

61 Parker DirectLink

Nr katalogowy	Średnica wewnętrzna węża				Wielkość kołnierza
	DN	Wielkość	cale	mm	cale
16F48-8-10	16	-10	5/8	15.9	1/2
16F48-12-10	16	-10	5/8	15.9	3/4
16F48-12-12	20	-12	3/4	19.1	3/4
16F48-12-16	25	-16	1	25.4	3/4
16F48-16-16	25	-16	1	25.4	1
16F48-20-20	32	-20	1.1/4	31.8	1.1/4
16F48-24-24	40	-24	1.1/2	38.1	1.1/2
16F48-32-32	50	-32	2	50.8	2

Dobór uszczelki O-Ring: patrz strona 11-8.

6N - Końcówka kątowa kołnierzowa 90° - SAE kod 62 - 6000 psi

61 Parker DirectLink

Nr katalogowy	Średnica wewnętrzna węża				Wielkość kołnierza
	DN	Wielkość	cale	mm	cale
16N48-8-8	12	-08	1/2	12.7	1/2
16N48-12-10	16	-10	5/8	15.9	3/4
16N48-8-12	20	-12	3/4	19.1	1/2
16N48-12-12	20	-12	3/4	19.1	3/4
16N48-16-12	20	-12	3/4	19.1	1
16N48-12-16	25	-16	1	25.4	3/4
16N48-16-16	25	-16	1	25.4	1
16N48-12-20	32	-20	1.1/4	31.8	3/4
16N48-20-20	32	-20	1.1/4	31.8	1.1/4
16N48-24-20	32	-20	1.1/4	31.8	1.1/2
16N48-24-24	40	-24	1.1/2	38.1	1.1/2
16N48-32-32	50	-32	2	50.8	2

Dobór uszczelki O-Ring: patrz strona 11-8.

ParkerStore
FIRTECH
HYDRAULIKA SIŁOWA, PNEUMATYKA, FILTRACJA

01 - Końcówka prosta sztywna z gwintem zewnętrznym rurowym NPTF

61 Parker DirectLink

Nr katalogowy	Średnica wewnętrzna węża DN	Wielkość	cale	mm	Gwint NPTF
10148-2-4	6	-04	1/4	6.3	1/8x27
10148-4-4	6	-04	1/4	6.3	1/4x18
10148-6-4	6	-04	1/4	6.3	3/8x18
10148-4-5	8	-05	5/16	7.9	1/4x18
10148-6-5	8	-05	5/16	7.9	3/8x18
10148-4-6	10	-06	3/8	9.5	1/4x18
10148-6-6	10	-06	3/8	9.5	3/8x18
10148-8-6	10	-06	3/8	9.5	1/2x14
10148-6-8	12	-08	1/2	12.7	3/8x18
10148-8-8	12	-08	1/2	12.7	1/2x14
10148-8-10	16	-10	5/8	15.9	1/2x14
10148-12-10	16	-10	5/8	15.9	3/4x14
10148-12-12	20	-12	3/4	19.1	3/4x14
10148-16-16	25	-16	1	25.4	1x11.1/2
10148-20-20	32	-20	1.1/4	31.8	1.1/4x11.1/2
10148-24-24	40	-24	1.1/2	38.1	1.1/2x11.1/2
10148-32-32	50	-32	2	50.8	2x11.1/2

05 - Końcówka prosta sztywna z gwintem zewnętrznym walcowym SAE i uszczelką pierścieniową O-Ring - ISO 11926 / SAE J516

61 Parker DirectLink

Nr katalogowy	Średnica wewnętrzna węża DN	Wielkość	cale	mm	Gwint UNF
10548-8-6	10	-06	3/8	9.5	3/4x16
10548-8-8	12	-08	1/2	12.7	3/4x16
10548-10-8	12	-08	1/2	12.7	7/8x14

08 - Końcówka obracalna prosta z gwintem wewnętrznym, SAE 45°

61 Parker DirectLink

Nr katalogowy	Średnica wewnętrzna węża DN	Wielkość	cale	mm	Gwint UNF
10848-6-4	6	-04	1/4	6.3	5/8x18
10848-6-6	10	-06	3/8	9.5	5/8x18

F4 - Końcówka obracalna prosta z gwintem wewnętrznym i końcówką kulistą - szereg francuski do przewodów gazowych

61 Parker DirectLink

Nr katalogowy	Średnica wewnętrzna węża DN	Wielkość	cale	mm	Gwint Metryczny
1F448-13-4	6	-04	1/4	6.3	M20x1.5
1F448-13-5	8	-05	5/16	7.9	M20x1.5
1F448-13-6	10	-06	3/8	9.5	M20x1.5
1F448-17-8	12	-08	1/2	12.7	M24x1.5
1F448-21-10	16	-10	5/8	15.9	M30x1.5
1F448-27-12	20	-12	3/4	19.1	M36x1.5
1F448-33-16*	25	-16	1	25.4	M45x1.5

* Montaż tylko na maszynie Parkrimp 2

ParkerStore
FIRTECH
HYDRAULIKA SIŁOWA, PNEUMATYKA, FILTRACJA

FG - Końcówka francuska z gwintem zewnętrznym, seria do przewodów gazowych

Nr katalogowy	Średnica wewnętrzna węża DN	Wielkość	cale	mm	Gwint Metryczny
1FG48-13-5	8	-05	5/16	7.9	M20x1.5
1FG48-13-6	10	-06	3/8	9.5	M20x1.5
1FG48-17-8	12	-08	1/2	12.7	M24x1.5
1FG48-21-10	16	-10	5/8	15.9	M30x1.5
1FG48-27-12	20	-12	3/4	19.1	M36x1.5
1FG48-33-16	25	-16	1	25.4	M45x1.5

49 - Końcówka prosta metryczna banjo - DIN 7642

Nr katalogowy	Średnica wewnętrzna węża DN	Wielkość	cale	mm	"Banjo" - ma zostać tak, jak jest Średnica wewnętrzna mm
14948-10-4	6	-04	1/4	6.3	10
14948-12-4	6	-04	1/4	6.3	12
14948-14-4	6	-04	1/4	6.3	14
14948-17-4	6	-04	1/4	6.3	17
14948-14-5	8	-05	5/16	7.9	14
14948-16-5	8	-05	5/16	7.9	16
14948-17-6	10	-06	3/8	9.5	17
14948-18-6	10	-06	3/8	9.5	18
14948-22-6	10	-06	3/8	9.5	22
14948-18-8	12	-08	1/2	12.7	18
14948-22-8	12	-08	1/2	12.7	22
14948-22-10	16	-10	5/8	15.9	22
14948-26-12	20	-12	3/4	19.1	26
14948-27-12	20	-12	3/4	19.1	27

MU - Końcówka obracalna prosta z gwintem wewnętrznym metrycznym (kielich JIS 30°)

Nr katalogowy	Średnica wewnętrzna węża DN	Wielkość	cale	mm	Gwint Metryczny
1MU48-4-4	6	-04	1/4	6.3	M14x1.5
1MU48-6-4	6	-04	1/4	6.3	M18x1.5
1MU48-6-6	10	-06	3/8	9.5	M18x1.5
1MU48-8-8	12	-08	1/2	12.7	M22x1.5

FU - Końcówka obracalna prosta z gwintem wewnętrznym rurowym BSPP (kielich JIS 30°)

Nr katalogowy	Średnica wewnętrzna węża DN	Wielkość	cale	mm	Gwint BSP
1FU48-4-6	10	-06	3/8	9.5	1/4x19
1FU48-6-6	10	-06	3/8	9.5	3/8x19
1FU46-12-12	20	-12	3/4	19.1	3/4x14
1FU48-16-16	25	-16	1	25.4	1x11

GU - Końcówka obracalna prosta z gwintem rurowym wewnętrznym BSPP i stożkiem 60° / JIS

Nr katalogowy	Średnica wewnętrzna węża DN	Wielkość	cale	mm	Gwint BSP
1GU48-4-4	6	-04	1/4	6.3	1/4x19
1GU48-6-6	10	-06	3/8	9.5	3/8x19
1GU48-8-8	12	-08	1/2	12.7	1/2x14

UT - Końcówka prosta sztywna z gwintem rurowym BSPT (stożek 60°) / JIS

61 Parker DirectLink

Nr katalogowy	Średnica wewnętrzna węża				Gwint
	DN	Wielkość	cale	mm	BSPT
1UT48-4-4	6	-04	1/4	6.3	1/4x19
1UT48-8-8	12	-08	1/2	12.7	1/2x14

Budowa:	• Rura: kauczuk nitrylowy (NBR). • Wzmocnienie: pojedynczy oplot z drutu stalowego o dużej wytrzymałości na rozciąganie. • Powłoka: kauczuk syntetyczny.
Zalecane media:	• Płyny ropopochodne oraz płyny na bazie mieszanin glikolowo-wodnych, oleje smarujące, powietrze i woda. W przypadku powietrza o ciśnieniu powyżej 1,7 MPa powłoka węża musi być perforowana.
Zakres temperatur pracy:	• -40°C do +100°C. (Powietrze max. +70°C, woda max. +85°C).
Zgodność z normami:	• EN 857 1SC/ISO 11237 Typ 1SC.
Seria końcówek:	• Seria 46.
Zastosowania:	• Wymagające zastosowania w układach hydraulicznych średniego ciśnienia.

Zalety:	• Warstwa wewnętrzna z kauczuku nitrylowego.
Korzyści:	• Może pracować z olejami pochodzenia biologicznego.

492 - Wąż kompaktowy jednowarstwowy Elite - przewyższający wymagania normy EN 857 1SC

61 Parker Direct Link

Nr katalogowy	Średnica wewnętrzna węża				Średnica zewnętrzna	Ciśnienie robocze		
	DN	Wielkość	cale	mm	mm	bar	MPa	psi
492-4	6	-04	1/4	6.3	11.5	280	28.0	4060
492-5	8	-05	5/16	7.9	13.6	250	25.0	3630
492-6	10	-06	3/8	9.5	15.5	225	22.5	3260
492-8	12	-08	1/2	12.7	18.9	190	19.0	2760
492-10	16	-10	5/8	15.9	22.2	150	15.0	2180
492-12	20	-12	3/4	19.1	26.0	150	15.0	2180
492-16	25	-16	1	25.4	33.3	110	11.0	1600

Jeśli wąż pracuje jednocześnie w wysokiej temperaturze i pod dużym ciśnieniem, jego żywotność może być mniejsza.
Bębny (RL) dostępne na żądanie.

Budowa:	• Rura: kauczuk nitrylowy (NBR). • Wzmocnienie: podwójny oplot z drutu stalowego o dużej wytrzymałości na rozciąganie. • Powłoka: kauczuk syntetyczny.
Zalecane media:	• Płyny ropopochodne i płyny na bazie mieszanin glikolowo-wodnych, oleje smarujące, powietrze i woda. W przypadku powietrza o ciśnieniu powyżej 1,7 MPa powłoka węża musi być perforowana.
Zakres temperatur pracy:	• -40°C do +100°C. (Powietrze max. +70°C, woda max. +85°C).
Zgodność z normami:	• EN 857 2SC, ISO 11237-1 typ 2SC.
Seria końcówek:	• Seria 46.
Zastosowania:	• Wymagające zastosowania w układach hydraulicznych średniego cisnienia we wszystkich dziedzinach.

Zalety:	• Warstwa wewnętrzna z kauczuku nitrylowego.
Korzyści:	• Może pracować z olejami pochodzenia biologicznego.

462 - Wąż kompaktowy Elite - przewyższający wymagania normy EN 857 2SC

Nr katalogowy	Średnica wewnętrzna węża				Średnica zewnętrzna	Ciśnienie robocze		
	DN	Wielkość	cale	mm	mm	bar	MPa	psi
462-4	6	-04	1/4	6.3	13.4	425	42.5	6160
462-5	8	-05	5/16	7.9	15.0	400	40.0	5800
462-6	10	-06	3/8	9.5	17.2	350	35.0	5080
462-8	12	-08	1/2	12.7	20.4	310	31.0	4500
462-10	16	-10	5/8	15.9	23.9	280	28.0	4060
462-12	20	-12	3/4	19.1	27.7	280	28.0	4060
462-16	25	-16	1	25.4	35.4	210	21.0	3050
462-20	32	-20	1.1/4	31.8	43.0	172	17.2	2500

ParkerStore
FIRTECH
HYDRAULIKA SIŁOWA, PNEUMATYKA, FILTRACJA

Budowa:	• Rura: kauczuk syntetyczny. • Wzmocnienie: podwójny oplot z drutu stalowego o dużej wytrzymałości na rozciąganie. • Powłoka: kauczuk syntetyczny.
Zalecane media:	• Płyny ropopochodne i na bazie mieszanin glikolowo-wodnych, oleje smarujące, powietrze i woda. W przypadku powietrza o ciśnieniu powyżej 247 psi powłoka węża musi być perforowana.
Zakres temperatur pracy:	• -50°C do +100°C. (powietrze max. +70°C, woda max. +85°C).
Seria końcówek:	• Seria 46.
Zastosowania:	• Zastosowania w sprzęcie ruchomym do pracy w niskich temperaturach: maszyny leśne, chłodnie magazynowe. EN 857 2SC.

Zalety:	• Kompaktowa konstrukcja.
Korzyści:	• Do pracy w bardzo niskich temperaturach.

461LT - Wąż kompaktowy Elite

61 Parker Direct Link

Nr katalogowy	Średnica wewnętrzna węża DN	Wielkość	cale	mm	Średnica zewnętrzna mm	Ciśnienie robocze bar	MPa	psi
461LT-4	6	-04	1/4	6.3	13	425	42.5	6160
461LT-5	8	-05	5/16	7.9	15	400	40.0	5800
461LT-6	10	-06	3/8	9.5	17	350	35.0	5080
461LT-8	12	-08	1/2	12.7	21	310	31.0	4500
461LT-10	16	-10	5/8	15.9	24	280	28.0	4060
461LT-12	20	-12	3/4	19.1	28	280	28.0	4060
461LT-16	25	-16	1	25.4	35	210	21.0	3050

Jeśli wąż pracuje jednocześnie w wysokiej temperaturze i pod dużym ciśnieniem, jego żywotność może być mniejsza.

Budowa:	• Rura: kauczuk nitrylowy (NBR). • Wzmocnienie: pojedynczy lub podwójny oplot z drutu stalowego o dużej wytrzymałości na rozciąganie. • Powłoka: kauczuk syntetyczny.
Zalecane media:	• Płyny ropopochodne oraz płyny na bazie mieszanin glikolowo-wodnych, oleje smarujące, powietrze i woda. W przypadku powietrza o ciśnieniu powyżej 1,7 MPa powłoka węża musi być perforowana.
Zakres temperatur pracy:	• -40°C do +80°C. (Powietrze max. +70°C).
Seria końcówek:	• Seria 46.
Zastosowania:	• Sprzęt podnośnikowy i urządzenia do transportu wewnetrznego materiałów: ogólne zastosowania w układach hydraulicznych tam, gdzie wymagany jest mały promień gięcia, zastosowania na szpulach i przejściach przez krążki.

Zalety:	• Bardzo mały promień zginania i duża elastyczność.
Korzyści:	• Urządzenia finalne o zwartej konstrukcji.

692Twin - Wąż kompaktowy bliźniaczy Elite o małym promieniu gięcia, do pracy pod stałym ciśnieniem

Nr katalogowy	Średnica wewnętrzna węża				Średnica zewnętrzna	Ciśnienie robocze		
	DN	Wielkość	cale	mm	mm	bar	MPa	psi
692-4-4*	6	-04	1/4	6.3	11.5	210	21.0	3050
692-5-5*	8	-05	5/16	7.9	13.6	210	21.0	3050
692-6-6*	10	-06	3/8	9.5	15.5	210	21.0	3050
692-8-8*	12	-08	1/2	12.7	20.4	210	21.0	3050
692-10-10*	16	-10	5/8	15.9	23.9	210	21.0	3050

*Dopuszczalne ciśnienie szczytowe: 3626 psi, naciąg wstępny 3 - 5 %

ParkerStore
FIRTECH
HYDRAULIKA SIŁOWA, PNEUMATYKA, FILTRACJA

Końcówki zagniatane Parkrimp®
Materiał: • Stal z powłoką chromianową nie zawierającą chromu-6.
Do węża typu: • 441, 462, 461LT, 463, 492, 692 Twin.

CA - Końcówka obracalna prosta z gwintem wewnętrznym metrycznym i stożkiem 24° - Szereg do małych obciążeń, z uszczelką pierścieniową

61 Parker Direct Link

Nr katalogowy	Średnica wewnętrzna węża DN	Wielkość	cale	mm	Gwint Metryczny	Średnica zewnętrzna rury mm
1CA46-6-4	6	-04	1/4	6.3	M12x1.5	6
1CA46-8-4	6	-04	1/4	6.3	M14x1.5	8
1CA46-10-4	6	-04	1/4	6.3	M16x1.5	10
1CA46-12-4	6	-04	1/4	6.3	M18x1.5	12
1CA46-8-5	8	-05	5/16	7.9	M14x1.5	8
1CA46-10-5	8	-05	5/16	7.9	M16x1.5	10
1CA46-12-5	8	-05	5/16	7.9	M18x1.5	12
1CA46-10-6	10	-06	3/8	9.5	M16x1.5	10
1CA46-12-6	10	-06	3/8	9.5	M18x1.5	12
1CA46-15-6	10	-06	3/8	9.5	M22x1.5	15
1CA46-12-8	12	-08	1/2	12.7	M18x1.5	12
1CA46-15-8	12	-08	1/2	12.7	M22x1.5	15
1CA46-18-8	12	-08	1/2	12.7	M26x1.5	18
1CA46-15-10	16	-10	5/8	15.9	M22x1.5	15
1CA46-18-10	16	-10	5/8	15.9	M26x1.5	18
1CA46-18-12	20	-12	3/4	19.1	M26x1.5	18
1CA46-22-12	20	-12	3/4	19.1	M30x2	22
1CA46-28-12	20	-12	3/4	19.1	M36x2	28
1CA46-22-16	25	-16	1	25.4	M30x2	22
1CA46-28-16	25	-16	1	25.4	M36x2	28
1CA46-35-16	25	-16	1	25.4	M45x2	35
1CA46-35-20	32	-20	1.1/4	31.8	M45x2	35

Końcówki do węży w wersji standardowej są dostarczane z uszczelką pierścieniową z kauczuku nitrylowego (NBR) odpornego na działanie ozonu. Temperatura pracy od -30°C do +105°C.
Na żądanie dostępne końcówki do węży z uszczelkami pierścieniowymi z materiałów specjalnych (Viton, kauczuk EPDM).

Parker Store
FIRTECH
HYDRAULIKA SIŁOWA, PNEUMATYKA, FILTRACJA

CE - Końcówka kątowa obracalna 45° z gwintem wewnętrznym metrycznym i stożkiem 24° - Szereg do małych obciążeń, z uszczelką pierścieniową O-Ring

61 Parker DirectLink

Nr katalogowy	Średnica wewnętrzna węża DN	Wielkość	cale	mm	Gwint Metryczny	Średnica zewnętrzna rury mm
1CE46-6-4	6	-04	1/4	6.3	M12x1.5	6
1CE46-8-4	6	-04	1/4	6.3	M14x1.5	8
1CE46-10-4	6	-04	1/4	6.3	M16x1.5	10
1CE46-12-4	6	-04	1/4	6.3	M18x1.5	12
1CE46-8-5	8	-05	5/16	7.9	M14x1.5	8
1CE46-10-5	8	-05	5/16	7.9	M16x1.5	10
1CE46-12-5	8	-05	5/16	7.9	M18x1.5	12
1CE46-10-6	10	-06	3/8	9.5	M16x1.5	10
1CE46-12-6	10	-06	3/8	9.5	M18x1.5	12
1CE46-15-6	10	-06	3/8	9.5	M22x1.5	15
1CE46-12-8	12	-08	1/2	12.7	M18x1.5	12
1CE46-15-8	12	-08	1/2	12.7	M22x1.5	15
1CE46-18-8	12	-08	1/2	12.7	M26x1.5	18
1CE46-15-10	16	-10	5/8	15.9	M22x1.5	15
1CE46-18-10	16	-10	5/8	15.9	M26x1.5	18
1CE46-18-12	20	-12	3/4	19.1	M26x1.5	18
1CE46-22-12	20	-12	3/4	19.1	M30x2	22
1CE46-28-16	25	-16	1	25.4	M36x2	28
1CE46-35-20	32	-20	1.1/4	31.8	M45x2	35

Końcówki do węży w wersji standardowej są dostarczane z uszczelką pierścieniową z kauczuku nitrylowego (NBR) odpornego na działanie ozonu. Temperatura pracy od -30°C do +105°C.
Na żądanie dostępne końcówki do węży z uszczelkami pierścieniowymi z materiałów specjalnych (Viton, kauczuk EPDM).

CF - Końcówka kątowa obracalna 90° z wewnętrznym gwintem metrycznym i stożkiem 24° - Szereg do małych obciążeń, z uszczelką pierścieniową O-Ring

61 Parker DirectLink

Nr katalogowy	Średnica wewnętrzna węża DN	Wielkość	cale	mm	Gwint Metryczny	Średnica zewnętrzna rury mm
1CF46-6-4	6	-04	1/4	6.3	M12x1.5	6
1CF46-8-4	6	-04	1/4	6.3	M14x1.5	8
1CF46-10-4	6	-04	1/4	6.3	M16x1.5	10
1CF46-12-4	6	-04	1/4	6.3	M18x1.5	12
1CF46-8-5	8	-05	5/16	7.9	M14x1.5	8
1CF46-10-5	8	-05	5/16	7.9	M16x1.5	10
1CF46-12-5	8	-05	5/16	7.9	M18x1.5	12
1CF46-10-6	10	-06	3/8	9.5	M16x1.5	10
1CF46-12-6	10	-06	3/8	9.5	M18x1.5	12
1CF46-15-6	10	-06	3/8	9.5	M22x1.5	15
1CF46-12-8	12	-08	1/2	12.7	M18x1.5	12
1CF46-15-8	12	-08	1/2	12.7	M22x1.5	15
1CF46-18-8	12	-08	1/2	12.7	M26x1.5	18
1CF46-15-10	16	-10	5/8	15.9	M22x1.5	15
1CF46-18-10	16	-10	5/8	15.9	M26x1.5	18
1CF46-22-10	16	-10	5/8	15.9	M30x2	22
1CF46-18-12	20	-12	3/4	19.1	M26x1.5	18
1CF46-22-12	20	-12	3/4	19.1	M30x2	22
1CF46-28-12	20	-12	3/4	19.1	M36x2	28
1CF46-22-16	25	-16	1	25.4	M30x2	22
1CF46-28-16	32	-20	1.1/4	31.8	M36x2	28
1CF46-35-20	32	-20	1.1/4	31.8	M45x2	35

C0 - Końcówka prosta obracalna (z końcówką kulową), z wewnętrznym gwintem metrycznym - Szereg do bardzo małych obciążeń LL

61 Parker DirectLink

Nr katalogowy	Średnica wewnętrzna węża DN	Wielkość	cale	mm	Gwint Metryczny	Średnica zewnętrzna rury mm
1C046-20-12	20	-12	3/4	19.1	M30x1.5	22
1C046-25-12	20	-12	3/4	19.1	M38x1.5	28
1C046-25-16	25	-16	1	25.4	M38x1.5	28

D0 - Końcówka prosta z zewnętrznym gwintem metrycznym i stożkiem 24° - Szereg do małych obciążeń

61 Parker DirectLink

Nr katalogowy	Średnica wewnętrzna węża DN	Wielkość	cale	mm	Gwint Metryczny	Średnica zewnętrzna rury mm
1D046-6-4	6	-04	1/4	6.3	M12x1.5	6
1D046-8-4	6	-04	1/4	6.3	M14x1.5	8
1D046-10-4	6	-04	1/4	6.3	M16x1.5	10
1D046-12-4	6	-04	1/4	6.3	M18x1.5	12
1D046-8-5	8	-05	5/16	7.9	M14x1.5	8
1D046-10-5	8	-05	5/16	7.9	M16x1.5	10
1D046-12-5	8	-05	5/16	7.9	M18x1.5	12
1D046-10-6	10	-06	3/8	9.5	M16x1.5	10
1D046-12-6	10	-06	3/8	9.5	M18x1.5	12
1D046-15-6	10	-06	3/8	9.5	M22x1.5	15
1D046-12-8	12	-08	1/2	12.7	M18x1.5	12
1D046-15-8	12	-08	1/2	12.7	M22x1.5	15
1D046-18-8	12	-08	1/2	12.7	M26x1.5	18
1D046-15-10	16	-10	5/8	15.9	M22x1.5	15
1D046-18-10	16	-10	5/8	15.9	M26x1.5	18
1D046-18-12	20	-12	3/4	19.1	M26x1.5	18
1D046-22-12	20	-12	3/4	19.1	M30x2	22
1D046-28-12	20	-12	3/4	19.1	M36x2	28
1D046-28-16	25	-16	1	25.4	M36x2	28
1D046-35-20	32	-20	1.1/4	31.8	M45x2	35

1D - Końcówka prosta sztywna walcowa metryczna - Szereg do małych obciążeń

61 Parker DirectLink

Nr katalogowy	Średnica wewnętrzna węża DN	Wielkość	cale	mm	Średnica zewnętrzna rury mm
11D46-6-4	6	-04	1/4	6.3	6
11D46-8-4	6	-04	1/4	6.3	8
11D46-10-4	6	-04	1/4	6.3	10
11D46-12-4	6	-04	1/4	6.3	12
11D46-10-5	8	-05	5/16	7.9	10
11D46-12-5	8	-05	5/16	7.9	12
11D46-10-6	10	-06	3/8	9.5	10
11D46-12-6	10	-06	3/8	9.5	12
11D46-15-6	10	-06	3/8	9.5	15
11D46-12-8	12	-08	1/2	12.7	12
11D46-15-8	12	-08	1/2	12.7	15
11D46-18-10	16	-10	5/8	15.9	18
11D46-22-12	20	-12	3/4	19.1	22
11D46-28-16	25	-16	1	25.4	28

Nie zalecana do nowych konstrukcji. W zamian używać łączników typu CA. Montować z pierścieniem zacinającym i nakrętką.

C9 - Końcówka prosta obracalna z gwintem wewnętrznym metrycznym i stożkiem 24° - Szereg do dużych obciążeń, z uszczelką pierścieniową O-Ring

61 Parker DirectLink

Nr katalogowy	Średnica wewnętrzna węża DN	Wielkość	cale	mm	Gwint Metryczny	Średnica zewnętrzna rury mm
1C946-6-4	6	-04	1/4	6.3	M14x1.5	6
1C946-8-4	6	-04	1/4	6.3	M16x1.5	8
1C946-10-4	6	-04	1/4	6.3	M18x1.5	10
1C946-12-4	6	-04	1/4	6.3	M20x1.5	12
1C946-14-4	6	-04	1/4	6.3	M22x1.5	14
1C946-8-5	8	-05	5/16	7.9	M16x1.5	8
1C946-10-5	8	-05	5/16	7.9	M18x1.5	10
1C946-12-5	8	-05	5/16	7.9	M20x1.5	12
1C946-14-5	8	-05	5/16	7.9	M22x1.5	14
1C946-16-5	8	-05	5/16	7.9	M24x1.5	16
1C946-8-6	10	-06	3/8	9.5	M16x1.5	8
1C946-10-6	10	-06	3/8	9.5	M18x1.5	10
1C946-12-6	10	-06	3/8	9.5	M20x1.5	12
1C946-14-6	10	-06	3/8	9.5	M22x1.5	14
1C946-12-8	12	-08	1/2	12.7	M20x1.5	12
1C946-14-8	12	-08	1/2	12.7	M22x1.5	14
1C946-16-8	12	-08	1/2	12.7	M24x1.5	16
1C946-16-10	16	-10	5/8	15.9	M24x1.5	16
1C946-20-10	16	-10	5/8	15.9	M30x2	20
1C946-20-12	20	-12	3/4	19.1	M30x2	20
1C946-25-12	20	-12	3/4	19.1	M36x2	25
1C946-25-16	25	-16	1	25.4	M36x2	25
1C946-30-16	25	-16	1	25.4	M42x2	30
1C946-38-20*	32	-20	1.1/4	31.8	M52x2	38

***** Montować wyłącznie na maszynie Parkrimp 2.
Końcówki do węży są w wersji standardowej dostarczane z uszczelką pierścieniową z kauczuku nitrylowego (NBR) odpornego na działanie ozonu. Temperatura pracy od -30°C do +105°C. Na żądanie dostępne końcówki do węży z uszczelkami pierścieniowymi z materiałów specjalnych (Viton, kauczuk EPDM).

0C - Końcówka kątowa obracalna 45° z gwintem wewnętrznym metrycznym i stożkiem 24° - Szereg do dużych obciążeń, z uszczelką pierścieniową O-Ring

61 Parker DirectLink

Nr katalogowy	Średnica wewnętrzna węża DN	Wielkość	cale	mm	Gwint Metryczny	Średnica zewnętrzna rury mm
10C46-6-4	6	-04	1/4	6.3	M14x1.5	6
10C46-8-4	6	-04	1/4	6.3	M16x1.5	8
10C46-10-4	6	-04	1/4	6.3	M18x1.5	10
10C46-10-5	8	-05	5/16	7.9	M18x1.5	10
10C46-12-5	8	-05	5/16	7.9	M20x1.5	12
10C46-10-6	10	-06	3/8	9.5	M18x1.5	10
10C46-12-6	10	-06	3/8	9.5	M20x1.5	12
10C46-14-6	10	-06	3/8	9.5	M22x1.5	14
10C46-14-8	12	-08	1/2	12.7	M22x1.5	14
10C46-16-8	12	-08	1/2	12.7	M24x1.5	16
10C46-16-10	16	-10	5/8	15.9	M24x1.5	16
10C46-20-10	16	-10	5/8	15.9	M30x2	20
10C46-20-12	20	-12	3/4	19.1	M30x2	20
10C46-25-12	20	-12	3/4	19.1	M36x2	25
10C46-30-12	20	-12	3/4	19.1	M42x2	30
10C46-25-16	25	-16	1	25.4	M36x2	25
10C46-30-16	25	-16	1	25.4	M42x2	30
10C46-38-20*	32	-20	1.1/4	31.8	M52x2	38

***** Montować wyłącznie na maszynie Parkrimp 2.
Końcówki do węży są w wersji standardowej dostarczane z uszczelką pierścieniową z kauczuku nitrylowego (NBR) odpornego na działanie ozonu. Temperatura pracy od -30°C do +105°C. Na żądanie dostępne końcówki do węży z uszczelkami pierścieniowymi z materiałów specjalnych (Viton, kauczuk EPDM).

1C - Końcówka kątowa obracalna 90° z wewnętrznym gwintem metrycznym, stożkiem 24° i uszczelką pierścieniową O-Ring - Szereg do dużych obciążeń

61 Parker Direct Link

Nr katalogowy	Średnica wewnętrzna węża DN	Wielkość cale	mm	Gwint Metryczny	Średnica zewnętrzna rury mm
11C46-6-4	6	-04	1/4	6.3	M14x1.5	6
11C46-8-4	6	-04	1/4	6.3	M16x1.5	8
11C46-10-4	6	-04	1/4	6.3	M18x1.5	10
11C46-12-4	6	-04	1/4	6.3	M20x1.5	12
11C46-10-5	8	-05	5/16	7.9	M18x1.5	10
11C46-12-5	8	-05	5/16	7.9	M20x1.5	12
11C46-10-6	10	-06	3/8	9.5	M18x1.5	10
11C46-12-6	10	-06	3/8	9.5	M20x1.5	12
11C46-14-6	10	-06	3/8	9.5	M22x1.5	14
11C46-14-8	12	-08	1/2	12.7	M22x1.5	14
11C46-16-8	12	-08	1/2	12.7	M24x1.5	16
11C46-20-8	12	-08	1/2	12.7	M30x2	20
11C46-16-10	16	-10	5/8	15.9	M24x1.5	16
11C46-20-10	16	-10	5/8	15.9	M30x2	20
11C46-20-12	20	-12	3/4	19.1	M30x2	20
11C46-25-10	16	-10	5/8	15.9	M36x2	25
11C46-25-12	20	-12	3/4	19.1	M36x2	25
11C46-30-12	20	-12	3/4	19.1	M42x2	30
11C46-25-16	25	-16	1	25.4	M36x2	25
11C46-30-16	25	-16	1	25.4	M42x2	30
11C46-38-20*	32	-20	1.1/4	31.8	M52x2	38

***** Montować wyłącznie na maszynie Parkrimp 2.
Końcówki do węży są w wersji standardowej dostarczane z uszczelką pierścieniową z kauczuku nitrylowego (NBR) odpornego na działanie ozonu. Temperatura pracy od -30°C do +105°C. Na żądanie dostępne końcówki do węży z uszczelkami pierścieniowymi z materiałów specjalnych (Viton, kauczuk EPDM).

D2 - Końcówka prosta z zewnętrznym gwintem metrycznym i stożkiem 24° - Szereg do dużych obciążeń

61 Parker Direct Link

Nr katalogowy	Średnica wewnętrzna węża DN	Wielkość cale	mm	Gwint Metryczny	Średnica zewnętrzna rury mm
1D246-6-4	6	-04	1/4	6.3	M14x1.5	6
1D246-8-4	6	-04	1/4	6.3	M16x1.5	8
1D246-10-4	6	-04	1/4	6.3	M18x1.5	10
1D246-12-4	6	-04	1/4	6.3	M20x1.5	12
1D246-10-5	8	-05	5/16	7.9	M18x1.5	10
1D246-12-5	8	-05	5/16	7.9	M20x1.5	12
1D246-14-5	8	-05	5/16	7.9	M22x1.5	14
1D246-16-5	8	-05	5/16	7.9	M24x1.5	16
1D246-10-6	10	-06	3/8	9.5	M18x1.5	10
1D246-12-6	10	-06	3/8	9.5	M20x1.5	12
1D246-14-6	10	-06	3/8	9.5	M22x1.5	14
1D246-12-8	12	-08	1/2	12.7	M20x1.5	12
1D246-16-8	12	-08	1/2	12.7	M24x1.5	16
1D246-16-10	16	-10	5/8	15.9	M24x1.5	16
1D246-20-10	16	-10	5/8	15.9	M30x2	20
1D246-20-12	20	-12	3/4	19.1	M30x2	20
1D246-25-12	20	-12	3/4	19.1	M36x2	25
1D246-25-16	25	-16	1	25.4	M36x2	25
1D246-30-16	25	-16	1	25.4	M42x2	30
1D246-38-20	32	-20	1.1/4	31.8	M52x2	38

92 - Końcówka obracalna prosta z wewnętrznym gwintem rurowym BSPP i stożkiem 60°

61 Parker Direct Link

Nr katalogowy	Średnica wewnętrzna węża				Gwint
	DN	Wielkość	cale	mm	BSP
19246-2-4	6	-04	1/4	6.3	1/8x28
19246-4-4	6	-04	1/4	6.3	1/4x19
19246-6-4	6	-04	1/4	6.3	3/8x19
19246-8-4	6	-04	1/4	6.3	1/2x14
19246-4-5	8	-05	5/16	7.9	1/4x19
19246-6-5	8	-05	5/16	7.9	3/8x19
19246-4-6	10	-06	3/8	9.5	1/4x19
19246-6-6	10	-06	3/8	9.5	3/8x19
19246-8-6	10	-06	3/8	9.5	1/2x14
19246-6-8	12	-08	1/2	12.7	3/8x19
19246-8-8	12	-08	1/2	12.7	1/2x14
19246-10-8	12	-08	1/2	12.7	5/8x14
19246-12-8	12	-08	1/2	12.7	3/4x14
19246-10-10	16	-10	5/8	15.9	5/8x14
19246-12-10	16	-10	5/8	15.9	3/4x14
19246-8-12	20	-12	3/4	19.1	1/2x14
19246-10-12	20	-12	3/4	19.1	5/8x14
19246-12-12	20	-12	3/4	19.1	3/4x14
19246-16-12	20	-12	3/4	19.1	1x11
19246-16-16	25	-16	1	25.4	1x11
19246-20-20	32	-20	1.1/4	31.8	1.1/4x11

B1 - Końcówka kątowa obracalna 45° z wewnętrznym gwintem rurowym BSPP i stożkiem 60°

61 Parker Direct Link

Nr katalogowy	Średnica wewnętrzna węża				Gwint
	DN	Wielkość	cale	mm	BSP
1B146-4-4	6	-04	1/4	6.3	1/4x19
1B146-6-4	6	-04	1/4	6.3	3/8x19
1B146-6-5	8	-05	5/16	7.9	3/8x19
1B146-6-6	10	-06	3/8	9.5	3/8x19
1B146-8-6	10	-06	3/8	9.5	1/2x14
1B146-6-8	12	-08	1/2	12.7	3/8x19
1B146-8-8	12	-08	1/2	12.7	1/2x14
1B146-10-8	12	-08	1/2	12.7	5/8x14
1B146-10-10	16	-10	5/8	15.9	5/8x14
1B146-12-10	16	-10	5/8	15.9	3/4x14
1B146-12-12	20	-12	3/4	19.1	3/4x14
1B146-16-12	20	-12	3/4	19.1	1x11
1B146-16-16	25	-16	1	25.4	1x11

B2 - Końcówka kątowa obracalna 90° z wewnętrznym gwintem rurowym BSPP i stożkiem 60°

61 Parker Direct Link

Nr katalogowy	Średnica wewnętrzna węża				Gwint
	DN	Wielkość	cale	mm	BSP
1B246-2-4	6	-04	1/4	6.3	1/8x28
1B246-4-4	6	-04	1/4	6.3	1/4x19
1B246-6-4	6	-04	1/4	6.3	3/8x19
1B246-6-5	8	-05	5/16	7.9	3/8x19
1B246-6-6	10	-06	3/8	9.5	3/8x19
1B246-8-6	10	-06	3/8	9.5	1/2x14
1B246-6-8	12	-08	1/2	12.7	3/8x19
1B246-8-8	12	-08	1/2	12.7	1/2x14
1B246-10-8	12	-08	1/2	12.7	5/8x14
1B246-10-10	16	-10	5/8	15.9	5/8x14
1B246-12-10	16	-10	5/8	15.9	3/4x14
1B246-12-12	20	-12	3/4	19.1	3/4x14
1B246-16-12	20	-12	3/4	19.1	1x11
1B246-16-16	25	-16	1	25.4	1x11

ParkerStore FIRTECH HYDRAULIKA SIŁOWA, PNEUMATYKA, FILTRACJA

B4 - Końcówka kątowa obracalna 90° typu „bloczek", z gwintem rurowym wewnętrznym BSPP i stożkiem 60°

61 Parker Direct Link

Nr katalogowy	Średnica wewnętrzna węża DN	Wielkość	cale	mm	Gwint BSP
1B446-4-4	6	-04	1/4	6.3	1/4x19
1B446-6-4	6	-04	1/4	6.3	3/8x19
1B446-6-6	10	-06	3/8	9.5	3/8x19
1B446-8-6	10	-06	3/8	9.5	1/2x14
1B446-8-8	12	-08	1/2	12.7	1/2x14
1B446-10-10	16	-10	5/8	15.9	5/8x14
1B446-12-10	16	-10	5/8	15.9	3/4x14
1B446-12-12	20	-12	3/4	19.1	3/4x14
1B446-16-16	25	-16	1	25.4	1x11

Na żądanie dostępna wersja krótka (zakuwanie tylko na uniwersalnych urządzeniach do obciskania).

B5 - Końcówka obracalna prosta z gwintem rurowym wewnętrznym BSPP (gniazdo płaskie)

61 Parker Direct Link

Nr katalogowy	Średnica wewnętrzna węża DN	Wielkość	cale	mm	Gwint BSP
1B546-4-4	6	-04	1/4	6.3	1/4x19
1B546-4-5	8	-05	5/16	7.9	1/4x19
1B546-6-5	8	-05	5/16	7.9	3/8x19
1B546-6-6	10	-06	3/8	9.5	3/8x19
1B546-8-6	10	-06	3/8	9.5	1/2x14
1B546-8-8	12	-08	1/2	12.7	1/2x14
1B546-12-8	12	-08	1/2	12.7	3/4x14
1B546-12-10	16	-10	5/8	15.9	3/4x14
1B546-12-12	20	-12	3/4	19.1	3/4x14
1B546-16-16	25	-16	1	25.4	1x11

EA - Końcówka obracalna prosta z gwintem wewnętrznym BSPP, stożkiem 60° i uszczelką pierścieniową O-Ring

61 Parker Direct Link

Nr katalogowy	Średnica wewnętrzna węża DN	Wielkość	cale	mm	Gwint BSP
1EA46-4-4	6	-04	1/4	6.3	1/4x19
1EA46-6-4	6	-04	1/4	6.3	3/8x19
1EA46-6-6	10	-06	3/8	9.5	3/8x19
1EA46-8-6	10	-06	3/8	9.5	1/2x14
1EA46-8-8	12	-08	1/2	12.7	1/2x14
1EA46-10-10	16	-10	5/8	15.9	5/8x14
1EA46-12-10	16	-10	5/8	15.9	3/4x14
1EA46-12-12	20	-12	3/4	19.1	3/4x14
1EA46-16-12	20	-12	3/4	19.1	1x11
1EA46-16-16	25	-16	1	25.4	1x11

Końcówki do węży w wersji standardowej są dostarczane z uszczelką pierścieniową z kauczuku nitrylowego (NBR) odpornego na działanie ozonu. Temperatura pracy od -30°C do +105°C.
Na żądanie dostępne końcówki do węży z uszczelkami pierścieniowymi z materiałów specjalnych (Viton, kauczuk EPDM).

EB - Końcówka kątowa obracalna 45° z gwintem wewnętrznym BSPP, stożkiem 60° i uszczelką pierścieniową O-Ring

61 Parker DirectLink

Nr katalogowy	Średnica wewnętrzna węża				Gwint
	DN	Wielkość	cale	mm	BSP
1EB46-4-4	6	-04	1/4	6.3	1/4x19
1EB46-6-6	10	-06	3/8	9.5	3/8x19
1EB46-8-8	12	-08	1/2	12.7	1/2x14
1EB46-12-10	16	-10	5/8	15.9	3/4x14
1EB46-12-12	20	-12	3/4	19.1	3/4x14
1EB46-16-16	25	-16	1	25.4	1x11

Końcówki do węży w wersji standardowej są dostarczane z uszczelką pierścieniową z kauczuku nitrylowego (NBR) odpornego na działanie ozonu. Temperatura pracy od -30°C do +105°C.
Na żądanie dostępne końcówki do węży z uszczelkami pierścieniowymi z materiałów specjalnych (Viton, kauczuk EPDM).

EC - Końcówka kątowa obracalna 90° z gwintem wewnętrznym BSPP, stożkiem 60° i uszczelką pierścieniową O-Ring

61 Parker DirectLink

Nr katalogowy	Średnica wewnętrzna węża				Gwint
	DN	Wielkość	cale	mm	BSP
1EC46-4-4	6	-04	1/4	6.3	1/4x19
1EC46-6-4	6	-04	1/4	6.3	3/8x19
1EC46-6-6	10	-06	3/8	9.5	3/8x19
1EC46-8-6	10	-06	3/8	9.5	1/2x14
1EC46-8-8	12	-08	1/2	12.7	1/2x14
1EC46-10-8	12	-08	1/2	12.7	5/8x14
1EC46-10-10	16	-10	5/8	15.9	5/8x14
1EC46-12-10	16	-10	5/8	15.9	3/4x14
1EC46-12-12	20	-12	3/4	19.1	3/4x14
1EC46-16-12	20	-12	3/4	19.1	1x11
1EC46-16-16	25	-16	1	25.4	1x11

Końcówki do węży w wersji standardowej są dostarczane z uszczelką pierścieniową z kauczuku nitrylowego (NBR) odpornego na działanie ozonu. Temperatura pracy od -30°C do +105°C.
Na żądanie dostępne końcówki do węży z uszczelkami pierścieniowymi z materiałów specjalnych (Viton, kauczuk EPDM).

D9 - Końcówka prosta z gwintem rurowym zewnętrznym BSPP i stożkiem 60°

61 Parker DirectLink

Nr katalogowy	Średnica wewnętrzna węża				Gwint
	DN	Wielkość	cale	mm	BSPP
1D946-2-4	6	-04	1/4	6.3	1/8x28
1D946-4-4	6	-04	1/4	6.3	1/4x19
1D946-6-4	6	-04	1/4	6.3	3/8x19
1D946-8-4	6	-04	1/4	6.3	1/2x14
1D946-4-5	8	-05	5/16	7.9	1/4x19
1D946-6-5	8	-05	5/16	7.9	3/8x19
1D946-4-6	10	-06	3/8	9.5	1/4x19
1D946-6-6	10	-06	3/8	9.5	3/8x19
1D946-8-6	10	-06	3/8	9.5	1/2x14
1D946-6-8	12	-08	1/2	12.7	3/8x19
1D946-8-8	12	-08	1/2	12.7	1/2x14
1D946-10-8	12	-08	1/2	12.7	5/8x14
1D946-8-10	16	-10	5/8	15.9	1/2x14
1D946-10-10	16	-10	5/8	15.9	5/8x14
1D946-12-10	16	-10	5/8	15.9	3/4x14
1D946-12-12	20	-12	3/4	19.1	3/4x14
1D946-16-12	20	-12	3/4	19.1	1x11
1D946-16-16	25	-16	1	25.4	1x11

91 - Końcówka prosta sztywna z gwintem zewnętrznym rurowym BSPT

61 Parker Direct Link

Nr katalogowy	Średnica wewnętrzna węża				Gwint
	DN	Wielkość	cale	mm	BSPT
19146-4-4	6	-04	1/4	6.3	1/4x19
19146-6-4	6	-04	1/4	6.3	3/8x19
19146-4-5	8	-05	5/16	7.9	1/4x19
19146-6-5	8	-05	5/16	7.9	3/8x19
19146-4-6	10	-06	3/8	9.5	1/4x19
19146-6-6	10	-06	3/8	9.5	3/8x19
19146-8-6	10	-06	3/8	9.5	1/2x14
19146-8-8	12	-08	1/2	12.7	1/2x14
19146-12-10	16	-10	5/8	15.9	3/4x14
19146-12-12	20	-12	3/4	19.1	3/4x14
19146-16-16	25	-16	1	25.4	1x11

03 - Końcówka prosta sztywna z gwintem zewnętrznym i stożkiem JIC 37°

61 Parker DirectLink

Nr katalogowy	Średnica wewnętrzna węża				Gwint
	DN	Wielkość	cale	mm	UNF
10346-4-4	6	-04	1/4	6.3	7/16x20
10346-5-4	6	-04	1/4	6.3	1/2x20
10346-6-4	6	-04	1/4	6.3	9/16x18
10346-5-5	8	-05	5/16	7.9	1/2x20
10346-6-5	8	-05	5/16	7.9	9/16x18
10346-8-5	8	-05	5/16	7.9	3/4x16
10346-4-6	10	-06	3/8	9.5	7/16x20
10346-5-6	10	-06	3/8	9.5	1/2x20
10346-6-6	10	-06	3/8	9.5	9/16x18
10346-8-6	10	-06	3/8	9.5	3/4x16
10346-10-6	10	-06	3/8	9.5	7/8x14
10346-8-8	12	-08	1/2	12.7	3/4x16
10346-10-8	12	-08	1/2	12.7	7/8x14
10346-12-8	12	-08	1/2	12.7	1.1/16x12
10346-8-10	16	-10	5/8	15.9	3/4x16
10346-10-10	16	-10	5/8	15.9	7/8x14
10346-12-10	16	-10	5/8	15.9	1.1/16x12
10346-12-12	20	-12	3/4	19.1	1.1/16x12
10346-14-12	20	-12	3/4	19.1	1.3/16x12
10346-16-12	20	-12	3/4	19.1	1.5/16x12
10346-16-16	25	-16	1	25.4	1.5/16x12
10346-20-16	25	-16	1	25.4	1.5/8x12

06/68 - Końcówka obracalna prosta z gwintem wewnętrznym i stożkiem JIC 37° / SAE 45° (Podwójny kielich) - ISO 12151-5-SWS-DKJ

61 Parker DirectLink

Nr katalogowy	Średnica wewnętrzna węża				Gwint
	DN	Wielkość	cale	mm	UNF
16846-4-4	6	-04	1/4	6.3	7/16x20
16846-5-4	6	-04	1/4	6.3	1/2x20
10646-6-4	6	-04	1/4	6.3	9/16x18
10646-6-5	8	-05	5/16	7.9	9/16x18
16846-8-5	8	-05	5/16	7.9	3/4x16
16846-4-6	10	-06	3/8	9.5	7/16x20
16846-5-6	10	-06	3/8	9.5	1/2x20
10646-6-6	10	-06	3/8	9.5	9/16x18
16846-8-6	10	-06	3/8	9.5	3/4x16
16846-10-6	10	-06	3/8	9.5	7/8x14
10646-6-8	12	-08	1/2	12.7	9/16x18
16846-8-8	12	-08	1/2	12.7	3/4x16
16846-10-8	12	-08	1/2	12.7	7/8x14
10646-12-8	12	-08	1/2	12.7	1.1/16x12
16846-8-10	16	-10	5/8	15.9	3/4x16
16846-10-10	16	-10	5/8	15.9	7/8x14
10646-12-10	16	-10	5/8	15.9	1.1/16x12
16846-8-12	20	-12	3/4	19.1	3/4x16
16846-10-12	20	-12	3/4	19.1	7/8x14
10646-12-12	20	-12	3/4	19.1	1.1/16x12
10646-14-12	20	-12	3/4	19.1	1.3/16x12
10646-16-12	20	-12	3/4	19.1	1.5/16x12
10646-12-16	25	-16	1	25.4	1.1/16x12
10646-16-16	25	-16	1	25.4	1.5/16x12
10646-20-16	25	-16	1	25.4	1.5/8x12
10646-20-20	32	-20	1.1/4	31.8	1.5/8x12

ParkerStore
FIRTECH
HYDRAULIKA SIŁOWA, PNEUMATYKA, FILTRACJA

37/3V - Końcówka kątowa obracalna 45° z gwintem wewnętrznym i stożkiem wewnętrznym JIC 37° / SAE (podwójny kielich)

61 Parker Direct Link

Nr katalogowy	Średnica wewnętrzna węża DN	Wielkość	cale	mm	Gwint UNF
13V46-4-4	6	-04	1/4	6.3	7/16x20
13V46-5-4	6	-04	1/4	6.3	1/2x20
13746-6-4	6	-04	1/4	6.3	9/16x18
13V46-5-5	8	-05	5/16	7.9	1/2x20
13746-6-5	8	-05	5/16	7.9	9/16x18
13V46-4-6	10	-06	3/8	9.5	7/16x20
13746-6-6	10	-06	3/8	9.5	9/16x18
13V46-8-6	10	-06	3/8	9.5	3/4x16
13V46-10-6	10	-06	3/8	9.5	7/8-14
13V46-8-8	12	-08	1/2	12.7	3/4x16
13V46-10-8	12	-08	1/2	12.7	7/8x14
13V46-10-10	16	-10	5/8	15.9	7/8x14
13746-12-10	16	-10	5/8	15.9	1.1/16x12
13746-12-12	20	-12	3/4	19.1	1.1/16x12
13746-14-12	20	-12	3/4	19.1	1.3/16x12
13746-16-12	20	-12	3/4	19.1	1.5/16x12
13746-12-16	25	-16	1	25.4	1.1/16x12
13746-16-16	25	-16	1	25.4	1.5/16x12
13746-20-16	25	-16	1	25.4	1.5/8x12

39/3W - Końcówka kątowa obracalna 90° z gwintem wewnętrznym i stożkiem wewnętrznym JIC 37° / SAE 45°

61 Parker Direct Link

Nr katalogowy	Średnica wewnętrzna węża DN	Wielkość	cale	mm	Gwint UNF
13W46-4-4	6	-04	1/4	6.3	7/16x20
13W46-5-4	6	-04	1/4	6.3	1/2x20
13946-6-4	6	-04	1/4	6.3	9/16x18
13W46-5-5	8	-05	5/16	7.9	1/2x20
13946-6-5	8	-05	5/16	7.9	9/16x18
13W46-4-6	10	-06	3/8	9.5	7/16x20
13946-6-6	10	-06	3/8	9.5	9/16x18
13W46-8-6	10	-06	3/8	9.5	3/4x16
13W46-10-6	10	-06	3/8	9.5	7/8x14
13946-6-8	12	-08	1/2	12.7	9/16x18
13W46-8-8	12	-08	1/2	12.7	3/4x16
13W46-10-8	12	-08	1/2	12.7	7/8x14
13W46-10-10	16	-10	5/8	15.9	7/8x14
13946-12-10	16	-10	5/8	15.9	1.1/16x12
13946-12-12	20	-12	3/4	19.1	1.1/16x12
13946-14-12	20	-12	3/4	19.1	1.3/16x12
13946-16-12	20	-12	3/4	19.1	1.5/16x12
13946-12-16	25	-16	1	25.4	1.1/16x12
13946-16-16	25	-16	1	25.4	1.5/16x12
13946-20-16	25	-16	1	25.4	1.5/8x12

L9 - Końcówka kątowa obracalna 90° ze stożkiem wewnętrznym JIC 37°, o średniej długości ramienia

61 Parker Direct Link

Nr katalogowy	Średnica wewnętrzna węża DN	Wielkość	cale	mm	Gwint UNF
1L946-8-6	10	-06	3/8	9.5	3/4x16
1L946-10-8	12	-08	1/2	12.7	7/8x14
1L946-12-12	20	-12	3/4	19.1	1.1/16x12
1L946-16-16	25	-16	1	25.4	1.5/16x12

ParkerStore
FIRTECH
HYDRAULIKA SIŁOWA, PNEUMATYKA, FILTRACJA

3Y/41 - Końcówka kątowa obracalna 90° z gwintem wewnętrznym i stożkiem wewnętrznym JIC 37° / 45° - Długa

61 Parker DirectLink

Nr katalogowy	Średnica wewnętrzna węża				Gwint
	DN	Wielkość	cale	mm	UNF
13Y46-4-4	6	-04	1/4	6.3	7/16x20
14146-6-4	6	-04	1/4	6.3	9/16x18
14146-6-6	10	-06	3/8	9.5	9/16x18
13Y46-8-6	10	-06	3/8	9.5	3/4x16
13Y46-8-8	12	-08	1/2	12.7	3/4x16
13Y46-10-8	12	-08	1/2	12.7	7/8x14
13Y46-10-10	16	-10	5/8	15.9	7/8x14
14146-12-12	20	-12	3/4	19.1	1.1/16x12

JC - Końcówka obracalna prosta ORFS z gwintem wewnętrznym - Krótka

61 Parker DirectLink

Nr katalogowy	Średnica wewnętrzna węża				Gwint
	DN	Wielkość	cale	mm	UNF
1JC46-4-4	6	-04	1/4	6.3	9/16x18
1JC46-6-4	6	-04	1/4	6.3	11/16x16
1JC46-8-4	6	-04	1/4	6.3	13/16x16
1JC46-6-5	8	-05	5/16	7.9	11/16x16
1JC46-4-6	10	-06	3/8	9.5	9/16x18
1JC46-6-6	10	-06	3/8	9.5	11/16x16
1JC46-8-6	10	-06	3/8	9.5	13/16x16
1JC46-6-8	12	-08	1/2	12.7	11/16x16
1JC46-8-8	12	-08	1/2	12.7	13/16x16
1JC46-10-8	12	-08	1/2	12.7	1x14
1JC46-12-8	12	-08	1/2	12.7	1.3/16x12
1JC46-8-10	16	-10	5/8	15.9	13/16x16
1JC46-10-10	16	-10	5/8	15.9	1x14
1JC46-12-10	16	-10	5/8	15.9	1.3/16x12
1JC46-10-12	20	-12	3/4	19.1	1x14
1JC46-12-12	20	-12	3/4	19.1	1.3/16x12
1JC46-16-12	20	-12	3/4	19.1	1.7/16x12
1JC46-12-16	25	-16	1	25.4	1.3/16x12
1JC46-16-16	25	-16	1	25.4	1.7/16x12
1JC46-20-16	25	-16	1	25.4	1.11/16x12

JS - Końcówka obracalna ORFS z gwintem wewnętrznym - Długa

61 Parker DirectLink

Nr katalogowy	Średnica wewnętrzna węża				Gwint
	DN	Wielkość	cale	mm	UNF
1JS46-4-4	6	-04	1/4	6.3	9/16x18
1JS46-6-4	6	-04	1/4	6.3	11/16x16
1JS46-6-5	8	-05	5/16	7.9	11/16x16
1JS46-4-6	10	-06	3/8	9.5	9/16x18
1JS46-6-6	10	-06	3/8	9.5	11/16x16
1JS46-8-6	10	-06	3/8	9.5	13/16x16
1JS46-6-8	12	-08	1/2	12.7	11/16x16
1JS46-8-8	12	-08	1/2	12.7	13/16x16
1JS46-10-8	12	-08	1/2	12.7	1x14
1JS46-8-10	16	-10	5/8	15.9	13/16x16
1JS46-10-10	16	-10	5/8	15.9	1x14
1JS46-12-10	16	-10	5/8	15.9	1.3/16x12
1JS46-10-12	20	-12	3/4	19.1	1x14
1JS46-12-12	20	-12	3/4	19.1	1.3/16x12
1JS46-16-12	20	-12	3/4	19.1	1.7/16x12
1JS46-16-16	25	-16	1	25.4	1.7/16x12

JM - Końcówka ORFS z gwintem zewnętrznym - ISO 12151-1-S - SAE J516

61 Parker DirectLink

Nr katalogowy	Średnica wewnętrzna węża				Gwint
	DN	Wielkość	cale	mm	UNF
1JM46-4-4	6	-04	1/4	6.3	9/16x18
1JM46-6-4	6	-04	1/4	6.3	11/16x16
1JM46-6-5	8	-05	5/16	7.9	11/16x16
1JM46-6-6	10	-06	3/8	9.5	11/16x16
1JM46-8-6	10	-06	3/8	9.5	13/16x16
1JM46-8-8	12	-08	1/2	12.7	13/16x16
1JM46-10-8	12	-08	1/2	12.7	1x14
1JM46-10-10	16	-10	5/8	15.9	1x14
1JM46-12-10	16	-10	5/8	15.9	1.3/16x12
1JM46-12-12	20	-12	3/4	19.1	1.3/16x12
1JM46-16-12	20	-12	3/4	19.1	1.7/16x12
1JM46-16-16	25	-16	1	25.4	1.7/16x12
1JM46-20-16	25	-16	1	25.4	1.11/16x12

Dobór uszczelki O-Ring: patrz strona 11-8.

J1 - Końcówka kątowa obracalna ORFS 90° z gwintem wewnętrznym - Ramię długie

61 Parker DirectLink

Nr katalogowy	Średnica wewnętrzna węża				Gwint
	DN	Wielkość	cale	mm	UNF
1J146-4-4	6	-04	1/4	6.3	9/16x18
1J146-6-4	6	-04	1/4	6.3	11/16x16
1J146-6-6	10	-06	3/8	9.5	11/16x16
1J146-8-6	10	-06	3/8	9.5	13/16x16
1J146-8-8	12	-08	1/2	12.7	13/16x16
1J146-10-8	12	-08	1/2	12.7	1x14
1J146-10-10	16	-10	5/8	15.9	1x14
1J146-12-12	20	-12	3/4	19.1	1.3/16x12
1J146-16-16	25	-16	1	25.4	1.7/16x12

J5 - Końcówka kątowa obracalna ORFS 90° z gwintem wewnętrznym - Ramię średniej długości

61 Parker DirectLink

Nr katalogowy	Średnica wewnętrzna węża				Gwint
	DN	Wielkość	cale	mm	UNF
1J546-4-4	6	-04	1/4	6.3	9/16x18
1J546-6-4	6	-04	1/4	6.3	11/16x16
1J546-6-6	10	-06	3/8	9.5	11/16x16
1J546-8-6	10	-06	3/8	9.5	13/16x16
1J546-8-8	12	-08	1/2	12.7	13/16x16
1J546-10-10	16	-10	5/8	15.9	1x14
1J546-12-12	20	-12	3/4	19.1	1.3/16x12
1J546-16-16	25	-16	1	25.4	1.7/16x12

ParkerStore
FIRTECH
HYDRAULIKA SIŁOWA, PNEUMATYKA, FILTRACJA

J7 - Końcówka kątowa obracalna ORFS 45° z gwintem wewnętrznym

61 Parker DirectLink

Nr katalogowy	Średnica wewnętrzna węża DN	Wielkość	cale	mm	Gwint UNF
1J746-4-4	6	-04	1/4	6.3	9/16x18
1J746-6-4	6	-04	1/4	6.3	11/16x16
1J746-6-5	8	-05	5/16	7.9	11/16x16
1J746-6-6	10	-06	3/8	9.5	11/16x16
1J746-8-6	10	-06	3/8	9.5	13/16x16
1J746-6-8	12	-08	1/2	12.7	11/16x16
1J746-8-8	12	-08	1/2	12.7	13/16x16
1J746-10-8	12	-08	1/2	12.7	1x14
1J746-12-8	12	-08	1/2	12.7	1.3/16x12
1J746-10-10	16	-10	5/8	15.9	1x14
1J746-12-10	16	-10	5/8	15.9	1.3/16x12
1J746-10-12	20	-12	3/4	19.1	1x14
1J746-12-12	20	-12	3/4	19.1	1.3/16x12
1J746-16-12	20	-12	3/4	19.1	1.7/16x12
1J746-16-16	25	-16	1	25.4	1.7/16x12

J9 - Końcówka kątowa obracalna ORFS 90° z gwintem wewnętrznym - Ramię krótkie

61 Parker DirectLink

Nr katalogowy	Średnica wewnętrzna węża DN	Wielkość	cale	mm	Gwint UNF
1J946-4-4	6	-04	1/4	6.3	9/16x18
1J946-6-4	6	-04	1/4	6.3	11/16x16
1J946-8-4	6	-04	1/4	6.3	13/16x16
1J946-6-5	8	-05	5/16	7.9	11/16x16
1J946-4-6	10	-06	3/8	9.5	9/16x18
1J946-6-6	10	-06	3/8	9.5	11/16x16
1J946-8-6	10	-06	3/8	9.5	13/16x16
1J946-6-8	12	-08	1/2	12.7	11/16x16
1J946-8-8	12	-08	1/2	12.7	13/16x16
1J946-10-8	12	-08	1/2	12.7	1x14
1J946-12-8	12	-08	1/2	12.7	1.3/16x12
1J946-10-10	16	-10	5/8	15.9	1x14
1J946-12-10	16	-10	5/8	15.9	1.3/16x12
1J946-10-12	20	-12	3/4	19.1	1x14
1J946-12-12	20	-12	3/4	19.1	1.3/16x12
1J946-16-12	20	-12	3/4	19.1	1.7/16x12
1J946-12-16	25	-16	1	25.4	1.3/16x12
1J946-16-16	25	-16	1	25.4	1.7/16x12
1J946-20-16	25	-16	1	25.4	1.11/16x12

15 - Końcówka kołnierzowa prosta - SAE kod 61 - 3000 psi

61 Parker DirectLink

Nr katalogowy	Średnica wewnętrzna węża				Wielkość kołnierza
	DN	Wielkość	cale	mm	cale
11546-8-8	12	-08	1/2	12.7	1/2
11546-12-8	12	-08	1/2	12.7	3/4
11546-12-10	16	-10	5/8	15.9	3/4
11546-12-12	20	-12	3/4	19.1	3/4
11546-16-12	20	-12	3/4	19.1	1
11546-20-12	20	-12	3/4	19.1	1.1/4
11546-16-16	25	-16	1	25.4	1
11546-20-16	25	-16	1	25.4	1.1/4
11546-24-16	25	-16	1	25.4	1.1/2

Dobór uszczelki O-Ring: patrz strona 11-8.

17 - Końcówka kątowa kołnierzowa 45° - SAE kod 61 - 3000 psi

61 Parker DirectLink

Nr katalogowy	Średnica wewnętrzna węża				Wielkość kołnierza
	DN	Wielkość	cale	mm	cale
11746-8-8	12	-08	1/2	12.7	1/2
11746-12-8	12	-08	1/2	12.7	3/4
11746-12-10	16	-10	5/8	15.9	3/4
11746-12-12	20	-12	3/4	19.1	3/4
11746-16-12	20	-12	3/4	19.1	1
11746-20-12	20	-12	3/4	19.1	1.1/4
11746-16-16	25	-16	1	25.4	1
11746-20-16	25	-16	1	25.4	1.1/4

Dobór uszczelki O-Ring: patrz strona 11-8.

19 - Końcówka kątowa kołnierzowa 90° - SAE kod 61 - 3000 psi

61 Parker DirectLink

Nr katalogowy	Średnica wewnętrzna węża				Wielkość kołnierza
	DN	Wielkość	cale	mm	cale
11946-8-8	12	-08	1/2	12.7	1/2
11946-12-8	12	-08	1/2	12.7	3/4
11946-12-10	16	-10	5/8	15.9	3/4
11946-16-10	16	-10	5/8	15.9	1
11946-12-12	20	-12	3/4	19.1	3/4
11946-16-12	20	-12	3/4	19.1	1
11946-20-12	20	-12	3/4	19.1	1.1/4
11946-24-12	20	-12	3/4	19.1	1.1/2
11946-12-16	25	-16	1	25.4	3/4
11946-16-16	25	-16	1	25.4	1
11946-20-16	25	-16	1	25.4	1.1/4
11946-24-16	25	-16	1	25.4	1.1/2

Dobór uszczelki O-Ring: patrz strona 11-8.

6F - Końcówka kątowa 45° z kołnierzem SAE - Szereg do dużych obciążeń - 6000 psi

61 Parker DirectLink

Nr katalogowy	Średnica wewnętrzna węża				Wielkość kołnierza
	DN	Wielkość	cale	mm	cale
16A46-12-12	20	-12	3/4	19.1	3/4
16A46-8-16	25	-16	1	25.4	1/2
16A46-16-16	25	-16	1	25.4	1

Dobór uszczelki O-Ring: patrz strona 11-8.

6F - Końcówka kątowa 45° z kołnierzem SAE - Szereg do dużych obciążeń - 6000 psi

61 Parker DirectLink

Nr katalogowy	Średnica wewnętrzna węża				Wielkość kołnierza
	DN	Wielkość	cale	mm	cale
16F46-8-10	16	-10	5/8	15.9	1/2
16F46-12-10	16	-10	5/8	15.9	3/4
16F46-12-12	20	-12	3/4	19.1	3/4
16F46-12-16	25	-16	1	25.4	3/4
16F46-16-16	25	-16	1	25.4	1

Dobór uszczelki O-Ring: patrz strona 11-8.

6N - Końcówka kątowa kołnierzowa 90° - SAE kod 62 - 6000 psi

61 Parker DirectLink

Nr katalogowy	Średnica wewnętrzna węża				Wielkość kołnierza
	DN	Wielkość	cale	mm	cale
16N46-8-8	12	-08	1/2	12.7	1/2
16N46-12-10	16	-10	5/8	15.9	3/4
16N46-8-12	20	-12	3/4	19.1	1/2
16N46-12-12	20	-12	3/4	19.1	3/4
16N46-16-12	20	-12	3/4	19.1	1
16N46-12-16	25	-16	1	25.4	3/4
16N46-16-16	25	-16	1	25.4	1

Dobór uszczelki O-Ring: patrz strona 11-8.

01 - Końcówka prosta sztywna z gwintem zewnętrznym rurowym NPTF

61 Parker DirectLink

Nr katalogowy	Średnica wewnętrzna węża				Gwint
	DN	Wielkość	cale	mm	NPTF
10146-2-4	6	-04	1/4	6.3	1/8x27
10146-4-4	6	-04	1/4	6.3	1/4x18
10146-6-4	6	-04	1/4	6.3	3/8x18
10146-4-5	8	-05	5/16	7.9	1/4x18
10146-6-5	8	-05	5/16	7.9	3/8x18
10146-4-6	10	-06	3/8	9.5	1/4x18
10146-6-6	10	-06	3/8	9.5	3/8x18
10146-8-6	10	-06	3/8	9.5	1/2x14
10146-6-8	12	-08	1/2	12.7	3/8x18
10146-8-8	12	-08	1/2	12.7	1/2x14
10146-8-10	16	-10	5/8	15.9	1/2x14
10146-12-10	16	-10	5/8	15.9	3/4x14
10146-12-12	20	-12	3/4	19.1	3/4x14
10146-16-16	25	-16	1	25.4	1x11.1/2
10146-20-20	32	-20	1.1/4	31.8	1.1/4x11.1/2

05 - Końcówka prosta sztywna z gwintem zewnętrznym walcowym SAE i uszczelką pierścieniową O-Ring - ISO 11926 / SAE J516

61 Parker DirectLink

Nr katalogowy	Średnica wewnętrzna węża				Gwint
	DN	Wielkość	cale	mm	UNF
10546-8-6	10	-06	3/8	9.5	3/4x16
10546-8-8	12	-08	1/2	12.7	3/4x16
10546-10-8	12	-08	1/2	12.7	7/8x14

Końcówki ze standardową uszczelką pierścieniową O-Ring można stosować w zakresie temperatur od -30°C do +105°C.

08 - Końcówka obracalna prosta z gwintem wewnętrznym i stożkiem wewnętrznym SAE 45°

61 Parker DirectLink

Nr katalogowy	Średnica wewnętrzna węża				Gwint
	DN	Wielkość	cale	mm	UNF
10846-6-4	6	-04	1/4	6.3	5/8x18
10846-6-6	10	-06	3/8	9.5	5/8x18

F4 - Końcówka obracalna prosta z gwintem wewnętrznym i końcówką kulistą - Szereg francuski do przewodów gazowych

61 Parker DirectLink

Nr katalogowy	Średnica wewnętrzna węża				Gwint
	DN	Wielkość	cale	mm	Metryczny
1F446-13-4	6	-04	1/4	6.3	M20x1.5
1F446-13-5	8	-05	5/16	7.9	M20x1.5
1F446-13-6	10	-06	3/8	9.5	M20x1.5
1F446-17-8	12	-08	1/2	12.7	M24x1.5
1F446-21-10	16	-10	5/8	15.9	M30x1.5
1F446-27-12	20	-12	3/4	19.1	M36x1.5
1F446-33-16*	25	-16	1	25.4	M45x1.5

* Montaż tylko na maszynie Parkrimp 2

49 - Końcówka prosta metryczna banjo - DIN 7642

61 Parker DirectLink

Nr katalogowy	Średnica wewnętrzna węża DN	Wielkośćcale	mm	mm	Banjo Średnica wewnętrzna
14946-10-4	6	-04	1/4	6.3	10
14946-12-4	6	-04	1/4	6.3	12
14946-14-4	6	-04	1/4	6.3	14
14946-14-5	8	-05	5/16	7.9	14
14946-16-5	8	-05	5/16	7.9	16
14946-18-6	10	-06	3/8	9.5	18
14946-22-6	10	-06	3/8	9.5	22
14946-18-8	12	-08	1/2	12.7	18
14946-22-8	12	-08	1/2	12.7	22
14946-22-10	16	-10	5/8	15.9	22
14946-26-12	20	-12	3/4	19.1	26
14946-27-12	20	-12	3/4	19.1	27

MU - Końcówka obracalna prosta z gwintem wewnętrznym metrycznym (kielich JIS 30°)

61 Parker DirectLink

Nr katalogowy	Średnica wewnętrzna węża DN	Wielkość	cale	mm	Gwint Metryczny
1MU46-4-4	6	-04	1/4	6.3	M14x1.5
1MU46-6-4	6	-04	1/4	6.3	M18x1.5
1MU46-6-6	10	-06	3/8	9.5	M18x1.5
1MU46-8-8	12	-08	1/2	12.7	M22x1.5

FU - Końcówka obracalna prosta z gwintem wewnętrznym rurowym BSPP (kielich JIS 30°)

61 Parker DirectLink

Nr katalogowy	Średnica wewnętrzna węża DN	Wielkość	cale	mm	Gwint BSP
1FU46-4-4	6	-04	1/4	6.3	1/4x19
1FU46-4-6	10	-06	3/8	9.5	1/4x19
1FU46-6-6	10	-06	3/8	9.5	3/8x19
1FU46-12-12	20	-12	3/4	19.1	3/4x14
1FU46-16-16	25	-16	1	25.4	1x11

MZ - Końcówka obracalna kątowa 90° z gwintem wewnętrznym metrycznym (kielich 30°)

61 Parker DirectLink

Nr katalogowy	Średnica wewnętrzna węża DN	Wielkość	cale	mm	Gwint Metryczny
1MZ46-4-4	6	-04	1/4	6.3	M14x1.5
1MZ46-6-6	10	-06	3/8	9.5	M18x1.5
1MZ46-8-8	12	-06	1/2	12.7	M22x1.5

GU - Końcówka obracalna prosta z gwintem rurowym wewnętrznym BSPP i stożkiem 60° - JIS

61 Parker DirectLink

Nr katalogowy	Średnica wewnętrzna węża DN	Wielkość	cale	mm	Gwint BSP
1GU46-4-4	6	-04	1/4	6.3	1/4x19
1GU46-6-6	10	-06	3/8	9.5	3/8x19
1GU46-8-8	12	-08	1/2	12.7	1/2x14

UT - Końcówka prosta sztywna z gwintem rurowym BSPT (stożek 60°) - JIS

61 Parker Direct Link

Nr katalogowy	Średnica wewnętrzna węża				Gwint
	DN	Wielkość	cale	mm	BSPT
1UT46-4-4	6	-04	1/4	6.3	1/4x19
1UT46-8-8	12	-08	1/2	12.7	1/2x14

Budowa:	• Rura: kauczuk syntetyczny. • Wzmocnienie: Pojedynczy oplot z drutu stalowego o dużej wytrzymałości na rozciąganie. • Powłoka: Kauczuk syntetyczny w kolorze niebieskim lub czarnym.
Zalecane media:	• Wąż przeznaczony wyłącznie do pracy z wodą, przy stałych temperaturach wody do 120° C. • Węże nie zalecane do pary wodnej.
Zakres temperatur pracy:	• Max. +120°C (z wyjątkiem wody).
Seria końcówek:	• Seria 48.
Zastosowania:	• Urządzenia do mycia wodą pod wysokim ciśnieniem.

Zalety:	• Powłoka z mieszaniny odpornej na ścieranie.
Korzyści:	• Zwiększona trwałość użytkowa.

493 - Wysokociśnieniowy wąż do czyszczenia wodą

61 Parker DirectLink

Nr katalogowy	Średnica wewnętrzna węża DN	Wielkość	cale	mm	Średnica zewnętrzna mm	Ciśnienie robocze bar	MPa	psi
493-4-RL	6	-04	1/4	6.3	13.4	200	20.0	2900
493-4-BLU-RL	6	-04	1/4	6.3	13.4	200	20.0	2900
493-5-RL	8	-05	5/16	7.9	15.0	200	20.0	2900
493-5-BLU-RL	8	-05	5/16	7.9	15.0	200	20.0	2900
493-6-RL	10	-06	3/8	9.5	17.4	200	20.0	2900
493-6-BLU-RL	10	-06	3/8	9.5	17.4	200	20.0	2900
493-8-RL	12	-08	1/2	12.7	20.6	175	17.5	2540
493-8-BLU-RL	12	-08	1/2	12.7	20.6	175	17.5	2540

RL = Dostępny wyłącznie na bębnach.

Budowa:	• Rura: kauczuk syntetyczny. • Wzmocnienie: Podwójny oplot z drutu stalowego o dużej wytrzymałości na rozciąganie. • Powłoka: Kauczuk syntetyczny w kolorze czarnym lub niebieskim.
Zalecane media:	• Węże przeznaczone wyłącznie do pracy z wodą, przy temperaturach wody do to 120°C (trwale). Węże nie zalecane do pary wodnej.
Zakres temperatur pracy:	• Max. +120°C (woda).
Seria końcówek:	• Seria 46.
Zastosowania:	• Urządzenia do mycia wodą pod wysokim ciśnieniem.

Zalety:	• Powłoka z mieszaniny odpornej na ścieranie.
Korzyści:	• Zwiększona trwałość użytkowa.

463 - Wąż dwuwarstwowy do mycia wodą pod wysokim ciśnieniem

61 Parker DirectLink

Nr katalogowy	Średnica wewnętrzna węża DN	Wielkość	cale	mm	Średnica zewnętrzna mm	Ciśnienie robocze bar	MPa	psi
463-5-RL	8	-05	5/16	7.9	15.0	400	40.0	5800
463-5-BLU-RL	8	-05	5/16	7.9	15.0	400	40.0	5800
463-6-RL	10	-06	3/8	9.5	17.4	400	40.0	5800
463-6-BLU-RL	10	-06	3/8	9.5	17.4	400	40.0	5800
463-8-RL	12	-08	1/2	12.7	20.6	350	35.0	5080
463-8-BLU-RL	12	-08	1/2	12.7	20.6	350	35.0	5080

RL = Dostępny wyłącznie na bębnach.

Końcówki zagniatane Parkrimp®
Materiał: • Stal z powłoką chromianową nie zawierającą chromu-6.
Do węża typu: • 463, 493.

CW - Końcówka do podłączania urządzeń myjących

61 Parker DirectLink

Nr katalogowy	Średnica wewnętrzna węża DN	Wielkość	cale	mm	Gwint Metryczny
1CW46-15-4	6	-04	1/4	6.3	M22x1.5
1CW46-15-5	8	-05	5/16	7.9	M22x1.5
1CW46-15-6	10	-06	3/8	9.5	M22x1.5
1CW46-15-8	12	-08	1/2	12.7	M22x1.5

CW - Końcówka do podłączania urządzeń myjących

61 Parker DirectLink

Nr katalogowy	Średnica wewnętrzna węża DN	Wielkość	cale	mm	Gwint Metryczny
1CW48-15-4	6	-04	1/4	6.3	M22x1.5
1CW48-15-5	8	-05	5/16	7.9	M22x1.5
1CW48-15-6	10	-06	3/8	9.5	M22x1.5
1CW48-15-8	12	-08	1/2	12.7	M22x1.5

NW - Końcówka obracalna prosta z gwintem wewnętrznym do podłączania węża urządzenia myjącego Kaercher

61 Parker DirectLink

Nr katalogowy	Średnica wewnętrzna węża DN	Wielkość	cale	mm	Gwint Metryczny
1NW46-15-4	6	-04	1/4	6.3	M22x1.5
1NW46-15-5	8	-05	5/16	7.9	M22x1.5
1NW46-15-6	10	-06	3/8	9.5	M22x1.5

NW - Końcówka obracalna prosta z gwintem wewnętrznym do podłączania węża urządzenia myjącego Kaercher

61 Parker DirectLink

Nr katalogowy	Średnica wewnętrzna węża DN	Wielkość	cale	mm	Gwint Metryczny
1NW48-15-4	6	-04	1/4	6.3	M22x1.5
1NW48-15-5	8	-05	5/16	7.9	M22x1.5
1NW48-15-6	10	-06	3/8	9.5	M22x1.5

PW - Końcówka prosta sztywna z gwintem zewnętrznym metrycznym do podłączania węża urządzenia myjącego Kaercher®

61 Parker DirectLink

Nr katalogowy	Średnica wewnętrzna węża DN	Wielkośćcale	mm	mm	Średnica zewnętrzna
1PW46-10-4	6	-04	1/4	6.3	10
1PW46-11-4	6	-04	1/4	6.3	11
1PW46-10-5	8	-05	5/16	7.9	10
1PW46-11-5	8	-05	5/16	7.9	11
1PW46-10-6	10	-06	3/8	9.5	10

PW - Końcówka prosta sztywna z gwintem zewnętrznym metrycznym do podłączania węża urządzenia myjącego Kaercher®

Nr katalogowy	Średnica wewnętrzna węża DN	Wielkośćcale	mm	mm	Średnica zewnętrzna
1PW48-10-4	6	-04	1/4	6.3	10
1PW48-11-4	6	-04	1/4	6.3	11
1PW48-10-5	8	-05	5/16	7.9	10
1PW48-11-5	8	-05	5/16	7.9	11
1PW48-10-6	10	-06	3/8	9.5	10

WKS - Uchwyt gumowy

Nr katalogowy	Średnica wewnętrzna węża DN	Wielkość	cale	mm
WKS-4-BLK	6	-04	1/4	6.3
WKS-4-BLU	6	-04	1/4	6.3
WKS-5-BLK	8	-05	5/16	7.9
WKS-5-BLU	8	-05	5/16	7.9
WKS-6-BLK	10	-06	3/8	9.5
WKS-6-BLU	10	-06	3/8	9.5
WKS-8-BLK	12	-08	1/2	12.7
WKS-8-BLU	12	-08	1/2	12.7

Końcówki serii 43 ze stali nierdzewnej można stosować do węży typu 301SN, 421SN, 436, 451TC, 471TC i 811.

Zalety:
- Wykonane ze stali nierdzewnej 1.4571.

Korzyści:
- Wysoka odporność na korozję.

06/68 - Końcówka obracalna prosta z gwintem wewnętrznym i stożkiem JIC 37° / SAE 45° (Podwójny kielich) - 12151-5-SWS - DKJ

61 Parker DirectLink

Nr katalogowy	Średnica wewnętrzna węża DN	cale	Wielkość	mm	Gwint UNF
10643-8-6C	10	3/8	-06	9.5	3/4x16
10643-10-8C	12	1/2	-08	12.7	7/8x14
10643-12-8C	12	1/2	-08	12.7	1.1/16x12

39/3W - Końcówka obracalna kątowa 90°z gwintem wewnętrznym i stożkiem wewnętrznym JIC 37° / SAE 45° (Podwójny kielich)

61 Parker DirectLink

Nr katalogowy	Średnica wewnętrzna węża DN	cale	Wielkość	mm	Gwint UNF
13943-4-4C	6	1/4	-4	6.3	7/16x20
13943-6-6C	10	3/8	-6	9.5	9/16x18
13943-8-6C	10	3/8	-6	9.5	3/4x16
13943-8-8C	12	1/2	-8	12.7	3/4x16
13943-10-8C	12	1/2	-8	12.7	7/8x14
13943-10-10C	16	5/8	-10	15.9	7/8x14
13943-12-12C	20	3/4	-12	19.1	1.1/16x12
13943-16-16C	25	1	-16	25.4	1.5/19x12

92 - Końcówka obracalna prosta z gwintem wewnętrznym rurowym BSPP i stożkiem 60°

61 Parker DirectLink

Nr katalogowy	Średnica wewnętrzna węża DN	cale	Wielkość	mm	Gwint BSP
19243-4-4C	6	1/4	-4	6.3	1/4x19
19243-6-6C	10	3/8	-6	9.5	3/8x19
19243-8-8C	12	1/2	-8	12.7	1/2x14
19243-10-10C	16	5/8	-10	15.9	5/8x14
19243-12-12C	20	3/4	-12	19.1	3/4x14
19243-16-16C	25	1	-16	25.4	1x11

B2 - Końcówka obracalna kątowa 90° z gwintem wewnętrznym rurowym BSPP i stożkiem 60°

61 Parker DirectLink

Nr katalogowy	Średnica wewnętrzna węża DN	cale	Wielkość	mm	Gwint BSP
1B243-4-4C	6	1/4	-4	6.3	1/4x19
1B243-6-6C	10	3/8	-6	9.5	3/8x19
1B243-8-8C	12	1/2	-8	12.7	1/2x14
1B243-12-12C	20	3/4	-12	19.1	3/4x14
1B243-16-16C	25	1	-16	25.4	1x11

CA - Końcówka obracalna prosta z gwintem wewnętrznym metrycznym, stożkiem uszczelniającym 24° i uszczelką pierścieniową O-Ring - Szereg do małych obciążeń

61 Parker Direct Link

Nr katalogowy	Średnica wewnętrzna węża DN	cale	Wielkość	mm	Gwint Metryczny
1CA43-6-4C	6	1/4	-4	6.3	M12x1.5
1CA43-8-4C	6	1/4	-4	6.3	M14x1.5
1CA43-10-5C	8	5/16	-5	7.9	M16x1.5
1CA43-10-6C	10	3/8	-6	9.5	M16x1.5
1CA43-12-5C	8	5/16	-5	7.9	M18x1.5
1CA43-12-6C	10	3/8	-6	9.5	M18x1.5
1CA43-15-8C	12	1/2	-8	12.7	M22x1.5
1CA43-18-10C	16	5/8	-10	15.9	M26x1.5
1CA43-22-10C	16	5/8	-10	15.9	M30x2
1CA43-22-12C	20	3/4	-12	19.1	M30x2
1CA43-28-16C	25	1	-16	25.4	M36x2
1CA43-35-20C	32	1.1/4	-20	31.8	M45x2

CF - Końcówka obracalna kątowa 90° z gwintem wewnętrznym metrycznym, stożkiem uszczelniającym 24° i uszczelką pierścieniową O-Ring - Szereg do małych obciążeń

61 Parker Direct Link

Nr katalogowy	Średnica wewnętrzna węża DN	cale	Wielkość	mm	Gwint Metryczny
1CF43-8-4C	6	1/4	-4	6.3	M14x1.5
1CF43-10-5C	8	5/16	-5	7.9	M16x1.5
1CF43-10-6C	10	3/8	-6	9.5	M16x1.5
1CF43-12-6C	10	3/8	-6	9.5	M18x1.5
1CF43-15-8C	12	1/2	-8	12.7	M22x1.5
1CF43-18-10C	16	5/8	-10	15.9	M26x1.5
1CF43-22-12C	20	3/4	-12	19.1	M30x2
1CF43-22-12C	25	1	-16	25.4	M36x2
1CF43-35-20C	32	1.1/4	-20	31.8	M45x2

D0 - Końcówka prosta sztywna z gwintem zewnętrznym metrycznym i stożkiem uszczelniającym 24° - Szereg do małych obciążeń

61 Parker Direct Link

Nr katalogowy	Średnica wewnętrzna węża DN	cale	Wielkość	mm	Gwint Metryczny
1D043-8-4C	6	1/4	-4	6.3	M14x1.5
1D043-10-5C	8	5/16	-5	7.9	M16x1.5
1D043-12-6C	10	3/8	-6	9.5	M18x1.5
1D043-15-8C	12	1/2	-8	12.7	M22x1.5
1D043-18-10C	16	5/8	-10	15.9	M26x1.5
1D043-22-12C	20	3/4	-12	19.1	M30x2

D2 - Końcówka prosta sztywna z gwintem zewnętrznym metrycznym i stożkiem uszczelniającym 24° - Szereg do dużych obciążeń

61 Parker Direct Link

Nr katalogowy	Średnica wewnętrzna węża DN	cale	Wielkość	mm	Gwint Metryczny
1D243-10-4C	6	1/4	-4	6.3	M18x1.5
1D243-12-5C	8	5/16	-5	7.9	M20x1.5
1D243-14-6C	10	3/8	-6	9.5	M22x1.5
1D243-16-8C	12	1/2	-8	12.7	M24x1.5
1D243-20-10C	16	5/8	-10	15.9	M30x2
1D243-25-12C	20	3/4	-12	19.1	M36x2
1D243-25-16C	25	1	-16	25.4	M36x2

C9 - Końcówka obracalna prosta z gwintem wewnętrznym metrycznym, stożkiem uszczelniającym 24° i uszczelką pierścieniową O-Ring - Szereg do dużych obciążeń

61 Parker DirectLink

Nr katalogowy	Średnica wewnętrzna węża DN	cale	Wielkość	mm	Gwint Metryczny
1C943-8-4C	6	1/4	-4	6.3	M16x1.5
1C943-8-4C	6	1/4	-4	6.3	M18x1.5
1C943-10-5C	8	5/16	-5	7.9	M18x1.5
1C943-12-5C	8	5/16	-5	7.9	M20x1.5
1C943-10-6C	10	3/8	-6	9.5	M18x1.5
1C943-12-6C	10	3/8	-6	9.5	M20x1.5
1C943-14-6C	10	3/8	-6	9.5	M22x1.5
1C943-16-8C	12	1/2	-8	12.7	M24x1.5
1C943-20-10C	16	5/8	-10	15.9	M30x2
1C943-20-12C	20	3/4	-12	19.1	M30x2
1C943-25-12C	20	3/4	-12	19.1	M36x2
1C943-25-16C	25	1	-16	25.4	M36x2
1C943-30-16C	25	1	-16	25.4	M42x2
1C943-38-20C	32	1.1/4	-20	31.8	M52x2

1C - Końcówka obracalna kątowa 90° z gwintem wewnętrznym metrycznym, stożkiem uszczelniającym 24° i uszczelką pierścieniową O-Ring - Szereg do dużych obciążeń

61 Parker DirectLink

Nr katalogowy	Średnica wewnętrzna węża DN	cale	Wielkość	mm	Gwint Metryczny
11C43-8-4C	6	1/4	-4	6.3	M16x1.5
11C43-10-4C	6	1/4	-4	6.3	M18x1.5
11C43-12-5C	8	5/16	-5	7.9	M20x1.5
11C43-12-6C	10	3/8	-6	9.5	M20x1.5
11C43-12-6C	10	3/8	-6	9.5	M22x1.5
11C43-16-8C	12	1/2	-8	12.7	M24X1.5
11C43-20-10C	16	5/8	-10	15.9	M30x2
11C43-20-10C	20	3/4	-12	19.1	M30x2
11C43-25-12C	20	3/4	-12	19.1	M36x2
11C43-30-16C	25	1	-16	25.4	M42x2

19 - Końcówka kołnierzowa kątowa 90° - Kod SAE: 61 - 3000 psi

61 Parker DirectLink

Nr katalogowy	Średnica wewnętrzna węża DN	cale	Wielkość	mm	Wielkość kołnierza cale
11943-8-8C	12	1/2	-8	12.7	1/2
11943-12-8C	12	1/2	-8	12.7	3/4
11943-12-12C	20	3/4	-12	19.1	3/4
11943-16-12C	20	3/4	-12	19.1	1
11943-16-16C	25	1	-16	25.4	1
11943-20-16C	25	1	-16	25.4	1.1/4

6N - Końcówka kołnierzowa kątowa 90° - Kod SAE: 62 - 6000 psi

61 Parker DirectLink

Nr katalogowy	Średnica wewnętrzna węża DN	cale	Wielkość	mm	Wielkość kołnierza cale
16N43-8-8C	12	1/2	-8	12.7	1/2
16N43-12-8C	12	1/2	-8	12.7	3/4
16N43-12-12C	20	3/4	-12	19.1	3/4
16N43-16-12C	20	3/4	-12	19.1	1
16N43-16-16C	25	1	-16	25.4	1

15 - Końcówka kołnierzowa prosta - Kod SAE: 61 - 3000 psi

61 Parker Direct Link

Nr katalogowy	Średnica wewnętrzna węża				Wielkość kołnierza
	DN	cale	Wielkość	mm	cale
11543-8-8C	12	1/2	-8	12.7	1/2
11543-12-8C	12	1/2	-8	12.7	3/4
11543-12-12C	20	3/4	-12	19.1	3/4
11543-16-12C	20	3/4	-12	19.1	1
11543-16-16C	25	1	-16	25.4	1
11543-20-16C	25	1	-16	25.4	1.1/4

6A - Końcówka kołnierzowa prosta - Kod SAE: 62 - 6000 psi

61 Parker Direct Link

Nr katalogowy	Średnica wewnętrzna węża				Wielkość kołnierza
	DN	cale	Wielkość	mm	cale
16A43-8-8C	12	1/2	-8	12.7	1/2
16A43-12-8C	12	1/2	-8	12.7	3/4
16A43-12-12C	20	3/4	-12	19.1	3/4
16A43-16-12C	20	3/4	-12	19.1	1
16A43-16-16C	25	1	-16	25.4	1
16A43-20-16C	25	1	-16	25.4	1.1/4

Budowa:	• Rura: kauczuk nitrylowy (NBR). • Wzmocnienie: potrójny oplot ze stali o dużej wytrzymałości na rozciąganie. • Powłoka: kauczuk syntetyczny.
Zakres temperatur pracy:	• -40°C do +100°C. (Powietrze max. +70°C, woda max. +85°C).
Zgodność z normami:	• Specyfikacje firmy Parker.
Seria końcówek:	• Seria 70.
Zastosowania:	• Do pracy przy bardzo dużych cisnieniach z ropopochodnymi płynami hydraulicznymi, płynami hydraulicznymi w postaci emulsji glikolowo-wodnej i olejowo-wodnej, smarami stałymi, środkami smarującymi, olejem surowym i opałowym, powietrzem i wodą. Węże do pracy z gazem i powietrzem pod ciśnieniem powyżej 17 barów (250 psi) mają powłokę perforowaną.

Zalety:	• Konstrukcja bardziej zwarta w porównaniu z wężem z czterema spiralami.
Korzyści:	• Łatwe prowadzenie w maszynach i urządzeniach.

372 - Wąż kompaktowy No-Skive z potrójnym oplotem, klasa ciśnienia znamionowego 4SP

61 Parker DirectLink

Nr katalogowy	Średnica wewnętrzna węża DN	Wielkość cale	mm	Średnica zewnętrzna mm	Ciśnienie robocze bar	MPa	psi
372-6	10	-06	3/8 9.5	21.4	450	45.0	6530
372-8	12	-08	1/2 12.7	24.6	415	41.5	6020
372-10	16	-10	5/8 15.9	28.2	350	35.0	5080
372-12	20	-12	3/4 19.1	32.2	350	35.0	5080
372-16	25	-16	1 25.4	39.7	280	28.0	4060

Jeśli wąż pracuje jednocześnie w wysokiej temperaturze i pod dużym ciśnieniem, jego żywotność może być mniejsza.

Budowa:	• Rura: kauczuk nitrylowy (NBR). • Wzmocnienie: potrójny oplot ze stali o dużej wytrzymałości na rozciąganie. • Powłoka: kauczuk syntetyczny o dużej odporności na ścieranie, z atestem MSHA.
Zalecane media:	• Płyny ropopochodne i na bazie mieszanin glikolowo-wodnych, oleje smarujące, powietrze i woda. W przypadku powietrza o ciśnieniu powyżej 247 psi powłoka węża musi być perforowana.
Zakres temperatur pracy:	• -40°C do +100°C. (powietrze max. +70°C, woda max. +85°C).
Zgodność z normami:	• Specyfikacje firmy Parker. Ciśnienia robocze i średnice zewnętrzne według normy EN 856 - 4SP.
Seria końcówek:	• Seria 70.
Zastosowania:	• Ogólne zastosowania w wysokociśnieniowych układach hydraulicznych (zwłaszcza w sprzęcie ruchomym).

Zalety:	• Konstrukcja bardziej zwarta w porównaniu z wężem z czterema spiralami.
Korzyści:	• Wytrzymała powłoka, odporna na ścieranie w środowiskach agresywnych.

372TC - Wąż kompaktowy No-Skive

61 Parker DirectLink

Nr katalogowy	Średnica wewnętrzna węża DN	Wielkość cale	mm	Średnica zewnętrzna mm	Ciśnienie robocze bar	MPa	psi
372TC-6	10	-06	3/8 9.5	21.4	450	45.0	6530
372TC-8	12	-08	1/2 12.7	24.6	415	41.5	6020
372TC-10	16	-10	5/8 15.9	28.2	350	35.0	5080
372TC-12	20	-12	3/4 19.1	32.2	350	35.0	5080
372TC-16	25	-16	1 25.4	39.7	280	28.0	4060

Jeśli wąż pracuje jednocześnie w wysokiej temperaturze i pod dużym ciśnieniem, jego żywotność może być mniejsza.

Budowa:	• Rura: Kauczuk syntetyczny. • Wzmocnienie: potrójny oplot ze stali o dużej wytrzymałości na rozciąganie. • Powłoka: kauczuk syntetyczny.
Zalecane media:	• Płyny ropopochodne i na bazie mieszanin glikolowo-wodnych, oleje smarujące, powietrze i woda. W przypadku powietrza o ciśnieniu powyżej 247 psi powłoka węża musi być perforowana.
Zgodność z normami:	• Specyfikacje firmy Parker.
Zakres temperatur pracy:	• -50°C do +100°C. (powietrze max. +70°C, woda max. +85°C).
Seria końcówek:	• Seria 70.
Zastosowania:	• Ogólne zastosowania w wysokociśnieniowych układach hydraulicznych sprzętu ruchomego, przeznaczonych do pracy w niskich temperaturach (maszyny leśne, chłodnie magazynowe).

Zalety:	• Konstrukcja bardziej zwarta w porównaniu z wężem z czterema spiralami.
Korzyści:	• Przeznaczone do pracy w bardzo niskich temperaturach.

371LT - Wąż kompaktowy No-Skive

61 Parker DirectLink

Nr katalogowy	Średnica wewnętrzna węża DN	Wielkość	cale	mm	Średnica zewnętrzna mm	Ciśnienie robocze bar	MPa	psi
371LT-6	10	-06	3/8	9.5	21.4	450	45.0	6530
371LT-8	12	-08	1/2	12.7	24.6	415	41.5	6020
371LT-10	16	-10	5/8	15.9	28.2	350	35.0	5080
371LT-12	20	-12	3/4	19.1	32.2	350	35.0	5080
371LT-16	25	-16	1	25.4	39.7	280	28.0	4060

Jeśli wąż pracuje jednocześnie w wysokiej temperaturze i pod dużym ciśnieniem, jego żywotność może być mniejsza.

Budowa:	• Rura: kauczuk syntetyczny. • Wzmocnienie: cztery spirale z drutu stalowego o dużej wytrzymałości na rozciąganie. • Powłoka: kauczuk syntetyczny.
Zakres temperatur pracy:	• -40°C do +100°C. (Powietrze max. +70°C, woda max. +85°C).
Zgodność z normami:	• ISO 3862-1 Typ 4SP, EN 856 Typ 4SP, R9R.
Seria końcówek:	• Seria 70.
Zastosowania:	• Do pracy przy bardzo dużych cisnieniach z ropopochodnymi płynami hydraulicznymi, płynami hydraulicznymi w postaci emulsji glikolowo-wodnej i olejowo-wodnej, smarami stałymi, środkami smarującymi, olejem surowym i opałowym, powietrzem i wodą.

Zalety:	• Konstrukcja No-Skive.
Korzyści:	• Montaż końcówek jest bezpieczny i pewny, gdyż nie wymaga zdjęcia wierzchniej powłoki węża.

701 - Wąż wielospiralowy No-Skive DIN 20023 4SP/EN 856-4SP

61 Parker DirectLink

Nr katalogowy	Średnica wewnętrzna węża DN	Wielkość	cale	mm	Średnica zewnętrzna mm	Ciśnienie robocze bar	MPa	psi
701-6	10	-06	3/8	9.5	21.4	450	45.0	6530
701-8	12	-08	1/2	12.7	24.6	415	41.5	6020
701-10	16	-10	5/8	15.9	28.2	350	35.0	5080
701-12	20	-12	3/4	19.1	32.2	350	35.0	5080
701-16	25	-16	1	25.4	39.7	280	28.0	4060
701-20	32	-20	1.1/4	31.8	50.3	210	21.0	3050
701-24	40	-24	1.1/2	38.1	56.7	185	18.5	2680

Jeśli wąż pracuje jednocześnie w wysokiej temperaturze i pod dużym ciśnieniem, jego żywotność może być mniejsza.

Końcówki zagniatane Parkrimp®
Materiał: • Stal z powłoką chromianową nie zawierającą chromu-6.
Do węża typu: • 372, 372TC, 371LT, 701.

CA - Końcówka prosta obracalna z gwintem wewnętrznym metrycznym i stożkiem 24° - Szereg do małych obciążeń, z uszczelką pierścieniową

61 Parker DirectLink

Nr katalogowy	Średnica wewnętrzna węża DN	Wielkość cale	cale	mm	Gwint Metryczny	Średnica zewnętrzna rury mm
1CA70-10-6	10	-06	3/8	9.5	M16x1.5	10
1CA70-12-6	10	-06	3/8	9.5	M18x1.5	12
1CA70-15-8	12	-08	1/2	12.7	M22x1.5	15
1CA70-18-8	12	-08	1/2	12.7	M26x1.5	18
1CA70-15-10	16	-10	5/8	15.9	M22x1.5	15
1CA70-18-10	16	-10	5/8	15.9	M26x1.5	18
1CA70-22-10	16	-10	5/8	15.9	M30x2	22
1CA70-18-12	20	-12	3/4	19.1	M26x1.5	18
1CA70-22-12	20	-12	3/4	19.1	M30x2	22
1CA70-28-16	25	-16	1	25.4	M36x2	28
1CA70-35-16	25	-16	1	25.4	M45x2	35
1CA70-35-20	32	-20	1.1/4	31.8	M45x2	35
1CA70-42-24	40	-24	1.1/2	38.1	M52x2	42

Łączniki dostarczane ze standardową uszczelką pierścieniową O-Ring z kauczuku NBR, mogą pracować w zakresie temperatur od -30°C do +105°C.

CE - Końcówka kątowa obracalna 45° z gwintem wewnętrznym metrycznym i stożkiem 24° - Szereg do małych obciążeń, z uszczelką pierścieniową O-Ring

61 Parker DirectLink

Nr katalogowy	Średnica wewnętrzna węża DN	Wielkość cale	cale	mm	Gwint Metryczny	Średnica zewnętrzna rury mm
1CE70-12-6	10	-06	3/8	9.5	M18x1.5	12
1CE70-15-8	12	-08	1/2	12.7	M22x1.5	15
1CE70-18-10	16	-10	5/8	15.9	M26x1.5	18
1CE70-22-12	20	-12	3/4	19.1	M30x2	22
1CE70-28-16	25	-16	1	25.4	M36x2	28
1CE70-35-20	32	-20	1.1/4	31.8	M45x2	35
1CE70-42-24	40	-24	1.1/2	38.1	M52x2	42

Łączniki dostarczane ze standardową uszczelką pierścieniową O-Ring z kauczuku NBR, mogą pracować w zakresie temperatur od -30°C do +105°C.

CF - Końcówka kątowa obracalna 90° z gwintem wewnętrznym metrycznym i stożkiem 24° - Szereg do małych obciążeń, z uszczelką pierścieniową O-Ring

61 Parker DirectLink

Nr katalogowy	Średnica wewnętrzna węża DN	Wielkość cale	cale	mm	Gwint Metryczny	Średnica zewnętrzna rury mm
1CF70-12-6	10	-06	3/8	9.5	M18x1.5	12
1CF70-15-8	12	-08	1/2	12.7	M22x1.5	15
1CF70-15-10	16	-10	5/8	15.9	M22x1.5	15
1CF70-18-10	16	-10	5/8	15.9	M26x1.5	18
1CF70-18-12	20	-12	3/4	19.1	M26x1.5	18
1CF70-22-12	20	-12	3/4	19.1	M30x2	22
1CF70-28-16	25	-16	1	25.4	M36x2	28
1CF70-35-20	32	-20	1.1/4	31.8	M45x2	35
1CF70-42-24	40	-24	1.1/2	38.1	M52x2	42

Łączniki dostarczane ze standardową uszczelką pierścieniową O-Ring z kauczuku NBR, mogą pracować w zakresie temperatur od -30°C do +105°C.

D0 - Końcówka prosta sztywna z gwintem zewnętrznym metrycznym i stożkiem 24° - Szereg do małych obciążeń

61 Parker Direct Link

Nr katalogowy	Średnica wewnętrzna węża DN	Wielkość	cale	mm	Gwint Metryczny	Średnica zewnętrzna rury mm
1D070-15-8	12	-08	1/2	12.7	M22x1.5	15
1D070-15-8C	12	-08	1/2	12.7	M22x1.5	15
1D070-18-10	16	-10	5/8	15.9	M26x1.5	18
1D070-18-10C	16	-10	5/8	15.9	M26x1.5	18
1D070-22-12	20	-12	3/4	19.1	M30x2	22
1D070-22-12C	20	-12	3/4	19.1	M30x2	22
1D070-28-16	25	-16	1	25.4	M36x2	28

C9 - Końcówka prosta obracalna z gwintem wewnętrznym metrycznym i stożkiem 24° - Szereg do dużych obciążeń z uszczelką pierścieniową O-Ring

61 Parker Direct Link

Nr katalogowy	Średnica wewnętrzna węża DN	Wielkość	cale	mm	Gwint Metryczny	Średnica zewnętrzna rury mm
1C970-8-6	10	-06	3/8	9.5	M16x1.5	8
1C970-10-6C	10	-06	3/8	9.5	M18x1.5	10
1C970-12-6	10	-06	3/8	9.5	M20x1.5	12
1C970-12-6C	10	-06	3/8	9.5	M20x1.5	12
1C970-14-6	10	-06	3/8	9.5	M22x1.5	14
1C970-14-6C	10	-06	3/8	9.5	M22x1.5	14
1C970-12-8	12	-08	1/2	12.7	M20x1.5	12
1C970-16-8	12	-08	1/2	12.7	M24x1.5	16
1C970-16-8C	12	-08	1/2	12.7	M24x1.5	16
1C970-16-10	16	-10	5/8	15.9	M24x1.5	16
1C970-20-10	16	-10	5/8	15.9	M30x2	20
1C970-20-10C	16	-10	5/8	15.9	M30x2	20
1C970-20-12C	16	-10	5/8	15.9	M30x2	20
1C970-25-10	16	-10	5/8	15.9	M36x2	25
1C970-20-12	20	-12	3/4	19.1	M30x2	20
1C970-25-12	20	-12	3/4	19.1	M36x2	25
1C970-25-12C	20	-12	3/4	19.1	M36x2	25
1C970-25-16	25	-16	1	25.4	M36x2	25
1C970-25-16C	25	-16	1	25.4	M36x2	25
1C970-30-16	25	-16	1	25.4	M42x2	30
1C970-30-16C	25	-16	1	25.4	M42x2	30
1C970-38-20	32	-20	1.1/4	31.8	M52x2	38

Końcówki dostarczane ze standardową uszczelką pierścieniowąO-ring z kauczuku NBR, mogą pracować w zakresie temperatur od -30°C do +105°C.

0C - Końcówka kątowa obracalna 45° z wewnętrznym gwintem metrycznym i stożkiem 24° - Szereg do dużych obciążeń, z uszczelką pierścieniową O-Ring

61 Parker Direct Link

Nr katalogowy	Średnica wewnętrzna węża DN	Wielkość	cale	mm	Gwint Metryczny	Średnica zewnętrzna rury mm
10C70-12-6	10	-06	3/8	9.5	M20x1.5	12
10C70-14-6	10	-06	3/8	9.5	M22x1.5	14
10C70-16-8	12	-08	1/2	12.7	M24x1.5	16
10C70-16-10	16	-10	5/8	15.9	M24x1.5	16
10C70-20-10	16	-10	5/8	15.9	M30x2	20
10C70-25-10	16	-10	5/8	15.9	M36x2	25
10C70-20-12	20	-12	3/4	19.1	M30x2	20
10C70-25-12	20	-12	3/4	19.1	M36x2	25
10C70-25-16	25	-16	1	25.4	M36x2	25
10C70-30-16	25	-16	1	25.4	M42x2	30
10C70-38-20	32	-20	1.1/4	31.8	M52x2	38

Końcówki dostarczane ze standardową uszczelką pierścieniowąO-ring z kauczuku NBR, mogą pracować w zakresie temperatur od -30°C do +105°C.

1C - Końcówka kątowa obracalna 90° z wewnętrznym gwintem metrycznym, stożkiem 24° i uszczelką pierścieniową O-Ring - Szereg do dużych obciążeń

61 Parker DirectLink

Nr katalogowy	Średnica wewnętrzna węża DN	Wielkość	cale	mm	Gwint Metryczny	Średnica zewnętrzna rury mm
11C70-12-6	10	-06	3/8	9.5	M20x1.5	12
11C70-12-6C	10	-06	3/8	9.5	M20x1.5	12
11C70-14-6	10	-06	3/8	9.5	M22x1.5	14
11C70-14-6C	10	-06	3/8	9.5	M22x1.5	14
11C70-16-8	12	-08	1/2	12.7	M24x1.5	16
11C70-16-8C	12	-08	1/2	12.7	M24x1.5	16
11C70-16-10	16	-10	5/8	15.9	M24x1.5	16
11C70-20-10	16	-10	5/8	15.9	M30x2	20
11C70-20-10C	16	-10	5/8	15.9	M30x2	20
11C70-20-12C	20	-12	3/4	19.1	M30x2	20
11C70-25-12	20	-12	3/4	19.1	M36x2	25
11C70-25-12C	20	-12	3/4	19.1	M36x2	25
11C70-25-16	25	-16	1	25.4	M36x2	25
11C70-30-16	25	-16	1	25.4	M42x2	30
11C70-30-16C	25	-16	1	25.4	M42x2	30
11C70-38-20	32	-20	1.1/4	31.8	M52x2	38

Końcówki dostarczane ze standardową uszczelką pierścieniowąO-ring z kauczuku NBR, mogą pracować w zakresie temperatur od -30°C do +105°C.

D2 - Końcówka prosta sztywna z gwintem zewnętrznym metrycznym i stożkiem 24° - Szereg do dużych obciążeń

61 Parker DirectLink

Nr katalogowy	Średnica wewnętrzna węża DN	Wielkość	cale	mm	Gwint Metryczny	Średnica zewnętrzna rury mm
1D270-12-6	10	-06	3/8	9.5	M20x1.5	12
1D270-14-6	10	-06	3/8	9.5	M22x1.5	14
1D270-14-6C	10	-06	3/8	9.5	M22x1.5	14
1D270-16-8	12	-08	1/2	12.7	M24x1.5	16
1D270-16-8C	12	-08	1/2	12.7	M24x1.5	16
1D270-20-8	16	-10	5/8	15.9	M24x1.5	16
1D270-20-10	16	-10	5/8	15.9	M30x2	20
1D270-20-10C	16	-10	5/8	15.9	M30x2	20
1D270-20-12	20	-12	3/4	19.1	M30x2	20
1D270-25-12	20	-12	3/4	19.1	M36x2	25
1D270-25-12C	20	-12	3/4	19.1	M36x2	25
1D270-25-16	25	-16	1	25.4	M36x2	25
1D270-25-16C	25	-16	1	25.4	M36x2	25
1D270-30-16	25	-16	1	25.4	M42x2	30
1D270-38-20	32	-20	1.1/4	31.8	M52x2	38

92 - Końcówka obracalna prosta z gwintem rurowym wewnętrznym BSPP i stożkiem 60°

61 Parker DirectLink

Nr katalogowy	Średnica wewnętrzna węża DN	Wielkość	cale	mm	Gwint BSP
19270-6-6	10	-06	3/8	9.5	3/8x19
19270-6-6C	10	-06	3/8	9.5	3/8x19
19270-8-6	10	-06	3/8	9.5	1/2x14
19270-8-8	12	-08	1/2	12.7	1/2x14
19270-8-8C	12	-08	1/2	12.7	1/2x14
19270-10-8	12	-08	1/2	12.7	5/8x14
19270-10-10	16	-10	5/8	15.9	5/8x14
19270-10-10C	16	-10	5/8	15.9	5/8x14
19270-12-10	16	-10	5/8	15.9	3/4x14
19270-12-12	20	-12	3/4	19.1	3/4x14
19270-12-12C	20	-12	3/4	19.1	3/4x14
19270-16-12	20	-12	3/4	19.1	1x11
19270-16-16	25	-16	1	25.4	1x11
19270-16-16C	25	-16	1	25.4	1x11
19270-20-20	32	-20	1.1/4	31.8	1.1/4x11

B1 - Końcówka kątowa obracalna 45° z gwintem rurowym wewnętrznym BSPP i stożkiem 60°

61 Parker DirectLink

Nr katalogowy	Średnica wewnętrzna węża DN	Wielkość	cale	mm	Gwint BSP
1B170-6-6	10	-06	3/8	9.5	3/8x19
1B170-8-8	12	-08	1/2	12.7	1/2x14
1B170-10-8	12	-08	1/2	12.7	5/8x14
1B170-10-10	16	-10	5/8	15.9	5/8x14
1B170-12-10	16	-10	5/8	15.9	3/4x14
1B170-12-12	20	-12	3/4	19.1	3/4x14
1B170-16-16	25	-16	1	25.4	1x11
1B170-20-20	32	-20	1.1/4	31.8	1.1/4x11

B2 - Końcówka kątowa obracalna 90° z gwintem rurowym wewnętrznym BSPP i stożkiem 60°

61 Parker DirectLink

Nr katalogowy	Średnica wewnętrzna węża DN	Wielkość	cale	mm	Gwint BSP
1B270-6-6	10	-6	3/8	9.5	3/8x19
1B270-6-6C	10	-6	3/8	9.5	3/8x19
1B270-8-6	10	-6	3/8	9.5	1/2x14
1B270-8-8	12	-8	1/2	12.7	1/2x14
1B270-8-8C	12	-8	1/2	12.7	1/2x14
1B270-10-8	12	-8	1/2	12.7	5/8x14
1B270-10-10	16	-10	5/8	15.9	5/8x14
1B270-12-10	16	-10	5/8	15.9	3/4x14
1B270-12-12	20	-12	3/4	19.1	3/4x14
1B270-12-12C	20	-12	3/4	19.1	3/4x14
1B270-16-12	20	-12	3/4	19.1	1x11
1B270-16-16	25	-16	1	25.4	1x11
1B270-16-16C	25	-16	1	25.4	1x11
1B270-20-20	32	-20	1.1/4	31.8	1.1/4x11

EA - Końcówka obracalna prosta z gwintem wewnętrznym BSP, stożkiem 60° i uszczelką pierścieniową O-Ring

61 Parker DirectLink

Nr katalogowy	Średnica wewnętrzna węża DN	Wielkość	cale	mm	Gwint BSP
1EA70-8-8	12	-8	1/2	12.7	1/2x14
1EA70-12-12	20	-12	3/4	19.1	3/4x14
1EA70-16-16	25	-16	1	25.4	1x11
1EA70-20-20	32	-20	1.1/4	31.8	1.1/4x11

Końcówki dostarczane ze standardową uszczelką pierścieniowąO-ring z kauczuku NBR, mogą pracować w zakresie temperatur od -30°C do +105°C.

EC - Końcówka kątowa obracalna 90° z gwintem wewnętrznym BSP, stożkiem 60° i uszczelką pierścieniową O-Ring

61 Parker DirectLink

Nr katalogowy	Średnica wewnętrzna węża DN	Wielkość	cale	mm	Gwint BSP
1EC70-8-8	12	-08	1/2	12.7	1/2x14
1EC70-12-12	20	-12	3/4	19.1	3/4x14
1EC70-16-16	25	-16	1	25.4	1x11
1EC70-20-20	32	-20	1.1/4	31.8	1.1/4x11

Końcówki dostarczane ze standardową uszczelką pierścieniowąO-ring z kauczuku NBR, mogą pracować w zakresie temperatur od -30°C do +105°C. Dobór uszczelki O-Ring: patrz strona 11-8.

D9 - Końcówka prosta z gwintem rurowym zewnętrznym BSPP i stożkiem 60°

61 Parker DirectLink

Nr katalogowy	Średnica wewnętrzna węża DN	Wielkość	cale	mm	Gwint BSPP
1D970-6-6	10	-06	3/8	9.5	3/8x19
1D970-8-6	10	-06	3/8	9.5	1/2x14
1D970-8-8	12	-08	1/2	12.7	1/2x14
1D970-12-8	12	-08	1/2	12.7	3/4x14
1D970-10-10	16	-10	5/8	15.9	5/8x14
1D970-12-10	16	-10	5/8	15.9	3/4x14
1D970-12-12	20	-12	3/4	19.1	3/4x14
1D970-16-12	20	-12	3/4	19.1	1x11
1D970-16-16	25	-16	1	25.4	1x11
1D970-20-20	32	-20	1.1/4	31.8	1.1/4x11
1D970-24-24	40	-24	1.1/2	38.1	1.1/2x11

03 - Końcówka prosta sztywna z gwintem zewnętrznym i stożkiem JIC 37°

61 Parker Direct Link

Nr katalogowy	Średnica wewnętrzna węża DN	Wielkość	cale	mm	Gwint UNF
10370-6-6-SM	10	-06	3/8	9.5	9/16x18
10370-8-6-SM	10	-06	3/8	9.5	3/4x16
10370-8-8-SM	12	-08	1/2	12.7	3/4x16
10370-10-8-SM	12	-08	1/2	12.7	7/8x14
10370-12-8-SM	12	-08	1/2	12.7	1.1/16x12
10370-10-10-SM	16	-10	5/8	15.9	7/8x14
10370-12-10-SM	16	-10	5/8	15.9	1.1/16x12
10370-12-12-SM	20	-12	3/4	19.1	1.1/16x12
10370-16-12-SM	20	-12	3/4	19.1	1.5/16x12
10370-16-16-SM	25	-16	1	25.4	1.5/16x12
10370-20-20-SM	32	-20	1.1/4	31.8	1.5/8x12
10370-24-24-SM	40	-24	1.1/2	38.1	1.7/8x12

SM = Sześciokąt metryczny.

06/68 - Końcówka obracalna prosta z gwintem wewnętrznym i stożkiem JIC 37° / SAE 45° (Podwójny kielich)

61 Parker Direct Link

Nr katalogowy	Średnica wewnętrzna węża DN	Wielkość	cale	mm	Gwint UNF
10670-6-6-SM	10	-06	3/8	9.5	9/16x18
10670-8-6C	10	-06	3/8	9.5	3/4x16
10670-8-6-SM*	10	-06	3/8	9.5	3/4x16
10670-8-8C	10	-06	3/8	9.5	3/4x16
10670-8-8-SM*	12	-08	1/2	12.7	3/4x16
10670-10-6-SM*	10	-06	3/8	9.5	7/8x14
10670-10-8C	12	-08	1/2	12.7	7/8x14
10670-10-8-SM*	12	-08	1/2	12.7	7/8x14
10670-12-8-SM	12	-08	1/2	12.7	1.1/16x12
10670-12-8C	12	-08	1/2	12.7	1.1/16x12
10670-8-10-SM*	16	-10	5/8	15.9	3/4x16
16870-10-10-SM*	16	-10	5/8	15.9	7/8x14
10670-10-10C	16	-10	5/8	15.9	7/8x14
10670-12-10-SM	16	-10	5/8	15.9	1.1/16x12
10670-12-12-SM	20	-12	3/4	19.1	1.1/16x12
10670-12-12C	20	-12	3/4	19.1	1.1/16x12
10670-14-12-SM	20	-12	3/4	19.1	1.3/16x12
10670-16-12-SM	20	-12	3/4	19.1	1.5/16x12
10670-12-16-SM	25	-16	1	25.4	1.1/16x12
10670-16-16-SM	25	-16	1	25.4	1.5/16x12
10670-16-16C	25	-16	1	25.4	1.5/16x12
10670-20-16-SM	25	-16	1	25.4	1.5/8x12
10670-16-20-SM	32	-20	1.1/4	31.8	1.5/16x12
10670-20-20-SM	32	-20	1.1/4	31.8	1.5/8x12

SM = Sześciokąt metryczny.
* Łączniki posiadają gniazdo z podwójnym stożkiem, które może współpracować zarówno ze stożkami zewnętrznymi JIC (37°), jak i SAE (45°). Łączniki innych wielkości współpracują wyłącznie ze stożkami zewnętrznymi JIC (37°).

ParkerStore
FIRTECH
HYDRAULIKA SIŁOWA, PNEUMATYKA, FILTRACJA

37 - Końcówka obracalna 45° z gwintem wewnętrznym - Stożek wewnętrzny JIC 37° / SAE 45° - Podwójny kielich

61 Parker DirectLink

Nr katalogowy	Średnica wewnętrzna węża DN	Wielkość	cale	mm	Gwint UNF
13770-8-6-SM*	10	-06	3/8	9.5	3/4x16
13770-8-8-SM*	12	-08	1/2	12.7	3/4x16
13770-10-8-SM*	12	-08	1/2	12.7	7/8x14
13770-8-10-SM*	16	-10	5/8	15.9	3/4x16
13770-10-10-SM*	16	-10	5/8	15.9	7/8x14
13770-12-10-SM	16	-10	5/8	15.9	1.1/16x12
13770-12-12-SM	20	-12	3/4	19.1	1.1/16x12
13770-12-16-SM	25	-16	1	25.4	1.1/16x12
13770-16-16-SM	25	-16	1	25.4	1.5/16x12
13770-20-16-SM	25	-16	1	25.4	1.5/8x12
13770-20-20-SM	32	-20	1.1/4	31.8	1.5/8x12
13770-24-24-SM	40	-24	1.1/2	38.1	1.7/8x12

SM = Sześciokąt metryczny.
* Łączniki posiadają gniazdo z podwójnym stożkiem, które może współpracować zarówno ze stożkami zewnętrznymi JIC (37°), jak i SAE (45°). Łączniki innych wielkości współpracują wyłącznie ze stożkami zewnętrznymi JIC (37°).

39/3W - Końcówka obracalna kątowa 90°z gwintem wewnętrznym i stożkiem wewnętrznym JIC 37° / SAE 45° (Podwójny kielich)

61 Parker DirectLink

Nr katalogowy	Średnica wewnętrzna węża DN	Wielkość	cale	mm	Gwint UNF
13970-6-6-SM	10	-06	3/8	9.5	9/16x18
13970-6-6C	10	-06	3/8	9.5	9/16x18
13W70-8-6-SM	10	-06	3/8	9.5	3/4x16
13970-8-6C	10	-06	3/8	9.5	3/4x16
13970-6-8-SM	12	-08	1/2	12.7	9/16x18
13970-8-8-SM*	12	-08	1/2	12.7	3/4x16
13970-8-8C	12	-08	1/2	12.7	3/4x16
13970-10-8-SM*	12	-08	1/2	12.7	7/8x14
13970-10-8C	12	-08	1/2	12.7	7/8x14
13970-12-8-SM	12	-08	1/2	12.7	1.1/16x12
13970-8-10-SM*	16	-10	5/8	15.9	3/4x16
13970-10-10-SM*	16	-10	5/8	15.9	7/8x14
13970-10-10C	16	-10	5/8	15.9	7/8x14
13970-12-10-SM	16	-10	5/8	15.9	1.1/16x12
13970-12-12-SM	20	-12	3/4	19.1	1.1/16x12
13970-12-12C	20	-12	3/4	19.1	1.1/16x12
13970-16-12-SM	20	-12	3/4	19.1	1.5/16x12
13970-12-16-SM	25	-16	1	25.4	1.1/16x12
13970-16-16-SM	25	-16	1	25.4	1.5/16x12
13970-16-16C	25	-16	1	25.4	1.5/16x12
13970-20-16-SM	25	-16	1	25.4	1.5/8x12
13970-20-20-SM	32	-20	1.1/4	31.8	1.5/8x12
13970-20-24-SM	40	-24	1.1/2	38.1	1.5/8x12

SM = Sześciokąt metryczny.
* Łączniki posiadają gniazdo z podwójnym stożkiem, które może współpracować zarówno ze stożkami zewnętrznymi JIC (37°), jak i SAE (45°). Łączniki innych wielkości współpracują wyłącznie ze stożkami zewnętrznymi JIC (37°).

JC - Końcówka obracalna prosta ORFS z gwintem wewnętrznym (krótka)

61 Parker DirectLink

Nr katalogowy	Średnica wewnętrzna węża				Gwint
	DN	Wielkość	cale	mm	UNF
1JC70-6-6-SM	10	-06	3/8	9.5	11/16x16
1JC70-8-6-SM	10	-06	3/8	9.5	13/16x16
1JC70-8-8-SM	12	-08	1/2	12.7	13/16x16
1JC70-10-8-SM	12	-08	1/2	12.7	1x14
1JC70-12-8-SM	12	-08	1/2	12.7	1.3/16-x12
1JC70-8-10-SM	16	-10	5/8	15.9	13/16x16
1JC70-10-10-SM	16	-10	5/8	15.9	1x14
1JC70-12-10-SM	16	-10	5/8	15.9	1.3/16x12
1JC70-12-12-SM	20	-12	3/4	19.1	1.3/16x12
1JC70-16-12-SM	20	-12	3/4	19.1	1.7/16x12
1JC70-16-16-SM	25	-16	1	25.4	1.7/16x12
1JC70-20-20-SM	32	-20	1.1/4	31.8	1.11/16x12
1JC70-24-24-SM	40	-24	1.1/2	38.1	2x12

SM = Sześciokąt metryczny.

JS - Końcówka obracalna ORFS z gwintem wewnętrznym (długa)

61 Parker DirectLink

Nr katalogowy	Średnica wewnętrzna węża				Gwint
	DN	Wielkość	cale	mm	UNF
1JS70-6-6-SM	10	-06	3/8	9.5	11/16x16
1JS70-8-6-SM	10	-06	3/8	9.5	13/16x16
1JS70-8-8-SM	12	-08	1/2	12.7	13/16x16
1JS70-10-8-SM	12	-08	1/2	12.7	1x14
1JS70-10-10-SM	16	-10	5/8	15.9	1x14
1JS70-12-12-SM	20	-12	3/4	19.1	1.3/16x12
1JS70-16-12-SM	20	-12	3/4	19.1	1.7/16x12
1JS70-16-16-SM	25	-16	1	25.4	1.7/16x12
1JS70-20-16-SM	25	-16	1	25.4	1.11/16x12
1JS70-20-20-SM	32	-20	1.1/4	31.8	1.11/16x12

SM = Sześciokąt metryczny.

J7 - Końcówka kątowa obracalna ORFS 45° z gwintem wewnętrznym

61 Parker DirectLink

Nr katalogowy	Średnica wewnętrzna węża				Gwint
	DN	Wielkość	cale	mm	UNF
1J770-6-6-SM	10	-06	3/8	9.5	11/16x16
1J770-6-8-SM	12	-08	1/2	12.7	11/16x16
1J770-8-8-SM	12	-08	1/2	12.7	13/16x16
1J770-10-8-SM	12	-08	1/2	12.7	1x14
1J770-10-10-SM	16	-10	5/8	15.9	1x14
1J770-12-10-SM	16	-10	5/8	15.9	1.3/16x12
1J770-12-12-SM	20	-12	3/4	19.1	1.3/16x12
1J770-16-12-SM	20	-12	3/4	19.1	1.7/16x12
1J770-16-16-SM	25	-16	1	25.4	1.7/16x12
1J770-20-20-SM	32	-20	1.1/4	31.8	1.11/16x12

SM = Sześciokąt metryczny.

ParkerStore
FIRTECH
HYDRAULIKA SIŁOWA, PNEUMATYKA, FILTRACJA

J9 - Końcówka kątowa obracalna ORFS 90° z gwintem wewnętrznym - Ramię krótkie

61 Parker Direct Link

Nr katalogowy	Średnica wewnętrzna węża DN	Wielkość	cale	mm	Gwint UNF
1J970-6-6-SM	10	-06	3/8	9.5	11/16x16
1J970-8-6-SM	10	-06	3/8	9.5	13/16x16
1J970-8-8-SM	12	-08	1/2	12.7	13/16x16
1J970-10-8-SM	12	-08	1/2	12.7	1x14
1J970-12-8-SM	12	-08	1/2	12.7	1.3/16x12
1J970-10-10-SM	16	-10	5/8	15.9	1x14
1J970-12-10-SM	16	-10	5/8	15.9	1.3/16x12
1J970-12-12-SM	20	-12	3/4	19.1	1.3/16x12
1J970-16-12-SM	20	-12	3/4	19.1	1.7/16x12
1J970-16-16-SM	25	-16	1	25.4	1.7/16x12
1J970-20-20-SM	32	-20	1.1/4	31.8	1.11/16x12

SM = Sześciokąt metryczny.

J1 - Końcówka kątowa obracalna ORFS 90° z gwintem wewnętrznym - Ramię długie

61 Parker Direct Link

Nr katalogowy	Średnica wewnętrzna węża DN	Wielkość	cale	mm	Gwint UNF
1J170-8-8-SM	12	-08	1/2	12.7	13/16x16
1J170-10-8-SM	12	-08	1/2	12.7	1x14
1J170-10-10-SM	16	-10	5/8	15.9	1x14
1J170-12-10-SM	16	-10	5/8	15.9	1.3/16x12
1J170-16-16-SM	25	-16	1	25.4	1.7/16x12

SM = Sześciokąt metryczny.

JM - Końcówka ORFS z gwintem zewnętrznym

61 Parker Direct Link

Nr katalogowy	Średnica wewnętrzna węża DN	Wielkość	cale	mm	Gwint UNF
1JM70-6-6-SM	10	-06	3/8	9.5	11/16x16
1JM70-8-6-SM	10	-06	3/8	9.5	13/16x16
1JM70-8-8-SM	12	-08	1/2	12.7	13/16x16
1JM70-10-8-SM	12	-08	1/2	12.7	1x14
1JM70-10-10-SM	16	-10	5/8	15.9	1x14
1JM70-12-10-SM	16	-10	5/8	15.9	1.3/16x12
1JM70-12-12-SM	20	-12	3/4	19.1	1.3/16x12
1JM70-16-12-SM	20	-12	3/4	19.1	1.7/16x12
1JM70-16-16-SM	25	-16	1	25.4	1.7/16x12
1JM70-20-20-SM	32	-20	1.1/4	31.8	1.11/16x12

SM = Sześciokąt metryczny.
Dobór uszczelki O-Ring: patrz strona 11-8.

15 - Końcówka prosta kołnierzowa - SAE kod 61 - 3000 psi

61 Parker Direct Link

Nr katalogowy	Średnica wewnętrzna węża				Wielkość kołnierza
	DN	Wielkość	cale	mm	cale
11570-8-8	12	-08	1/2	12.7	1/2
11570-10-10	16	-10	5/8	15.9	5/8
11570-12-10	16	-10	5/8	15.9	3/4
11570-12-12	20	-12	3/4	19.1	3/4
11570-16-12	20	-12	3/4	19.1	1
11570-20-12	20	-12	3/4	19.1	1.1/4
11570-16-16	25	-16	1	25.4	1
11570-20-16	25	-16	1	25.4	1.1/4
11570-16-20	32	-20	1.1/4	31.8	1
11570-20-20	32	-20	1.1/4	31.8	1.1/4
11570-24-20	32	-20	1.1/4	31.8	1.1/2

Dobór uszczelki O-Ring: patrz strona 11-8.

17 - Końcówka kątowa kołnierzowa 45° - SAE kod 61 - 3000 psi

61 Parker Direct Link

Nr katalogowy	Średnica wewnętrzna węża				Wielkość kołnierza
	DN	Wielkość	cale	mm	cale
11770-8-8	12	-08	1/2	12.7	1/2
11770-10-10	16	-10	5/8	15.9	5/8
11770-12-10	16	-10	5/8	15.9	3/4
11770-12-12	20	-12	3/4	19.1	3/4
11770-16-12	20	-12	3/4	19.1	1
11770-16-16	25	-16	1	25.4	1
11770-20-16	25	-16	1	25.4	1.1/4
11770-20-20	32	-20	1.1/4	31.8	1.1/4
11770-24-20	32	-20	1.1/4	31.8	1.1/2

Dobór uszczelki O-Ring: patrz strona 11-8.

19 - Końcówka kątowa kołnierzowa 90° - SAE kod 61 - 3000 psi

61 Parker Direct Link

Nr katalogowy	Średnica wewnętrzna węża				Wielkość kołnierza
	DN	Wielkość	cale	mm	cale
11970-8-8	12	-08	1/2	12.7	1/2
11970-12-8	12	-08	1/2	12.7	3/4
11970-8-10	16	-10	5/8	15.9	1/2
11970-10-10	16	-10	5/8	15.9	5/8
11970-12-10	16	-10	5/8	15.9	3/4
11970-12-12	20	-12	3/4	19.1	3/4
11970-16-12	20	-12	3/4	19.1	1
11970-20-12	20	-12	3/4	19.1	1.1/4
11970-16-16	25	-16	1	25.4	1
11970-20-16	25	-16	1	25.4	1.1/4
11970-16-20	32	-20	1.1/4	31.8	1
11970-20-20	32	-20	1.1/4	31.8	1.1/4
11970-24-20	32	-20	1.1/4	31.8	1.1/2

Dobór uszczelki O-Ring: patrz strona 11-8.

6A - Końcówka prosta kołnierzowa - SAE kod 62 - 6000 psi

61 Parker DirectLink

Nr katalogowy	Średnica wewnętrzna węża				Wielkość kołnierza
	DN	Wielkość	cale	mm	cale
16A70-8-8	12	-08	1/2	12.7	1/2
16A70-8-10	16	-10	5/8	15.9	1/2
16A70-12-10	16	-10	5/8	15.9	3/4
16A70-8-12	20	-12	3/4	19.1	1/2
16A70-12-12	20	-12	3/4	19.1	3/4
16A70-16-12	20	-12	3/4	19.1	1
16A70-12-16	25	-16	1	25.4	3/4
16A70-16-16	25	-16	1	25.4	1
16A70-20-16	25	-16	1	25.4	1.1/4
16A70-24-20	32	-20	1.1/4	31.8	1.1/2

Dobór uszczelki O-Ring: patrz strona 11-8.

6F - Końcówka kątowa 45° z kołnierzem SAE - Szereg do dużych obciążeń - 6000 psi

61 Parker DirectLink

Nr katalogowy	Średnica wewnętrzna węża				Wielkość kołnierza
	DN	Wielkość	cale	mm	cale
16F70-8-8	12	-08	1/2	12.7	1/2
16F70-8-10	16	-10	5/8	15.9	1/2
16F70-12-10	16	-10	5/8	15.9	3/4
16F70-8-12	20	-12	3/4	19.1	1/2
16F70-12-12	20	-12	3/4	19.1	3/4
16F70-16-12	20	-12	3/4	19.1	1
16F70-12-16	25	-16	1	25.4	3/4
16F70-16-16	25	-16	1	25.4	1
16F70-20-16	25	-16	1	25.4	1.1/4
16F70-20-20	32	-20	1.1/4	31.8	1.1/4
16F70-24-20	32	-20	1.1/4	31.8	1.1/4

Dobór uszczelki O-Ring: patrz strona 11-8.

6N - Końcówka kątowa kołnierzowa 90° - SAE kod 62 - 6000 psi

61 Parker DirectLink

Nr katalogowy	Średnica wewnętrzna węża				Wielkość kołnierza
	DN	Wielkość	cale	mm	cale
16N70-8-8	12	-08	1/2	12.7	1/2
16N70-8-10	16	-10	5/8	15.9	1/2
16N70-12-10	16	-10	5/8	15.9	3/4
16N70-16-10	16	-10	5/8	15.9	1
16N70-8-12	20	-12	3/4	19.1	1/2
16N70-12-12	20	-12	3/4	19.1	3/4
16N70-16-12	20	-12	3/4	19.1	1
16N70-12-16	25	-16	1	25.4	3/4
16N70-16-16	25	-16	1	25.4	1
16N70-20-16	25	-16	1	25.4	1.1/4
16N70-20-20	32	-20	1.1/4	31.8	1.1/4
16N70-24-20	32	-20	1.1/4	31.8	1.1/2

Dobór uszczelki O-Ring: patrz strona 11-8.

01 - Końcówka prosta sztywna z gwintem zewnętrznym rurowym NPTF

61 Parker DirectLink

Nr katalogowy	Średnica wewnętrzna węża DN	Wielkość	cale	mm	Gwint NPTF
10170-6-6-SM	10	-06	3/8	9.5	3/8x18
10170-8-8-SM	12	-08	1/2	12.7	1/2x14
10170-12-8-SM	12	-08	1/2	12.7	3/4x14
10170-8-10-SM	16	-10	5/8	15.9	1/2x14
10170-12-10-SM	16	-10	5/8	15.9	3/4x14
10170-12-12-SM	20	-12	3/4	19.1	3/4x14
10170-16-12-SM	20	-12	3/4	19.1	1x11.1/2
10170-16-16-SM	25	-16	1	25.4	1x11.1/2
10170-20-20-SM	32	-20	1.1/4	31.8	1.1/4x11.1/2

SM = Sześciokąt metryczny.

03 - Końcówka prosta sztywna z gwintem zewnętrznym i stożkiem JIC 37°

61 Parker DirectLink

Nr katalogowy	Średnica wewnętrzna węża DN	Wielkość	cale	mm	Gwint Metryczny
1FG70-17-8	12	-08	1/2	12.7	M24x1.5
1FG70-21-10	16	-10	5/8	15.9	M30x1.5
1FG70-27-12	20	-12	3/4	19.1	M36x1.5
1FG70-33-16	25	-16	1	25.4	M45x1.5

F4 - Końcówka obracalna prosta z gwintem wewnętrznym i końcówką kulistą - Szereg francuski do przewodów gazowych

61 Parker DirectLink

Nr katalogowy	Średnica wewnętrzna węża DN	Wielkość	cale	mm	Gwint Metryczny
1F470-13-6	10	-06	3/8	9.5	M20x1.5
1F470-17-8	12	-08	1/2	12.7	M24x1.5
1F470-21-10	16	-10	5/8	15.9	M30x1.5
1F470-27-12	20	-12	3/4	19.1	M36x1.5
1F470-33-16	25	-16	1	25.4	M45x1.5

MU - Końcówka obracalna prosta z gwintem wewnętrznym metrycznym (kielich 30°) / JIS

61 Parker DirectLink

Nr katalogowy	Średnica wewnętrzna węża DN	Wielkość	cale	mm	Gwint Metryczny
1MU70-6-6	10	-06	3/8	9.5	M18x1.5
1MU70-8-8	12	-08	1/2	12.7	M22x1.5
1MU70-12-12	20	-12	3/4	19.1	M27x2

XU - Końcówka obracalna prosta z gwintem wewnętrznym metrycznym (kielich 30°) / JIS

61 Parker DirectLink

Nr katalogowy	Średnica wewnętrzna węża DN	Wielkość	cale	mm	Gwint Metryczny
1XU70-10-10	16	-10	5/8	15.9	M24x1.5
1XU70-12-12	20	-12	3/4	19.1	M30x1.5
1XU70-16-16	25	-16	1	25.4	M33x1.5

ParkerStore
FIRTECH
HYDRAULIKA SIŁOWA, PNEUMATYKA, FILTRACJA

XY - Końcówka obracalna kątowa 90° z gwintem wewnętrznym metrycznym (kielich 30°) / JIS

Nr katalogowy	Średnica wewnętrzna węża				Gwint
	DN	Wielkość	cale	mm	Metryczny
1XY70-10-10	16	-10	5/8	15.9	M24x1.5
1XY70-12-12	20	-12	3/4	19.1	M30x1.5

ParkerStore
FIRTECH
HYDRAULIKA SIŁOWA, PNEUMATYKA, FILTRACJA

Budowa:	• Rura wewnętrzna: kauczuk syntetyczny. • Wzmocnienie: cztery spirale z drutu stalowego o dużej wytrzymałości na rozciąganie. • Powłoka: kauczuk syntetyczny.
Zakres temperatur pracy:	• Od -40°C do +100°C (powietrze max. +70°C, woda max. +85°C).
Parametry:	• ISO 3862-1 typ 4 SH, EN 856 typ 4SH.
Seria końcówek:	• Seria 73.
Zastosowania:	• Do zastosowań ogólnych w układach hydraulicznych wysokiego ciśnienia.

Zalety:	• Konstrukcja No-Skive.
Korzyści:	• Montaż końcówek jest bezpieczny i pewny, gdyż nie wymaga zdjęcia wierzchniej powłoki węża.

731 - Wąż spiralny No-Skive

Nr katalogowy	Średnica wewnętrzna węża				Średnica zewnętrzna	Ciśnienie robocze		
	DN	Wielkość	cale	mm	mm	bar	MPa	psi
731-12	20	-12	3/4	19.1	32.0	420	42.0	6000
731-16	25	-16	1	25.4	39.0	380	38.0	5500
731-20	32	-20	1.1/4	31.8	45.0	320	32.0	4700
731-24	40	-24	1.1/2	38.1	53.0	290	29.0	4200
731-32	50	-32	2	50.8	68.0	250	25.0	3600

ParkerStore
FIRTECH
HYDRAULIKA SIŁOWA, PNEUMATYKA, FILTRACJA

Końcówki zagniatane Parkrimp®
Materiał: • Stal z powłoką chromianową nie zawierającą chromu-6.
Do węża typu: • 731.

C9 - Końcówka prosta obracalna z gwintem wewnętrznym metrycznym, stożkiem 24° i uszczelką pierścieniową O-Ring - Szereg do dużych obciążeń

61 Parker DirectLink

Nr katalogowy	Średnica wewnętrzna węża DN	Wielkość	cale	mm	Średnica zewnętrzna mm	Gwint Metryczny
1C973-20-12	20	-12	3/4	19.1	20	M30x2
1C973-25-12	20	-12	3/4	19.1	25	M36x2
1C973-20-16	25	-16	1	25.4	20	M30x2
1C973-25-16	25	-16	1	25.4	25	M36x2
1C973-30-16	25	-16	1	25.4	30	M42x2
1C973-30-20	32	-20	1.1/4	31.8	30	M42x2
1C973-38-20	32	-20	1.1/4	31.8	38	M52x2
1C973-38-24	40	-24	1.1/2	38.1	38	M52x2

Łączniki są dostarczane ze standardową uszczelką pierścieniową O-Ring z kauczuku nitrylowego.
Można je stosować w zakresie temperatur od -30°C do +105°C.

0C - Końcówka kątowa obracalna 45° z wewnętrznym gwintem metrycznym, stożkiem 24° i uszczelką pierścieniową O-Ring - Szereg do dużych obciążeń

61 Parker DirectLink

Nr katalogowy	Średnica wewnętrzna węża DN	Wielkość	cale	mm	Średnica zewnętrzna mm	Gwint Metryczny
10C73-20-12	20	-12	3/4	19.1	20	M30x2
10C73-25-12	20	-12	3/4	19.1	25	M36x2
10C73-38-20	32	-20	1.1/4	31.8	38	M52x2

Łączniki są dostarczane ze standardową uszczelką pierścieniową O-Ring z kauczuku nitrylowego.
Można je stosować w zakresie temperatur od -30°C do +105°C.

1C - Końcówka kątowa obracalna 90° z wewnętrznym gwintem metrycznym, stożkiem 24° i uszczelką pierścieniową O-Ring - Szereg do dużych obciążeń

61 Parker DirectLink

Nr katalogowy	Średnica wewnętrzna węża DN	Wielkość	cale	mm	Średnica zewnętrzna mm	Gwint Metryczny
11C73-20-12	20	-12	3/4	19.1	20	M30x2
11C73-25-12	20	-12	3/4	19.1	25	M36x2
11C73-25-16	25	-16	1	25.4	25	M36x2
11C73-30-20	32	-20	1.1/4	31.8	30	M42x2
11C73-38-20	32	-20	1.1/4	31.8	38	M52x2

Łączniki są dostarczane ze standardową uszczelką pierścieniową O-Ring z kauczuku nitrylowego.
Można je stosować w zakresie temperatur od -30°C do +105°C.

D2 - Końcówka prosta sztywna z gwintem zewnętrznym metrycznym i stożkiem 24° - Szereg do dużych obciążeń

61 Parker DirectLink

Nr katalogowy	Średnica wewnętrzna węża DN	Wielkość	cale	mm	Średnica zewnętrzna mm	Gwint Metryczny
1D273-20-12	20	-12	3/4	19.1	20	M30x2
1D273-25-12	20	-12	3/4	19.1	25	M36x2
1D273-30-16	25	-16	1	25.4	30	M42x2
1D273-38-20	32	-20	1.1/4	31.8	38	M52x2

92 - Końcówka obracalna prosta z wewnętrznym gwintem rurowym walcowym BSP i stożkiem 60°

61 Parker DirectLink

Nr katalogowy	Średnica wewnętrzna węża				Gwint
	DN	Wielkość	cale	mm	BSP
19273-12-12	20	-12	3/4	19.1	3/4x14
19273-16-16	25	-16	1	25.4	1x11
19273-20-20	32	-20	1.1/4	31.8	1.1/4x11
19273-24-24	40	-24	1.1/2	38.1	1.1/2x11
19273-32-32	50	-32	2	50.8	2x11

B1 - Końcówka kątowa obracalna 45° z wewnętrznym gwintem rurowym walcowym BSP i stożkiem 60°

61 Parker DirectLink

Nr katalogowy	Średnica wewnętrzna węża				Gwint
	DN	Wielkość	cale	mm	BSP
1B173-12-12	20	-12	3/4	19.1	3/4x14
1B173-16-16	25	-16	1	25.4	1x11
1B173-20-20	32	-20	1.1/4	31.8	1.1/4x11
1B173-24-24	40	-24	1.1/2	38.1	1.1/2x11
1B173-32-32	50	-32	2	50.8	2x11

B2 - Końcówka kątowa obracalna 90° z wewnętrznym gwintem rurowym walcowym BSP i stożkiem 60°

61 Parker DirectLink

Nr katalogowy	Średnica wewnętrzna węża				Gwint
	DN	Wielkość	cale	mm	BSP
1B273-12-12	20	-12	3/4	19.1	3/4x14
1B273-16-16	25	-16	1	25.4	1x11
1B273-20-20	32	-20	1.1/4	31.8	1.1/4x11
1B273-24-24	40	-24	1.1/2	38.1	1.1/2x11
1B273-32-32	50	-32	2	50.8	2x11

D9 - Końcówka prosta sztywna z gwintem rurowym zewnętrznym BSPP i stożkiem 60°

61 Parker DirectLink

Nr katalogowy	Średnica wewnętrzna węża				Gwint
	DN	Wielkość	cale	mm	BSPP
1D973-12-12	20	-12	3/4	19.1	3/4x14
1D973-16-16	25	-16	1	25.4	1x11
1D973-20-20	32	-20	1.1/4	31.8	1.1/4x11
1D973-24-24	40	-24	1.1/2	38.1	1.1/2x11
1D973-32-32	50	-32	2	50.8	2x11

03 - Końcówka prosta sztywna z gwintem zewnętrznym i stożkiem JIC 37°

61 Parker DirectLink

Nr katalogowy	Średnica wewnętrzna węża DN	Wielkość	cale	mm	Gwint UNF
10373-12-12-SM	20	-12	3/4	19.1	1.1/16x12
10373-16-12-SM	20	-12	3/4	19.1	1.5/16x12
10373-16-16-SM	25	-16	1	25.4	1.5/16x12
10373-20-16	25	-16	1	25.4	1.5/8x12
10373-20-20-SM	32	-20	1.1/4	31.8	1.5/8x12
10373-24-20	32	-20	1.1/4	31.8	1.7/8x12
10373-24-24-SM	40	-24	1.1/2	38.1	1.7/8x12
10373-32-32-SM	50	-32	2	50.8	2.1/2x12

SM = Sześciokąt metryczny.

06 - Końcówka prosta obracalna z gwintem wewnętrznym i stożkiem JIC 37°

61 Parker DirectLink

Nr katalogowy	Średnica wewnętrzna węża DN	Wielkość	cale	mm	Gwint UNF
10673-12-12-SM	20	-12	3/4	19.1	1.1/16x12
10673-16-12	20	-12	3/4	19.1	1.5/16x12
10673-16-16-SM	25	-16	1	25.4	1.5/16x12
10673-20-16	25	-16	1	25.4	1.5/8x12
10673-20-20-SM	32	-20	1.1/4	31.8	1.5/8x12
10673-24-20-SM	32	-20	1.1/4	31.8	1.7/8x12
10673-24-24-SM	40	-24	1.1/2	38.1	1.7/8x12
10673-32-32	50	-32	2	50.8	2.1/2x12

SM = Sześciokąt metryczny.

37 - Końcówka obracalna kątowa 45° z gwintem wewnętrznym i stożkiem JIC 37°

61 Parker DirectLink

Nr katalogowy	Średnica wewnętrzna węża DN	Wielkość	cale	mm	Gwint UNF
13773-12-12-SM	20	-12	3/4	19.1	1.1/16x12
13773-16-16-SM	25	-16	1	25.4	1.5/16x12
13773-20-20-SM	32	-20	1.1/4	31.8	1.5/8x12
13773-24-24-SM	40	-24	1.1/2	38.1	1.7/8x12
13773-32-32-SM	50	-32	2	50.8	2/1/2x12

SM = Sześciokąt metryczny.

39 - Końcówka obracalna kątowa 90°z gwintem wewnętrznym i stożkiem JIC 37°

61 Parker DirectLink

Nr katalogowy	Średnica wewnętrzna węża DN	Wielkość	cale	mm	Gwint UNF
13973-12-12	20	-12	3/4	19.1	1.1/16x12
13973-16-12	20	-12	3/4	19.1	1.5/16x12
13973-16-16-SM	25	-16	1	25.4	1.5/16x12
13973-20-20-SM	32	-20	1.1/4	31.8	1.5/8x12
13973-24-24-SM	40	-24	1.1/2	38.1	1.7/8x12
13973-32-32-SM	50	-32	2	50.8	2/1/2x12

SM = Sześciokąt metryczny.

ParkerStore
FIRTECH
HYDRAULIKA SIŁOWA, PNEUMATYKA, FILTRACJA

JC - Końcówka obracalna prosta ORFS z gwintem wewnętrznym (krótka)

61 Parker DirectLink

Nr katalogowy	Średnica wewnętrzna węża DN	Wielkość	cale	mm	Gwint UNF
1JC73-12-12-SM	20	-12	3/4	19.1	1.3/16x12

SM = Sześciokąt metryczny.

JS - Końcówka obracalna ORFS z gwintem wewnętrznym (długa)

61 Parker DirectLink

Nr katalogowy	Średnica wewnętrzna węża DN	Wielkość	cale	mm	Gwint UNF
1JS73-12-12-SM	20	-12	3/4	19.1	1.3/16x12
1JS73-16-12-SM	20	-12	3/4	19.1	1.7/16x12
1JS73-16-16-SM	25	-16	1	25.4	1.7/16x12
1JS73-20-16-SM	25	-16	1	25.4	1.11/16x12
1JS73-20-20-SM	32	-20	1.1/4	31.8	1.11/16x12
1JS73-24-24-SM	40	-24	1.1/2	38.1	2x12

SM = Sześciokąt metryczny.

J7 - Końcówka kątowa 45° obracalna ORFS z gwintem wewnętrznym - ISO 12151-1 - SWE 45°

61 Parker DirectLink

Nr katalogowy	Średnica wewnętrzna węża DN	Wielkość	cale	mm	Gwint UNF
1J773-12-12-SM	20	-12	3/4	19.1	1.3/16x12
1J773-16-12-SM	20	-12	3/4	19.1	1.7/16x12
1J773-16-16-SM	25	-16	1	25.4	1.7/16x12
1J773-20-16-SM	25	-16	1	25.4	1.11/16x12
1J773-20-20-SM	32	-20	1.1/4	31.8	1/11/16x12

SM = Sześciokąt metryczny.

J9 - Końcówka kątowa 90° obracalna ORFS z gwintem wewnętrznym - Ramię krótkie

61 Parker DirectLink

Nr katalogowy	Średnica wewnętrzna węża DN	Wielkość	cale	mm	Gwint UNF
1J973-12-12-SM	20	-12	3/4	19.1	1.3/16x12
1J973-16-12-SM	20	-12	3/4	19.1	1.7/16x12
1J973-16-16-SM	25	-16	1	25.4	1.7/16x12
1J973-20-16-SM	25	-16	1	25.4	1.11/16x12
1J973-20-20-SM	32	-20	1.1/4	31.8	1.11/16x12

SM = Sześciokąt metryczny.

JM - Końcówka ORFS z gwintem zewnętrznym

61 Parker DirectLink

Nr katalogowy	Średnica wewnętrzna węża DN	Wielkość	cale	mm	Gwint UNF
1JM73-16-16-SM	25	-16	1	25.4	1.7/16x12
1JM73-20-16-SM	25	-16	1	25.4	1.11/16x12
1JM73-20-20-SM	32	-20	1.1/4	31.8	1.11/16x12

Dobór uszczelki O-Ring: patrz strona 11-8.
SM = Sześciokąt metryczny.

ParkerStore
FIRTECH
HYDRAULIKA SIŁOWA, PNEUMATYKA, FILTRACJA

15/4A - Końcówka kołnierzowa prosta, kod SAE: 61 (5000 psi)

61 Parker DirectLink

Nr katalogowy	Średnica wewnętrzna węża				Wielkość kołnierza
	DN	Wielkość	cale	mm	cale
11573-12-12	20	-12	3/4	19.1	3/4
11573-16-12	20	-12	3/4	19.1	1
11573-16-16	25	-16	1	25.4	1
11573-16-20	32	-20	1.1/4	31.8	1
14A73-20-16	25	-16	1	25.4	1.1/4
14A73-20-20	32	-20	1.1/4	31.8	1.1/4
14A73-24-20	32	-20	1.1/4	31.8	1.1/2
14A73-24-24	40	-24	1.1/2	38.1	1.1/2
14A73-32-24	40	-24	1.1/2	38.1	2
14A73-32-32	50	-32	2	50.8	2

Dobór uszczelki O-Ring: patrz strona 11-8.

17/4F - Końcówka kołnierzowa kątowa 45°, kod SAE: 61 (5000 psi)

61 Parker DirectLink

Nr katalogowy	Średnica wewnętrzna węża				Wielkość kołnierza
	DN	Wielkość	cale	mm	cale
11773-12-12	20	-12	3/4	19.1	3/4
11773-16-12	20	-12	3/4	19.1	1
11773-16-16	25	-16	1	25.4	1
14F73-20-16	25	-16	1	25.4	1.1/4
14F73-20-20	32	-20	1.1/4	31.8	1.1/4
14F73-24-20	32	-20	1.1/4	31.8	1.1/2
14F73-24-24	40	-24	1.1/2	38.1	1.1/2
14F73-32-32	50	-32	2	50.8	2

Dobór uszczelki O-Ring: patrz strona 11-8.

19/4N - Końcówka kołnierzowa kątowa 90°, kod SAE: 61 (5000 psi)

61 Parker DirectLink

Nr katalogowy	Średnica wewnętrzna węża				Wielkość kołnierza
	DN	Wielkość	cale	mm	cale
11973-12-12	20	-12	3/4	19.1	3/4
11973-16-12	20	-12	3/4	19.1	1
11973-16-16	25	-16	1	25.4	1
14N73-20-16	25	-16	1	25.4	1.1/4
14N73-20-20	32	-20	1.1/4	31.8	1.1/4
14N73-24-20	32	-20	1.1/4	31.8	1.1/2
14N73-24-24	40	-24	1.1/2	38.1	1.1/2
14N73-32-24	40	-24	1.1/2	38.1	2
14N73-32-32	50	-32	2	50.8	2

Dobór uszczelki O-Ring: patrz strona 11-8.

6A - Końcówka kołnierzowa prosta, kod SAE: 62

61 Parker DirectLink

Nr katalogowy	Średnica wewnętrzna węża				Wielkość kołnierza
	DN	Wielkość	cale	mm	cale
16A73-12-12	20	-12	3/4	19.1	3/4
16A73-16-12	20	-12	3/4	19.1	1
16A73-12-16	25	-16	1	25.4	3/4
16A73-16-16	25	-16	1	25.4	1
16A73-20-16	25	-20	1	25.4	1.1/4
16A73-16-20	32	-20	1.1/4	31.8	1
16A73-20-20	32	-20	1.1/4	31.8	1.1/4
16A73-24-20	32	-20	1.1/4	31.8	1.1/2
16A73-20-24	40	-24	1.1/2	38.1	1.1/4
16A73-24-24	40	-24	1.1/2	38.1	1.1/2
16A73-32-24	40	-24	1.1/2	38.1	2
16A73-32-32	50	-32	2	50.8	2

Dobór uszczelki O-Ring: patrz strona 11-8.

6F - Końcówka kołnierzowa kątowa 45°, SAE, szereg do dużych obciążeń

61 Parker DirectLink

Nr katalogowy	Średnica wewnętrzna węża				Wielkość kołnierza
	DN	Wielkość	cale	mm	cale
16F73-12-12	20	-12	3/4	19.1	3/4
16F73-12-16	20	-12	3/4	19.1	1
16F73-16-12	25	-16	1	25.4	3/4
16F73-16-16	25	-16	1	25.4	1
16F73-20-16	25	-16	1	25.4	1.1/4
16F73-20-20	32	-20	1.1/4	31.8	1.1/4
16F73-24-24	32	-20	1.1/4	31.8	1.1/2
16F73-24-20	40	-24	1.1/2	38.1	1.1/2
16F73-32-32	50	-32	2	50.8	2

Dobór uszczelki O-Ring: patrz strona 11-8.

6N - Końcówka kołnierzowa kątowa 90°, kod SAE: 62

61 Parker DirectLink

Nr katalogowy	Średnica wewnętrzna węża				Wielkość kołnierza
	DN	Wielkość	cale	mm	cale
16N73-12-12	20	-12	3/4	19.1	3/4
16N73-12-16	25	-16	1	19.1	3/4
16N73-16-16	25	-16	1	25.4	1
16N73-20-16	25	-16	1	25.4	1.1/4
16N73-20-20	32	-20	1.1/4	25.4	1.1/4
16N73-24-20	32	-20	1.1/4	31.8	1.1/2
16N73-24-24	40	-24	1.1/2	31.8	1.1/2
16N73-32-32	50	-32	2	38.1	2

Dobór uszczelki O-Ring: patrz strona 11-8.

ParkerStore
FIRTECH
HYDRAULIKA SIŁOWA, PNEUMATYKA, FILTRACJA

01 - Końcówka prosta sztywna z gwintem zewnętrznym NPTF

61 Parker DirectLink

Nr katalogowy	Średnica wewnętrzna węża DN	Wielkość	cale	mm	Gwint NPTF
10173-12-12-SM	20	-12	3/4	19.1	3/4x14
10173-16-16	25	-16	1	25.4	1x11.1/2
10173-20-20-SM	32	-20	1.1/4	31.8	1.1/4x11.1/2
10173-24-24-SM	40	-24	1.1/2	38.1	1.1/2x11.1/2
10173-32-32	50	-32	2	50.8	2x11.1/2

SM = Sześciokąt metryczny.

Budowa:	• Rura: Kauczuk syntetyczny. • Wzmocnienie: cztery lub sześć spiral z drutu stalowego o dużej wytrzymałości na rozciąganie. • Powłoka: kauczuk syntetyczny.
Zalecane media:	• Płyny ropopochodne i na bazie mieszanin glikolowo-wodnych, oleje smarujące, powietrze i woda. W przypadku powietrza o ciśnieniu powyżej 247 psi powłoka węża musi być perforowana.
Zakres temperatur pracy:	• Od -40°C do +125°C (powietrze max. +70°C, woda max. +85°C).
Seria końcówek:	• Seria 78.
Zastosowania:	• Do zastosowań ogólnych w układach hydraulicznych bardzo wysokiego ciśnienia. SAE 100R13, ISO 3862-1Typ R13, EN 856 Typ R13.

Zalety:	• Trwałe ciśnienie robocze 5000 psi.
Korzyści:	• Montaż końcówek jest bezpieczny i pewny, gdyż nie wymaga zdjęcia wierzchniej powłoki węża.

781 - Wąż spiralny No-Skive

	Nr katalogowy	Średnica wewnętrzna węża				Średnica zewnętrzna	Ciśnienie robocze		
		DN	Wielkość	cale	mm	mm	bar	MPa	psi
	781-12	20	-12	3/4	19.1	32	350	35	5000
	781-16	25	-16	1	25.4	39	350	35	5000
	781-20	32	-20	1.1/4	31.8	50	350	35	5000
	781-24	40	-24	1.1/2	38.1	57	350	35	5000

ParkerStore
FIRTECH
HYDRAULIKA SIŁOWA, PNEUMATYKA, FILTRACJA

Końcówki zagniatane Parkrimp®
Materiał: • Stal z powłoką chromianową nie zawierającą chromu-6.
Do węża typu: • 781.

XA - Końcówka prosta z kołnierzem typu Caterpillar®

61 Parker DirectLink

Nr katalogowy	Średnica wewnętrzna węża				Wielkość kołnierza
	DN	Wielkość	cale	mm	cale
1XA78-12-12	20	-12	3/4	19.1	3/4
1XA78-16-12	20	-12	3/4	19.1	1
1XA78-16-16	25	-16	1	25.4	1
1XA78-20-16	25	-16	1	25.4	1.1/4
1XA78-20-20	32	-20	1.1/4	31.8	1.1/4
1XA78-24-20	32	-20	1.1/4	31.8	1.1/2
1XA78-24-24	40	-24	1.1/2	38.1	1.1/2

XF - Końcówka kątowa 45° z kołnierzem typu Caterpillar®

61 Parker DirectLink

Nr katalogowy	Średnica wewnętrzna węża				Wielkość kołnierza
	DN	Wielkość	cale	mm	cale
1XF78-12-12	20	-12	3/4	19.1	3/4
1XF78-16-12	20	-12	3/4	19.1	1
1XF78-16-16	25	-16	1	25.4	1
1XF78-20-16	25	-16	1	25.4	1.1/4
1XF78-20-20	32	-20	1.1/4	31.8	1.1/4
1XF78-24-20	32	-20	1.1/4	31.8	1.1/2
1XF78-24-24	40	-24	1.1/2	38.1	1.1/2
1XF78-32-24	40	-24	1.1/2	38.1	2

XG - Końcówka kątowa 60° z kołnierzem typu Caterpillar®

61 Parker DirectLink

Nr katalogowy	Średnica wewnętrzna węża				Wielkość kołnierza
	DN	Wielkość	cale	mm	cale
1XG78-12-12	20	-12	3/4	19.1	3/4
1XG78-16-12	20	-12	3/4	19.1	1
1XG78-16-16	25	-16	1	25.4	1
1XG78-20-16	25	-16	1	25.4	1.1/4
1XG78-20-20	32	-20	1.1/4	31.8	1.1/4
1XG78-24-20	32	-20	1.1/4	31.8	1.1/2
1XG78-24-24	40	-24	1.1/2	38.1	1.1/2

XN - Końcówka kątowa 90° z kołnierzem typu Caterpillar®

61 Parker DirectLink

Nr katalogowy	Średnica wewnętrzna węża				Wielkość kołnierza
	DN	Wielkość	cale	mm	cale
1XN78-12-12	20	-12	3/4	19.1	3/4
1XN78-16-12	20	-12	3/4	19.1	1
1XN78-12-16	25	-16	1	25.4	1
1XN78-16-16	25	-16	1	25.4	1.1/4
1XN78-20-16	32	-20	1.1/4	31.8	1.1/4
1XN78-20-20	32	-20	1.1/4	31.8	1.1/2
1XN78-24-20	40	-24	1.1/2	38.1	1.1/2
1XN78-24-24	40	-24	1.1/2	38.1	1.1/2

Parker Store
FIRTECH
HYDRAULIKA SIŁOWA, PNEUMATYKA, FILTRACJA

Budowa:	• Rura: Kauczuk syntetyczny. • Wzmocnienie: cztery lub sześć spiral z drutu stalowego o dużej wytrzymałości na rozciąganie. • Powłoka: kauczuk syntetyczny o dużej odporności na ścieranie.
Zalecane media:	• Płyny ropopochodne i na bazie mieszanin glikolowo-wodnych, oleje smarujące, powietrze i woda. W przypadku powietrza o ciśnieniu powyżej 247 psi powłoka węża musi być perforowana.
Zakres temperatur pracy:	• Od -40°C do +125°C (powietrze max. +70°C, woda max. +85°C).
Seria końcówek:	• Seria 79.
Zastosowania:	• Układy hydrauliczne w sprzęcie ruchomym: napędy hydrostatyczne. Hydraulika ogólnoprzemysłowa: wtryskarki, stanowiska do prób. SAE 100R15, ISO 3862-1Typ R15.

Zalety:	• Trwałe ciśnienie robocze 6000 psi.
Korzyści:	• Wytrzymała powłoka, odporna na ścieranie w środowiskach agresywnych.

791TC - Wąż spiralny No-Skive

Nr katalogowy	Średnica wewnętrzna węża DN	Wielkość	cale	mm	Średnica zewnętrzna mm	Ciśnienie robocze bar	MPa	psi
791TC-12	20	-12	3/4	19.1	32	420	42	6000
791TC-16	25	-16	1	25.4	39	420	42	6000
791TC-20	32	-20	1.1/4	31.8	50	420	42	6000
791TC-24	40	-24	1.1/2	38.1	57	420	42.	6000

ParkerStore
FIRTECH
HYDRAULIKA SIŁOWA, PNEUMATYKA, FILTRACJA

Końcówki zagniatane Parkrimp®
Materiał: • Stal z powłoką chromianową nie zawierającą chromu-6.
Do węża typu: • 791TC.

C9 - Końcówka obracalna prosta z gwintem wewnętrznym metrycznym, stożkiem uszczelniającym 24° i uszczelką pierścieniową O-Ring - Szereg do dużych obciążeń

61 Parker DirectLink

Nr katalogowy	Średnica wewnętrzna węża				Gwint
	DN	Wielkość	cale	mm	Metryczny
1C979-25-12	20	-12	3/4	19.1	M36x2
1C979-30-16	25	-16	1	25.4	M42x2
1C979-38-20	32	-20	1.1/4	31.8	M52x2

Końcówki dostarczane ze standardową uszczelką pierścieniowąO-ring z kauczuku NBR, mogą pracować w zakresie temperatur od -30°C do +105°C.

0C - Końcówka obracalna kątowa 45° z gwintem wewnętrznym metrycznym, stożkiem uszczelniającym 24° i uszczelką pierścieniową O-Ring - Szereg do dużych obciążeń

61 Parker DirectLink

Nr katalogowy	Średnica wewnętrzna węża				Gwint
	DN	Wielkość	cale	mm	Metryczny
10C79-25-12	20	-12	3/4	19.1	M36x2
10C79-30-16	25	-16	1	25.4	M42x2

Końcówki dostarczane ze standardową uszczelką pierścieniową O-Ring z kauczuku NBR, mogą pracować w zakresie temperatur od -30°C do +105°C.

1C - Końcówka obracalna kątowa 90° z gwintem wewnętrznym metrycznym, stożkiem uszczelniającym 24° i uszczelką pierścieniową O-Ring - Szereg do dużych obciążeń

61 Parker DirectLink

Nr katalogowy	Średnica wewnętrzna węża				Gwint
	DN	Wielkość	cale	mm	Metryczny
11C79-25-12	20	-12	3/4	19.1	M36x2
11C79-30-16	25	-16	1	25.4	M42x2
11C79-38-20	25	-16	1	25.4	M42x2

Końcówki dostarczane ze standardową uszczelką pierścieniowąO-ring z kauczuku NBR, mogą pracować w zakresie temperatur od -30°C do +105°C.

JS - Końcówka obracalna ORFS z gwintem wewnętrznym (długa)

61 Parker DirectLink

Nr katalogowy	Średnica wewnętrzna węża				Gwint
	DN	Wielkość	cale	mm	UNF
1JS79-12-12	20	-12	3/4	19.1	1.3/16x12
1JS79-16-16-SM	25	-16	1	25.4	1.7/16x12
1JS79-20-16	25	-16	1	25.4	1.11/16x12
1JS79-20-20	32	-20	1.1/4	31.8	1.11/16x12
1JS79-24-24-SM	40	-24	1.1/2	38.1	2x12

SM = Sześciokąt metryczny.

J7 - Końcówka kątowa 45° obracalna ORFS z gwintem wewnętrznym

61 Parker DirectLink

Nr katalogowy	Średnica wewnętrzna węża				Gwint
	DN	Wielkość	cale	mm	UNF
1J779-12-12-SM	20	-12	3/4	19.1	1.3/16x12
1J779-16-16-SM	25	-16	1	25.4	1.7/16x12
1J779-20-20	32	-20	1.1/4	31.8	1.11/16x12

SM = Sześciokąt metryczny.

J9 - Końcówka kątowa 90° obracalna ORFS z gwintem wewnętrznym - Ramię krótkie

61 Parker DirectLink

Nr katalogowy	Średnica wewnętrzna węża				Gwint
	DN	Wielkość	cale	mm	UNF
1J979-12-12-SM	20	-12	3/4	19.1	1.3/16x12
1J979-16-16	25	-16	1	25.4	1.7/16x12
1J979-20-20-SM	32	-20	1.1/4	31.8	1.11/16x12

SM = Sześciokąt metryczny.

ParkerStore
FIRTECH
HYDRAULIKA SIŁOWA, PNEUMATYKA, FILTRACJA

6A - Końcówka kołnierzowa prosta - Kod SAE: 62

Nr katalogowy	Średnica wewnętrzna węża				Wielkość kołnierza
	DN	Wielkość	cale	mm	cale
16A79-12-12	20	-12	3/4	19.1	3/4
16A79-16-12	20	-12	3/4	19.1	1
16A79-12-16	25	-16	1	25.4	3/4
16A79-16-16	25	-16	1	25.4	1
16A79-20-16	25	-16	1	25.4	1.1/4
16A79-16-20	32	-20	1.1/4	31.8	1
16A79-20-20	32	-20	1.1/4	31.8	1.1/4
16A79-24-20	32	-20	1.1/4	31.8	1.1/2
16A79-20-24	40	-24	1.1/2	38.1	1.1/4
16A79-24-24	40	-24	1.1/2	38.1	1.1/2

Dobór uszczelki O-Ring: patrz strona 11-8.

6F - Końcówka kołnierzowa kątowa 45°, SAE, szereg do dużych obciążeń

Nr katalogowy	Średnica wewnętrzna węża				Wielkość kołnierza
	DN	Wielkość	cale	mm	cale
16F79-12-12	20	-12	3/4	19.1	3/4
16F79-16-12	20	-12	3/4	19.1	1
16F79-16-16	25	-16	1	25.4	1
16F79-20-16	25	-16	1	25.4	1.1/4
16F79-16-20	32	-20	1.1/4	31.8	1
16F79-20-20	32	-20	1.1/4	31.8	1.1/4
16F79-24-20	32	-20	1.1/4	31.8	1.1/2
16F79-24-24	40	-24	1.1/2	38.1	1.1/2

Dobór uszczelki O-Ring: patrz strona 11-8.

6N - Końcówka kołnierzowa kątowa 90°, kod SAE: 62

Nr katalogowy	Średnica wewnętrzna węża				Wielkość kołnierza
	DN	Wielkość	cale	mm	cale
16N79-12-12	20	-12	3/4	19.1	3/4
16N79-16-12	20	-12	3/4	19.1	1
16N79-12-16	25	-16	1	25.4	3/4
16N79-16-16	25	-16	1	25.4	1
16N79-20-16	25	-16	1	25.4	1.1/4
16N79-16-20	32	-20	1.1/4	31.8	1
16N79-20-20	32	-20	1.1/4	31.8	1.1/4
16N79-24-20	32	-20	1.1/4	31.8	1.1/2
16N79-24-24	40	-24	1.1/2	38.1	1.1/2

Dobór uszczelki O-Ring: patrz strona 11-8.

Budowa:
- Rura: czarny, gładki kauczuk SBR.
- Wzmocnienie: przędza syntetyczna.
- Powłoka: Kauczuk SBR/EPDM, czerwony, odporny na starzenie i działanie czynników atmosferycznych.

Zakres temperatur pracy:
- Od -30°C do +80°C.

Zastosowania:
- Do rozprowadzania wody i innych cieczy nieagresywnych w wielu zastosowaniach w przemyśle i rolnictwie.

Zalety:
- Wąż gumowy wysokiej jakości.

Korzyści:
- Elastyczny i trwały.

PRESS NR/L 12

Nr katalogowy	Średnica wewnętrzna mm	Średnica zewnętrzna mm	Ciśnienie robocze bar	Ciśnienie robocze psi
IH30111460/40	13	19	12	170
IH30111461/40	16	23	12	170
IH30111462/40	19	26	12	170
IH30111477/40	25	33	12	170

Budowa:
- Rura: czarny, gładki kauczuk SBR.
- Wzmocnienie: przędza syntetyczna.
- Powłoka: Kauczuk SBR/EPDM, czerwony, odporny na starzenie i działanie czynników atmosferycznych.

Zakres temperatur pracy:
- Od -30°C do +80°C.

Zastosowania:
- Do rozprowadzania wody i innych cieczy nieagresywnych w wielu zastosowaniach w przemyśle i rolnictwie.

Zalety:
- Wąż gumowy wysokiej jakości.

Korzyści:
- Elastyczny i trwały.

PRESS N/L 10

Nr katalogowy	Średnica wewnętrzna mm	Średnica zewnętrzna mm	Ciśnienie robocze bar	Ciśnienie robocze psi
IH30101001/100	8	15	10	150
IH30101002/100	10	15	10	150
IH30101004/100	12	17	10	150
IH30101005/100	13	19	10	150
IH30101006/100	15	21	10	150
IH30101007/100	16	23	10	150
IH30101008/80	19	26	10	150
IH30101009/80	20	30	10	150
IH30101010/80	22	30	10	150
IH30101011/50	25	33	10	150
IH30101012/50	25	35	10	150
IH30101013/40	30	42	10	150
IH30101014/40	32	44	10	150

Budowa:
- Rura: czarny, gładki kauczuk SBR.
- Wzmocnienie: tkanina z włókna syntetycznego z wbudowaną spiralą z drutu stalowego.
- Powłoka: czarny kauczuk SBR, odporny na starzenie i działanie czynników atmosferycznych.

Zakres temperatur pracy:
- Od -30°C do +80°C.

Zastosowania:
- Zasysanie i doprowadzanie wody i cieczy nieagresywnych. Zalecane do napełniania i opróżniania zbiorników magazynowych, tankowców, do nawadniania oraz wszędzie tam, gdzie potrzebny jest wąż elastyczny i nie nastręczający trudności w manipulowaniu.

Zalety:
- Wąż o lekkiej elastycznej budowie.

Korzyści:
- Do stosowania jako wąż zasysający i doprowadzający, łatwy w transporcie.

BEVERA 10

62 Parker Direct Link

Nr katalogowy	Średnica wewnętrzna mm	Średnica zewnętrzna mm	Ciśnienie robocze bar	Ciśnienie robocze psi
IH36214050/40	25.0	35.0	10	150
IH36214052/40	32.0	42.0	10	150
IH36214054/40	38.0	48.0	10	150
IH36214058/40	50.0	60.0	10	150
IH36214059/40	51.0	61.0	10	150
IH36214060/40	60.0	71.0	10	150
IH36214061/40	63.5	75.0	10	150
IH36214064/20	75.0	86.5	10	150
IH36214065/40	76.0	87.5	10	150
IH36214068/20	100.0	114.0	10	150
IH36214069/40	102.0	116.0	10	150
IH36211010/20	125.0	140.0	10	150
IH36211050/10	150.0	170.0	10	150

Budowa:
- Rura: czarne, gładkie PCW.
- Wzmocnienie: przędza syntetyczna.
- Powłoka: PCW, gładka, koloru niebieskiego, wysoce odporna na ścieranie i czynniki atmosferyczne.

Zakres temperatur pracy:
- Od -15°C do +60°C.

Zastosowania:
- Wąż do pracy w średnio ciężkich warunkach. Można go całkowicie spłaszczyć przy zwijaniu, dlatego zajmuje mało miejsca. Odpowiedni do doprowadzania pod ciśnieniem wody i cieczy nieagresywnych w rolnictwie, budownictwie i górnictwie, jak rónież do zastosowań ogólnoprzemysłowych.

Zalety:
- Wąż można całkowicie spłaszczyć przy zwijaniu.

Korzyści:
- Zajmuje mało miejsca, łatwy w manipulowaniu i transporcie.

APERFLAT/MB

62 Parker Direct Link

Nr katalogowy	Średnica wewnętrzna mm	Ciśnienie robocze bar	Ciśnienie robocze psi
IH35653020/100	20.0	8	120
IH35653025/100	25.0	8	120
IH35653032/100	32.0	8	120
IH35653035/100	35.0	8	120
IH35653038/100	38.0	8	120
IH35653040/100	40.0	8	120
IH35653045/100	45.0	8	120
IH35653050/100	50.0	8	120
IH35653060/100	60.0	8	120
IH35653063/100	63.5	8	120
IH35653075/100	75.0	8	120
IH35653080/100	80.0	8	120
IH35653090/100	90.0	8	120
IH35653100/100	100.0	8	120
IH35653150/100	150.0	3	40
IH35653200/100	200.0	3	40

Budowa:
- Rura: czarny, gładki kauczuk EPDM.
- Wzmocnienie: przędza syntetyczna.
- Powłoka: z kauczuku EPDM, czarna z czterema podłużnymi kolorowymi paskami, gładka, odporna na ścieranie, ciepło, starzenie i działanie czynników atmosferycznych.

Zakres temperatur pracy:
- Od -40°C do +120°C.

Zastosowania:
- Do doprowadzania wody zimnej i gorącej, powietrza i słabo agresywnych płynów chemicznych w wielu zastosowaniach w przemyśle i rolnictwie.

Zalety:
- Uniwersalny wąż IPDM, o szerokim zakresie temperatur pracy.

Korzyści:
- Indywidualne kombinacje kolorów według specyfikacji odbiorcy

WASSERPRESS 20 4Y

62 Parker Direct Link

Nr katalogowy	Średnica wewnętrzna mm	Średnica zewnętrzna mm	Ciśnienie robocze bar	Ciśnienie robocze psi
IH30118016/40	10	18	20	300
IH30118003/40	13	20	20	300
IH30118011/40	16	24	20	300
IH30118004/40	19	27	20	300
IH30118005/40	25	34	20	300

Budowa:	• Elastyczny wąż wzmocniony sztywną spiralą z PCW w kolorze złamanej bieli, zatopionej w elastycznej ściance z przejrzystego zielonego PCW.
Zakres temperatur pracy:	• Od -10°C (+14°F) do +60°C (+140°F).
Zastosowania:	• Do zasysania i doprowadzania wody do nawadniania oraz płynnych nawozów jak również do zastosowań ogólnoprzemysłowych.

Zalety:	• Specjalna konstrukcja spirali z PCW zapewnia maksymalne osiągi.
Korzyści:	• Lekki wąż ssawny wysokiej jakości.

MULTIREX

Nr katalogowy	Średnica wewnętrzna mm	Grubość ścianki mm	Ciśnienie robocze bar	Ciśnienie robocze psi
IH35600025/50	25	3.0	7	100
IH35600030/50	30	3.1	6	90
IH35600040/50	40	3.7	6	90
IH35600050/50	50	4.0	5	70
IH35600080/50	80	4.7	4	60
IH35600100/25	100	5.0	4	60

Budowa:
- Rura: czarny, gładki kauczuk SBR.
- Wzmocnienie: przędza syntetyczna.
- Powłoka: Mieszanka kauczuków SBR/EPDM, gładka, czarna (N) lub żółta (NY), wysoce odporna na ścieranie i działanie czynników atmosferycznych.

Zakres temperatur pracy:
- Od -30°C do +80°C.

Zastosowania:
- Do doprowadzania sprężonego powietrza, wody i cieczy nieagresywnych w szerokim zakresie zastosowań przemysłowych.
- Wąż ten, stosowany w sprężarkach powietrza, wykazuje odporność na działanie śladowej mgły olejowej.

Zalety:
- Elastyczny i wytrzymały.

Korzyści:
- Do pracy w trudnych warunkach.

AIR SP 318 N/L 15

62 Parker Direct Link

Nr katalogowy	Średnica wewnętrzna mm	Średnica zewnętrzna mm	Ciśnienie robocze bar	Ciśnienie robocze psi
IH30311470/40	6	12	15	220
IH30311474/40	8	15	15	220
IH30311476/40	9	16	15	220
IH30311478/40	10	17	15	220
IH30311480/40	13	21	15	220
IH30311484/40	19	29	15	220
IH30311489/50	25	35	15	220

Budowa:
- Rura: czarny, gładki kauczuk SBR.
- Wzmocnienie: przędza syntetyczna.
- Powłoka: Mieszanka kauczuków SBR/EPDM, gładka, czarna (N) lub żółta (NY), wysoce odporna na ścieranie i działanie czynników atmosferycznych.

Zakres temperatur pracy:
- Od -30°C do +80°C.

Zastosowania:
- Do sprężonego powietrza z minimalną zawartością mgły olejowej, jak również do niektórych płynów nieagresywnych w szerokim zakresie zastosowań przemysłowych.

Zalety:
- Elastyczny i wytrzymały.

Korzyści:
- Do pracy w trudnych warunkach.

PRESS N/L 20

62 Parker Direct Link

Nr katalogowy	Średnica wewnętrzna mm	Średnica zewnętrzna mm	Ciśnienie robocze bar	Ciśnienie robocze psi
IH30302001/100	6	14	20	300
IH30302002/100	7	16	20	300
IH30302003/100	8	17	20	300
IH30302008/100	10	19	20	300
IH30302009/100	13	23	20	300
IH30302010/80	16	26	20	300
IH30312073/40	19	29	20	300
IH30302004/80	19	30	20	300
IH30302006/50	25	37	20	300

Budowa:	• Rura: czarny, gładki kauczuk SBR. • Wzmocnienie: przędza syntetyczna. • Powłoka: Mieszanka kauczuków SBR/EPDM, gładka, czarna, wysoce odporna na ścieranie i działanie czynników atmosferycznych.
Zakres temperatur pracy:	• Od -30°C do +80°C.
Zastosowania:	• Do sprężonego powietrza z minimalną zawartością mgły olejowej, jak również do niektórych płynów nieagresywnych w szerokim zakresie zastosowań przemysłowych.

Zalety:	• Elastyczny i wytrzymały.
Korzyści:	• Do pracy w trudnych warunkach, dla bezpieczeństwa posiadający żółtą, rzucającą się w oczy powłokę

PRESS NY/L 20

62 Parker Direct Link

Nr katalogowy	Średnica wewnętrzna mm	Średnica zewnętrzna mm	Ciśnienie robocze bar	Ciśnienie robocze psi
IH30312070/100	13	23	20	300
IH30317100/40	19	30	20	300

Budowa:	• Rura: Czarny, gladki kauczuk SBR/NBR, odporny na działanie mgły olejowej. • Wzmocnienie: tkanina z włókna syntetycznego. • Powłoka: czarny kauczuk SBR, odporny na starzenie i działanie czynników atmosferycznych.
Zakres temperatur pracy:	• Od -30°C do +80°C.
Zastosowania:	• Zastosowania: • Do zasilania narzędzi pneumatycznych w fabrykach, kamieniołomach, budownictwie i górnictwie. Odporny na działanie śladów mgły olejowej.

Zalety:	• Mocny i elastyczny.
Korzyści:	• Mocna konstrukcja do pracy w ciężkich warunkach, o dużej trwałości.

MINIERA 20

62 Parker Direct Link

Nr katalogowy	Średnica wewnętrzna mm	Średnica zewnętrzna mm	Ciśnienie robocze bar	Ciśnienie robocze psi
IH36341110/40	25	37	20	300
IH36341121/40	38	52	20	300
IH36341120/40	40	56	20	300
IH36341114/40	50	66	20	300
IH36341107/40	63.5	79.5	20	300
IH36341117/20	75	91	20	300
IH36341119/20	100	118	20	300

Budowa:	• Rura: czarny, gładki kauczuk SBR. • Wzmocnienie: przędza syntetyczna. • Powłoka: kauczuk SBR/EPDM, czarny, żebrowany, odporny na starzenie i działanie czynników atmosferycznych.
Zakres temperatur pracy:	• Od -30°C do +80°C.
Zgodność z normami:	• UNI EN ISO 1307/97.
Zastosowania:	• Do rozprowadzania wody, sprężonego powietrza i cieczy nieagresywnych w wielu zastosowaniach w przemyśle i rolnictwie.

Zalety:	• Powłoka żebrowana, odporna na ścieranie.
Korzyści:	• Opracowany specjalnie do pracy w trudnych warunkach.

PRESCORD N/R 20

	Nr katalogowy	Średnica wewnętrzna mm	Średnica zewnętrzna mm	Ciśnienie robocze bar	Ciśnienie robocze psi
	IH30112114/100	6	14	20	300
	IH30112105/100	8	17	20	300
	IH30112110/100	10	19	20	300
	IH30112113/100	12	21	20	300
	IH30112109/100	15	25	20	300
	IH30112135/50	19	30	20	300
	IH30112102/50	25	37	20	300

Budowa:
- Wąż elastyczny. Ścianka wykonana z elastycznego PCW w szarym metalicznym kolorze, z wtopioną sztywną spiralą z szarego PCW.

Zakres temperatur pracy:
- Od -15°C do +60°C.

Zastosowania:
- Odsysanie powietrza, pyłu z worków, dymów i oparów, trocin i wiórów.
- Można stosować do budowy centralnych systemów wyciągowych w przemyśle drzewnym i włókienniczym, przy produkcji porcelany, oraz do urządzeń do spawania i zgrzewania.
- Odpowiedni do stosowania w maszynach rolniczych.

Zalety:
- Doskonale koncentryczna, specjalna spirala.

Korzyści:
- Lekka budowa, odpowiedni do bardzo wymagających zastosowań.

ASPIREX

Nr katalogowy	Średnica wewnętrzna mm
IH35562019/50	19.0
IH35560020/50	20.0
IH35560025/50	25.0
IH35560030/50	30.0
IH35562032/50	32.0
IH35560035/50	35.0
IH35562038/50	38.0
IH35560040/50	40.0
IH35560045/50	45.0
IH35560050/50	50.0
IH35562051/50	51.0
IH35560060/50	60.0
IH35561063/50	63.5
IH35560070/50	70.0
IH35562075/50	75.0
IH35560080/50	80.0
IH35560090/30	90.0
IH35560100/30	100.0
IH35561110/30	110.0
IH35560120/30	120.0
IH35560130/30	130.0
IH35560140/30	140.0
IH35560150/30	150.0
IH35560180/30	180.0
IH35560200/15	200.0
IH35560250/15	250.0
IH35560300/15	300.0

Budowa:	• Wąż bardzo lekki i elastyczny, z przezroczystą warstwą z poliuretanu wzmocnioną spiralą z drutu stalowego powleczonego miedzią. Gładka, lekko pofałdowana powierzchnia wewnętrzna zmniejsza straty ciśnienia.
Zakres temperatur pracy:	• Od -40°C do +90°C.
Zastosowania:	• Wąż ssawny i doprowadzający do wentylacji i odciągania dymu, pyłu, włókien roślinnych i syntetycznych. • Wysoka odporność na ścieranie, działanie olejów i smarów oraz warunki atmosferyczne.

ASPIREX PU/R

Nr katalogowy	Średnica wewnętrzna mm
IH35575025/20	25
IH35575032/20	32
IH35575038/20	38
IH35575050/20	50
IH35575063/20	63
IH35575075/20	75
IH35575100/20	100
IH35575127/20	127
IH35575150/20	150
IH35575200/10	200
IH35575203/10	203
IH35575250/10	250
IH35575300/10	300

ParkerStore
FIRTECH
HYDRAULIKA SIŁOWA, PNEUMATYKA, FILTRACJA

Budowa:
- Rura: Gładka, z kauczuku EPDM odpornego na działanie wysokich temperatur, kolor czarny.
- Wzmocnienie: przędza lub tkanina z włókien syntetycznych.
- Powłoka: czarny, gładki kauczuk EPDM, odporny na wysoką temperaturę, starzenie i działanie czynników atmosferycznych.

Zakres temperatur pracy:
- Od -40°C do +100°C.

Zastosowania:
- W układach chłodzenia silników do pojazdów samochodowych oraz silników stacjonarnych.

Zalety:
- Specjalna konstrukcja według wewnętrznej normy.

Korzyści:
- Dobrze nadaje się do celów konserwacji, napraw i przeglądów.

RADIOR 3

62 Parker Direct Link

Nr katalogowy	Średnica wewnętrzna mm	Średnica zewnętrzna mm	Ciśnienie robocze bar	Ciśnienie robocze psi
IH36830095/40	10	16.0	3	40
IH36830096/40	12	18.0	3	40
IH36830097/40	15	21.0	3	40
IH36830101/40	18	24.5	3	40
IH36830102/40	20	26.5	3	40
IH36830103/40	22	28.5	3	40
IH36830104/40	25	32.0	3	40
IH36830105/40	28	36.0	3	40
IH36830106/40	30	38.0	3	40
IH36830107/40	32	40.0	3	40
IH36830108/40	35	43.0	3	40
IH36830109/40	38	47.0	3	40
IH36830110/40	40	49.0	3	40
IH36830111/40	42	51.0	3	40
IH36830112/40	45	54.0	3	40
IH36831023/40	48	57.0	3	40
IH36830113/40	50	60.0	3	40
IH36830114/40	55	65.0	3	40
IH36830115/40	60	70.0	3	40
IH36830116/20	65	76.0	3	40
IH36830117/20	70	81.0	3	40
IH36831022/20	75	86.0	3	40
IH36830118/20	80	92.0	3	40
IH36830119/20	90	102.0	3	40
IH36830120/20	100	113.0	3	40
IH36830122/20	110	120.0	3	40

Budowa:
- Rura: czarny, gładki kauczuk EPDM według normy DIN 73411 - 1996*, odporny na działanie wysokich temperatur.
- Wzmocnienie: przędza syntetyczna.
- Powłoka: z kauczuku EPDM, czarna, gładka z wykończeniem opasanym, odporna na wysokie temperatury, starzenie i działanie czynników atmosferycznych, według normy DIN 73411 - 1996*.

Zakres temperatur pracy:
- Od -40°C do +125°C.

Zastosowania:
- Przeznaczony do układów chłodzenia silników samochodowych i stacjonarnych oraz do systemów chłodniczych. (* dostępny również w odcinkach o długości 1 m).

Zalety:
- Wąż według normy DIN 73411 - 1996.

Korzyści:
- Ciśnienie robocze 6 barów oraz temperatura pracy +125°C (+257°F).

RADIOR DIN 6

Nr katalogowy	Średnica wewnętrzna mm	Średnica zewnętrzna mm	Ciśnienie robocze bar	Ciśnienie robocze psi
IH30836101/40	10.0	17	6	13050
IH30836102/40	12.0	19	6	13050
IH30836103/40	13.0	20	6	13050
IH30836104/40	15.0	22	6	13050
IH30836105/40	16.0	23	6	13050
IH30836106/40	18.0	25	6	13050
IH30836107/40	20.0	27	6	13050
IH30836108/40	22.0	29	6	13050
IH30836109/40	25.0	34	6	13050
IH30836110/40	28.0	36	6	13050
IH30836111/40	30.0	38	6	13050
IH30836112/40	32.0	40	6	13050
IH30836113/40	35.0	43	6	13050
IH30836114/40	38.0	48	6	13050
IH30836115/40	40.0	50	6	13050
IH30836116/40	42.0	52	6	13050
IH30836117/40	45.0	55	6	13050
IH30836118/40	48.0	58	6	13050
IH30836119/40	50.0	60	6	13050
IH30836120/40	51.0	61	6	13050
IH30836121/40	55.0	65	6	13050
IH30836122/40	60.0	70	6	13050
IH30836123/40	63.5	74	6	13050
IH30836124/40	65.0	76	6	13050
IH30836125/40	70.0	81	6	13050
IH30836126/40	75.0	86	6	13050
IH30836127/40	76.0	87	6	13050
IH30836128/40	80.0	92	6	13050
IH30836129/40	90.0	102	6	13050
IH30836130/40	100.0	113	6	13050
IH30836131/40	110.0	123	6	13050

Dostępny również w odcinkach o długości 1 m.

Budowa:	• Rura: gładki, czarny kauczuk EPDM, odporny na działanie pary przegrzanej i nasyconej. • Wzmocnienie: Kord stalowy o dużej wytrzymałości na rozciąganie. • Powłoka: czarny, gładki kauczuk EPDM, odporny na wysoką temperaturę, starzenie, ścieranie i działanie czynników atmosferycznych.
Zakres temperatur pracy:	• Od -40°C do +210 °C.
Parametry:	• Spełniają wymagania normy EN ISO 6134.
Zastosowania:	• Do stosowania w urządzeniach do mycia i sprzęcie do sterylizacji, przewidziane do kontaktu z parą nasyconą lub przegrzaną pod wysokim ciśnieniem. Przeznaczone także do stosowania w sprzęcie przeciwpożarowym oraz do zastosowań ogólnoprzemysłowych.

Zalety:	• Wąż według normy EN ISO 613.
Korzyści:	• Odporny na działanie pary nasyconej i przegrzanej.

VIGOR/2 EN ISO 6134 Typ 2/A

Nr katalogowy	Średnica wewnętrzna mm	Średnica zewnętrzna mm	Ciśnienie robocze bar	Ciśnienie robocze psi
IH36801700/40	13	25	18	260
IH36801701/40	16	30	18	260
IH36801702/40	19	33	18	260
IH36801703/40	25	40	18	260
IH36801704/40	32	48	18	260
IH36801705/40	38	54	18	260
IH36801706/40	51	69	18	260

Budowa:
- Rura: czarny, gładki kauczuk EPM, antystatyczny.
- Wzmocnienie: tkanina z włókna syntetycznego, z wplecioną spiralą z drutu stalowego i wstawionymi drutami miedzianymi poprawiającymi kontakt elektryczny między wężem a złączami na jego końcach.
- Powłoka: gładki, antystatyczny (R < 10 Mohm/m), czarny kauczuk EPDM, odporny na ścieranie i czynniki atmosferyczne.

Zakres temperatur pracy:
- Od -35°C do +100°C.

Parametry:
- Spełniają wymagania normy EN 12115.

Zastosowania:
- Przeznaczony do układów zasysania i doprowadzania wysoce agresywnych substancji chemicznych, według Tabeli Odporności Chemicznej firmy Pareker oraz normy EN 12115.

Zalety:
- Wąż według normy EN 1215.

Korzyści:
- Najwyższej jakości kauczuk EPDM o doskonałej odporności na działanie substancji chemicznych.

POLIAX D SM EN 12115

62 Parker Direct Link

Nr katalogowy	Średnica wewnętrzna mm	Średnica zewnętrzna mm	Ciśnienie robocze bar	Ciśnienie robocze psi
IH36810111/40	19.0	31	16	230
IH36810112/40	25.0	37	16	230
IH36810113/40	32.0	44	16	230
IH36810114/40	38.0	51	16	230
IH36810115/40	50.0	66	16	230
IH36810116/40	63.5	79	16	230
IH36810117/40	75.0	91	16	230

Budowa:
- Rura: przeświecający, gładki, nieprzewodzący elektrycznie (POLIAX UPE SM EN 12115) polietylen o bardzo dużej masie cząsteczkowej (UHMWPE) lub czarny, przewodzący elektrycznie (POLIAX UPE CON SM EN 12115).
- Wzmocnienie: tkanina z włókna syntetycznego, z wplecioną spiralą z drutu stalowego i wstawionymi drutami miedzianymi poprawiającymi kontakt elektryczny między wężem a końcówkami.
- Powłoka: czarny, antystatyczny (R < 1 MΩ/m) kauczuk EPDM, odporny na wysokie temperatury, ścieranie, starzenie i działanie czynników atmosferycznych.

Zakres temperatur pracy:
- Od -15°C do +100°C. W przypadku agresywnych substancji chemicznych i rozpuszczalników wąż powinien pracować w temperaturze pokojowej. Może być myty i sterylizowany za pomocą pary lub detergentów ogólnego przeznaczenia.

Parametry:
- Wąż spełnia wymagania normy EN 12115.

Zastosowania:
- Wąż POLIAX UPE SM EN 12115 można stosować do zasysania i doprowadzania szerokiej gamy bardzo agresywnych substancji chemicznych, takich jak większość używanych w przemyśle kwasów, zasad, olejów, paliw i rozpuszczalników. Odpowiedni do zasysania i doprowadzania wszystkich środków spożywczych, w tym zawierających tłuszcze i oleje pochodzenia zwierzęcego i roślinnego, według norm krajowych i międzynarodowych. Informacje o tym, czy wąż może pracować z konkretną substancją chemiczną, można znaleźć w Tabeli Odporności Chemicznej. W przypadku zastosowań specjalnych i związanych z ostrymi warunkami pracy, np. małymi promieniami zginania, w razie wątpliwości należy skontaktować się z Działem Pomocy Technicznej firmy Parker.

POLIAX UPE SM EN 12115

62 Parker Direct Link

Nr katalogowy	Średnica wewnętrzna mm	Średnica zewnętrzna mm	Ciśnienie robocze bar	Ciśnienie robocze psi
IH368111501/40	19.0	31	16	230
IH368111502/40	25.0	37	16	230
IH368111503/40	32.0	44	16	230
IH368111504/40	38.0	51	16	230
IH368111505/40	50.0	66	16	230
IH368111507/40	63.5	79	16	230
IH368111508/40	75.0	91	16	230
IH368111510/20	100.0	116	12	180

Budowa:	• Rura: czarny, gładki kauczuk EPDM. • Wzmocnienie: przędza syntetyczna. • Powłoka: czarny, gładki kauczuk EPDM z trzema czerwonymi, wzdłużnymi różniącymi się od siebie wstążkami, odporny na ścieranie, wysoką temperaturę, starzenie i działanie czynników atmosferycznych.
Zakres temperatur pracy:	• Od -40°C do +120°C.
Zastosowania:	• Do doprowadzania wody zimnej i gorącej, powietrza i chemicznie nieagresywnych substancji. Różnorodne zastosowania w przemyśle i rolnictwie.

Zalety:	• Najwyższej jakości kauczuk EPDM.
Korzyści:	• Nieszkodliwy dla zdrowia oraz środowiska naturalnego.

JUMBO N/L

62 Parker Direct Link

Nr katalogowy	Średnica wewnętrzna mm	Średnica zewnętrzna mm	Ciśnienie robocze bar	Ciśnienie robocze psi
IH30116500/40	13	19	20	300
IH30116501/40	15	22	20	300
IH30116502/40	19	27	20	300
IH30116504/40	25	34	20	300

Budowa:	• Rura: czarny, gładki kauczuk EPDM, antystatyczny. • Wzmocnienie: przędza syntetyczna. • Powłoka: żółty, gładki kauczuk EPDM.
Zakres temperatur pracy:	• Od -40°C do +110°C.
Zastosowania:	• Do pracy z powietrzem, wodą zimną i gorącą oraz substancjami chemicznymi o niskim stopniu agresywności.

Zalety:	• Doskonały wąż EPDM o uniwersalnych zastosowaniach.
Korzyści:	• Utrzymuje elastyczność i spoistość nawet w ekstremalnych warunkach.

PYTHON NY 15

62 Parker Direct Link

Nr katalogowy	Średnica wewnętrzna mm	Średnica zewnętrzna mm	Ciśnienie robocze bar	Ciśnienie robocze psi
IH30351017/40	6	4	15	220
IH30351018/40	8	17	15	220
IH30351019/40	10	20	15	220
IH30351020/40	13	23	15	220
IH30351022/40	16	27	15	220
IH30351024/40	19	30	15	220
IH30351026/40	25	37	15	220
IH36351160/40	32	44	15	220
IH36351162/40	38	52	15	220
IH36351045/40	50	65	15	220

Budowa:
- Rura: czarny, gładki kauczuk NBR, odporny na działanie olejów i paliw, odpowiedni do pracy z produktami naftowymi.
- Wzmocnienie: przędza syntetyczna.
- Powłoka: gładka, czarna mieszanka kuczuków CR, samogasnąca, antystatyczna, odporna na ścieranie, działanie olejów, wysoką temperaturę i czynniki pogodowe.

Zakres temperatur pracy:
- Od -30°C do +100°C.

Zastosowania:
- Do uniowersalnych zastosowań wymagających transportu wielorakich rodzajów płynów, jak również do pracy z produktami naftowymi zawierającymi nie więcej niiż 50% substancji aromatycznych.

Zalety:
- Doskonały wąż z kauczuku nitrylowego NBR, o uniwersalnych zastosowaniach.

Korzyści:
- Wąż uniwersalny, przeznaczony do pracy z szeroką gamą płynów na bazie olejów mineralnych.

OILPRESS N/L 20

62 Parker Direct Link

Nr katalogowy	Średnica wewnętrzna mm	Średnica zewnętrzna mm	Ciśnienie robocze bar	Ciśnienie robocze psi
IH30832000/40	6	12	20	300
IH30831999/40	7	13	20	300
IH30832001/40	8	14	20	300
IH30832002/40	10	17	20	300
IH30832003/40	13	20	20	300
IH30832004/40	16	23	20	300
IH30832005/40	19	28	20	300
IH30832006/40	25	36	20	300

Budowa:
- Rura: biały, nietoksyczny, gładki kauczuk NBR/CR/IR.
- Wzmocnienie: przędza syntetyczna.
- Powłoka: kauczuk NBR/PVC, gładki w kolorze niebieskim, odporny na oleje i smary oraz ścieranie i działanie czynników atmosferycznych.

Zakres temperatur pracy:
- Od -20°C do +95°C.

Parametry:
- Spełnia dyrektywę CEE.

Zastosowania:
- Do transportu wszystkich produktów spożywczych zawierających tłuszcze i oleje zwierzęce i roślinne, jak również mleka, wody mineralnej, soków owocowych, win, napojów alkoholowych itd.

Zalety:
- Wytwarzany z kauczuku pozbawionego smaku i zapachu.

Korzyści:
- Przeznaczony do transportu środków spożywczych i detergentów.

DRINKPRESS WB/L 10

62 Parker Direct Link

Nr katalogowy	Średnica wewnętrzna mm	Średnica zewnętrzna mm	Ciśnienie robocze bar	Ciśnienie robocze psi
IH30240022/40	10	19	10	150
IH30240020/40	13	23	10	150
IH30240025/40	16	26	10	150
IH30240030/40	19	31	10	150
IH30240035/40	25	39	10	150

ParkerStore
FIRTECH
HYDRAULIKA SIŁOWA, PNEUMATYKA, FILTRACJA

Budowa:	• Rura: nietoksyczny, gładki kauczuk syntetyczny w kolorze beżowym. • Wzmocnienie: tkanina z włókna syntetycznego, wpleciona spirala z drutu stalowego. • Powłoka: kauczuk EPDM koloru niebieskiego, odporny na ścieranie i czynniki atmosferyczne.
Zakres temperatur pracy:	• Od -15 ° C do +70 °C.
Parametry:	• Spełnia dyrektywę CEE.
Zastosowania:	• Do transportu wszystkich produktów spożywczych zawierających tłuszcze i oleje zwierzęce i roślinne, jak również mleka, wody mineralnej, soków owocowych, win, napojów alkoholowych itd.

Zalety:	• Wąż do szerokiej gamy produktów spożywczych.
Korzyści:	• Atrakcyjny cenowo wąż ssawno-doprowadzający, zgodny ze standardem większości złącz.

GAMBRINUS SM WB 10

62 Parker Direct Link

Nr katalogowy	Średnica wewnętrzna mm	Średnica zewnętrzna mm	Ciśnienie robocze bar	Ciśnienie robocze psi
IH36242083/40	19	31	10	150
IH36242084/40	25	36	10	150
IH36242080/40	30	42	10	150
IH36242081/40	40	52	10	150
IH36242087/40	50	63	10	150
IH36242015/40	51	64	10	150
IH36242058/40	60	73	10	150
IH36242028/20	70	84	10	150
IH36242089/20	75	89	10	150
IH36242078/20	80	93	10	150
IH36242013/20	100	116	10	150
IH36242016/20	102	118	10	150

Budowa:	• Rura: biały, gładki kauczuk EPDM przeznaczony do pracy z produktami spożywczymi, bez smaku i zapachu, spełniający normy FDA i BgVV. • Wzmocnienie: tkanina z włókna syntetycznego, z wplecioną spiralą z drutu stalowego. • Powłoka: niebieski (WB) kauczuk naturalny NR odporny na ścieranie, starzenie i działanie czynników atmosferycznych.
Zakres temperatur pracy:	• Od -40°C do +120°C.
Zastosowania:	• Dzięki temu, że jest lekki i łatwy do rozwinięcia, zwinięcia i przenoszenia, wąż tego typu szczególnie nadaje się do stosowania jako wąż zbiorczy mleka. Po użyciu wąż należy umyć i pozostawić pusty.

Zalety:	• Wąż spełnia wymagania FDA i BgVV.
Korzyści:	• Lekki i elastyczny.

MILK SM WB 10

62 Parker Direct Link

Nr katalogowy	Średnica wewnętrzna mm	Średnica zewnętrzna mm	Ciśnienie robocze bar	Ciśnienie robocze psi
IH36247031/40	25.0	37.0	10	150
IH36247034/40	38.0	50.0	10	150
IH36247035/40	40.0	53.0	10	150
IH36247036/40	45.0	58.0	10	150
IH36247037/40	51.0	64.0	10	150
IH36247039/40	63.5	76.5	10	150
IH36247041/20	76.0	90.0	10	150
IH36247043/20	102.0	117.0	10	150

Budowa:	• Elastyczny wąż z przezroczystego PCW z wtopioną spiralą z drutu fortepianowego.
Zakres temperatur pracy:	• Od -20°C do +60°C.
Parametry:	• Spełnia dyrektywę CEE.
Zastosowania:	• Transport płynnych produktów spożywczych. Zastosowania w średnich i ciężkich warunkach w przemyśle i rolnictwie.

Zalety:	• Wąż ssawny z PCW, do pracy przy dużych obciążeniach i w trudnych warunkach.
Korzyści:	• Przeznaczony do szerokiego zakresu zastosowań przemysłowych.

APERSPIR

Nr katalogowy	Średnica wewnętrzna mm	Ciśnienie robocze bar	Ciśnienie robocze psi
IH35641010/30	10.0	12.0	170
IH35641012/30	12.0	15.0	220
IH35641016/50	16.0	15.0	220
IH35641018/50	18.0	12.0	170
IH35641019/50	19.0	12.0	170
IH35641020/50	20.0	12.0	170
IH35641022/50	22.0	11.0	160
IH35641025/50	25.0	11.0	160
IH35641030/50	30.0	10.0	150
IH35641032/50	32.0	9.5	140
IH35641035/50	35.0	8.5	120
IH35641038/50	38.0	8.0	120
IH35641040/50	40.0	8.0	120
IH35641042/50	42.0	7.5	110
IH35641045/50	45.0	7.0	100
IH35641050/50	50.0	7.0	100
IH35641060/50	60.0	6.0	90
IH35641063/50	63.5	6.0	90
IH35641070/50	70.0	5.0	70
IH35641075/50	75.0	4.5	70
IH35641080/50	80.0	4.0	60
IH35641090/30	90.0	3.0	60
IH35641100/30	100.0	3.0	60
IH35641120/30	120.0	2.0	30
IH35641125/30	125.0	2.0	30
IH35641150/20	150.0	2.0	30

Budowa:	• Elastyczny, przezoczysty wąż z PCW ze wzmocnieniem tkaninowym.
Zakres temperatur pracy:	• Od -20°C do +60°C.
Parametry:	• Spełnia dyrektywę CEE.
Zastosowania:	• Doprowadzanie produktów spożywczych, zastosowania ogólnoprzemysłowe.

Zalety:	• Wysokiej jakości, nietoksyczny wąż z PCW.
Korzyści:	• Uniwersalny wąż doprowadzający.

VINITRESS

62 Parker Direct Link

Nr katalogowy	Średnica wewnętrzna mm	Średnica zewnętrzna mm	Ciśnienie robocze bar	Ciśnienie robocze psi
IH35033229/100	6	12	20	300
IH35033230/100	8	14	20	300
IH35033231/100	10	16	20	300
IH35033232/100	12	17	12	170
IH35033220/100	13	19	12	170
IH35033222/50	15	21	12	170
IH35033234/100	16	22	10	150
IH35033221/50	19	26	10	150
IH35033245/50	25	33	8	120
IH35033239/50	30	38	7	100
IH35033241/50	32	42	7	100
IH35033240/25	40	50	6	90
IH35033242/25	50	64	5	70

Budowa:	• Rura: czarny, gładki kauczuk SBR, odporny na działanie gazów używanych do spawania. Nieodpowiedni do pracy z gazem płynnym LPG. Trudnozapalny. • Wzmocnienie: przędza syntetyczna. • Powłoka: czerwony kauczuk SBR/EPDM, odporny na ścieranie, starzenie, kontakt z gorącymi powierzchniami oraz rozżarzonymi cząstkami.
Zakres temperatur pracy:	• Od -25°C do +80°C.
Parametry:	• Spełnia wymagania normy EN 559.
Zastosowania:	• Do doprowadzania gazów spawalniczych i gazów towarzyszących procesom spawania.

Zalety:	• Wąż bardzo elastyczny, odporny na przepalenia iskrami przy spawaniu.
Korzyści:	• Bardzo łatwy w obsłudze wąż gumowy.

AUTOGENE - EN559 NR/L 20

62 Parker Direct Link

Nr katalogowy	Średnica wewnętrzna mm	Średnica zewnętrzna mm	Ciśnienie robocze bar	Ciśnienie robocze psi
IH30412803/40	6.3	13.3	20	300
IH30412914/100	8.0	15.0	20	300
IH30412716/40	9.0	16.0	20	300
IH30413221/40	10.0	17.0	20	300

Budowa:	• Rura: czarny, gładki kauczuk SBR, odporny na działanie gazów używanych do spawania. Nieodpowiedni do pracy z gazem płynnym LPG. Trudnozapalny. • Wzmocnienie: przędza syntetyczna. • Powłoka: niebieski kauczuk SBR/EPDM, odporny na ścieranie, starzenie, kontakt z gorącymi powierzchniami oraz rozżarzonymi cząstkami.
Zakres temperatur pracy:	• Od -25°C do +80°C.
Parametry:	• Spełnia wymagania normy EN 559.
Zastosowania:	• Do doprowadzania gazów spawalniczych i gazów towarzyszących procesom spawania.

Zalety:	• Wysokiej jakości wąż gumowy.
Korzyści:	• Wąż bardzo elastyczny, odporny na przepalenia iskrami przy spawaniu.

AUTOGENE - EN559 NB/L 20

62 Parker Direct Link

Nr katalogowy	Średnica wewnętrzna mm	Średnica zewnętrzna mm	Ciśnienie robocze bar	Ciśnienie robocze psi
IH30412703/40	6.3	13.3	20	300
IH30412915/100	8.0	15.0	20	300
IH30412707/40	9.0	16.0	20	300
IH30413220/40	10.0	17.0	20	300

Budowa:	• Rura: czarny, gładki kauczuk SBR, odporny na działanie gazów używanych do spawania. • Wzmocnienie: przędza syntetyczna. • Powłoka: gładki, czerwony i niebieski kauczuk SBR/EPDM, odporny na ścieranie i starzenie.
Zakres temperatur pracy:	• Od -25°C up +80°C.
Parametry:	• Spełnia wymagania normy EN 559.
Zastosowania:	• Wąż bliźniaczy do stosowania w sprzęcie do spawania gazowego, cięcia gazowego i podobnych procesach.

Zalety:	• Wąż bardzo elastyczny, odporny na przepalenia iskrami przy spawaniu.
Korzyści:	• Wąż gumowy bliźniaczy, bardzo łatwy w obsłudze dzięki kompaktowej budowie.

BI-PRESS - B-R/L 20

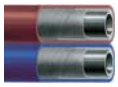

62 Parker Direct Link

Nr katalogowy	Średnica wewnętrzna mm	Średnica zewnętrzna mm	Ciśnienie robocze bar	Ciśnienie robocze psi
IH30401103/100	5+5	12	20	300
IH30401107/100	6.3+6.3	13	20	300
IH30401108/100	8+8	15	20	300
IH30401111/100	9+9	16	20	300

Budowa:	• Rura: czarny kauczuk syntetyczny NBR, odporny na działanie gazu płynnego LPG. • Wzmocnienie: przędza syntetyczna. • Powłoka: pomarańczowy, gładki kauczuk PVC/NBR odporny na starzenie i czynniki atmosferyczne.
Zakres temperatur pracy:	• Od -25°C do +70°C.
Parametry:	• Spełnia wymagania normy EN 559.
Zastosowania:	• Do pracy z gazem płynnym LPG w zastosowaniach przemysłowych.

Zalety:	• Wąż bardzo elastyczny, odporny na przepalenia iskrami przy spawaniu.
Korzyści:	• Bardzo łatwy w obsłudze wąż gumowy.

PROPANPRESS - EN559 NA/L 20

62 Parker Direct Link

Nr katalogowy	Średnica wewnętrzna mm	Średnica zewnętrzna mm	Ciśnienie robocze bar	Ciśnienie robocze psi
IIH30413456/100	6.3	13.3	20	300
IH30413457/100	8.0	15.0	20	300
IH30413458/100	10.0	17.0	20	300

Budowa:	• Rura: czarny, gładki kauczuk NBR, odpowiedni do pracy ze wszystkimi gazami opałowymi objętymi normą EN 559 z wyjątkiem gazu opałowego z dodatkiem topnika. • Wzmocnienie: włókna syntetyczne. • Powłoka: gładka, czerwona/pomarańczowa z kauczuku PCV/NBR. Odporna na starzenie i działanie czynników atmosferycznych. Powłoka perforowana dla zapobieżenia powstawaniu pęcherzy podczas użytkowania.
Zakres temperatur pracy:	• Od -25°C do +70°C.
Parametry:	• Spełnia wymagania normy EN 559.
Zastosowania:	• Przeznaczony do wszystkich gazów opałowych objętych normą EN 559 (z wyjątkiem gazów z dodatkiem topnika), takich jak acetylen, LPG, MPS, gaz ziemny, metan.

MULTIGASPRESS - EN559 NRA/L 20

62 Parker Direct Link

Nr katalogowy	Średnica wewnętrzna mm	Średnica zewnętrzna mm	Ciśnienie robocze bar	Ciśnienie robocze psi
IH30412960/40	6.3	13.3	20	300
IH30412961/40	8.0	15.0	20	300
IH30412962/40	9.0	16.0	20	300
IH30412963/40	10.0	17.0	20	300
IH30412964/40	12.5	22.5	20	300
IH30412965/40	16.0	26.0	20	300

Budowa:
- Rura: czarny, gładki kauczuk NBR.
- Wzmocnienie: przędza syntetyczna.
- Powłoka: czarny, specjalny kauczuk NBR/EPDM, antystatyczny, odporny na ścieranie oraz działanie olejów, paliw i czynników atmosferycznych.

Zakres temperatur pracy:
- Od -20°C do +100°C.

Zastosowania:
- Do olejów opałowych, benzyny i oleju napędowego o zawartości substancji aromatycznych poniżej 50%, jak również do smarów stałych.

Zalety:
- Uniwersalny wąż do pracy z olejami.

Korzyści:
- Rozsądne rozwiązanie w wielu zastosowaniach wymagających kontaktu węża z olejami.

CARBOPRESS N/L 10

62 Parker Direct Link

Nr katalogowy	Średnica wewnętrzna mm	Średnica zewnętrzna mm	Ciśnienie robocze bar	Ciśnienie robocze psi
IH30501001/100	5	12	10	150
IH30511003/100	6	12	10	150
IH30511002/100	6	13	10	150
IH30501002/100	8	15	10	150
IH30501003/100	10	17	10	150
IH30501004/100	13	20	10	150
IH30511004/100	16	23	10	150
IH30501006/40	19	27	10	150
IH30501007/50	25	35	10	150

Budowa:
- Rura: czarny, gładki kauczuk NBR, odporny na działanie paliw i olejów.
- Wzmocnienie: tkanina z włókna syntetycznego z wbudowaną spiralą z drutu stalowego.
- Powłoka: czarny, antystatyczny kauczuk NBR/SBR, odporny na ścieranie oraz działanie olejów, paliw i czynników atmosferycznych.

Zakres temperatur pracy:
- Od -25°C do +80°C.

Zastosowania:
- Do pracy z olejami mineralnymi i paliwami - napełnianie i opróżnianie cystern samochodowych i kolejowych, stacje obsługi i rafinerie.

Zalety:
- Bardzo giętki wąż ssawny.

Korzyści:
- Przeznaczony do licznych zastosowań w maszynach ruchomych i stacjonarnych.

CARBURITE 10

62 Parker Direct Link

Nr katalogowy	Średnica wewnętrzna mm	Średnica zewnętrzna mm	Ciśnienie robocze bar	Ciśnienie robocze psi
IH36530099/40	19.0	29	10	150
IH36531004/40	25.0	35	10	150
IH36530201/40	30.0	40	10	150
IH36531012/40	32.0	42	10	150
IH36530202/40	35.0	45	10	150
IH36531002/40	38.0	48	10	150
IH36530203/40	40.0	50	10	150
IH36530212/40	42.0	52	10	150
IH36530204/40	45.0	55	10	150
IH36530205/40	50.0	60	10	150
IH36531020/40	51.0	61	10	150
IH36530206/40	60.0	71	10	150
IH36531001/40	63.5	75	10	150
IH36530207/20	70.0	82	10	150
IH36530208/20	75.0	87	10	150
IH36530213/20	76.0	88	10	150
IH36530209/20	80.0	92	10	150
IH36531003/20	90.0	104	10	150
IH36530211/20	100.0	114	10	150
IH36532026/20	102.0	116	10	150

Budowa:	• Rura: czarny, gładki kauczuk NBR, odporny na działanie paliw i olejów. • Wzmocnienie: tkanina syntetyczna z wplecioną spiralą z drutu stalowego i wplecionym drutem miedzianym. • Powłoka: czarny, antystatyczny kauczuk NBR/SBR, odporny na ścieranie oraz działanie olejów, paliw i czynników atmosferycznych.
Zakres temperatur pracy:	• Od -25°C do +80°C.
Parametry:	• Spełnia wymagania normy EN 12115.
Zastosowania:	• Do pracy z olejami mineralnymi i paliwami - napełnianie i opróżnianie cystern samochodowych i kolejowych, stacje obsługi i rafinerie.

Zalety:	• Wąż według normy EN 1215.
Korzyści:	• Standardowy wąż do załadunku i rozładunku cystern samochodowych.

CHEMIOEL - EN 12115

62 Parker Direct Link

Nr katalogowy	Średnica wewnętrzna mm	Średnica zewnętrzna mm	Ciśnienie robocze bar	Ciśnienie robocze psi
IH36530229/40	19.0	31	16	230
IH36530230/40	25.0	37	16	230
IH36530231/40	32.0	44	16	230
IH36530232/40	38.0	51	16	230
IH36530233/40	50.0	66	16	230
IH36530234/40	63.5	79	16	230
IH36530235/40	75.0	91	16	230
IH36530236/20	100.0	116	12	180

Budowa:	• Rura: czarny, gładki kauczuk NBR, odporny na działanie olejów i paliw o zawartości związków aromatycznych nie przekraczającej 50%. • Wzmocnienie: tkanina z włókna syntetycznego z wstawionymi drutami miedzianymi poprawiającymi kontakt elektryczny między końcówkami. • Powłoka: czarny, gładki, antystatyczny (R < 1 MΩ/m) kauczuk NBR/SBR, odporny na ścieranie, starzenie i działanie czynników atmosferycznych, olejów i paliw.
Zakres temperatur pracy:	• Od -25°C do +80°C, w przypadku oleju do +100°C.
Parametry:	• Wąż spełnia wymagania normy EN 12115.
Zastosowania:	• Do transportu olejów i paliw o zawartości związków aromatycznych nie przekraczającej 50%.

CARBOCORD - EN 12115

62 Parker Direct Link

Nr katalogowy	Średnica wewnętrzna mm	Średnica zewnętrzna mm	Ciśnienie robocze bar	Ciśnienie robocze psi
IH36522309/40	19.0	31	16	230
IH36522310/40	25.0	37	16	230
IH36522311/40	32.0	44	16	230
IH36522312/40	38.0	51	16	230
IH36522313/40	50.0	66	16	230
IH36522314/40	63.5	79	16	230
IH36522315/40	75.0	91	16	230
IH36522316/40	100.0	116	12	180

Budowa:	• Rura: Czarny, gładki kauczuk EPDM, o niskiej przepuszczalności powietrza. • Wzmocnienie: Przędza syntetyczna o dużej wytrzymałości. • Powłoka: Czarny, gładki kauczuk EPDM, odporny na ścieranie, starzenie i działanie czynników pogodowych.
Zakres temperatur pracy:	• Od -40°C do +70°C.
Parametry:	• Spełnia wymagania normy DIN 74310.
Zastosowania:	• Szerokon stosowany w samochodowych pneumatycznych układach hamulcowych.

Zalety:	• Wąż według normy DIN 74310.
Korzyści:	• Wąż do pneumatycznych układów hamulcowych. Przenikalność i odporność na ciężkie warunki pracy zgodne z normą.

AIRBRAKE - DIN 74310

62 Parker Direct Link

Nr katalogowy	Średnica wewnętrzna mm	Średnica zewnętrzna mm	Ciśnienie robocze bar	Ciśnienie robocze psi
IH30315116/40	11	18	10	150
IH30315115/40	13	25	10	150

Budowa:	• Rura: Czarny, gładki kauczuk NBR, odporny na działanie paliw i olejów. • Wzmocnienie: Przędza syntetyczna. • Powłoka: Czarny, gładki kauczuk CR, niepalny, odporny na ścieranie i działanie czynników atmosferycznych, a także działanie paliw i olejów.
Zakres temperatur pracy:	• Od -20°C do +80°C.
Parametry:	• Spełnia wymagania normy EN ISO 7840.
Zastosowania:	• Niepalny przewód paliwowy odpowiedni do tankowania oleju napędowego oraz benzyn ołowiowych i bezołowiowych do zbiorników małych jednostek pływających o długości kadłuba do 24 m, z silnikami zainstalowanymi na stałe.

Zalety:	• Wąż według normy EN ISO 7840 A1.
Korzyści:	• Ognioodporny wąż do paliw, o niskiej przenikalności.

CARBOPRESS - EN ISO 7840 A1

62 Parker Direct Link

Nr katalogowy	Średnica wewnętrzna mm	Średnica zewnętrzna mm	Ciśnienie robocze bar	Ciśnienie robocze psi
IH30511051/100	8.0	18	3.4	50
IH30511057/100	10.0	20	3.4	50
IH30511053/80	12.5	22	3.4	50
IH30511054/80	16.0	26	3.4	50
IH30511055/50	19.0	29	3.4	50
IH30511058/50	25.0	35	3.4	50

Budowa:	• Rura: Czarny, gładki kauczuk NBR, odporny na działanie paliw i olejów. • Wzmocnienie: przędza syntetyczna. • Powłoka tylko w przypadku TBSE): Czarny, gładki kauczuk NBR/EPDM, odporny na ścieranie oraz działanie czynników pogodowych, paliw i olejów.
Zakres temperatur pracy:	• Od -30°C do +100°C.
Zastosowania:	• Przemysł motoryzacyjny (układy paliwowe).

Zalety:	• Specjalna konstrukcja według wewnętrznej normy.
Korzyści:	• Uniwersalny wąż paliwowy przeznaczony do pracy z szeroką gamą paliw mineralnych i alternatywnych.

TBE

62 Parker Direct Link

Nr katalogowy	Średnica wewnętrzna mm	Średnica zewnętrzna mm	Ciśnienie robocze bar	Ciśnienie robocze psi
IH11001300/15-R90	3.0	7.0	10	150
IH11001345/15-R90	7.5	14.5	10	150

Zawartość opakowania = 6 x 15 m (na szpulach)

TBSE

62 Parker Direct Link

Nr katalogowy	Średnica wewnętrzna mm	Średnica zewnętrzna mm	Ciśnienie robocze bar	Ciśnienie robocze psi
IH30871001/100	4.0	9	10	150
IH30871011/100	5.0	10	10	150
IH30871021/100	6.0	13	10	150
IH30871031/100	7.0	13	10	150
IH30871041/100	7.5	14	10	150
IH30871051/100	10.0	16	10	150

W przypadku zawartości opakowania 6 x 15 m numer katalogowy kończy się na .../90. Numery katalogowe podane w powyższych tabelach oznaczają jedną szpulę z nawiniętym wężem o łącznej długości 100 m.

Budowa:	• Rura: Czarne, gładkie PCW. • Wzmocnienie: przędza syntetyczna. • Powłoka: pomarańczowa (20), czerwona (40) i niebieska (80), wykonana z gładkiego PCW odpornego na działanie czynników atmosferycznych.
Zakres temperatur pracy:	• Od -15°C do +60°C.
Zastosowania:	• Do rozprowadzania powietrza, wody i wszelkich środków owadowbójczych. Szczególnie polecany do zraszania w rolnictwie. Odporny na działanie mgły olejowej powstającej w sprężarkach.

Zalety:	• Specjalna konstrukcja według normy wewnętrznej.
Korzyści:	• Uniwersalny wąż paliwowy, do pracy z szeroką gamą paliw mineralnych i alternatywnych.

APERFRUT 20

62 Parker Direct Link

Nr katalogowy	Średnica wewnętrzna mm	Średnica zewnętrzna mm	Ciśnienie robocze bar	Ciśnienie robocze psi
IH35040010/100	8	13	20	300
IH35040012/100	10	15	20	300
IH35040014/100	13	19	20	300
IH35040015/100	16	23	20	300
IH35040016/100	19	26	20	300
IH35040017/50	25	34	15	220

APERFRUT 40

62 Parker Direct Link

Nr katalogowy	Średnica wewnętrzna mm	Średnica zewnętrzna mm	Ciśnienie robocze bar	Ciśnienie robocze psi
IH35040260/100	8	14	40	600
IH35040261/100	10	16	40	600
IH35040112/100	10	17	40	600
IH35040114/100	13	21	40	600

APERFRUT 80

62 Parker Direct Link

Nr katalogowy	Średnica wewnętrzna mm	Średnica zewnętrzna mm	Ciśnienie robocze bar	Ciśnienie robocze psi
IH35040268/100	8	15	80	1200
IH35040270/100	10	18	80	1200
IH35040213/100	10	19	80	1200
IH35040214/100	13	23	70	1020

Budowa:	• Rura: czarny, gładki, antystatyczny kauczuk BR/NR. Odporność na ścieranie według ISO 4649: max. 60 - 70 mm³. • Wzmocnienie: tkanina z włókna syntetycznego. • Powłoka: czarny, gładki kauczuk SBR/NBR, odporny na ścieranie i działanie czynników atmosferycznych. Powłoka perforowana dla zapobieżenia pęcherzeniu, rezystancja gotowego węża 2,0 MΩ/m.
Zakres temperatur pracy:	• Od -30°C do +70°C.
Zgodność z normami:	• EN ISO 3861.
Zastosowania:	• Przeznaczony do transportu mokrego i suchego piasku oraz materiałów do obróbki strumieniowo-ściernej.

Zalety:	• Z nawiązką spełnia wymagania normy EN ISO 3861.
Korzyści:	• Wysoka odporność na różnego rodzaju materiały ścierne stosowane w obróbce strumieniowo-ściernej.

LIBECCIO EN ISO 3861

62 Parker Direct Link

Nr katalogowy	Średnica wewnętrzna mm	Średnica zewnętrzna mm	Ciśnienie robocze bar	Ciśnienie robocze psi
IH36820202/40	32	48	10	150
IH36820300/40	19	33	10	150
IH36820301/40	25	39	10	150
IH36820303/40	38	55	10	150
IH36820306/40	50	70	10	150
IH36820307/40	60	80	10	150

Budowa:	• Rura: czarny, gładki, antystatyczny kauczuk BR/NR. Odporność na ścieranie: max. 60 - 70 mm³. • Wzmocnienie: tkanina z włókna syntetycznego z wstawionym drutem miedzianym zapewniającym ciągłość połączenia elektrycznego między końcówkami węża. • Powłoka: czarny kauczuk SBR, odporny na ścieranie i działanie czynników atmosferycznych.
Zakres temperatur pracy:	• Od -30°C do +70°C.
Zastosowania:	• Przeznaczony do załadunku cystern samochodowych, zbiorników magazynowych i silosów suchym cementem, nasionami oraz mieszankami paszowymi.

Zalety:	• Wysokiej jakości mieszanka kauczuku butadienowego BR i naturalnego NR.
Korzyści:	• Odpowiedni do pracy z wieloma rodzajami substancji granulowanych, proszków oraz nasion.

CEMENT 71310

62 Parker Direct Link

Nr katalogowy	Średnica wewnętrzna mm	Średnica zewnętrzna mm	Ciśnienie robocze bar	Ciśnienie robocze psi
IH36822223/40	50	68	10	150
IH36822226/40	75	85	10	150
IH36822217/40	75	93	10	150
IH36822230/40	90	110	10	150
IH36822233/40	100	112	10	150
IH36822220/40	100	120	10	150

Złącza przemysłowe

Materiał: • Stal nierdzewna, Mosiądz.

Do węża typu: • Poliax, Drinkpress (stal nierdzewna), Chemioel EN 12115.

RRV - Końcówka walcowa gładka do węży, z gwintem wewnętrznym BSPP, do opasek zaciskowych z zabezpieczeniem - stal nierdzewna

62 Parker Direct Link

Nr katalogowy	Średnica wewnętrzna mm	Gwint BSPP
RRV013	13	1/2x14
RRV019	19	3/4x14
RRV025	25	1x11
RRV032	32	1.1/4x11
RRV038	38	1.1/2x11
RRV050	50	2x11
RRV063	63	2.1/2x11
RRV075	75	3x11
RRV100	100	4x11

2R - Gwint wewnętrzny BSPP - Końcówka walcowa do węży żłobkowanych, mosiężna, do obejm zaciskowych śrubowych - Mosiądz

62 Parker Direct Link

Nr katalogowy	Średnica wewnętrzna mm	Gwint BSPP
2R013	13	1/2x14
2R019	19	3/4x14
2R025	25	1x11
2R032	32	1.1/4x11
2R038	38	1.1/2x11
2R050	50	2x11
2R063	63	2.1/2x11
2R075	75	3x11
2R100	100	4x11

RV - Gwint wewnętrzny BSPP - Końcówka walcowa do węży gładkich, mosiężna, do obejm zaciskowych z zabezpieczeniem - Mosiądz

62 Parker Direct Link

Nr katalogowy	Średnica wewnętrzna mm	Gwint BSPP
RV013	13	1/2x14
RV019	19	3/4x14
RV025	25	1x11
RV032	32	1.1/4x11
RV038	38	1.1/2x11
RV050	50	2x11
RV063	63	2.1/2x11
RV075	75	3x11
RV100	100	4x11

RRM - Gwint zewnętrzny BSPP - Końcówka walcowa do węży gładkich, mosiężna, do obejm zaciskowych z zabezpieczeniem - Stal nierdzewna

62 Parker Direct Link

Nr katalogowy	Średnica wewnętrzna mm	Gwint BSPP
RRM013	13	1/2x14
RRM019	19	3/4x14
RRM025	25	1x11
RRM032	32	1.1/4x11
RRM038	38	1.1/2x11
RRM050	50	2x11
RRM063	63	2.1/2x11
RRM075	75	3x11
RRM100	100	4x11

R2R - Gwint wewnętrzny BSPP - Końcówka walcowa do węży żłobkowanych, ze stali nierdzewnej, do obejm zaciskowych śrubowych - Stal nierdzewna

62 Parker Direct Link

Nr katalogowy	Średnica wewnętrzna mm	Gwint BSPP
R2R013	13	1/2x14
R2R019	19	3/4x14
R2R025	25	1x11
R2R032	32	1.1/4x11
R2R038	38	1.1/2x11
R2R050	50	2x11
R2R063	63	2.1/2x11
R2R075	75	3x11

RM - Gwint zewnętrzny BSPP - Końcówka walcowa do węży gładkich, mosiężna, do obejm zaciskowych z zabezpieczeniem - Mosiądz

62 Parker Direct Link

Nr katalogowy	Średnica wewnętrzna mm	Gwint BSPP
RM013	13	1/2x14
RM019	19	3/4x14
RM025	25	1x11
RM032	32	1.1/4x11
RM038	38	1.1/2x11
RM050	50	2x11
RM063	63	2.1/2x11
RM075	75	3x11
RM100	100	4x11

R1R - Gwint zewnętrzny BSPP - Końcówka walcowa do węży żłobkowanych, ze stali nierdzewnej, do obejm zaciskowych śrubowych - Stal nierdzewna

62 Parker Direct Link

Nr katalogowy	Średnica wewnętrzna mm	Gwint BSPP
R1R013	13	1/2x14
R1R019	19	3/4x14
R1R025	25	1x11
R1R032	32	1.1/4x11
R1R038	38	1.1/2x11
R1R050	50	2x11
R1R063	63	2.1/2x11
R1R075	75	3x11

1R - Gwint zewnętrzny BSPP - Końcówka walcowa do węży żłobkowanych, mosiężna, do obejm zaciskowych śrubowych - Mosiądz

62 Parker Direct Link

Nr katalogowy	Średnica wewnętrzna mm	Gwint BSPP
1R013	13	1/2x14
1R019	19	3/4x14
1R025	25	1x11
1R032	32	1.1/4x11
1R038	38	1.1/2x11
1R050	50	2x11
1R063	63	2.1/2x11
1R075	75	3x11
1R0100	100	4x11

Złącza przemysłowe
Materiał: • Stal, ocynkowana.
Do węża typu: • AIR SP 318 N/L 15, PRESS N/L 20, PRESS NY/L 20.

EAS - Końcówka do węża DIN 3483

Nr katalogowy	Średnica wewnętrzna Wielkość
EAS019	19
EAS025	25

62 Parker Direct Link

GLSK - Obejma zaciskowa z pazurkiem zabezpieczającym

Nr katalogowy	Wielkość mm
GLSK34	28 - 35
GLSK39	32 - 40

62 Parker Direct Link

PK - Obejma zaciskowa

Nr katalogowy	Wielkość mm
PK28	28 - 35
PK32	32 - 40

62 Parker Direct Link

EAF - Końcówka nakręcana - Gwint wewnętrzny BSPP DIN 3482

Nr katalogowy	Średnica wewnętrzna mm	Gwint BSPP
EAF019	19	1/2x14
EAF025	25	1x11

62 Parker Direct Link

EASK - Końcówka do węża z kołnierzem zabezpieczającym

Nr katalogowy	Średnica wewnętrzna mm
EASK019	19
EASK025	25

62 Parker Direct Link

EAM - Końcówka nakręcana - Gwint zewnętrzny BSPP DIN 3481

Nr katalogowy	Średnica wewnętrzna mm	Gwint BSPP
EAM019	19	3/4x14
EAM025	25	1x11

62 Parker Direct Link

Materiał:
• Aluminium, stal nierdzewna, polipropylen, mosiądz.

Do węża typu:
• Poliax D SM EN 12115, Carburite, Chemioel EN 12115, BEVERA.

VLCA - Gniazdo z końcówką do węża, do opasek śrubowych, aluminium

62 Parker Direct Link

Nr katalogowy	Średnica wewnętrzna mm
VLCA019	19
VLCA025	25
VLCA032	32
VLCA038	40
VLCA050	50
VLCA063	65
VLCA075	80
VLCA100	100
VLCA125	125

VLCR - Gniazdo z końcówką do węża, do opasek śrubowych, stal nierdzewna

62 Parker Direct Link

Nr katalogowy	Średnica wewnętrzna mm
VLCR019	19
VLCR025	25
VLCR032	32
VLCR038	40
VLCR050	50
VLCR063	65
VLCR075	80
VLCR100	100
VLCR125	125

VLCP - Gniazdo z końcówką do węża, do opasek śrubowych, polipropylen

62 Parker Direct Link

Nr katalogowy	Średnica wewnętrzna mm
VLCP013	13
VLCP019	19
VLCP025	25
VLCP032	32
VLCP038	40
VLCP050	50
VLCP075	80
VLCP100	100

VLCM - Gniazdo z końcówką do węża, do opasek śrubowych, mosiądz

62 Parker Direct Link

Nr katalogowy	Średnica wewnętrzna mm
VLCM019	19
VLCM025	25
VLCM032	32
VLCM038	40
VLCM050	50
VLCM063	65
VLCM075	80
VLCM100	100
VLCM125	125

VLCM...D - Gniazdo z końcówką do węża, do obejm z zabezpieczeniem, mosiądz

62 Parker Direct Link

Nr katalogowy	Średnica wewnętrzna mm
VLCM019D	19
VLCM025D	25
VLCM032D	32
VLCM038D	40
VLCM050D	50
VLCM075D	80
VLCM100D	100

VLCR...D - Gniazdo z końcówką do węża, do obejm z zabezpieczeniem, stal nierdzewna

62 Parker Direct Link

Nr katalogowy	Średnica wewnętrzna mm
VLCR019D	19
VLCR025D	25
VLCR032D	32
VLCR038D	40
VLCR050D	50
VLCR075D	80
VLCR100D	100

VLAP - Adapter wtykowy z gwintem wewnętrznym BSPP, polipropylen

62 Parker Direct Link

Nr katalogowy	Średnica wewnętrzna mm	Gwint BSPP
VLAP013	13	1/2x14
VLAP019	19	3/4x14
VLAP025	25	1x11
VLAP032	32	1.1/4x11
VLAP038	38	1.1/2x11
VLAP050	50	2x11
VLAP075	75	3x11
VLAP100	100	4x11

VLAA - Adapter wtykowy z gwintem wewnętrznym BSPP, aluminium

62 Parker Direct Link

Nr katalogowy	Średnica wewnętrzna mm	Gwint BSPP
VLAA013	13	1/2x14
VLAA019	19	3/4x14
VLAA025	25	1x11
VLAA032	32	1.1/4x11
VLAA038	38	1.1/2x11
VLAA050	50	2x11
VLAA063	63	2.1/2x11
VLAA075	75	3x11
VLAA100	100	4x11

VLAM - Adapter wtykowy z gwintem wewnętrznym BSPP, mosiądz

62 Parker Direct Link

Nr katalogowy	Średnica wewnętrzna mm	Gwint BSPP
VLAM013	13	1/2x14
VLAM019	19	3/4x14
VLAM025	25	1x11
VLAM032	32	1.1/4x11
VLAM038	38	1.1/2x11
VLAM050	50	2x11
VLAM063	63	2.1/2x11
VLAM075	75	3x11
VLAM100	100	4x11

VLDM - Gniazdo z gwintem wewnętrznym BSPP, mosiądz

62 Parker Direct Link

Nr katalogowy	Średnica wewnętrzna mm	Gwint BSPP
VLDM013	13	1/2x14
VLDM019	19	3/4x14
VLDM025	25	1x11
VLDM032	32	1.1/4x11
VLDM038	38	1.1/2x11
VLDM050	50	2x11
VLDM063	63	2.1/2x11
VLDM075	75	3x11
VLDM100	100	4x11

VLAR - Adapter wtykowy z gwintem wewnętrznym BSPP, Stal nierdzewna

62 Parker Direct Link

Nr katalogowy	Średnica wewnętrzna mm	Gwint BSPP
VLAR013	13	1/2x14
VLAR019	19	3/4x14
VLAR025	25	1x11
VLAR032	32	1.1/4x11
VLAR038	38	1.1/2x11
VLAR050	50	2x11
VLAR063	63	2.1/2x11
VLAR075	75	3x11
VLAR100	100	4x11

VLDR - Gniazdo z gwintem wewnętrznym BSPP, stal nierdzewna

62 Parker Direct Link

Nr katalogowy	Średnica wewnętrzna mm	Gwint BSPP
VLDR013	13	1/2x14
VLDR019	19	3/4x14
VLDR025	25	1x11
VLDR032	32	1.1/4x11
VLDR038	38	1.1/2x11
VLDR050	50	2x11
VLDR063	63	2.1/2x11
VLDR075	75	3x11
VLDR100	100	4x11

VLDP - Gniazdo z gwintem wewnętrznym BSPP, polipropylen

62 Parker Direct Link

Nr katalogowy	Średnica wewnętrzna mm	Gwint BSPP
VLDP013	13	1/2x14
VLDP019	19	3/4x14
VLDP025	25	1x11
VLDP032	32	1.1/4x11
VLDP038	38	1.1/2x11
VLDP050	50	2x11
VLDP075	75	3x11
VLDP100	100	4x11

VLKP - Kapturek, polipropylen

62 Parker Direct Link

Nr katalogowy	Średnica wewnętrzna mm
VLKP013	13
VLKP019	19
VLKP025	25
VLKP032	32
VLKP038	38
VLKP050	50
VLKP063	63
VLKP075	75
VLKP100	100

VLDA - Gniazdo z gwintem wewnętrznym BSPP, aluminium

62 Parker Direct Link

Nr katalogowy	Średnica wewnętrzna mm	Gwint BSPP
VLDA013	13	1/2x14
VLDA019	19	3/4x14
VLDA025	25	1x11
VLDA032	32	1.1/4x11
VLDA038	38	1.1/2x11
VLDA050	50	2x11
VLDA063	63	2.1/2x11
VLDA075	75	3x11
VLDA100	100	4x11

VLKA - Kapturek, aluminium

62 Parker Direct Link

Nr katalogowy	Średnica wewnętrzna mm
VLKA013	13
VLKA019	19
VLKA025	25
VLKA032	32
VLKA038	38
VLKA050	50
VLKA063	63
VLKA075	75
VLKA100	100

VLKM - Kapturek, mosiądz

62 Parker Direct Link

Nr katalogowy	Średnica wewnętrzna mm
VLKM013	13
VLKM019	19
VLKM025	25
VLKM032	32
VLKM038	38
VLKM050	50
VLKM063	63
VLKM075	75
VLKM100	100

VLKR - Kapturek, stal nierdzewna

62 Parker Direct Link

Nr katalogowy	Średnica wewnętrzna mm
VLKR013	13
VLKR019	19
VLKR025	25
VLKR032	32
VLKR038	38
VLKR050	50
VLKR063	63
VLKR075	75
VLKR100	100

VLEA - Wtyk z końcówką do węża, do opasek śrubowych, aluminium

62 Parker Direct Link

Nr katalogowy	Średnica wewnętrzna mm
VLEA019	19
VLEA025	25
VLEA032	32
VLEA038	40
VLEA050	50
VLEA063	65
VLEA075	80
VLEA100	100
VLEA125	125

VLER - Wtyk z końcówką do węża, do opasek śrubowych, stal nierdzewna

62 Parker Direct Link

Nr katalogowy	Średnica wewnętrzna mm
VLER019	19
VLER025	25
VLER032	32
VLER038	40
VLER050	50
VLER063	65
VLER075	80
VLER100	100
VLER125	125

VLEP - Wtyk z końcówką do węża, do opasek śrubowych, polipropylen

62 Parker Direct Link

Nr katalogowy	Średnica wewnętrzna mm
VLEP013	13
VLEP019	19
VLEP025	25
VLEP032	32
VLEP038	40
VLEP050	50
VLEP075	80
VLEP100	100

VLEM - Wtyk z końcówką do węża, do opasek śrubowych, mosiądz

62 Parker Direct Link

Nr katalogowy	Średnica wewnętrzna mm
VLEM019	19
VLEM025	25
VLEM032	32
VLEM038	40
VLEM050	50
VLEM063	65
VLEM075	80
VLEM100	100

VLEM...D - Wtyk z końcówką do węża, do opasek śrubowych, mosiądz

62 Parker Direct Link

Nr katalogowy	Średnica wewnętrzna mm
VLEM019D	19
VLEM025D	25
VLEM032D	32
VLEM038D	40
VLEM050D	50
VLEM075D	80
VLEM100D	100

VLER...D - Wtyk z końcówką do węża, do opasek śrubowych, stal nierdzewna

62 Parker Direct Link

Nr katalogowy	Średnica wewnętrzna mm
VLER019D	19
VLER025D	25
VLER032D	32
VLER038D	40
VLER050D	50
VLER075D	80
VLER100D	100

VLFP - Adapter wtykowy z gwintem zewnętrznym BSPT, polipropylen

62 Parker Direct Link

Nr katalogowy	Średnica wewnętrzna mm	Gwint BSPT
VLFP013	13	1/2x14
VLFP019	19	3/4x14
VLFP025	25	1x11
VLFP032	32	1.1/4x11
VLFP038	38	1.1/2x11
VLFP050	50	2x11
VLFP075	75	3x11
VLFP100	100	4x11

VLBP - Męski BSPT

62 Parker Direct Link

Nr katalogowy	Średnica wewnętrzna mm	Gwint BSPT
VLBP013	13	1/2x14
VLBP019	19	3/4x14
VLBP025	25	1x11
VLBP032	32	1.1/4x11
VLBP038	38	1.1/2x11
VLBP050	50	2x11
VLBP075	75	3x11
VLBP100	100	4x11

VLFA - Adapter wtykowy z gwintem zewnętrznym BSPT, aluminium

62 Parker Direct Link

Nr katalogowy	Średnica wewnętrzna mm	Gwint BSPT
VLFA013	13	1/2x14
VLFA019	19	3/4x14
VLFA025	25	1x11
VLFA032	32	1.1/4x11
VLFA038	38	1.1/2x11
VLFA050	50	2x11
VLFA063	63	2.1/2x11
VLFA075	75	3x11
VLFA100	100	4x11

VLBA - Gniazdo z gwintem zewnętrznym BSPT, aluminium

62 Parker Direct Link

Nr katalogowy	Średnica wewnętrzna mm	Gwint BSPT
VLBA013	13	1/2x14
VLBA019	19	3/4x14
VLBA025	25	1x11
VLBA032	32	1.1/4x11
VLBA038	38	1.1/2x11
VLBA050	50	2x11
VLBA063	63	2.1/2x11
VLBA075	75	3x11
VLBA100	100	4x11

VLFM - Adapter wtykowy z gwintem zewnętrznym BSPT, mosiądz

62 Parker Direct Link

Nr katalogowy	Średnica wewnętrzna mm	Gwint BSPT
VLFM013	13	1/2x14
VLFM019	19	3/4x14
VLFM025	25	1x11
VLFM032	32	1.1/4x11
VLFM038	38	1.1/2x11
VLFM050	50	2x11
VLFM063	63	2.1/2x11
VLFM075	75	3x11
VLFM100	100	4x11

VLBM - Gniazdo z gwintem zewnętrznym BSPT, mosiądz

62 Parker Direct Link

Nr katalogowy	Średnica wewnętrzna mm	Gwint BSPT
VLBM013	13	1/2x14
VLBM019	19	3/4x14
VLBM025	25	1x11
VLBM032	32	1.1/4x11
VLBM038	38	1.1/2x11
VLBM050	50	2x11
VLBM063	63	2.1/2x11
VLBM075	75	3x11
VLBM100	100	4x11

VLFR - Adapter wtykowy z gwintem zewnętrznym BSPT, stal nierdzewna

62 Parker Direct Link

Nr katalogowy	Średnica wewnętrzna mm	Gwint BSPT
VLFR013	13	1/2x14
VLFR019	19	3/4x14
VLFR025	25	1x11
VLFR032	32	1.1/4x11
VLFR038	38	1.1/2x11
VLFR050	50	2x11
VLFR063	63	2.1/2x11
VLFR075	75	3x11
VLFR100	100	4x11

VLBR - Gniazdo z gwintem zewnętrznym BSPT, stal nierdzewna

62 Parker Direct Link

Nr katalogowy	Średnica wewnętrzna mm	Gwint BSPT
VLBR013	13	1/2x14
VLBR019	19	3/4x14
VLBR025	25	1x11
VLBR032	32	1.1/4x11
VLBR038	38	1.1/2x11
VLBR050	50	2x11
VLBR063	63	2.1/2x11
VLBR075	75	3x11
VLBR100	100	4x11

VLPP - Zaślepka, polipropylen

62 Parker Direct Link

Nr katalogowy	Średnica wewnętrzna mm
VLPP013	13
VLPP019	19
VLPP025	25
VLPP032	32
VLPP038	38
VLPP050	50
VLPP063	63
VLPP075	75
VLPP100	100

VLPM - Zaślepka, mosiądz

62 Parker Direct Link

Nr katalogowy	Średnica wewnętrzna mm
VLPM013	13
VLPM019	19
VLPM025	25
VLPM032	32
VLPM038	38
VLPM050	50
VLPM063	63
VLPM075	75
VLPM100	100

VLPA - Zaślepka, aluminium

62 Parker Direct Link

Nr katalogowy	Średnica wewnętrzna mm
VLPA013	13
VLPA019	19
VLPA025	25
VLPA032	32
VLPA038	38
VLPA050	50
VLPA063	63
VLPA075	75
VLPA100	100

VLPR - Zaślepka, stal nierdzewna

62 Parker Direct Link

Nr katalogowy	Średnica wewnętrzna mm
VLPR013	13
VLPR019	19
VLPR025	25
VLPR032	32
VLPR038	38
VLPR050	50
VLPR063	63
VLPR075	75
VLPR100	100

Materiał: • Stal nierdzewna, aluminium.
Do węża typu: • Poliax, BEVERA, Carburite, Chemioel EN 12115.

RGSG - Złącze Guillemin z końcówką do węża, do obejm z zabezpieczeniem i opasek śrubowych, stal nierdzewna

62 Parker Direct Link

Nr katalogowy	Średnica wewnętrzna mm
RGSG038	40
RGSG050	50
RGSG055	55
RGSG065	65
RGSG075	75
RGSG090	90
RGSG100	100

GSG - Złącze Guillemin z końcówką do węża, do obejm z zabezpieczeniem i opasek śrubowych, stal nierdzewna

62 Parker Direct Link

Nr katalogowy	Średnica wewnętrzna mm
GSG050	50
GSG055	55
GSG080	65
GSG075	75
GSG090	90
GSG100	100

Materiał: • Mosiądz.
Do węża typu: • Poliax, Carburite, Chemioel EN 12115.

GKS - Złącze "GK" z końcówką do węża pod opaskę śrubową

62 Parker Direct Link

Nr katalogowy	Średnica wewnętrzna mm
GKS010	10
GKS013	13
GKS016	16
GKS019	19
GKS025	25
GKS032	32
GKS038	38

GKK - Złącze "GK" - Kapturek

62 Parker Direct Link

Nr katalogowy	Średnica wewnętrzna mm	Gwint BSPP
GKF010	10	1/2x14
GKF013	13	1/2x14
GKF019	19	3/4x14
GKF025	25	1x11
GKF032	32	1.1/4x11
GKF038	38	1.1/2x11

GKK - "GK" - Cap

62 Parker Direct Link

Nr katalogowy	Średnica wewnętrzna mm
GKK	all

GKM - Złącze "GK" z gwintem zewnętrznym BSPT, mosiądz

62 Parker Direct Link

Nr katalogowy	Średnica wewnętrzna mm	Gwint BSPT
GKM010	10	1/2x14
GKM013	13	1/2x14
GKM019	19	3/4x14
GKM025	25	1x11
GKM032	32	1.1/4x11
GKM038	38	1.1/2x11

GKX - "GK" - Uszczelka pierścieniowa płaska

62 Parker Direct Link

Nr katalogowy	Średnica wewnętrzna mm	Material
GKXB	All	NBR
GKXV	All	FKM - Viton

Materiał: • Stal nierdzewna, Mosiądz.
Do węża typu: • Poliax, Carburite, Chemioel EN 12115.

MKSTRR - Gniazdo z końcówką do węża DIN 2817, pod obejmę z zabezpieczeniem, stal nierdzewna

62 Parker Direct Link

Nr katalogowy	Średnica wewnętrzna mm
MKSTRR050	50
MKSTRR080	75

MKST - Gniazdo z końcówką do węża DIN 2817, pod obejmę z zabezpieczeniem, mosiądz

62 Parker Direct Link

Nr katalogowy	Średnica wewnętrzna mm
MKST050	50
MKST080	75

MK - Część „żeńska" - Gwint wewnętrzny BSPP z rączką blokującą, mosiądz

62 Parker Direct Link

Nr katalogowy	Średnica wewnętrzna mm	Gwint BSPP
MK050	50	2x11
MK080	75	3x11

MKH - Rączka blokująca, mosiądz

62 Parker Direct Link

Nr katalogowy	Średnica wewnętrzna mm
MKH050	50
MKH080	75

RM - Część „męska" z gwintem zewnętrznym BSPP, z końcówką do węża DIN 2817, mosiądz

62 Parker Direct Link

Nr katalogowy	Średnica wewnętrzna mm	Gwint BSPP
RM050	50	2x11
RM075	75	3x11
RM100	100	4x11

MKRR - Część „żeńska" - Gwint wewnętrzny BSPP z rączką blokującą, stal nierdzewna

62 Parker Direct Link

Nr katalogowy	Średnica wewnętrzna mm	Gwint BSPP
MKRR050	50	2x11
MKRR080	80	3x11

MKHR - Rączka blokująca, stal nierdzewna

62 Parker Direct Link

Nr katalogowy	Średnica wewnętrzna mm
MKHR050	50
MKHR080	80

RRM - Część „męska" z gwintem zewnętrznym BSPP, z końcówką do węża DIN 2817, stal nierdzewna

62 Parker Direct Link

Nr katalogowy	Średnica wewnętrzna mm	Gwint BSPP
RRM050	50	2x11
RRM075	75	3x11

MB - Kapturek, mosiądz

62 Parker Direct Link

Nr katalogowy	Średnica wewnętrzna mm
MB050	50
MB080	75

MKHR - Zaślepka, mosiądz

62 Parker Direct Link

Nr katalogowy	Średnica wewnętrzna mm
MKHR050	50
MKHR080	75

VKSTR - Wtyk z końcówką do węża DIN 2817, pod obejmę z zabezpieczeniem, stal nierdzewna

Nr katalogowy	Średnica wewnętrzna mm
VKSTR050	50
VKSTR080	75

62 Parker Direct Link

VKST - Wtyk z końcówką do węża DIN 2817, pod obejmę z zabezpieczeniem, mosiądz

Nr katalogowy	Średnica wewnętrzna mm
VKST050	50
VKST080	75

62 Parker Direct Link

MKV - Część żeńska z gwintem wewnętrznym BSPP, bez rączki blokującej, mosiądz

Nr katalogowy	Średnica wewnętrzna mm	Gwint BSPP
MKV050	50	2x11
MKV080	75	3x11

62 Parker Direct Link

VK - Część męska z gwintem wewnętrznym BSPP, mosiądz

Nr katalogowy	Średnica wewnętrzna mm	Gwint BSPP
VK050	50	2x11
VK080	75	3x11

62 Parker Direct Link

MKVR - Część żeńska z gwintem wewnętrznym BSPP, bez rączki blokującej, stal nierdzewna

Nr katalogowy	Średnica wewnętrzna mm	Gwint BSPP
MKVR050	50	2x11
MKVR080	80	3x11

62 Parker Direct Link

VKR - Część męska z gwintem wewnętrznym BSPP, stal nierdzewna

Nr katalogowy	Średnica wewnętrzna mm	Gwint BSPP
VKR050	50	2x11
VKR080	80	3x11

62 Parker Direct Link

MBR - Kapturek, stal nierdzewna

Nr katalogowy	Średnica wewnętrzna mm
MBR050	50
MBR080	75

62 Parker Direct Link

VKR - Zaślepka, stal nierdzewna

Nr katalogowy	Średnica wewnętrzna mm
VKR050	50
VKR080	75

62 Parker Direct Link

Materiał: • Stal, mosiądz.
Do węża typu: • Vigor/2.

RVSS - Złączka z gwintem wewnętrznym BSPP i końcówką do węża pod obejmę z zabezpieczeniem do pary, stal

62 Parker Direct Link

Nr katalogowy	Średnica wewnętrzna mm	Gwint BSPT
RVSS013	13	1/2x14
RVSS019	19	3/4x14
RVSS025	25	1x11
RVSS032	32	1.1/4x11
RVSS038	38	1.1/2x11
RVSS050	50	2x11

RMSS - Złączka z gwintem zewnętrznym BSPT i końcówką do węża pod obejmę z zabezpieczeniem do pary, stal

62 Parker Direct Link

Nr katalogowy	Średnica wewnętrzna mm	Gwint BSPT
RMSS013	13	1/2x14
RMSS019	19	3/4x14
RMSS025	25	1x11
RMSS032	32	1.1/4x11
RMSS038	38	1.1/2x11
RMSS050	50	2x11

RVSM - Złączka z gwintem wewnętrznym BSPP i końcówką do węża pod obejmę z zabezpieczeniem do pary, mosiądz

62 Parker Direct Link

Nr katalogowy	Średnica wewnętrzna mm	Gwint BSPT
RVSM013	13	1/2x14
RVSM019	19	3/4x14
RVSM025	25	1x11
RVSM032	32	1.1/4x11
RVSM038	38	1.1/2x11
RVSM050	50	2x11

RMSM - Złączka z gwintem zewnętrznym BSPT i końcówką do węża pod obejmę z zabezpieczeniem do pary, mosiądz

62 Parker Direct Link

Nr katalogowy	Średnica wewnętrzna mm	Gwint BSPT
RMSM013	13	1/2x14
RMSM019	19	3/4x14
RMSM025	25	1x11
RMSM032	32	1.1/4x11
RMSM038	38	1.1/2x11
RMSM050	50	2x11

Materiał:
- Stal nierdzewna.

Do węża typu:
- Drinkpress, Gambrinus.

DKV - Złączka z gwintem wewnętrznym BSPP i końcówką do węża DIN 2817 do obejm z zabezpieczeniem, stal nierdzewna

62 Parker Direct Link

Nr katalogowy	Średnica wewnętrzna mm	Gwint BSPP
DKV013	13	1/2x14
DKV019	19	3/4x14
DKV025	25	1x11
DKV032	32	1.1/4x11
DKV038	38	1.1/2x11
DKV050	50	2x11
DKV063	63	2.1/2x11
DKV075	75	3x11
DKV100	100	4x11

DKM - Złączka z gwintem zewnętrznym BSPP i końcówką do węża DIN 2817 do obejm z zabezpieczeniem, stal nierdzewna

62 Parker Direct Link

Nr katalogowy	Średnica wewnętrzna mm	Gwint BSPP
DKM013	13	1/2x14
DKM019	19	3/4x14
DKM025	25	1x11
DKM032	32	1.1/4x11
DKM038	38	1.1/2x11
DKM050	50	2x11
DKM063	63	2.1/2x11
DKM075	75	3x11
DKM100	100	4x11

Materiał: • Stal, mosiądz, stal nierdzewna, aluminium.
Do końcówek do węży typu: • Obejmy z zabezpieczeniem DIN 2817, obejmy do pary.

RK - Obejmy z zabezpieczeniem, aluminium

62 Parker Direct Link

Nr katalogowy	Wielkość mm	Wielkość mm
RK013	13 x 5.0	22 - 24
RK019	19 x 6.0	30 - 33
RK025	25 x 6.0	36 - 39
RK032	32 x 6.0	43 - 46
RK038	38 x 6.5	50 - 52
RK050	50 x 8.0	64 - 67
RK050010	50 x 10.0	69 - 71
RK063	63 x 8.0	78 - 82
RK075	75 x 8.0	89 - 93
RK075010	75 x 10.0	94 - 97
RK100	100 x 8.0	114 - 119
RK125	125 x 10.0	143 -148
RK150	150 x 10.0	168 - 174
RK200	200 x 12.0	222 - 229

RKR - Obejmy z zabezpieczeniem, stal nierdzewna

62 Parker Direct Link

Nr katalogowy	Wielkość mm	Wielkość mm
RKR013	13 x 5.0	22 - 24
RKR019	19 x 6.0	30 - 33
RKR025	25 x 6.0	36 - 39
RKR032	32 x 6.0	43 - 46
RKR038	38 x 6.5	50 - 52
RKR050005	50 x 5.5	60 - 62
RKR050	50 x 8.0	64 - 67
RKR063006	63 x 6.0	73 - 77
RKR063	63 x 8.0	78 - 82
RKR075006	75 x 6.5	86 - 90
RKR075	75 x 8.0	89 - 93
RKR100	100 x 8.0	114 - 119

RKM - Obejmy z zabezpieczeniem, mosiądz

62 Parker Direct Link

Nr katalogowy	Wielkość mm	Wielkość mm
RKM013	13 x 5.0	22 - 24
RKM019	19 x 6.0	30 - 33
RKM025	25 x 6.0	36 - 39
RKM032	32 x 6.0	43 - 46
RKM038	38 x 6.5	50 - 52
RKM050	50 x 8.0	64 - 67
RKM063	63 x 8.0	78 - 82
RKM063010	63 x 10.0	84 - 87
RKM075	75 x 8.0	89 - 93
RKM075010	75 x 10.0	94 - 97
RKM100	100 x 8.0	114 - 119

RKS - Obejmy z zabezpieczeniem, do pary, aluminium

62 Parker Direct Link

Nr katalogowy	Wielkość mm	Wielkość mm
RKS013	13 x 6.0	24 - 26
RKS019	19 x 7.0	32 - 34
RKS025	25 x 7.5	39 - 41
RKS038	38 x 8.0	53 - 56
RKS050	50 x 9.0	67 - 69

MIRA - Opaski śrubowe, stal węglowa ocynkowana

62 Parker Direct Link

Nr katalogowy	Wielkość mm
MIRA017	17-19
MIRA020	20-22
MIRA023	23-25
MIRA026	26-28
MIRA029	29-31
MIRA032	32-35
MIRA036	36-39
MIRA040	40-43
MIRA044	44-47
MIRA048	48-51
MIRA052	52-55
MIRA056	56-59
MIRA060	60-63
MIRA064	64-67
MIRA068	68-73
MIRA074	74-79
MIRA080	80-85
MIRA086	86-91
MIRA092	92-97
MIRA098	98-103
MIRA104	104-112
MIRA113	110-118
MIRA122	122-130
MIRA131	131-139
MIRA140	140-148
MIRA149	149-161
MIRA162	162-174
MIRA175	175-187
MIRA188	188-200
MIRA201	201-213
MIRA214	214-226
MIRA227	227-239
MIRA240	240-252

MAX - Opaski ślimakowe, stal węglowa ocynkowana

62 Parker Direct Link

Nr katalogowy	Wielkość mm
MAX008	8-14
MAX011	11-17
MAX013	13-20
MAX015	15-25
MAX019	19-29
MAX022	22-32
MAX026	26-38
MAX032	32-44
MAX038	38-50
MAX044	44-56
MAX050	50-65
MAX058	58-75
MAX068	68-85
MAX077	77-95
MAX087	87-112
MAX104	104-138
MAX130	130-165
MAX155	155-180
MAX175	175-205
MAX200	200-231
MAX226	226-256
MAX251	251-282
MAX277	277-307
MAX302	302-325

MAXR - Opaski ślimakowe, stal nierdzewna

62 Parker Direct Link

Nr katalogowy	Wielkość mm
MAXR008	8-14
MAXR011	11-17
MAXR013	13-20
MAXR015	15-25
MAXR019	19-29
MAXR022	22-32
MAXR026	26-38
MAXR032	32-44
MAXR038	38-50
MAXR044	44-56
MAXR050	50-65
MAXR058	58-75
MAXR068	68-85
MAXR077	77-95
MAXR087	87-112
MAXR104	104-138
MAXR130	130-165
MAXR155	155-180
MAXR175	175-205

RKSR - Obejmy z zabezpieczeniem, do pary, stal nierdzewna

62 Parker Direct Link

Nr katalogowy	Wielkość mm	Wielkość mm
RKSR013	13 x 6.0	24 - 26
RKSR019	19 x 7.0	32 - 34
RKSR025	25 x 7.5	39 - 41
RKSR038	38 x 8.0	53 - 56
RKSR050	50 x 9.0	67 - 69

Budowa:	• Rura wewnętrzna: poliamid. • Wzmocnienie: Jedna warstwa z oplotem z włókna syntetycznego o dużej wytrzymałości na rozciąganie. • Powłoka: poliamid, kolor czarny.
Zakres temperatur pracy:	• Od -40°C do +100°C dla ropy naftowej lub syntetycznych płynów hydraulicznych.
Seria końcówek:	• Seria EX.
Zastosowania:	• Węże do pracy z ropopochodnymi lub syntetycznymi płynami hydraulicznymi pod wysokim ciśnieniem. Różnorodne zastosowania w mini-hydraulice, urządzeniach diagnostycznych i robotach przemysłowych.

Zalety:	• Bardzo małe wymiary, wysokie ciśnienie robocze, wysoka odporność chemiczna, bardzo dobra odporność na ścieranie, mały ciężar.
Korzyści:	• Łatwy montaż, odpowiedni do zastosowań w układach ciasno zaprojektowanych, w których jest mało miejsca.

2010N - Wąż o małej średnicy wewnętrznej

Nr katalogowy	Średnica wewnętrzna węża DN	Wielkość	cale	mm	Średnica zewnętrzna mm	Ciśnienie robocze bar	psi
2010N-012V30	2	-012	5/64	2	4.9	275	3990

66 Parker Direct Link

Zmiana długości: +2% / -4% przy ciśnieniu roboczym.

Budowa:	• Rura wewnętrzna: poliamid. • Wzmocnienie: Jedna warstwa z oplotem z włókna syntetycznego o dużej wytrzymałości na rozciąganie. • Powłoka: poliamid, kolor czarny.
Zakres temperatur pracy:	• Od -40°C do +100°C dla ropy naftowej lub syntetycznych płynów hydraulicznych.
Seria końcówek:	• Seria EX.
Zastosowania:	• Węże do pracy z ropopochodnymi lub syntetycznymi płynami hydraulicznymi i gazami pod wysokim ciśnieniem. Różnorodne zastosowania w mini-hydraulice, urządzeniach diagnostycznych i przemyślle gazowniczym (gaz ziemny).

Zalety:	• Bardzo małe wymiary, wysokie ciśnienie robocze, wysoka odporność chemiczna, bardzo dobra odporność na ścieranie, mały ciężar.
Korzyści:	• Łatwy montaż, odpowiedni do zastosowań w układach ciasno zaprojektowanych, w których jest mało miejsca.

2020N - Wąż o małej średnicy wewnętrznej

Nr katalogowy	Średnica wewnętrzna węża DN	Wielkość	cale	mm	Średnica zewnętrzna mm	Ciśnienie robocze bar	psi
2020N-012V50	2	-012	5/64	2.0	4.9	630	9140
2020N-02V30	3	-02	1/8	2.9	6.0	400	5800
2020N-025V30	4	-025	5/32	4.0	8.1	440	6380

66 Parker Direct Link

Budowa:	• Rura wewnętrzna: poliamid. • Wzmocnienie: Jedna warstwa z oplotem z włókna syntetycznego o dużej wytrzymałości na rozciąganie. • Powłoka: poliuretan, kolor czarny, perforowana.
Zakres temperatur pracy:	• Od -40°C do +100°C.
Parametry:	• Przewyższa wymagania norm SAE 100R7, DI N 24 951-2KT, BS 4983 Typ 1, ISO 3949-1.
Seria końcówek:	• Seria 56.
Zastosowania:	• Do pracy w układach średniego ciśnienia z ropopochodnymi lub syntetycznymi płynami hydraulicznymi, jak również do pracy z niektórymi płynami chemicznymi. Stosowane również w maszynach rolniczych i robotach, jak również w układach z płynami niepalnymi.

Zalety:	• Wysoka odporność chemiczna, bardzo dobra odporność na ścieranie, mały ciężar; wąż uniwersalny o szerokim zakresie zastosowań.
Korzyści:	• Duża trwałość w trudnych warunkach pracy, łatwy montaż w ograniczonej przestrzeni, łatwy w obsłudze i manipulowaniu.

540N - Wąż średniego ciśnienia

Nr katalogowy	Średnica wewnętrzna węża DN	Wielkość	cale	mm	Średnica zewnętrzna mm	Ciśnienie robocze bar	psi
540N-3	5	-03	3/16	4.8	10.5	210	3050
540N-4	6	-04	1/4	6.3	12.6	190	2760
540N-5	8	-05	5/16	7.9	14.1	175	2540
540N-6	10	-06	3/8	9.5	16.0	155	2250
540N-8	12	-08	1/2	12.7	20.1	140	2030

Zmiana długości: +/-2% przy ciśnieniu roboczym.

ParkerStore
FIRTECH
HYDRAULIKA SIŁOWA, PNEUMATYKA, FILTRACJA

Budowa:
- Rura rdzeniowa: elastomer poliestrowy.
- Wzmocnienie: podwójny oplot z włókna syntetycznego o wysokiej wytrzymałości na rozciąganie.
- Powłoka: Poliester specjalny, czarny, perforowany.

Zakres temperatur pracy:
- Od -57°C do +100°C w przypadku ropopochodnych, a max. 57°C w przypadku syntetycznych i wodnych płynów hydraulicznych.

Parametry:
- SAE 1007 R18.

Seria końcówek:
- Seria 56.

Zastosowania:
- Wąż średniociśnieniowy przeznaczony do pracy z ropopochodnymi, syntetycznymi i wodnymi płynami hydraulicznymi w układach hydraulicznych, szczególnie w niskich temperaturach, np. w wózkach widłowych w chłodniach magazynowych, maszynach rolniczych i do robót ziemnych przeznaczonych do pracy w chłodnym klimacie.
- Szczególnie zalecany do pracy w niskich temperaturach.

Zalety; Korzyści:
- Takie samo ciśnienie robocze dla wszystkich rozmiarów.
- Do pracy w niskich temperaturach otoczenia. W całej maszynie można zastosować jeden typ węża, tylko w różnych rozmiarach.

1202LT - Wąż niskotemperaturowy

66 Parker Direct Link

Nr katalogowy	Średnica wewnętrzna węża DN	Wielkość	cale	mm	Średnica zewnętrzna mm	Ciśnienie robocze bar	psi
1202LT-3	5	-03	3/16	4.8	10.7	210	3000
1202LT-4	6	-04	1/4	6.4	12.6	210	3000
1202LT-5	8	-05	5/16	8.0	14.4	210	3000
1202LT-6	10	-06	3/8	10.0	16.4	210	3000
1202LT-8	12	-08	1/2	12.8	22.2	210	3000

Zmiana długości: +/-2% przy ciśnieniu roboczym.

Budowa:
- Rura rdzeniowa: elastomer poliestrowy.
- Wzmocnienie: podwójny oplot z włókna syntetycznego o wysokiej wytrzymałości na rozciąganie.
- Powłoka: poliester specjalny, czarny, perforowany.

Zakres temperatur pracy:
- Od -57°C do +100°C w przypadku ropopochodnych, a max. 57°C w przypadku syntetycznych i wodnych płynów hydraulicznych.

Parametry:
- SAE 100 R18.

Seria końcówek:
- Seria 56.

Zastosowania:
- Wąż średniociśnieniowy przeznaczony do pracy z ropopochodnymi, syntetycznymi i wodnymi płynami hydraulicznymi w układach hydraulicznych, szczególnie w niskich temperaturach, np. w wózkach widłowych w chłodniach magazynowych, maszynach rolniczych i do robót ziemnych przeznaczonych do pracy w chłodnym klimacie.
- Szczególnie zalecany do pracy w niskich temperaturach.

1202LT - Wąż niskotemperaturowy bliźniaczy

66 Parker Direct Link

Nr katalogowy	Średnica wewnętrzna węża DN	Wielkość	cale	mm	Średnica zewnętrzna mm	Ciśnienie robocze bar	psi
1202LT-4-4	3	-04	1/4	4.8	12.6	210	3000
1202LT-6-6	10	-06	3/8	10.0	16.4	210	3000
1202LT-8-8	12	-08	1/2	12.8	22.2	210	3000

Zmiana długości: +/-2% przy ciśnieniu roboczym.
Węże bliźniacze i wielokrotne można łączyć, tworząc rozmaite kombinacje rodzajów i rozmiarów węży.
Węże tego typu ułatwiają montaż układów w takich zastosowaniach, jak wózki widłowe, dźwigi hydrauliczne, kolejki i wyciągi napowietrzne.

Końcówki zagniatane Parkrimp®

Materiał: • Stal.
Do węża typu: • 2010N, 2020N.

C9 - Stożek uszczelniający 24° - Uszczelka pierścieniowa O-Ring - Szereg do dużych obciążeń - Nakrętka obracalna metryczna DIN 20078P

66 Parker Direct Link

Nr katalogowy	Średnica wewnętrzna węża DN	Wielkość	cale	mm	Gwint Metryczny	Średnica zewnętrzna rury mm
1C9EX-6-012	2	-012	5/64	2.0	M14x1.5	6
1C9EX-8-012	2	-012	5/64	2.0	M16x1.5	8
1C9EX-8-02	3	-02	1/8	3.2	M16x1.5	8
1C9EX-8-025	4	-025	5/32	4.0	M16x1.5	8

CA - Stożek uszczelniający 24° - Uszczelka pierścieniowa O-Ring - Szereg do małych obciążeń - Nakrętka obracalna metryczna DIN 20078N

66 Parker Direct Link

Nr katalogowy	Średnica wewnętrzna węża DN	Wielkość	cale	mm	Gwint Metryczny mm	Średnica zewnętrzna rury
1CAEX-6-012	2	-012	5/64	2	M12x1.5	6
1CAEX-8-012	2	-012	5/64	2	M14x1.5	8
1CAEX-6-025	4	-025	5/32	4	M12x1.5	6

D9 - Gwint zewnętrzny BSPP, DIN 3852 Form A

66 Parker Direct Link

Nr katalogowy	Średnica wewnętrzna węża DN	Wielkość	cale	mm	Gwint BSPP
1D9EX-4-012	2	-012	5/64	2	1/4

BP - Gwint wewnętrzny BSPP, sztywna

66 Parker Direct Link

Nr katalogowy	Średnica wewnętrzna węża DN	Wielkość	cale	mm	Gwint BSPP
1BPEX-4-012	2	-012	5/64	2	1/4

92 - Głowica uszczelniająca (60°) - Nakrętka obracalna BSPP

66 Parker Direct Link

Nr katalogowy	Średnica wewnętrzna węża DN	Wielkość	cale	mm	Gwint BSPP
192EX-4-025	4	-025	5/32	4	1/4

06 - Kielich JIC 37°, nakrętka obracalna UNF

66 Parker Direct Link

Nr katalogowy	Średnica wewnętrzna węża DN	Wielkość	cale	mm	Gwint UNF
106EX-3-012	2	-012	5/64	2	3/8-24
106EX-4-012	2	-012	5/64	2	7/16-20

01 - Gwint zewnętrzny NPTF - Kielich 60°

66 Parker Direct Link

Nr katalogowy	Średnica wewnętrzna węża				Gwint
	DN	Wielkość	cale	mm	NPTF
101EX-4-012	2	-012	5/64	2	1/4-18
101EX-2-025	4	-025	5/32	4	1/8-27
101EX-4-025	4	-025	5/32	4	1/4-18

YP - Końcówka szybkomocująca z zatrzaskiem

66 Parker Direct Link

Nr katalogowy Fittings	Nr katalogowy Clip	Średnica wewnętrzna węża			
		DN	Wielkość	cale	mm
1YPEX-3-012	**HG-DN2**	2	-012	5/64	2

YR - Końcówka szybkomocująca - Nakrętka obracalna metryczna

66 Parker Direct Link

Nr katalogowy	Średnica wewnętrzna węża				Gwint
	DN	Wielkość	cale	mm	Metryczny
1YREX-10-012	2	-012	5/64	2	M16x1.5
1YREX-11-012	2	-012	5/64	2	M16x2

R8 - Końcówka szybkomocująca - Nakrętka obracalna metryczna, radełkowana

66 Parker Direct Link

Nr katalogowy	Średnica wewnętrzna węża				Gwint
	DN	Wielkość	cale	mm	Metryczny
1R8EX-11-012	2	-012	5/64	2	M16x2

JC - O-Lok® ORFS (wersja krótka) - Nakrętka obracalna UNF

66 Parker Direct Link

Nr katalogowy	Średnica wewnętrzna węża				Gwint
	DN	Wielkość	cale	mm	UNF
1JCEX-4-012	2	-012	5/64	2	9/16-18
1JCEX-6-012	2	-012	5/64	2	11/16-16

49 - Końcówka typu banjo DIN 7642

66 Parker Direct Link

Nr katalogowy zewnętrzna	Średnica wewnętrzna węża				Średnica
	DN	Wielkość	cale	mm	mm
149EX-8-02	3	-02	1/8	3.2	8
149EX-10-025	4	-025	5/32	4.0	10

Końcówki zagniatane Parkrimp®

Materiał: • Stal, zabezpieczenie powierzchni według DIN 50 961 Fe/Zn
Do węża typu: • 540N, 1202LT, 2040N, 520N, 528N.

C3 - Głowica uszczelniająca - Szereg do małych obciążeń - Nakrętka obracalna metryczna DIN 20078A

66 Parker Direct Link

Nr katalogowy	Średnica wewnętrzna węża DN	Wielkość	cale	mm	Gwint Metryczny	Średnica zewnętrzna rury mm
1C356-6-3	5	-03	3/16	4.8	M12x1.5	6
1C356-8-4	6	-04	1/4	6.4	M14x1.5	8
1C356-10-4	6	-04	1/4	6.4	M16x1.5	10
1C356-10-5	8	-05	5/16	7.9	M16x1.5	10
1C356-12-5	8	-05	5/16	7.9	M18x1.5	12
1C356-10-6	10	-06	3/8	9.5	M16x1.5	10
1C356-12-6	10	-06	3/8	9.5	M18x1.5	12
1C356-15-8	12	-08	1/2	12.7	M22x1.5	15

C4 - Kątowa 45° z głowicą uszczelniającą - Szereg do małych obciążeń - Nakrętka obracalna metryczna DIN 20078A

66 Parker Direct Link

Nr katalogowy	Średnica wewnętrzna węża DN	Wielkość	cale	mm	Gwint Metryczny	Średnica zewnętrzna rury mm
1C456-6-3	5	-03	3/16	4.8	M12x1.5	6
1C456-8-4	6	-04	1/4	6.4	M14x1.5	8
1C456-10-5	8	-05	5/16	7.9	M16x1.5	10
1C456-10-6	10	-06	3/8	9.5	M16x1.5	10
1C456-12-6	10	-06	3/8	9.5	M18x1.5	12
1C456-15-8	12	-08	1/2	12.7	M22x1.5	15

C5 - Kątowa 90° z głowicą uszczelniającą - Szereg do małych obciążeń - Nakrętka obracalna metryczna DIN 20078A

66 Parker Direct Link

Nr katalogowy	Średnica wewnętrzna węża DN	Wielkość	cale	mm	Gwint Metryczny	Średnica zewnętrzna rury mm
1C556-6-3	5	-03	3/16	4.8	M12x1.5	6
1C556-8-4	6	-04	1/4	6.4	M14x1.5	8
1C556-10-4	6	-04	1/4	6.4	M16x1.5	10
1C556-10-5	8	-05	5/16	7.9	M16x1.5	10
1C556-10-6	10	-06	3/8	9.5	M16x1.5	10
1C556-12-6	10	-06	3/8	9.5	M18x1.5	12
1C556-15-8	12	-08	1/2	12.7	M22x1.5	15

CA - Stożek uszczelniający 24° - Uszczelka pierścieniowa O-Ring - Szereg do małych obciążeń - Nakrętka obracalna metryczna DIN 20078N

66 Parker Direct Link

Nr katalogowy	Średnica wewnętrzna węża DN	Wielkość	cale	mm	Gwint Metryczny mm	Średnica zewnętrzna rury
1CA56-6-3	5	-03	3/16	4.8	M12x1.5	6
1CA56-8-4	6	-04	1/4	6.4	M14x1.5	8
1CA56-10-5	8	-05	5/16	7.9	M16x1.5	10
1CA56-12-5	8	-05	5/16	7.9	M18x1.5	12
1CA56-10-6	10	-06	3/8	9.5	M16x1.5	10
1CA56-12-6	10	-06	3/8	9.5	M18x1.5	12
1CA56-15-8	12	-08	1/2	12.7	M22x1.5	15

CE - Kątowa 45°- Stożek uszczelniający 24° - Uszczelka pierścieniowa O-Ring - Szereg do małych obciążeń - Nakrętka obracalna metryczna DIN 20078N

66 Parker Direct Link

Nr katalogowy	Średnica wewnętrzna węża DN	Wielkość	cale	mm	Gwint Metryczny	Średnica zewnętrzna rury mm
1CE56-6-3	5	-03	3/16	4.8	M12x1.5	6
1CE56-8-4	6	-04	1/4	6.4	M14x1.5	8
1CE56-10-5	8	-05	5/16	7.9	M16x1.5	10
1CE56-10-6	10	-06	3/8	9.5	M16x1.5	10
1CE56-12-6	10	-06	3/8	9.5	M18x1.5	12
1CE56-15-8	12	-08	1/2	12.7	M22x1.5	15

CF - Kątowa 90° - Stożek uszczelniający - Uszczelka pierścieniowa O-Ring - Szereg do małych obciążeń - Nakrętka obracalna metryczna DIN 20078N

66 Parker Direct Link

Nr katalogowy	Średnica wewnętrzna węża DN	Wielkość	cale	mm	Gwint Metryczny	Średnica zewnętrzna rury mm
1CF56-6-3	5	-03	3/16	4.8	M12x1.5	6
1CF56-8-4	6	-04	1/6	6.4	M14x1.5	8
1CF56-10-4	6	-04	1/6	6.4	M16x1.5	10
1CF56-10-5	8	-05	5/16	7.9	M16x1.5	10
1CF56-12-5	8	-05	5/16	7.9	M18x1.5	12
1CF56-10-6	10	-06	3/8	9.5	M16x1.5	10
1CF56-12-6	10	-06	3/8	9.5	M18x1.5	12
1CF56-15-8	12	-08	1/2	12.7	M22x1.5	15

1D - Metryczna z końcówką walcową - Szereg do małych obciążeń

66 Parker Direct Link

Nr katalogowy	Średnica wewnętrzna węża DN	Wielkość	cale	mm	Gwint Metryczny	Średnica zewnętrzna rury mm
11D56-6-3	5	-03	3/16	4.8		6
11D56-6-4	6	-04	1/4	6.4		6
11D56-8-4	6	-04	1/4	6.4		8
11D56-10-5	8	-05	5/16	7.9		10
11D56-10-6	10	-06	3/8	9.5		10
11D56-12-6	10	-06	3/8	9.5		12
11D56-15-8	12	-08	1/2	12.7		15

D0 - Gwint zewnętrzny metryczny, stożek 24° - Szereg do małych obciążeń DIN 20078D

66 Parker Direct Link

Nr katalogowy	Średnica wewnętrzna węża DN	Wielkość	cale	mm	Gwint Metryczny	Średnica zewnętrzna rury mm
1D056-6-3	5	-03	3/16	4.8	M12x1.5	6
1D056-8-4	6	-04	1/4	6.4	M14x1.5	8
1D056-10-5	8	-05	5/16	7.9	M16x1.5	10
1D056-12-5	8	-05	5/16	7.9	M18x1.5	12
1D056-10-6	10	-06	3/8	9.5	M16x1.5	10
1D056-12-6	10	-06	3/8	9.5	M18x1.5	12
1D056-15-6	10	-06	3/8	9.5	M22x1.5	15
1D056-15-8	12	-08	1/2	12.7	M22x1.5	15

D2 - Gwint zewnętrzny metryczny, stożek 24° - Szereg do dużych obciążeń DIN 20078E

66 Parker Direct Link

Nr katalogowy	Średnica wewnętrzna węża DN	Wielkość	cale	mm	Gwint Metryczny	Średnica zewnętrzna rury mm
1D256-8-3	5	-03	3/16	4.8	M16x1.5	8
1D256-10-4	6	-04	1/4	6.4	M18x1.5	10
1D256-12-5	8	-05	5/16	7.9	M20x1.5	12
1D256-14-6	10	-06	3/8	9.5	M22x1.5	14
1D256-16-6	10	-06	3/8	9.5	M24x1.5	16
1D256-16-8	12	-08	1/2	12.7	M24x1.5	16

C6 - Głowica uszczelniająca - Szereg do dużych obciążeń - Nakrętka obracalna metryczna

66 Parker Direct Link

Nr katalogowy	Średnica wewnętrzna węża DN	Wielkość	cale	mm	Gwint Metryczny	Średnica zewnętrzna rury mm
1C656-8-3	5	-03	3/16	4.8	M16x1.5	8
1C656-10-4	6	-04	1/4	6.4	M18x1.5	10
1C656-12-5	8	-05	5/16	7.9	M20x1.5	12
1C656-14-6	10	-06	3/8	9.5	M22x1.5	14
1C656-16-8	12	-08	1/2	12.7	M24x1.5	16

C9 - Stożek uszczelniający 24° - Uszczelka pierścieniowa O-Ring - Szereg do dużych obciążeń - Nakrętka obracalna metryczna DIN 20078P

66 Parker Direct Link

Nr katalogowy	Średnica wewnętrzna węża DN	Wielkość	cale	mm	Gwint Metryczny	Średnica zewnętrzna rury mm
1C956-8-3	5	-03	3/16	4.8	M16x1.5	8
1C956-8-4	6	-04	1/4	6.4	M16x1.5	8
1C956-10-4	6	-04	1/4	6.4	M18x1.5	10
1C956-12-4	6	-04	1/4	6.4	M20x1.5	12
1C956-10-5	8	-05	5/16	7.9	M18x1.5	10
1C956-12-5	8	-05	5/16	7.9	M20x1.5	12
1C956-12-6	10	-06	3/8	9.5	M20x1.5	12
1C956-14-6	10	-06	3/8	9.5	M22x1.5	14
1C956-16-8	12	-08	1/2	12.7	M24x1.5	16

0C - Kątowa 45° - Stożek uszczelniający 24° - Uszczelka pierścieniowa O-Ring - Szereg do dużych obciążeń - Nakrętka obracalna metryczna DIN 20078P

66 Parker Direct Link

Nr katalogowy	Średnica wewnętrzna węża DN	Wielkość	cale	mm	Gwint Metryczny	Średnica zewnętrzna rury mm
10C56-10-4	6	-04	1/4	6.4	M18x1.5	10
10C56-12-5	8	-05	5/16	7.9	M20x1.5	12
10C56-12-6	10	-06	3/8	9.5	M20x1.5	12
10C56-16-8	12	-08	1/2	12.7	M24x1.5	16

1C - Kątowa 90° - Stożek uszczelniający 24° - Uszczelka pierścieniowa O-Ring - Szereg do dużych obciążeń - Nakrętka obracalna metryczna DIN 20078P

66 Parker Direct Link

Nr katalogowy	Średnica wewnętrzna węża DN	Wielkość	cale	mm	Gwint Metryczny	Średnica zewnętrzna rury mm
11C56-10-4	6	-04	1/4	6.4	M18x1.5	10
11C56-12-5	8	-05	5/16	7.9	M20x1.5	12
11C56-12-6	10	-06	3/8	9.5	M20x1.5	12
11C56-16-8	12	-08	1/2	12.7	M24x1.5	16

92 - Głowica uszczelniająca (60°) - Nakrętka obracalna BSPP

66 Parker Direct Link

Nr katalogowy	Średnica wewnętrzna węża DN	Wielkość	cale	mm	Gwint BSPP
19256-4-3	5	-03	3/16	4.8	1/4
19256-2-4	6	-04	1/4	6.4	1/8
19256-4-4	6	-04	1/4	6.4	1/4
19256-4-5	8	-05	5/16	7.9	1/4
19256-6-5	8	-05	5/16	7.9	3/8
19256-6-6	10	-06	3/8	9.5	3/8
19256-8-6	12	-08	1/2	12.7	1/2
19256-8-8	12	-08	1/2	12.7	1/2
19256-10-8	12	-08	1/2	12.7	5/8

B1 - Kątowa 45° - Głowica uszczelniająca (60°) - Nakrętka obracalna BSPP

66 Parker Direct Link

Nr katalogowy	Średnica wewnętrzna węża				Gwint
	DN	Wielkość	cale	mm	BSPP
1B156-4-4	6	-04	1/4	6.4	1/4
1B156-6-5	8	-05	5/16	7.9	3/8
1B156-6-6	10	-06	3/8	9.5	3/8
1B156-8-8	12	-08	1/2	12.7	1/2
1B156-10-8	12	-08	1/2	12.7	5/8

B2 - Kątowa 90° - Głowica uszczelniająca (60°) - Nakrętka obracalna BSPP

66 Parker Direct Link

Nr katalogowy	Średnica wewnętrzna węża				Gwint
	DN	Wielkość	cale	mm	BSPP
1B256-4-3	5	-03	3/16	4.8	1/4
1B256-4-4	6	-04	1/4	6.4	1/4
1B256-6-5	8	-05	5/16	7.9	3/8
1B256-6-6	10	-06	3/8	9.5	3/8
1B256-8-8	12	-08	1/2	12.7	1/2
1B256-10-8	12	-08	1/2	12.7	5/8

D9 - Gwint zewnętrzny BSPP, DIN 3852 Form A

66 Parker Direct Link

Nr katalogowy	Średnica wewnętrzna węża				Gwint
	DN	Wielkość	cale	mm	BSPP
1D956-4-4	6	-04	1/4	6.4	1/4
1D956-6-5	8	-05	5/16	7.9	3/8
1D956-6-6	10	-06	3/8	9.5	3/8
1D956-8-8	12	-08	1/2	12.7	1/2

03 - JIC, gwint zewnętrzny,- stożek 37°

66 Parker Direct Link

Nr katalogowy	Średnica wewnętrzna węża				Gwint
	DN	Wielkość	cale	mm	UNF
10356-4-4	6	-04	1/4	6.4	7/16-20
10356-6-5	8	-05	5/16	7.9	9/16-18
10356-6-6	10	-06	3/8	9.5	9/16-18
10356-8-6	10	-06	3/8	9.5	3/4-16
10356-8-8	12	-08	1/2	12.7	3/4-16
10356-10-8	12	-08	1/2	12.7	7/8-14

06 - JIC - stożek 37° - Nakrętka obracalna UNF

66 Parker Direct Link

Nr katalogowy	Średnica wewnętrzna węża				Gwint
	DN	Wielkość	cale	mm	UNF
10656-4-3	5	-03	3/16	4.8	7/16-20
10656-5-3	5	-03	3/16	4.8	1/2-20
10656-4-4	6	-04	1/4	6.4	7/16-20
10656-5-4	6	-04	1/4	6.4	1/2-20
10656-6-4	6	-04	1/4	6.4	9/16-18
10656-5-5	8	-05	5/16	7.9	1/2-20
10656-6-5	8	-05	5/16	7.9	9/16-18
10656-6-6	10	-06	3/8	9.5	9/16-18
10656-8-6	10	-06	3/8	9.5	3/4-16
10656-8-8	12	-08	1/2	12.7	3/4-16
10656-10-8	12	-08	1/2	12.7	7/8-14

ParkerStore
FIRTECH
HYDRAULIKA SIŁOWA, PNEUMATYKA, FILTRACJA

49 - Końcówka typu banjo DIN 7642

66 Parker Direct Link

Nr katalogowy zewnętrzna	Średnica wewnętrzna węża DN	Wielkość	cale	mm	Średnica mm
14956-12-4	6	-04	1/4	6.4	12
14956-14-4	6	-04	1/4	6.4	14
14956-12-5	8	-05	5/16	7.9	12

39 - JIC - Stożek 37° - Kątowa 90° - Nakrętka obracalna UNF

66 Parker Direct Link

Nr katalogowy	Średnica wewnętrzna węża DN	Wielkość	cale	mm	Gwint UNF
13956-4-3	5	-03	3/16	4.8	7/16-20
13956-4-4	6	-04	1/4	6.4	7/16-20
13956-5-4	6	-04	1/4	6.4	1/2-20
13956-6-4	6	-04	1/4	6.4	9/16-18
13956-6-5	8	-05	5/16	7.9	9/16-18
13956-6-6	10	-06	3/8	9.5	9/16-18
13956-8-6	10	-06	3/8	9.5	3/4-16
13956-8-8	12	-08	1/2	12.7	3/4-16
13956-10-8	12	-08	1/2	12.7	7/8-14

JC - O-Lok® ORFS (wersja krótka) - Nakrętka obracalna UNF

66 Parker Direct Link

Nr katalogowy	Średnica wewnętrzna węża DN	Wielkość	cale	mm	Gwint UNF
1JC56-4-3	5	-03	3/16	4.8	9/16-18
1JC56-4-4	6	-04	1/4	6.4	9/16-18
1JC56-6-4	6	-04	1/4	6.4	11/16-16
1JC56-4-5	8	-05	5/16	7.9	9/16-16
1JC56-6-5	8	-05	5/16	7.9	11/16-16
1JC56-6-6	10	-06	3/8	9.5	11/16-16
1JC56-8-6	10	-06	3/8	9.5	13/16-16
1JC56-8-8	12	-08	1/2	12.7	13/16-16
1JC56-10-8	12	-08	1/2	12.7	1-14

J7 - O-Lok® ORFS - Kątowa 45° - Nakrętka obracalna UNF

66 Parker Direct Link

Nr katalogowy	Średnica wewnętrzna węża DN	Wielkość	cale	mm	Gwint UNF
1J756-6-6	10	-06	3/8	9.5	11/16-16

J9 - O-Lok® ORFS - Kątowa 90° - Nakrętka obracalna UNF

66 Parker Direct Link

Nr katalogowy	Średnica wewnętrzna węża DN	Wielkość	cale	mm	Gwint UNF
1J956-4-4	6	-04	1/4	6.4	9/16-18
1J956-6-4	6	-04	1/4	6.4	11/16-16
1J956-6-5	8	-05	5/16	7.9	11/16-16
1J956-6-6	10	-06	3/8	9.5	11/16-16
1J956-8-8	12	-08	1/2	12.7	13/16-16

Budowa:	• Rura wewnętrzna: poliamid. • Wzmocnienie: jedna warstwa z oplotem z drutu stalowego o dużej wytrzymałości na rozciąganie. • Powłoka: poliuretan, kolor czarny.
Zakres temperatur pracy:	• Od -40°C do +100°C w przypadku ropopochodnych lub syntetycznych płynów hydraulicznych.
Parametry:	• Przewyższa wymagania normy DIN 20022 Part 1, atest DNV.
Seria końcówek:	• Seria 56 (patrz strony 1-152 do 1-157).
Zastosowania:	• Do pracy przy wysokich cisnieniach z płynami hydraulicznymi ropopochodnymi lub syntetycznymi, gazami, lub w urządzeniach do malowania natryskowego.

Zalety:	• Wysoka odporność chemiczna, bardzo dobra odporność na ścieranie.
Korzyści:	• Duża trwałość w trudnych warunkach pracy. Jeden typ węża do wielu zastosowań.

2040N - Wąż uniwersalny

66 Parker Direct Link

Nr katalogowy	Średnica wewnętrzna węża DN	Wielkość	cale	mm	Średnica zewnętrzna mm	Ciśnienie robocze bar	psi
2040N-03V00	5	-03	3/16	4.7	9.8	340	4930
2040N-04V00	6	-04	1/4	6.3	11.9	310	4500
2040N-05V00	8	-05	5/16	8.2	14.0	250	3630
2040N-06V00	10	-06	3/8	9.7	15.9	240	3480
2040N-08V00	12	-08	1/2	12.8	19.3	185	2680

Zmiana długości: +2% / -4 % przy ciśnieniu roboczym.

Budowa:	• Rura wewnętrzna: poliamid. • Wzmocnienie: jedna warstwa z oplotem z włókna aramidowego o dużej wytrzymałości na rozciąganie. • Powłoka: Poliuretan, kolor czarny, perforowana.
Zakres temperatur pracy:	• Od -40°C do +100°C w przypadku ropopochodnych lub syntetycznych płynów hydraulicznych.
Parametry:	• Przewyższa wymagania norm **SAE 100R8**, BS 4983 Typ 2, ISO 3949-2.
Seria końcówek:	• Seria 56 (patrz strony 1-152 do 1-157).
Zastosowania:	• Do pracy w wysokociśnieniowych układach hydraulicznych z ropopochodnymi lub syntetycznymi płynami hydraulicznymi, jak również do pracy z gazami. Mała rozszerzalność objętościowa i małe średnice zewnętrzne ze względu na zastosowanie wzmocnienia włóknem aramidowym. *** Szczególnie tam, gdzie wymagany jest niewielki ciężar węża.**

Zalety:	• Wysoka odporność chemiczna, bardzo dobra odporność na ścieranie, mały ciężar, mała średnica zewnętrzna.
Korzyści:	• Duża trwałość w trudnych warunkach pracy. Jeden typ węża do wielu zastosowań. Łatwy w obsłudze i transporcie, łatwy montaż w ograniczonej przestrzeni.

520N - Standardowy wąż hydrauliczny

66 Parker Direct Link

Nr katalogowy	Średnica wewnętrzna węża DN	Wielkość	cale	mm	Średnica zewnętrzna mm	Ciśnienie robocze bar	psi
520N-3	5	-03	3/16	4.8	10.9	345	5000
520N-4	6	-04	1/4	6.3	13.0	345	5000
520N-5	8	-05	5/16	7.9	14.5	310	4500
520N-6	10	-06	3/8	9.5	16.5	275	3990
520N-8	12	-08	1/2	12.7	20.6	240	3480

Zmiana długości: +/- 2% przy ciśnieniu roboczym.
Dostępny również w wersji bliźniaczej lub wieloprzewodowej.

Budowa:	• Rura wewnętrzna: poliamid. • Wzmocnienie: jedna warstwa z oplotem z włókna aramidowego o dużej wytrzymałości na rozciąganie. • Powłoka: poliuretan, pomarańczowy, nie perforowana.
Zakres temperatur pracy:	• Od -40°C do +100°C w przypadku ropopochodnych lub syntetycznych płynów hydraulicznych.
Parametry:	• Przewyższa wymagania norm **SAE 100R8**, BS 4983 Typ 2, ISO 3949-2.
Seria końcówek:	• Seria 56 (patrz strony 1-152 do 1-157).
Zastosowania:	• Do pracy w wysokociśnieniowych układach hydraulicznych z ropopochodnymi lub syntetycznymi płynami hydraulicznymi, jak również do pracy z gazami. Mała rozszerzalność objętościowa i małe średnice zewnętrzne ze względu na zastosowanie wzmocnienia włóknem aramidowym.

Zalety:	• Wąż nieprzewodzący elektrycznie, o wysokiej odporności chemicznej i bardzo dobrej odporności na ścieranie.
Korzyści:	• Odpowiedni do zastosowań wymagających węża nieprzewodzącego elektrycznie. Duża trwałość w trudnych warunkach pracy. Łatwy w obsłudze i transporcie, łatwy montaż w ograniczonej przestrzeni. Jeden typ węża do wielu zastosowań.

528N - Wąż nieprzewodzący elektrycznie

66 Parker Direct Link

Nr katalogowy	Średnica wewnętrzna węża DN	Wielkość	cale	mm	Średnica zewnętrzna mm	Ciśnienie robocze bar	psi
528N-3	5	-03	3/16	4.8	10.9	345	5000
528N-4	6	-04	1/4	6.3	13.0	345	5000
528N-5	8	-05	5/16	7.9	14.5	310	4500
528N-6	10	-06	3/8	9.5	16.5	275	3990
528N-8	12	-08	1/2	12.7	20.6	240	3480

Zmiana długości: +/- 2% przy ciśnieniu roboczym.
Rezystywność izolacji zgodna z SAE J517 (prąd upływu poniżej 50 μA przy natężeniu pola elektrycznego 75.000 woltów na stopę).

Budowa:	• Rura rdzeniowa: poliamid. • Wzmocnienie: drut stalowy. • Powłoka: Poliuretan, czarny. Na żądanie dostępny w innych kolorach.
Zakres temperatur pracy:	• Od -40°C do +100°C w przypadku ropopochodnych lub syntetycznych płynów hydraulicznych.
Parametry:	• Przewyższa wymagania normy SAE 100R10.
Seria końcówek:	• Seria 8X.
Zastosowania:	• Do pracy przy ekstremalnie wysokich ciśnieniach, z ropopochodnymi lub syntetycznymi płynami hydraulicznymi. Wysoka odporność na załamywanie, a jednocześnie duża giętkość predestynuje węże tego typu do zastosowań w narzędziach z napędem hydraulicznym, ramach do prostowania i zaciskach.

Zalety:	• Niska rozszerzalność objętościowa, wysokie ciśnienie robocze, wytrzymałość mechaniczna, dobra odporność chemiczna, dobra odporność na ścieranie.
Korzyści:	• Wąż tego typu gwarantuje rzeczywisty współczynnik bezpieczeństwa 4:1 w układach o ciśnieniu 720 barów. Odporny na większość olejów hydraulicznych. Duża trwałość.

2340N - Wąż Polyflex® do ultrawysokich ciśnień

Nr katalogowy	Średnica wewnętrzna węża				Średnica zewnętrzna	Ciśnienie robocze	
	DN	Wielkość	cale	mm	mm	bar	psi
2340N-04V00	6	-04	1/4	6.3	12.5	720	10440

Końcówki zagniatane Parkrimp®

Materiał: • Stal, zabezpieczenie powierzchni według normy DIN 50961 Fe/Zn.
Do węża typu: • 2340N

C9 - Stożek uszczelniający 24° - Uszczelka pierścieniowa O-Ring - Szereg do dużych obciążeń - Nakrętka obracalna metryczna DIN 20078P

66 Parker Direct Link

Nr katalogowy	Średnica wewnętrzna węża DN	Wielkość	cale	mm	Gwint Metryczny	Średnica zewnętrzna rury mm
1C98X-8-025	4	-025	5/32	4.0	M16x1.5	8
1C98X-8-04	6	-04	1/4	6.4	M16x1.5	8

92 - Głowica uszczelniająca (60°) - Nakrętka obracalna BSPP

66 Parker Direct Link

Nr katalogowy	Średnica wewnętrzna węża DN	Wielkość	cale	mm	Gwint BSPP
1928X-6-06	10	-06	3/8	9.5	3/8
1928X-8-06	10	-06	3/8	9.5	1/2
1928X-8-08	12	-08	1/2	12.7	1/2

06 - Stożek JIC 37° - Nakrętka obracalna UNF

66 Parker Direct Link

Nr katalogowy	Średnica wewnętrzna węża DN	Wielkość	cale	mm	Gwint UNF
1068X-6-04	6	-04	1/4	6.4	9/16-18
1068X-6-05	8	-05	5/16	7.9	9/16-18

05 - Gwint zewnętrzny UNF - Uszczelka pierścieniowa O-Ring

66 Parker Direct Link

Nr katalogowy	Średnica wewnętrzna węża DN	Wielkość	cale	mm	Gwint UNF
1058X-6-04	6	-04	1/4	6.4	9/16-18

01 - Gwint zewnętrzny NPTF - Stożek 60°

66 Parker Direct Link

Nr katalogowy	Średnica wewnętrzna węża DN	Wielkość	cale	mm	Gwint NPTF
1018X-6-04	6	-04	1/4	6.4	3/8-18
1018X-6-05	8	-05	5/16	7.9	3/8-18
1018X-6-06	10	-06	3/8	9.5	3/8-18
1018X-8-06	10	-06	3/8	9.5	1/2-14
1018X-8-08	12	-08	1/2	12.7	1/2-14

3B - Gwint zewnętrzny BSPP - Stożek 60°

66 Parker Direct Link

Nr katalogowy	Średnica wewnętrzna węża DN	Wielkość	cale	mm	Gwint BSPP
13B8X-6-04	6	-04	1/4	6.4	3/8
13B8X-6-05	8	-05	5/16	7.9	3/8
13B8X-6-06	10	-06	3/8	9.5	3/8
13B8X-8-06	10	-06	3/8	9.5	1/2
13B8X-8-08	12	-08	1/2	12.7	1/2

U0 - Głowica uszczelniająca (60°) - Nakrętka obracalna BSPP

66 Parker Direct Link

Nr katalogowy	Średnica wewnętrzna węża DN	Wielkość	cale	mm	Gwint BSPP
1U08X-4-04	6	-04	1/4	6.4	1/4
1U08X-6-04	6	-04	1/4	6.4	3/8
1U08X-6-05	8	-05	5/16	7.9	5/16
1U08X-6-06	10	-06	3/8	9.5	3/8
1U08X-8-06	10	-06	3/8	9.5	3/8
1U08X-8-08	12	-08	1/2	12.7	1/2

07 - Stożek uszczelniający 60° - Nakrętka obracalna NPSM

66 Parker Direct Link

Nr katalogowy	Średnica wewnętrzna węża DN	Wielkość	cale	mm	Gwint NPSM
1078X-4-04	6	-04	1/4	6.4	1/4-18
1078X-6-06	10	-06	3/8	9.5	3/8-18
1078X-8-08	12	-08	1/2	12.7	1/2-14

Budowa:
- Rura wewnętrzna: Policzterofluoroetylen (PTFE, teflon).
- Wzmocnienie: jedna warstwa z oplotem z drutu ze stali nierdzewnej.

Zakres temperatur pracy:
- Od -73°C do +232°C przy pełnym ciśnieniu roboczym do 290 psi/20 barów.

Parametry:
- Przewyższa wymagania normy **SAE100R14**.

Seria końcówek:
- Seria 91N.

Zastosowania:
- Do pracy przy średnich cisnieniach z płynami hydraulicznymi w wysokich temperaturach, jak również z agresywnymi ciekłymi substancjami chemicznymi oraz mieszankami dwuskładnikowymi do przygotowywania powierzchni.

Zalety:
Korzyści:
- Bardzo wysoka odporność chemiczna, odpowiedni do pracy w bardzo wysokich temperaturach.
- Duża trwałość użytkowa, nawet przy pracy z mediami agresywnymi. Doskonale sprawdza się w wysokich temperaturach.

2030T - Węże teflonowe

66 Parker Direct Link

Nr katalogowy	Średnica wewnętrzna cale	Średnica wewnętrzna mm	Średnica zewnętrzna cale	Średnica zewnętrzna mm	Grubość ścianki PTFE mm	Ciśnienie robocze bar	Ciśnienie robocze psi
2030T-04R14	3/16	4.8	5/16	7.9	0.76	210	3050
2030T-05R14	1/4	6.4	3/8	9.5	0.76	210	3050
2030T-06R14	5/16	7.9	7/16	11.1	0.76	175	2540
2030T-08R14	13/32	10.3	17/32	13.5	0.76	140	2030
2030T-10R14	1/2	12.7	5/8	15.9	0.76	103	1500
2030T-12R14	5/8	15.9	3/4	19.1	0.76	83	910
2030T-16R14	7/8	22.2	1 1/32	26.2	0.89	69	1000

Końcówki zagniatane Parkrimp®

Materiał: • Stal i stal nierdzewna,
(domyślnie stal - przyrostek C oznacza wykonanie ze stali nierdzewnej).

Do węża typu: • 2030T.

10191N - Gwint zewnętrzny NPTF - Stożek 60°

66 Parker Direct Link

Nr katalogowy	Srednica wewnętrzna Wielkość	Gwint NPTF
10191N-2-4	-04	1/8-27
10191N-4-4	-04	1/4-18
10191N-4-5	-05	1/4-18
10191N-4-6	-06	1/4-18
10191N-6-6	-06	3/8-18
10191N-6-8	-08	3/8-18
10191N-8-8	-08	1/2-14
10191N-8-10	-10	1/2-14
10191N-12-12	-12	3/4-14
10191N-16-16	-16	1.11.1/2

10191N-C - Gwint zewnętrzny NPTF - Stożek 60°

Materiał: Stal nierdzewna

66 Parker Direct Link

Nr katalogowy	Srednica wewnętrzna Wielkość	Gwint NPTF
10191N-2-4C	-04	1/8-27
10191N-4-4C	-04	1/4-18
10191N-4-5C	-05	1/4-18
10191N-4-6C	-06	1/4-18
10191N-6-6C	-06	3/8-18
10191N-6-8C	-08	3/8-18
10191N-8-8C	-08	1/2-14
10191N-8-10C	-10	1/2-14
10191N-12-12C	-12	3/4-14
10191N-16-16C	-16	1.11.1/2

10691N - Stożek JIC 37° - Nakrętka obracalna UNF

Końcówka: Mosiądz

66 Parker Direct Link

Nr katalogowy	Srednica wewnętrzna Wielkość	Gwint UNF
10691N-4-4	-04	7/16-20
10691N-5-5	-05	1/2-20
10691N-6-6	-06	9/16-18
10691N-8-8	-08	3/4-16
10691N-10-10	-10	7/8-14
10691N-12-12	-12	1.1/16-12
10691N-16-16	-16	1.5/16-12

10691 N-C - Stożek JIC 37° - Nakrętka obracalna UNF

Materiał: Stal nierdzewna

66 Parker Direct Link

Nr katalogowy	Srednica wewnętrzna Wielkość	Gwint UNF
10691N-4-4C	-04	7/16-20
10691N-5-5C	-05	1/2-20
10691N-6-6C	-06	9/16-18
10691N-8-8C	-08	3/4-16
10691N-10-10C	-10	7/8-14
10691N-12-12C	-12	1.1/16-12
10691N-16-16C	-16	1.5/16-12

10691N-RD - Kielich JIC 37° - Nakrętka obracalna UNF

Końcówka: Mosiądz

66 Parker Direct Link

Nr katalogowy	Srednica wewnętrzna Wielkość	Gwint UNF
10691N-4-4-RD	-04	7/16-20
10691N-5-5-RD	-05	1/2-20
10691N-6-6-RD	-06	9/16-18
10691N-8-8-RD	-08	3/4-16
10691N-10-10-RD	-10	7/8-14
10691N-12-12-RD	-12	1.1/16-12
10691N-16-16-RD	-16	1.5/16-12

10691N - Stożek JIC 37° - Nakrętka obracalna UNF

Materiał: Stal nierdzewna

66 Parker Direct Link

Nr katalogowy	Srednica wewnętrzna Wielkość	Gwint NPTF
10691N-6-6	-06	9/16-18
10691N-8-8	-08	3/4-16

10791N - Stożek uszczelniający JIC 60° - Nakrętka obracalna NPSM

Końcówka: Mosiądz

66 Parker Direct Link

Nr katalogowy	Srednica wewnętrzna Wielkość	Gwint NPSM
10791N-4-4	-04	1/4-18
10791N-6-6	-06	3/8-18
10791N-8-8	-08	1/2-14
10791N-12-12	-12	3/4-14
10791N-16-16	-16	1.11.1/2

10791N-C - Stożek uszczelniający JIC 60° - Nakrętka obracalna NPSM

Materiał: Stal nierdzewna	Nr katalogowy	Srednica wewnętrzna Wielkość	Gwint NPSM
	10791N-4-4C	-04	1/4-18
	10791N-6-6C	-06	3/8-18
	10791N-8-8C	-08	1/2-14
	10791N-12-12C	-12	3/4-14
66 Parker Direct Link	**10791N-16-16C**	-16	1-11

10891N - Stożek zewnętrzny SAE 45° - Nakrętka obracalna UNF

	Nr katalogowy	Srednica wewnętrzna Wielkość	Gwint UNF
	10891N-6-6	-06	5/8-18
66 Parker Direct Link	**10891N-12-12**	-12	1.1/16-14

13791N - Kątowa 45°- stożek JIC 37° - Nakrętka obracalna UNF

	Nr katalogowy	Srednica wewnętrzna Wielkość	Gwint UNF
	13791N-4-4	-04	7/16-20
	13791N-5-5	-05	1/2-20
	13791N-6-6	-06	9/16-18
	13791N-8-8	-08	3/4-16
	13791N-10-10	-10	7/8-14
66 Parker Direct Link	**13791N-12-12**	-12	1.1/16-12

13991N - Kątowa 90°- stożek JIC 37° - Nakrętka obracalna UNF

	Nr katalogowy	Srednica wewnętrzna Wielkość	Gwint UNF UNF
	13991N-4-4	-04	7/16-20
	13991N-5-5	-05	1/2-20
	13991N-6-6	-06	9/16-18
	13991N-8-8	-08	3/8-16
	13991N-10-10	-10	7/8-14
66 Parker Direct Link	**13991N-12-12**	-12	1.1/16-12
	13991N-16-16	-16	1.5/16-12

1AL91N - A-Lok® - Łącznik z pierścieniem zaciskowym

Materiał: Stal nierdzewna	Nr katalogowy	Srednica wewnętrzna Wielkość	Srednica zewnętrzna cale
	1AL91N-4-4C	-04	1/4
	1AL91N-4-5C	-05	5/16
	1AL91N-6-6C	-06	3/8
	1AL91N-8-8C	-08	1/2
	1AL91N-12-12C	-12	3/4
66 Parker Direct Link	**1AL91N-16-16C**	-16	1

Rury i łączniki rurowe

Łączniki pneumatyczne

- Łączniki wciskane ..... 2-2 do 2-8
- Łączniki zacinane ..... 2-9 - 2-10
- Adaptery pneumatyczne ..... 2-11 do 2-13
- Regulatory przepływu ..... 2-14 - 2-15

Rury pneumatyczne

- Rury poliuretanowe 2-16
- Rury poliamidowe 2-17
- Rury polietylenowe 2-18

Łączniki hydrauliczne

- Łączniki zacinane DIN ..... 2-19 do 2-54
- Łączniki ze stożkiem 37° ..... 2-55 do 2-85
- Łączniki ORFS ..... 2-86 do 2-104
- Łączniki obrotowe ..... 2-105 do 2-107
- Łączniki z końcówkami do przyspawania ..... 2-108 do 2-110
- Adaptery hydrauliczne ..... 2-111 do 2-126

Kołnierze hydrauliczne

- Kołnierze ..... 2-127 do 2-131

Rury hydrauliczne

- Połaczenia rurowe ze stali ..... 2-132 - 2-133

Przyłączki do przyrządów, łączniki przemysłowe i sprawdziany, rury

- Przyłączki do przyrządów 2-134

Rury do przyłączania oprzyrządowania

- Rury ze stali nierdzewnej 2-135

Tabela przeliczeniowa jednostek metrycznych i calowych - strona 13-58

ParkerStore FIRTECH HYDRAULIKA SIŁOWA, PNEUMATYKA, FILTRACJA

Parker Hannifin Corporation
Program ParkerStore

Opis:
- W łącznikach wciskanych Prestolok i Prestolok 2 zastosowano konstrukcję wielosegmentowego pierścienia chwytającego rurę, opracowaną i udoskonaloną przez firmę Parker. Elastyczne pazurki pierścienia chwytającego gwarantują mocne i pewne uchwycenie rury.

Materiał:
- Poliamid HR (Prestolok 2) i mosiądz niklowany (Prestolok).

Ciśnienie robocze:
- Do 25 barów (363 psi) dla części mosiężnych - Do 18 barów (261 psi) dla części z tworzyw termoplastycznych.

Zakres temperatur pracy:
- Od -25oC do +100oC dla części mosiężnych - Od -25oC do +80oC dla części z tworzyw termoplastycznych.

Zastosowania:
- Łączniki są doskonale dostosowane do wymagań układów pneumatycznych i znajdują zastosowanie w wielu dziedzinach przemysłu.
- Łączniki Prestolok 2 mogą ponadto pracować z rozmaitymi innymi płynami (w razie zapytań prosimy o kontakt), dzięki czemu znajdują szerokie zastosowanie.
- Łączniki Prestolok są łącznikami wciskanymi szczególnie przystosowanymi do ciężkich warunków pracy - w spawalnictwie, przy wysokich temperaturach i w obecności wibracji.

Zalety:
- Gotowe do montażu.

Korzyści:
- Oszczędność czasu - Dłuższy okres eksploatacji - Wysoka odporność na korozję.

F3PB - Łącznik z gwintem zewnętrznym BSPT

64 Parker Direct Link

Nr katalogowy	Średnica zewnętrzna rury mm	Gwint BSPT
F3PB-4-1/8	4	1/8
F3PB-4-1/4	4	1/4
F3PB-6-1/8	6	1/8
F3PB6-1/4	6	1/4
F3PB8-1/8	8	1/8
F3PB8-1/4	8	1/4
F3PB8-3/8	8	3/8
F3PB10-1/4	10	1/4
F3PB10-3/8	10	3/8
F3PB10-1/2	10	1/2
F3PB12-1/4	12	1/4
F3PB12-3/8	12	3/8
F3PB12-1/2	12	1/2
F3PB14-3/8	14	3/8
F3PB14-1/2	14	1/2

F4PB - Łącznik z gwintem zewnętrznym BSPT

64 Parker Direct Link

Nr katalogowy	Średnica zewnętrzna rury mm	Gwint BSPT
F4PB4-1/8	4	1/8
F4PB4-1/4	4	1/4
F4PB6-1/8	6	1/8
F4PB6-1/4	6	1/4
F4PB8-1/8	8	1/8
F4PB8-1/4	8	1/4
F4PB8-3/8	8	3/8
F4PB10-1/4	10	1/4
F4PB10-3/8	10	3/8
F4PB10-1/2	10	1/2
F4PB12-1/4	12	1/4
F4PB12-3/8	12	3/8
F4PB12-1/2	12	1/2
F4PB14-3/8	14	3/8
F4PB14-1/2	14	1/2

G4PB - Łącznik z gwintem wewnętrznym BSPT

64 Parker Direct Link

Nr katalogowy	Średnica zewnętrzna rury mm	Gwint BSPT
G4PB4-1/8	4	1/8
G4PB6-1/8	6	1/8
G4PB6-1/4	6	1/4
G4PB8-1/8	8	1/8
G4PB8-1/4	8	1/4

F8PB - Łącznik z gwintem zewnętrznym metrycznym

64 Parker Direct Link

Nr katalogowy	Średnica zewnętrzna rury mm	Gwint Metryczny
F8PB4M5	4	M5
F8PB4M10	4	M10
F8PB6M5	6	M5
F8PB6M10	6	M10
F8PB6M12	6	M12
F8PB8M12	8	M12
F8PB8M16	8	M16
F8PB10M16	10	M16

WPB - Nie równoCzerwonynicowa, tylkorównośrednicowa

64 Parker Direct Link

Nr katalogowy	Średnica zewnętrzna rury mm
WPB4	4
WPB6	6
WPB8	8
WPB10	10
WPB12	12

HPB - Złączka równośrednicowa prosta

64 Parker Direct Link

Nr katalogowy	Średnica zewnętrzna rury mm
HPB4	4
HPB5	5
HPB6	6
HPB8	8
HPB10	10
HPB12	12
HPB14	14

HPK - Złączka równośCzerwonynicowa

64 Parker Direct Link

Nr katalogowy	Średnica zewnętrzna rury mm
HPK4	4
HPK6	6
HPK8	8
HPK10	10
HPK14	14

EPB - Złączka równośrednicowa kolankowa

64 Parker Direct Link

Nr katalogowy	Średnica zewnętrzna rury mm
EPB4	4
EPB5	5
EPB6	6
EPB8	8
EPB10	10
EPB12	12
EPB14	14

EPK - Złączka kolankowa

64 Parker Direct Link

Nr katalogowy	Średnica zewnętrzna rury mm
EPK4	4
EPK6	6
EPK8	8
EPK10	10
EPK12	12
EPK14	14

C63PB - Kolanko nastawialne z gwintem zewnętrznym BSPT

64 Parker Direct Link

Nr katalogowy	Średnica zewnętrzna rury mm	Gwint BSPT
C63PB4-1/8	4	1/8
C63PB4-1/4	4	1/4
C63PB6-1/8	6	1/8
C63PB6-1/4	6	1/4
C63PB8-1/8	8	1/8
C63PB8-1/4	8	1/4
C63PB8-3/8	8	3/8
C63PB10-1/4	10	1/4
C63PB10-3/8	10	3/8
C63PB12-1/4	12	1/4
C63PB12-3/8	12	3/8
C63PB12-1/2	12	1/2
C63PB14-3/8	14	3/8
C63PB14-1/2	14	1/2

C63PK - Kolanko nastawialne z gwintem zewnętrznym BSPT

64 Parker Direct Link

Nr katalogowy	Średnica zewnętrzna rury mm	Gwint BSPT
C63PK4-1/8	4	1/8
C63PK4-1/4	4	1/4
C63PK6-1/8	6	1/8
C63PK6-1/4	6	1/4
C63PK8-1/8	8	1/8
C63PK8-1/4	8	1/4
C63PK8-3/8	8	3/8
C63PK10-1/4	10	1/4
C63PK10-3/8	10	3/8
C63PK10-1/2	10	1/2
C63PK12-1/4	12	1/4
C63PK12-3/8	12	3/8
C63PK12-1/2	12	1/2
C63PK14-3/8	14	3/8
C63PK14-1/2	14	1/2

C64PB - Kolanko nastawialne z gwintem zewnętrznym BSPP

64 Parker Direct Link

Nr katalogowy	Średnica zewnętrzna rury mm	Gwint BSPP
C64PB4-1/8	4	1/8
C64PB4-1/4	4	1/4
C64PB6-1/8	6	1/8
C64PB6-1/4	6	1/4
C64PB8-1/8	8	1/8
C64PB8-1/4	8	1/4
C64PB8-3/8	8	3/8
C64PB10-1/4	10	1/4
C64PB10-3/8	10	3/8
C64PB12-1/4	12	1/4
C64PB12-3/8	12	3/8
C64PB14-3/8	14	3/8
C64PB14-1/2	14	1/2

C64PK - Kolanko nastawialne z gwintem zewnętrznym BSPT

64 Parker Direct Link

Nr katalogowy	Średnica zewnętrzna rury mm	Gwint BSPT
C64PK4-1/8	4	1/8
C64PK4-1/4	4	1/4
C64PK6-1/8	6	1/8
C64PK6-1/4	6	1/4
C64PK8-1/8	8	1/8
C64PK8-1/4	8	1/4
C64PK8-3/8	8	3/8
C64PK10-1/4	10	1/4
C64PK10-3/8	10	3/8
C64PK12-1/4	12	1/4
C64PK12-3/8	12	3/8
C64PK14-3/8	14	3/8
C64PK14-1/2	14	1/2

C64PB - Kolanko nastawialne z gwintem zewnętrznym metrycznym walcowym

64 Parker Direct Link

Nr katalogowy	Średnica zewnętrzna rury mm	Gwint Metryczny
C68PB4M3	4	M3x0.5
C68PB4M5	4	M5x0.8
C68PB6M5	6	M5x0.8

C68PK - Kolanko nastawialne z gwintem zewnętrznym metrycznym

64 Parker Direct Link

Nr katalogowy	Średnica zewnętrzna rury mm	Gwint Metryczny
C68PK4M5	4	M5
C68PK6M5	6	M5
C68PK8M12	8	M12
C68PK8M16	8	M16
C68PK8M22	8	M22

R64PK - Trójnik nastawialny asymetryczny z gwintem zewnętrznym BSPT

64 Parker Direct Link

Nr katalogowy	Średnica zewnętrzna rury mm	Gwint BSPT
R64PK4-1/8	4	1/8
R64PK6-1/8	6	1/8
R64PK6-1/4	6	1/4
R64PK8-1/8	8	1/8
R64PK8-1/4	8	1/4
R64PK10-1/4	10	1/4
R64PK10-3/8	10	3/8
R64PK12-1/4	12	1/4
R64PK12-3/8	12	3/8
R64PK14-1/2	14	1/2

S64PK - Trójnik nastawialny symetryczny z gwintem zewnętrznym BSPT

64 Parker Direct Link

Nr katalogowy	Średnica zewnętrzna rury mm	Gwint BSPT
S64PK4-1/8	4	1/8
S64PK4-1/4	4	1/4
S64PK6-1/8	6	1/8
S64PK6-1/4	6	1/4
S64PK8-1/8	8	1/8
S64PK8-1/4	8	1/4
S64PK8-3/8	8	3/8
S64PK10-1/4	10	1/4
S64PK10-3/8	10	3/8
S64PK12-1/4	12	1/4
S64PK12-3/8	12	3/8
S64PK14-1/2	14	1/2

C63SPK - Kolanko nastawialne z gwintem wewnętrznym BSPT, o zmniejszonych wymiarach

64 Parker Direct Link

Nr katalogowy	Średnica zewnętrzna rury mm	Gwint BSPT
C63SPK4-1/8	4	1/8
C63SPK6-1/8	6	1/8
C63SPK6-1/4	6	1/4
C63SPK8-1/8	8	1/8
C63SPK8-1/4	8	1/4
C63SPK8-3/8	8	3/8
C63SPK10-1/4	10	1/4
C63SPK10-3/8	10	3/8

JPB - Złączka trójnikowa równośrednicowa

64 Parker Direct Link

Nr katalogowy	Średnica zewnętrzna rury mm
JPB4	4
JPB5	5
JPB6	6
JPB8	8
JPB10	10
JPB12	12
JPB14	14

JPK - Złączka trójnikowa równośrednicowa

64 Parker Direct Link

Nr katalogowy	Średnica zewnętrzna rury mm
JPK4	4
JPK6	6
JPK8	8
JPK10	10
JPK12	12
JPK14	14

ParkerStore
FIRTECH
HYDRAULIKA SIŁOWA, PNEUMATYKA, FILTRACJA

J5PK - Trójnik wielokrotny

64 Parker Direct Link

Nr katalogowy	Średnica zewnętrzna rury mm	Średnica zewnetrzna odgałęzienia mm
J5PK6-4	6	4
J5PK8-4	8	4
J5PK8-6	8	6
J5PK10-6	10	6

R63PK - Trójnik nastawialny asymetryczny z gwintem zewnętrznym BSPT

64 Parker Direct Link

Nr katalogowy	Średnica zewnętrzna rury mm	Gwint BSPT
R63PK4-1/8	4	1/8
R63PK4-1/4	4	1/4
R63PK6-1/8	6	1/8
R63PK6-1/4	6	1/4
R63PK8-1/8	8	1/8
R63PK8-1/4	8	1/4
R63PK8-3/8	8	3/8
R63PK10-1/4	10	1/4
R63PK10-3/8	10	3/8
R63PK12-1/4	12	1/4
R63PK12-3/8	12	3/8
R63PK12-1/2	12	1/2

S63PK - Kolanko nastawialne symetryczne z gwintem zewnętrznym - BSPT

64 Parker Direct Link

Nr katalogowy	Średnica zewnętrzna rury mm	Gwint BSPT
S63PK4-1/8	4	1/8
S63PK4-1/4	4	1/4
S63PK6-1/8	6	1/8
S63PK6-1/4	6	1/4
S63PK8-1/8	8	1/8
S63PK8-1/4	8	1/4
S63PK8-3/8	8	3/8
S63PK10-1/4	10	1/4
S63PK10-3/8	10	3/8
S63PK12-1/4	12	1/4
S63PK12-3/8	12	3/8
S63PK12-1/2	12	1/2
S63PK14-1/2	14	1/2

FNPK - Korek

64 Parker Direct Link

Nr katalogowy	Korek
FNPK4	4
FNPK6	6
FNPK8	8
FNPK10	10
FNPK12	12
FNPK14	14

T2ESPK - Kolanko wtykowe o zmniejszonych wymiarach

64 Parker Direct Link

Nr katalogowy	Średnica zewnętrzna rury mm	Korek mm
T2ESPK4	4	4
T2ESPK6	6	6
T2ESPK4-6	6	4
T2ESPK8	8	8

R68PK - Trójnik nastawialny asymetryczny z gwintem zewnętrznym metrycznym

64 Parker Direct Link

Nr katalogowy	Średnica zewnętrzna rury mm	Gwint Metryczny
R68PK4M5	4	M5
R68PK6M5	6	M5

S68PK - Trójnik nastawialny symetryczny z gwintem zewnętrznym - Metryczny

64 Parker Direct Link

Nr katalogowy	Średnica zewnętrzna rury mm	Gwint Metryczny
S68PK4M5	4	M5
S68PK6M5	6	M5
S68PK8M12	8	M12
S68PK8M16	8	M16

YJPK - Złączka rozgałęźna

64 Parker Direct Link

Nr katalogowy	Średnica zewnętrzna rury mm
YJPK4	4
YJPK6	6
YJPK8	8
YJPK10	10

YJ2PK - Łącznik wciskany rozgałęźny

64 Parker Direct Link

Nr katalogowy	Średnica zewnętrzna rury mm	Korek mm
YJ2PK4	4	4
YJ2PK6	6	6
YJ2PK8	8	8
YJ2PK10	10	10

YJ5PK - Złączka rozgałęźna podwójna

64 Parker Direct Link

Nr katalogowy	Średnica zewnętrzna rury mm	Korek mm
YJ5PK4	4	4
YJ5PK6-4	6	6

TR2PK - Końcówka rury zwężkowa

64 Parker Direct Link

Nr katalogowy	Średnica zewnętrzna rury mm	Korek mm
TR2PK6-4	4	6
TR2PK8-4	4	8
TR2PK8-6	6	8
TR2PK10-4	4	10
TR2PK10-6	6	10
TR2PK10-8	8	10
TR2PK12-6	6	12
TR2PK12-8	8	12
TR2PK12-10	10	12
TR2PK14-8	8	14
TR2PK14-10	10	14
TR2PK14-12	12	14

C - Zaślepka ochronna z kodem barwnym

64 Parker Direct Link

Nr katalogowy	Średnica zewnętrzna rury mm	Kolor
C4BL	4	Czarny
C6BL	6	Czarny
C8BL	8	Czarny
C10BL	10	Czarny
C12BL	12	Czarny
C14BL	14	Czarny
C4BU	4	Niebieski
C6BU	6	Niebieski
C8BU	8	Niebieski
C10BU	10	Niebieski
C12BU	12	Niebieski
C14BU	14	Niebieski
C4G	4	Zielony
C6G	6	Zielony
C8G	8	Zielony
C10G	10	Zielony
C12G	12	Zielony
C14G	14	Zielony
C4R	4	Czerwony
C6R	6	Czerwony
C8R	8	Czerwony
C10R	10	Czerwony
C12R	12	Czerwony
C14R	14	Czerwony
C4Y	4	Żółty
C6Y	6	Żółty
C8Y	8	Żółty
C10Y	10	Żółty
C12Y	12	Żółty
C14Y	14	Żółty
C4W	4	Biały
C6W	6	Biały
C8W	8	Biały
C10W	10	Biały
C12W	12	Biały
C14W	14	Biały

Opis:	• Firma Parker wprowadziła na rynek rodzinę łączników Prestolok micro do natychmiastowego montażu, przeznaczonych szczególnie do stosowania w miniaturowych układach pneumatycznych.
Materiał:	• Poliamid HR i mosiądz.
Ciśnienie robocze:	• Do16 barów (232 psi).
Zakres temperatur pracy:	• Od -25°C do +80°C.
Zastosowania:	• Łączniki serii Prestolok zaprojektowano specjalnie pod kątem oszczędności miejsca, zminimalizowania ciężaru i skrócenia do minimum czasu montażu, dlatego stanowią one opłacalne rozwiązanie konstrukcyjne we wszystkicch zastosowaniach.

Zalety:	• Zmniejszone wymiary i ciężar.
Korzyści:	• Oszczędność miejsca.

F3PMB - Przyłączka prosta z gwintem zewnętrznym BSPT

64 Parker Direct Link

Nr katalogowy	Średnica zewnętrzna rury mm	Gwint BSPT
F3PMB4-1/8	4	1/8
F3PMB4-1/4	4	1/4
F3PMB6-1/8	6	1/8
F3PMB6-1/4	6	1/4

F4PMB - Przyłączka prosta z gwintem zewnętrznym BSPT

64 Parker Direct Link

Nr katalogowy	Średnica zewnętrzna rury mm	Gwint BSPT
F4PMB4-1/8	4	1/8
F4PMB4-1/4	4	1/4
F4PMB6-1/8	6	1/8
F4PMB6-1/4	6	1/4

F8PMB - Przyłączka prosta z gwintem zewnętrznym metrycznym

64 Parker Direct Link

Nr katalogowy	Średnica zewnętrzna rury mm	Gwint Metryczny
F8PMB4M3	4	M3
F8PMB4M5	4	M5
F8PMB6M5	6	M5

JPMK - Trójnik równośćCzerwonynicowy

64 Parker Direct Link

Nr katalogowy	Średnica zewnętrzna rury mm
JPMK4	4
JPMK6	6

S63PMK - Trójnik nastawialny symetryczny z gwintem zewnętrznym BSPT

64 Parker Direct Link

Nr katalogowy	Średnica zewnętrzna rury mm	Gwint BSPT
S63PMK4-1/8	4	1/8
S63PMK6-1/8	6	1/8
S63PMK6-1/4	6	1/4

C63PMK - Kolanko nastawialne z gwintem zewnętrznym BSPT

64 Parker Direct Link

Nr katalogowy	Średnica zewnętrzna rury mm	Gwint BSPT
C63PMK4-1/8	4	1/8
C63PMK4-1/4	4	1/4
C63PMK6-1/8	6	1/8
C63PMK6-1/4	6	1/4

EPMK - Kolanko równośćCzerwonynicowe

64 Parker Direct Link

Nr katalogowy	Średnica zewnętrzna rury mm
EPMK4	4
EPMK6	6

R63PMK - Trójnik nastawialny asymetryczny z gwintem zewnętrznym BSPT

64 Parker Direct Link

Nr katalogowy	Średnica zewnętrzna rury mm	Gwint BSPT
R63PMK6-1/8	6	1/8

R64PMK - Trójnik nastawialny asymetryczny z gwintem zewnętrznym BSPT

64 Parker Direct Link

Nr katalogowy	Średnica zewnętrzna rury mm	Gwint BSPT
R64PMK6-1/8	6	1/8
R64PMK6-1/4	6	1/4

FTL - Łącznik bezgwintowy PrestolokTL

64 Parker Direct Link

Nr katalogowy	Średnica zewnętrzna rury mm
FTL4	4
FTL6	6
FTL8-4	4
FTL8-6	6
FTL8	8

TLT - rozłączania PrestolokTL Przyrząd do

64 Parker Direct Link

Nr katalogowy
TLT

S64PMK - Trójnik nastawialny symetryczny z gwintem zewnętrznym BSPT

64 Parker Direct Link

Nr katalogowy	Średnica zewnętrzna rury mm	Gwint BSPT
S64PMK6-1/8	6	1/8
S64PMK6-1/4	6	1/4

HPMK - Złączka

64 Parker Direct Link

Nr katalogowy	Średnica zewnętrzna rury 1 mm	Średnica zewnętrzna rury 2 mm
HPMK3	3	3
HPMK4	4	4
HPMK4-3	4	3
HPMK6	6	6
HPMK6-4	6	4

MC7R - Łącznik wielokrotny

64 Parker Direct Link

Nr katalogowy
MC7RCFBASE
MC7RCMBASE
MC7RLCOVER
MC7RSACOVER
MC7REQ

Opis:
- Łączniki serii Metrulok to gotowe do użytku łączniki jednoczęściowe typu zacinanego z wstecznym zaciskaniem. Tulejka jest fabrycznie zamontowana wewnątrz nakrętki w sposób uniemożliwiający jej wypadnięcie. Łącznik ma specjalną konstrukcję umożliwiającą montaż na rurze bez konieczności zdejmowania nakrętki i tulejki, dzięki czemu nie ma pootrzeby wstępnego montazu łacznika przed jego zainstalowaniem.

Materiał:
- Mosiądz.

Ciśnienie robocze:
- Z rurami miedzianymi do 180 barów (2611 psi)), z rurami z tworzyw sztucznych do 39 barów (566 psi).

Zakres temperatur pracy:
- Od -60°C do + 190°C.

Zastosowania:
- Asortyment łączników serii Metrulok produkowany jest do współpracy z najrozmaitszymi rodzajami rur i z najróżniejszymi rodzajami gwintów, daltego możne je stosować w całej gamie układów hydraulicznych. Szczególnie polecane do pracy w niesprzyjającym środowisku, gdyż mogą pracować w szerokim zakresie temperatur i są odporne na wibracje.

Zalety:
- Łatwy montaż.

Korzyści:
- Oszczędność czasu - Zmniejszenie zapasów prowadzące do oszczędności.

F3BMB - Przyłączka prosta z gwintem zewnętrznym BSPT

64 Parker Direct Link

Nr katalogowy	Średnica zewnętrzna rury mm	Gwint BSPT
F3BMB4-1/8	4	1/8
F3BMB6-1/8	6	1/8
F3BMB6-1/4	6	1/4
F3BMB8-1/8	8	1/8
F3BMB8-1/4	8	1/4
F3BMB10-1/4	10	1/4
F3BMB10-3/8	10	3/8
F3BMB12-3/8	12	3/8
F3BMB12-1/2	12	1/2
F3BMB14-3/8	14	3/8
F3BMB14-1/2	14	1/2
F3BMB16-3/8	16	3/8
F3BMB16-1/2	16	1/2
F3BMB18-1/2	18	1/2
F3BMB20-3/4	20	3/4
F3BMB22-3/4	22	3/4

G4BMB - Przyłączka prosta z gwintem wewnętrznym BSPT

64 Parker Direct Link

Nr katalogowy	Średnica zewnętrzna rury mm	Gwint BSPT
G4BMB4-1/8	4	1/8
G4BMB6-1/8	6	1/8
G4BMB6-1/4	6	1/4
G4BMB8-1/8	8	1/8
G4BMB8-1/4	8	1/4
G4BMB10-1/4	10	1/4
G4BMB10-3/8	10	3/8
G4BMB12-3/8	12	3/8
G4BMB12-1/2	12	1/2
G4BMB14-3/8	14	3/8
G4BMB14-1/2	14	1/2
G4BMB16-1/2	16	1/2
G4BMB18-1/2	18	1/2

JBMB - Złączka trójnikowa

64 Parker Direct Link

Nr katalogowy	Średnica zewnętrzna rury mm
JBMB4	4
JBMB6	6
JBMB8	8
JBMB10	10
JBMB12	12
JBMB14	14
JBMB16	16
JBMB18	18
JBMB20	20
JBMB22	22

R3BMB - Trójnik asymetryczny z gwintem zewnętrznym BSPT

64 Parker Direct Link

Nr katalogowy	Średnica zewnętrzna rury mm	Gwint BSPT
R3BMB6-1/8	6	1/8
R3BMB6-1/4	6	1/4
R3BMB8-1/8	8	1/8
R3BMB8-1/4	8	1/4
R3BMB10-1/4	10	1/4
R3BMB10-3/8	10	3/8
R3BMB12-3/8	12	3/8
R3BMB12-1/2	12	1/2
R3BMB16-1/2	16	1/2

S3BMB - Trójnik symetryczny z gwintem zewnętrznym BSPT

64 Parker Direct Link

Nr katalogowy	Średnica zewnętrzna rury mm	Gwint BSPT
S3BMB6-1/8	6	1/8
S3BMB6-1/4	6	1/4
S3BMB8-1/8	8	1/8
S3BMB8-1/4	8	1/4
S3BMB10-1/4	10	1/4
S3BMB10-3/8	10	3/8
S3BMB12-3/8	12	3/8
S3BMB12-1/2	12	1/2
S3BMB14-3/8	14	3/8
S3BMB14-1/2	14	1/2
S3BMB16-1/2	16	1/2

HBMB - Złączka równośćCzerwonynicowa

64 Parker Direct Link

Nr katalogowy	Średnica zewnętrzna rury mm
HBMB4	4
HBMB6	6
HBMB8	8
HBMB10	10
HBMB12	12
HBMB14	14
HBMB16	16
HBMB18	18
HBMB20	20
HBMB22	22

EBMB - Złączka kolankowa 90°

64 Parker Direct Link

Nr katalogowy	Średnica zewnętrzna rury mm
EBMB4	4
EBMB6	6
EBMB8	8
EBMB10	10
EBMB12	12
EBMB14	14
EBMB16	16
EBMB18	18
EBMB20	20
EBMB22	22

C3BMB - Kolanko 90° z gwintem zewnętrznym BSPT

64 Parker Direct Link

Nr katalogowy	Średnica zewnętrzna rury mm	Gwint BSPT
C3BMB4-1/8	4	1/8
C3BMB6-1/8	6	1/8
C3BMB6-1/4	6	1/4
C3BMB8-1/8	8	1/8
C3BMB8-1/4	8	1/4
C3BMB10-1/4	10	1/4
C3BMB10-3/8	10	3/8
C3BMB12-3/8	12	3/8
C3BMB12-1/2	12	1/2
C3BMB14-3/8	14	3/8
C3BMB14-1/2	14	1/2
C3BMB16-1/2	16	1/2
C3BMB18-1/2	18	1/2
C3BMB22-3/4	22	3/4

Opis:
- Produkowane w szerokim asortymencie mosiężne niklowane adaptery pneumatyczne w pierwszym rzędzie służą zmniejszeniu ciężaru układów pneumatycznych oraz oszczędności miejsca.

Materiał:
- Mosiądz niklowany.

Ciśnienie robocze:
- Do 15 barów (217 psi).

Zakres temperatur pracy:
- Od -60°C do +190°C, Jeśli nie podano inaczej.

Zastosowania:
- Układy niskociśnieniowe w robotyce i automatyce.

Zalety:
- Wysoka odporność na korozję.

Korzyści:
- Dłuższy okres eksploatacji.

FF33BL - Złączka rurowa wkrętna z gwintem BSPT

64 Parker Direct Link

Nr katalogowy	Gwint 1 BSPT	Gwint 2 BSPT
1/8FF33BL	1/8	1/8
1/8x1/4FF33BL	1/8	1/4
1/8x3/8FF33BL	1/8	3/8
1/8x1/2FF33BL	1/8	1/2
1/4FF33BL	1/4	1/4
1/4x3/8FF33BL	1/4	3/8
1/4x1/2FF33BL	1/4	1/2
3/8FF33BL	3/8	3/8
3/8x1/2FF33BL	3/8	1/2
1/2FF33BL	1/2	1/2
1/2x3/4FF33BL	1/2	3/4
3/4FF33BL	3/4	3/4
3/4x1FF33BL	3/4	1
1FF33BL	1	1

GG44BL - Łącznik rurowy z gwintem BSPP

64 Parker Direct Link

Nr katalogowy	Gwint 1 BSPP	Gwint 2 BSPP
1/8GG44BL	1/8	1/8
1/8x1/4GG44BL	1/8	1/4
1/8x3/8GG44BL	1/8	3/8
1/8x1/2GG44BL	1/8	1/2
1/4GG44BL	1/4	1/4
1/4x3/8GG44BL	1/4	3/8
1/4x1/2GG44BL	1/4	1/2
3/8GG44BL	3/8	3/8
3/8x1/2GG44BL	3/8	1/2
1/2GG44BL	1/2	1/2
1/2x1GG44BL	1/2	1
3/4GG44BL	3/4	3/4
3/4x1/2GG44BL	3/4	1/2
3/4x1GG44BL	3/4	1

FG43BL - Złączka rurowa z gwintem wewnętrznym BSPP i gwintem zewnętrznym BSPT

64 Parker Direct Link

Nr katalogowy	Gwint BSPP	Gwint BSPT
1/8FG43BL	1/8	1/8
1/4x1/8FG43BL	1/4	1/8
1/4FG43BL	1/4	1/4
3/8x1/8FG43BL	3/8	1/8
3/8x1/4FG43BL	3/8	1/4
1/2x1/4FG43BL	1/2	1/4
3/8FG43BL	3/8	3/8
1/2x3/8FG43BL	1/2	3/8
1/2FG43BL	1/2	1/2
3/4x1/2FG43BL	3/4	1/2

CD43BL - Kolanko 90° z gwintem wewnętrznym BSPP i zewnętrznym BSPT

64 Parker Direct Link

Nr katalogowy	Gwint BSPP	Gwint BSPT
1/8CD43BL	1/8	1/8
1/4CD43BL	1/4	1/4
3/8CD43BL	3/8	3/8
1/2CD43BL	1/2	1/2
3/4CD43BL	3/4	3/4
1CD43BL	1	1

MMO444BL - Trójnik rurowy z gwintem wewnętrznym BSPP

64 Parker Direct Link

Nr katalogowy	Gwint BSPP
1/8MMO444BL	1/8
1/4MMO444BL	1/4
3/8MMO444BL	3/8
1/2MMO444BL	1/2
3/4MMO444BL	3/4
1MMO444BL	1

MRO434BL - Trójnik asymetryczny - Gwint wewnętrzny BSPP / gwint zewnętrzny BSPT / gwint wewnętrzny BSPP

64 Parker Direct Link

Nr katalogowy	Gwint BSPP	Gwint BSPT
1/8MRO434BL	1/8	1/8
1/4MRO434BL	1/4	1/4
3/8MRO434BL	3/8	3/8
1/2MRO434BL	1/2	1/2
3/4MRO434BL	3/4	3/4
1MRO434BL	1	1

YMMM444BL - Łącznik rozgałęźny z gwintem wewnętrznym BSPP

64 Parker Direct Link

Nr katalogowy	Gwint BSPP
1/8YMMM444BL	1/8
1/4YMMM444BL	1/4
3/8YMMM444BL	3/8
1/2YMMM444BL	1/2

P4UNBL - Zaślepka drążona z łbem sześciokątnym, uszczelką O-Ring i gwintem BSPP*

64 Parker Direct Link

Nr katalogowy	Gwint BSPP
1/8P4UNBL	1/8
1/4P4UNBL	1/4
3/8P4UNBL	3/8
1/2P4UNBL	1/2

* Zakres temperatur pracy: od -30oC do +100oC.

FGHBL - Adapter z końcówką do węża i gwintem BSPT

64 Parker Direct Link

Nr katalogowy	Średnica zewnętrzna rury mm	Gwint BSPT
FGHBL6-1/8BL	6	1/8
FGHBL7-1/8BL	7	1/8
FGHBL7-1/4BL	7	1/4
FGHBL8-1/4BL	8	1/4
FGHBL9-1/4BL	9	1/4
FGHBL9-3/8BL	9	3/8
FGHBL10-3/8BL	10	3/8
FGHBL12-3/8BL	12	3/8
FGHBL12-1/2BL	12	1/2

WGG44BL - Złączka prosta przegrodowa z gwintem wewnętrznym BSPP

64 Parker Direct Link

Nr katalogowy	Gwint BSPP
1/4WGG44BL	1/4
3/8WGG44BL	3/8
1/2WGG44BL	1/2

FF633BL - Złączka rurowa obracalna z gwintami zewnętrznymi BSPT*

64 Parker Direct Link

Nr katalogowy	Gwint BSPT
1/8FF633BL	1/8
1/4FF633BL	1/4
3/8FF633BL	3/8
1/2FF633BL	1/2
3/4FF633BL	3/4
1FF633BL	1

* W komplecie z uszczelką.
Zakres temperatur pracy: od -20oC do +80oC.

PTR34BL - Adapter z przejściem z gwintu zewnętrznego BSPT na mniejszy gwint wewnętrzny BSPP

64 Parker Direct Link

Nr katalogowy	Gwint BSPP	Gwint BSPT
1/4x1/8PTR34BL	1/4	1/8
3/8x1/8PTR34BL	3/8	1/8
3/8x1/4PTR34BL	3/8	1/4
1/2x1/8PTR34BL	1/2	1/8
1/2x1/4PTR34BL	1/2	1/4
1/2x3/8PTR34BL	1/2	3/8
3/4x3/8PTR34BL	3/4	3/8
3/4x1/2PTR34BL	3/4	1/2
1x1/2PTR34BL	1	1/2
1x3/4PTR34BL	1	3/4
1.1/4x1/2PTR34BL	1.1/4	1/2

PTR44BL - Adapter z przejściem z gwintu zewnętrznego BSPP na mniejszy gwint wewnętrzny BSPP

64 Parker Direct Link

Nr katalogowy	Gwint 1 BSPP	Gwint 2 BSPP
1/4x1/8PTR44BL	1/4	1/8
3/8x1/8PTR44BL	3/8	1/8
3/8x1/4PTR44BL	3/8	1/4
1/2x1/8PTR44BL	1/2	1/8
1/2x1/4PTR44BL	1/2	1/4
1/2x3/8PTR44BL	1/2	3/8
3/4x3/8PTR44BL	3/4	3/8
3/4x1/2PTR44BL	3/4	1/2

CR33BL - Kolanko 90° z gwintami zewnętrznymi BSPT

64 Parker Direct Link

Nr katalogowy	Gwint 1 BSPT	Gwint 2 BSPT
1/8CR33BL	1/8	1/8
1/4CR33BL	1/4	1/4
3/8CR33BL	3/8	3/8
1/2CR33BL	1/2	1/2
3/4CR33BL	3/4	3/4
1CR33BL	1	1

DD44BL - Kolanko 90°z gwintami wewnętrznymi BSPP

64 Parker Direct Link

Nr katalogowy	Gwint 1 BSPP	Gwint 2 BSPP
1/8DD44BL	1/8	1/8
1/4DD44BL	1/4	1/4
3/8DD44BL	3/8	3/8
1/2DD44BL	1/2	1/2
3/4DD44BL	3/4	3/4
1DD44BL	1	1

RRS333BL - Trójnik rurowy z gwintami zewnętrznymi BSPT

64 Parker Direct Link

Nr katalogowy	Gwint BSPT
1/8RRS333BL	1/8
1/4RRS333BL	1/4
3/8RRS333BL	3/8
1/2RRS333BL	1/2
3/4RRS333BL	3/4
1RRS333BL	1

MMS443BL - Trójnik symetryczny z dwoma gwintami wewnętrznymi BSPP i gwintem zewnętrznym BSPT

64 Parker Direct Link

Nr katalogowy	Gwint BSPP	Gwint BSPT
1/8MMS443BL	1/8	1/8
1/4MMS443BL	1/4	1/4
3/8MMS443BL	3/8	3/8
1/2MMS443BL	1/2	1/2
3/4MMS443BL	3/4	3/4
1MMS443BL	1	1

KMMOO4BL - Czwórnik rurowy z gwintami wewnętrznymi BSPP

64 Parker Direct Link

Nr katalogowy	Gwint BSPP
1/8KMMOO4BL	1/8
1/4KMMOO4BL	1/4
3/8KMMOO4BL	3/8
1/2KMMOO4BL	1/2

HHP3BL - Zaślepka drążona z łbem sześciokątnym i gwintem BSPT

64 Parker Direct Link

Nr katalogowy	Gwint BSPT
1/8HHP3BL	1/8
1/4HHP3BL	1/4
3/8HHP3BL	3/8
1/2HHP3BL	1/2

F3HBL - Adapter z końcówką do węża i gwintem zewnętrznym BSPT

64 Parker Direct Link

Nr katalogowy	Średnica zewnętrzna rury mm	Gwint BSPT
F3HBL6-1/8BL	6	1/8
F3HBL6-1/4BL	6	1/4
F3HBL7-1/8BL	7	1/8
F3HBL7-1/4BL	7	1/4
F3HBL8-1/8BL	8	1/8
F3HBL8-1/4BL	8	1/4
F3HBL9-1/8BL	9	1/8
F3HBL9-1/4BL	9	1/4
F3HBL9-3/8BL	9	3/8
F3HBL9-1/2BL	9	1/2
F3HBL10-1/8BL	10	1/8
F3HBL10-1/4BL	10	1/4
F3HBL10-3/8BL	10	3/8
F3HBL10-1/2BL	10	1/2
F3HBL12-1/4BL	12	1/4
F3HBL12-3/8BL	12	3/8
F3HBL12-1/2BL	12	1/2
F3HBL14-3/8BL	14	3/8
F3HBL14-1/2BL	14	1/2
F3HBL16-3/8BL	16	3/8
F3HBL16-1/2BL	16	1/2
F3HBL16-3/4BL	16	3/4
F3HBL17-3/8BL	17	3/8
F3HBL17-1/2BL	17	1/2
F3HBL18-3/8BL	18	3/8
F3HBL18-1/2BL	18	1/2
F3HBL18-3/4BL	18	3/4
F3HBL20-3/8BL	20	3/8
F3HBL20-1/2BL	20	1/2

Opis:
- Regulatory przepływu Prestoflow służą do regulowania prędkości tłoczyska siłownika pneumatycznego poprzez sterowanie przepływem powietrza. Regulatory są jednokierunkowe i zwykle instaluje się je w gnieździe otworu wylotowego siłownika.

Ciśnienie robocze:
- Do 10 barów (145 psi).

Zakres temperatur pracy:
- Od -25°C do +100°C.

Zastosowania:
- Serie "Compact" i "Micro" są specjalnie zaprojektowane do zastosowań, w których upakowanie i oszczędność miejsca odgrywają pierwszorzędną rolę.

Zalety:
- Bezpośredni montaż.

Korzyści:
- Optymalna regulacja przepływu.

PTF4PB - Regulator przepływu z połączeniem wciskanym i gwintem BSPT

64 Parker Direct Link

Nr katalogowy	Średnica zewnętrzna rury mm	Gwint BSPT
PTF4PB4-1/8	4	1/8
PTF4PB6-1/8	6	1/8
PTF4PB6-1/4	6	1/4
PTF4PB6-3/8	6	3/8
PTF4PB8-1/8	8	1/8
PTF4PB8-1/4	8	1/4
PTF4PB8-3/8	8	3/8
PTF4PB10-1/4	10	1/4
PTF4PB10-3/8	10	3/8
PTF4PB10-1/2	10	1/2
PTF4PB12-3/8	12	3/8

PTF8PB - Regulator przepływu z połączeniem wciskanym i gwintem metrycznym

64 Parker Direct Link

Nr katalogowy	Średnica zewnętrzna rury mm	Gwint Metryczny
PTF8PB4M5*	4	M5
PTF8PB6M5*	6	M5

* Łączniki dostarczane z uszczelką nylonową.

PTF4 - Regulator przepływu z połączeniem gwintowym BSPP

64 Parker Direct Link

Nr katalogowy	Gwint 1 BSPP	Gwint 2 BSPP
PTF4-1/8	1/8	1/8
PTF4-1/4	1/4	1/4
PTF4-3/8	3/8	3/8
PTF4-1/2	1/2	1/2

PTFIPK - Regulator przepływu z połączeniem wciskanym

64 Parker Direct Link

Nr katalogowy	Średnica zewnętrzna rury mm
PTFIPK4	4
PTFIPK6	6
PTFIPK8	8
PTFIPK10	10
PTFIPK12	12

PTFC4PK - Mikroregulator przepływu wylotowego z gwintem BSPT/Metryczny

64 Parker Direct Link

Nr katalogowy	Średnica zewnętrzna rury mm	Gwint BSPT Metryczny
PTFC4/8PK4-1/8	4	1/8
PTFC4/8PK6-1/8	6	1/8
PTFC4/8PK6-1/4	6	1/4
PTFC4/8PK8-1/8	8	1/8
PTFC4/8PK8-1/4	8	1/4
PTFC4/8PK8-3/8	8	3/8
PTFC4/8PK10-1/4	10	1/4
PTFC4/8PK10-3/8	10	3/8
PTFC8/8PK-M5	4	M5
PTFC8/8PK6-M5	6	M5

PTFLC4PK - Regulator przepływu wylotowego serii Compact, z gwintem BSPT, zamykany

64 Parker Direct Link

Nr katalogowy	Średnica zewnętrzna rury mm	Gwint BSPT
PTFLC4PK4-1/8	4	1/8
PTFLC4PK6-1/8	6	1/8
PTFLC4PK6-1/4	6	1/4
PTFLC4PK8-1/8	8	1/8
PTFLC4PK8-1/4	8	1/4
PTFLC4PK8-3/8	8	3/8
PTFLC4PK10-1/4	10	1/4
PTFLC4PK10-3/8	10	3/8
PTFLC4PK12-1/2	12	1/2

PTFLM8PK - Miniaturowy regulator przepływu wylotowego, z gwintem BSPT, zamykany

Nr katalogowy	Średnica zewnętrzna rury mm	Gwint BSPT
PTFLM8PK4M5	4	M5
PTFLM8PK6M5	6	M5

64 Parker Direct Link

PRS -Zawór regulacji przepływu z tłumikiem, gwint BSPP

Nr katalogowy	Gwint BSPP
PRS4-1/8	1/8
PRS4-1/4	1/4
PRS4-3/8	3/8
PRS4-1/2	1/2

64 Parker Direct Link

Opis:
- Rury poliuretanowe *Presto* charakteryzują się doskonałą giętkością i odpornością na załamywanie przy zginaniu.
- W połączeniu z bogatym asortymentem łączników firmy Parker stanowią optymalne rozwiązanie konstrukcyjne układów sprężonego powietrza.

Ciśnienie robocze:
- Poniższe wartości podano z uwzględnieniem konstrukcyjnego współczynnika bezpieczeństwa 3:1. Rury *Presto* nie posiadają atestu dopuszczającego do kontaktu z żywnością.

Performance:
- Wszystkie rury *Presto* o wymiarach metrycznych i calowych są badane na zgodność z wymaganiami TÜV oraz MUC-KSP-A 039 A III i produkowane zgodnie z normami międzynarodowymi. Wszystkie typy łączników wciskanych Prestolok są również przebadane przez TÜV pod kątem średnic zewnętrznych rur.

Rury poliuretanowe *Presto* (52 Shore D) - Rury pojedyncze - Szereg metryczny - Do łączników wciskanych Prestolok

66 Parker Direct Link

Nr katalogowy	Średnica zewnętrzna mm	Średnica wewnętrzna mm	Ciśnienie robocze bar	Ciśnienie robocze psi	Ilość w opakowaniu
TPU3x0.5-25	3	2.0	9	130	25 m
TPU4x0.75-25	4	2.5	11	160	25 m
TPU6x1-25	6	4.0	9	130	25 m
TPU8x1.25-25	8	5.5	9	130	25 m
TPU10x1.5-25	10	7.0	8	120	25 m
TPU12x2-25	12	8.0	9	130	25 m
TPU16x2.5-25	16	11.0	9	130	25 m

Rury poliuretanowe *Presto* (52 Shore D) - Rury pojedyncze - Szereg calowy - Do łączników wciskanych Prestolok

66 Parker Direct Link

Nr katalogowy	Średnica zewnętrzna mm	Średnica wewnętrzna mm	Ciśnienie robocze bar	Ciśnienie robocze psi	Ilość w opakowaniu
TPU1/8-25	3.2	2.3	8	120	25 m
TPU5/32-25	4.0	2.6	10	150	25 m
TPU3/16-25	4.8	2.9	12	170	25 m
TPU1/4-25	6.4	4.0	11	160	25 m
TPU5/16-25	7.9	5.7	8	120	25 m
TPU3/8-25	9.5	6.5	9	130	25 m
TPU1/2-25	12.7	8.7	9	130	25 m

Rury poliuretanowe *Presto* (52 Shore D) - Rury bliźniacze - Szereg metryczny - Do łączników wciskanych Prestolok

66 Parker Direct Link

Nr katalogowy	Średnica zewnętrzna mm	Średnica wewnętrzna mm	Ciśnienie robocze bar	Ciśnienie robocze psi	Ilość w opakowaniu
TPU4x0.75D-25	4	2.5	9	130	25 m
TPU6x1D-25	6	4.0	9	130	25 m
TPU8x1.25D-25	8	5.5	9	130	25 m
TPU10x1.5D-25	10	7.0	9	130	25 m

Kody kolorów, które należy podać po numerze katalogowym, np. TPU6x1/**5**-50K - TPU6x1D/**5**-50K

Naturalny	1	Brązowy	6	Różowy	11
Czerwony	2	Żółty	7	Biały	12
Niebieski	3	Pomarańczowy	8	Srebrny	13
Zielony	4	Szary	9		
Czarny	5	Purpurowy	10		

Opis:
- Rury poliamidowe są wyciskane z poliamidu PA12. Te stabilizowane rury, odporne na działanie światła i wysokich temperatur, spełniają - w niektórych przypadkach z nawiązką - wymagania norm DIN 73378, BS 5409 PT1 oraz wymagania CETOP RP54P.
- Na żądanie dostępne rury wg normy DIN 74324 (do hamulców pneumatycznych).

Ciśnienie robocze:
- Poniższe wartości podano z uwzględnieniem konstrukcyjnego współczynnika bezpieczeństwa 3:1.

Zakres temperatur pracy:
- Od -40°C do +100°C (wg DIN 74324).

Rury poliamidowe *Presto* - Rury pojedyncze - Szereg metryczny

Nr katalogowy	Średnica zewnętrzna mm	Średnica wewnętrzna mm	Ciśnienie robocze bar	Ciśnienie robocze psi	Ilość w opakowaniu
N3X0.60-25	3	0.6	25	360	25 m
N4X0.65-25	4	0.65	19	280	25 m
N4X1-25	4	1.0	33	480	25 m
N5X1-25	5	1.0	25	360	25 m
N6X1-25	6	1.0	20	290	25 m
N8X1-25	8	1.0	14	200	25 m
N8X1.25-25	8	1.25	18	260	25 m
N10X1-25	10	1.0	11	160	25 m
N10X1.25-25	10	1.25	14	200	25 m
N10X1.5-25	10	1.5	17	250	25 m
N12X1-25	12	1.0	9	130	25 m
N12X1.5-25	12	1.5	14	200	25 m
N12X1.75-25	12	1.75	17	250	25 m
N14X1.5-25	14	1.5	12	170	25 m
N16X1.5-25	16	1.5	10	140	25 m
N16X2-25	16	2.0	14	200	25 m
N22X2.5-25	22	2.5	13	190	25 m

Rury poliamidowe *Presto* - Rury pojedyncze - Szereg calowy

Nr katalogowy	Średnica zewnętrzna (cale) x grubość ścianki (mm)	Ciśnienie robocze bar	Ciśnienie robocze psi	Ilość w opakowaniu
2X022N-25	1/8 x 0.022	21	310	25 m
2X025N-25	1/8 x 0.025	25	360	25 m
3X025N-25	3/16 x 0.025	15	220	25 m
4X030N-25	1/4 x 0.030	13	190	25 m
4X040N-25	1/4 x 0.040	19	280	25 m
5X031N-25	5/16 x 0.031	11	160	25 m
6X055N-25	3/8 x 0.055	17	250	25 m
6X062N-25	3/8 x 0.062	20	290	25 m
8X062N-25	1/2 x 0.062	14	200	25 m
10X062N-25	5/8 x 0.062	11	160	25 m
12X078N-25	3/4 x 0.078	11	160	25 m

ParkerStore
FIRTECH
HYDRAULIKA SIŁOWA, PNEUMATYKA, FILTRACJA

Opis: • Miękkie rury polietylenowe Presto są produkowane wg normy ASTM D-1248, type 1, E5 i w związku z tym charakteryzują się maksymalną odpornością na pękanie powodowane czynnikami środowiskowymi.

Ciśnienie robocze: • Poniższe wartości podano z uwzględnieniem konstrukcyjnego współczynnika bezpieczeństwa 3:1.

Zakres temperatur pracy: • Od -30°C do +60°C.

Rury polietylenowe *Presto* - Rury pojedyncze - Szereg metryczny

66 Parker Direct Link

Nr katalogowy	Średnica zewnętrzna mm	Średnica wewnętrzna mm	Ciśnienie robocze bar	Ciśnienie robocze psi	Ilość w opakowaniu
L4X1-25	4	1	16.0	230	25 m
L6X1-25	6	1	9.8	140	25 m
L8X1-25	8	1	7.0	100	25 m
L10X1-25	10	1	5.4	80	25 m
L12X2-25	12	2	9.3	140	25 m
L16X2-25	16	2	7.2	100	25 m

Rury polietylenowe *Presto* - Rury pojedyncze - Szereg calowy

66 Parker Direct Link

Nr katalogowy	Średnica zewnętrzna (cale) x grubość ścianki (mm)	Ciśnienie robocze bar	Ciśnienie robocze psi	Ilość w opakowaniu
4X040L	1/4 x 0.040	9.3	140	25 m
6X062L	3/8 x 0.062	9.8	140	25 m
8X062L	1/2 x 0.062	7.2	100	25 m
8X080L	1/2 x 0.80	9.1	130	25 m
10X080L	5/8 x 0.080	7.2	100	25 m

Bezpieczne, wysokociśnieniowe łączniki typu EO-2 są szeroko stosowane we wszystkich dziedzinach hydrauliki. Mnogość wersji i odmian łączników tego typu umożliwia ich wykorzystywanie w najrozmaitszych zastosowaniach.

Materiał:
- Stal i stal nierdzewna.

Asortyment wyrobów:
- Szereg L: do rur o średnicach zewnętrznych od 6 do 42 mm.
  Szereg S: do rur o średnicach zewnętrznych od 6 do 38 mm.

Nominal pressure PN:
- Szereg L: do 500 barów (7252 psi).
  Szereg S: do 800 barów (11603 psi).

Zalety:
- Wyższa odporność na korozję - zwiększona do poziomu ponad 500 godzin do białej rdzy.
- Dzięki wyższym wartościom ciśnienia nominalnego można obecnie stosować tańsze łączniki szeregu L zamiast droższych łączników szeregu S do dużych obciążeń.
- Dzięki specjalnej obróbce powierzchniowej EO-LUB, jakiej poddawane są nakrętki o większym wymiarach (25S/28L i większe), momenty dokręcania łączników EO zmniejszono o 25%.
- Powierzchnia niezawierająca chromu sześciowartościowego CrVI spełnia wymagania przemysłu motoryzacyjnego oraz przepisy wydane przez Parlament.

Korzyści:
- Dłuższy okres eksploatacji łączników (większa żywotność).
- Łączniki EO można stosować przy ciśnieniach do 800 barów (szereg S) i 500 barów (szereg L), co znacznie przewyższa wymagania norm DIN oraz ISO.
- Na korzyść łączników szeregu L przemawia możliwość ich montażu w ograniczonej względnie ciasnej przestrzeni.
- Technologia EO-LUB ułatwia montaż i eliminuje niedostateczne dokręcenie łączników podczas montażu - najczęstszą przyczynę awarii łączników rurowych.
- Łączniki są bezpieczne w eksploatacji i nieszkodliwe dla środowiska naturalnego, ponieważ w ogóle nie zawierają chromu sześciowartościowego CrVI.
- Łączniki dostępne są na całym świecie.

G - Złączka prosta

63 Parker Direct Link

Nr katalogowy Stal	Nr katalogowy Stal nierdzewna	Średnica zewnętrzna rury mm
G06LCFX	G06L71X	6
G08LCFX	G08L71X	8
G10LCFX	G10L71X	10
G12LCFX	G12L71X	12
G15LCFX	G15L71X	15
G18LCFX	G18L71X	18
G22LCFX	G22L71X	22
G28LCFX	G28L71X	28
G35LCFX	G35L71X	35
G42LCFX	G42L71X	42
G06SCFX	G06S71X	6
G08SCFX	G08S71X	8
G10SCFX	G10S71X	10
G12SCFX	G12S71X	12
G14SCFX	G14S71X	14
G16SCFX	G16S71X	16
G20SCFX	G20S71X	20
G25SCFX	G25S71X	25
G30SCFX	G30S71X	30
G38SCFX	G38S71X	38

T - Złączka trójnikowa

63 Parker Direct Link

Nr katalogowy Stal	Nr katalogowy Stal nierdzewna	Średnica zewnętrzna rury mm
T06LCFX	T06L71X	6
T08LCFX	T08L71X	8
T10LCFX	T10L71X	10
T12LCFX	T12L71X	12
T15LCFX	T15L71X	15
T18LCFX	T18L71X	18
T22LCFX	T22L71X	22
T28LCFX	T28L71X	28
T35LCFX	T35L71X	35
T42LCFX	T42L71X	42
T06SCFX	T06S71X	6
T08SCFX	T08S71X	8
T10SCFX	T10S71X	10
T12SCFX	T12S71X	12
T14SCFX	T14S71X	14
T16SCFX	T16S71X	16
T20SCFX	T20S71X	20
T25SCFX	T25S71X	25
T30SCFX	T30S71X	30
T38SCFX	T38S71X	38

Parker Store
FIRTECH
HYDRAULIKA SIŁOWA, PNEUMATYKA, FILTRACJA

W - Złączka kolankowa

63 Parker Direct Link

Nr katalogowy Stal	Nr katalogowy Stal nierdzewna	Średnica zewnętrzna rury mm
W06LCFX	**W06L71X**	6
W08LCFX	**W08L71X**	8
W10LCFX	**W10L71X**	10
W12LCFX	**W12L71X**	12
W15LCFX	**W15L71X**	15
W18LCFX	**W18L71X**	18
W22LCFX	**W22L71X**	22
W28LCFX	**W28L71X**	28
W35LCFX	**W35L71X**	35
W42LCFX	**W42L71X**	42
W06SCFX	**W06S71X**	6
W08SCFX	**W08S71X**	8
W10SCFX	**W10S71X**	10
W12SCFX	**W12S71X**	12
W14SCFX	**W14S71X**	14
W16SCFX	**W16S71X**	16
W20SCFX	**W20S71X**	20
W25SCFX	**W25S71X**	25
W30SCFX	**W30S71X**	30
W38SCFX	**W38S71X**	38

K - Złączka czwórnikowa

63 Parker Direct Link

Nr katalogowy Stal	Nr katalogowy Stal nierdzewna	Średnica zewnętrzna rury mm
K06LCFX	**K06L71X**	6
K08LCFX	**K08L71X**	8
K10LCFX	**K10L71X**	10
K12LCFX	**K12L71X**	12
K15LCFX	**K15L71X**	15
K18LCFX	**K18L71X**	18
K22LCFX	**K22L71X**	22
K28LCFX	**K28L71X**	28
K35LCFX	**K35L71X**	35
K42LCFX	**K42L71X**	42
K06SCFX	**K06S71X**	6
K08SCFX	**K08S71X**	8
K10SCFX	**K10S71X**	10
K12SCFX	**K12S71X**	12
K14SCFX	**K14S71X**	14
K16SCFX	**K16S71X**	16
K20SCFX	**K20S71X**	20
K25SCFX	**K25S71X**	25
K30SCFX	**K30S71X**	30
K38SCFX	**K38S71X**	38

GR - Złączka redukcyjna prosta

63 Parker DirectLink

Nr katalogowy Stal	Nr katalogowy Stal nierdzewna	Średnica zewnętrzna rury 1 mm	Średnica zewnętrzna rury 2 mm
GR08/06LCFX	GR08/06L71X	8	6
GR10/06LCFX	GR10/06L71X	10	6
GR10/08LCFX	GR10/08L71X	10	8
GR12/06LCFX	GR12/06L71X	12	6
GR12/08LCFX	GR12/08L71X	12	8
GR12/10LCFX	GR12/10L71X	12	10
GR15/10LCFX	GR15/10L71X	15	10
GR15/12LCFX	GR15/10L71X	15	12
GR18/10LCFX	GR18/10L71X	18	10
GR18/12LCFX	GR18/12L71X	18	12
GR18/15LCFX	GR18/15L71X	18	15
GR22/12LCFX	GR22/12L71X	22	12
GR22/15LCFX	GR22/15L71X	22	15
GR22/18LCFX	GR22/18L71X	22	18
GR28/18LCFX	GR28/18L71X	28	18
GR28/22LCFX	GR28/22L71X	28	22
GR35/22LCFX	GR35/22L71X	35	22
GR35/28LCFX	GR35/28L71X	35	28
GR42/35LCFX	GR42/35L71X	42	35
GR08/06SCFX	GR08/06S71X	8	6
GR10/06SCFX	GR10/06S71X	10	6
GR10/08SCFX	GR10/08S71X	10	8
GR12/06SCFX	GR12/06S71X	12	6
GR12/08SCFX	GR12/08S71X	12	8
GR12/10SCFX	GR12/10S71X	12	10
GR14/10SCFX	GR14/10S71X	14	10
GR14/12SCFX	GR14/12S71X	14	12
GR16/10SCFX	GR16/10S71X	16	10
GR16/12SCFX	GR16/12S71X	16	12
GR16/14SCFX	GR16/14S71X	16	14
GR20/10SCFX	GR20/10S71X	20	10
GR20/12SCFX	GR20/12S71X	20	12
GR20/16SCFX	GR20/16S71X	20	16
GR25/16SCFX	GR25/16S71X	25	16
GR25/20SCFX	GR25/20S71X	25	20
GR30/20SCFX	GR30/20S71X	30	20
GR30/25SCFX	GR30/25S71X	30	25
GR38/30SCFX	GR38/20S71X	38	30

TR - Złączka trójnikowa redukcyjna

63 Parker DirectLink

Nr katalogowy Stal	Nr katalogowy Stal nierdzewna	Średnica zewnętrzna rury 1 mm	Średnica zewnętrzna rury 2 mm	Średnica zewnętrzna rury 3 mm
TR06/08/06LCFX	TR06/08/06L71X	6	8	6
TR08/06/08LCFX	TR08/06/08L71X	8	6	8
TR06/10/06LCFX	TR06/10/06L71X	6	10	6
TR08/10/08LCFX		8	10	8
TR10/06/10LCFX	TR10/06/10L71X	10	6	10
TR10/08/10LCFX	TR10/08/10L71X	10	8	10
TR10/10/06LCFX	TR10/10/06L71X	10	10	6
TR08/12/08LCFX	TR08/12/08L71X	8	12	8
TR12/06/12LCFX	TR12/06/12L71X	12	6	12
TR12/08/08LCFX	TR12/08/08L71X	12	8	8
TR12/08/12LCFX		12	8	12
TR12/10/10LCFX	TR12/10/10L71X	12	10	10
TR12/10/12LCFX	TR12/10/12L71X	12	10	12
TR12/12/10LCFX	TR12/12/10L71X	12	12	10
TR10/15/10LCFX	TR10/15/10L71X	10	15	10
TR12/15/12LCFX	TR12/15/12L71X	12	15	12
TR15/06/15LCFX	TR15/06/15L71X	15	6	15
TR15/10/15LCFX	TR15/10/15L71X	15	10	15
TR15/12/12LCFX	TR15/12/12L71X	15	12	12
TR15/12/15LCFX	TR15/12/15L71X	15	12	15
TR15/15/12LCFX	TR15/15/12L71X	15	15	12
TR12/18/12LCFX	TR12/18/12L71X	12	18	12
TR18/10/10LCFX	TR18/10/10L71X	18	10	10
TR18/10/18LCFX		18	10	18
TR18/12/18LCFX	TR18/12/18L71X	18	12	18
TR18/15/18LCFX	TR18/15/18L71X	18	15	18
TR18/18/10LCFX	TR18/18/10L71X	18	18	10
TR22/10/22LCFX	TR22/10/22L71X	22	10	22
TR22/12/22LCFX	TR22/12/22L71X	22	12	22
TR22/15/15LCFX	TR22/15/15L71X	22	15	15
TR22/15/22LCFX	TR22/15/22L71X	22	15	22
TR22/18/18LCFX	TR22/18/18L71X	22	18	18
TR22/18/22LCFX	TR22/18/22L71X	22	18	22
TR22/22/18LCFX	TR22/22/18L71X	22	22	18
TR28/10/28LCFX	TR28/10/28L71X	28	10	28
TR28/12/28LCFX	TR28/12/28L71X	28	12	28
TR28/15/28LCFX	TR28/15/28L71X	28	15	28
TR28/18/28LCFX	TR28/18/28L71X	28	18	28
TR28/22/22LCFX	TR28/22/22L71X	28	22	22
TR28/22/28LCFX	TR28/22/28L71X	28	22	28
TR10/06/10SCFX	TR10/06/10S71X	10	6	10
TR12/08/08SCFX	TR12/08/08S71X	12	8	8
TR12/08/12SCFX	TR12/08/12S71X	12	8	12
TR12/10/12SCFX	TR12/10/12S71X	12	10	12
TR12/16/12SCFX	TR12/16/12S71X	12	16	12
TR16/06/16SCFX	TR16/06/16S71X	16	6	16
TR16/08/16SCFX	TR16/08/16S71X	16	8	16
TR16/10/16SCFX	TR16/10/16S71X	16	10	16
TR16/12/16SCFX	TR16/12/16S71X	16	12	16
TR16/20/16SCFX	TR16/20/16S71X	16	20	16
TR20/10/20SCFX	TR20/10/20S71X	20	10	20
TR20/12/20SCFX	TR20/12/20S71X	20	12	20
TR20/16/20SCFX	TR20/16/20S71X	20	16	20
TR20/25/20SCFX	TR20/25/20S71X	20	25	20
TR25/16/25SCFX	TR25/16/25S71X	25	16	25
TR25/20/25SCFX	TR25/20/25S71X	25	20	25
TR25/30/25SCFX	TR25/30/25S71X	25	30	25

SV - Złączka prosta przechodząca przez przegrodę

63 Parker Direct Link

Nr katalogowy Stal	Nr katalogowy Stal nierdzewna	Średnica zewnętrzna rury mm
SV06LOMDCF	SV06LOMD71	6
SV08LOMDCF	SV08LOMD71	8
SV10LOMDCF	SV10LOMD71	10
SV12LOMDCF	SV12LOMD71	12
SV15LOMDCF	SV15LOMD71	15
SV18LOMDCF	SV18LOMD71	18
SV22LOMDCF	SV22LOMD71	22
SV28LOMDCF	SV28LOMD71	28
SV35LOMDCF	SV35LOMD71	35
SV42LOMDCF	SV42LOMD71	42
SV06SOMDCF	SV06SOMD71	6
SV08SOMDCF	SV08SOMD71	8
SV10SOMDCF	SV10SOMD71	10
SV12SOMDCF	SV12SOMD71	12
SV14SOMDCF	SV14SOMD71	14
SV16SOMDCF	SV16SOMD71	16
SV20SOMDCF	SV20SOMD71	20
SV25SOMDCF	SV25SOMD71	25
SV30SOMDCF	SV30SOMD71	30
SV38SOMDCF	SV38SOMD71	38

EW- Kolanko z nakrętką obracalną

63 Parker Direct Link

Nr katalogowy Stal	Nr katalogowy Stal nierdzewna	Średnica zewnętrzna rury mm
EW06LOMDCF	EW06LOMD71	6
EW08LOMDCF	EW08LOMD71	8
EW10LOMDCF	EW10LOMD71	10
EW12LOMDCF	EW12LOMD71	12
EW15LOMDCF	EW15LOMD71	15
EW18LOMDCF	EW18LOMD71	18
EW22LOMDCF	EW22LOMD71	22
EW28LOMDCF	EW28LOMD71	28
EW35LOMDCF	EW35LOMD71	35
EW42LOMDCF	EW42LOMD71	42
EW06SOMDCF	EW06SOMD71	6
EW08SOMDCF	EW08SOMD71	8
EW10SOMDCF	EW10SOMD71	10
EW12SOMDCF	EW12SOMD71	12
EW14SOMDCF	EW14SOMD71	14
EW16SOMDCF	EW16SOMD71	16
EW20SOMDCF	EW20SOMD71	20
EW25SOMDCF	EW25SOMD71	25
EW30SOMDCF	EW30SOMD71	30
EW38SOMDCF	EW38SOMD71	38

WSV - Kolanko przechodzące przez przegrodę

63 Parker Direct Link

Nr katalogowy Stal	Nr katalogowy Stal nierdzewna	Średnica zewnętrzna rury mm
WSV06LOMDCF	WSV06LOMD71	6
WSV08LOMDCF	WSV08LOMD71	8
WSV10LOMDCF	WSV10LOMD71	10
WSV12LOMDCF	WSV12LOMD71	12
WSV15LOMDCF	WSV15LOMD71	15
WSV18LOMDCF	WSV18LOMD71	18
WSV22LOMDCF	WSV22LOMD71	22
WSV28LOMDCF	WSV28LOMD71	28
WSV35LOMDCF	WSV35LOMD71	35
WSV42LOMDCF	WSV42LOMD71	42
WSV06SOMDCF	WSV06SOMD71	6
WSV08SOMDCF	WSV08SOMD71	8
WSV10SOMDCF	WSV10SOMD71	10
WSV12SOMDCF	WSV12SOMD71	12
WSV14SOMDCF	WSV14SOMD71	14
WSV16SOMDCF	WSV16SOMD71	16
WSV20SOMDCF	WSV20SOMD71	20
WSV25SOMDCF	WSV25SOMD71	25
WSV30SOMDCF	WSV30SOMD71	30
WSV38SOMDCF	WSV38SOMD71	38

EV - Kolanko 45° z nakrętką obracalną

63 Parker Direct Link

Nr katalogowy Stal	Nr katalogowy Stal nierdzewna	Średnica zewnętrzna rury mm
EV06LOMDCF	EV06LOMD71	6
EV08LOMDCF	EV08LOMD71	8
EV10LOMDCF	EV10LOMD71	10
EV12LOMDCF	EV12LOMD71	12
EV15LOMDCF	EV15LOMD71	15
EV18LOMDCF	EV18LOMD71	18
EV22LOMDCF	EV22LOMD71	22
EV28LOMDCF	EV28LOMD71	28
EV35LOMDCF	EV35LOMD71	35
EV42LOMDCF	EV42LOMD71	42
EV06SOMDCF	EV06SOMD71	6
EV08SOMDCF	EV08SOMD71	8
EV10SOMDCF	EV10SOMD71	10
EV12SOMDCF	EV12SOMD71	12
EV16SOMDCF	EV16SOMD71	16
EV20SOMDCF	EV20SOMD71	20
EV25SOMDCF	EV25SOMD71	25
EV30SOMDCF	EV30SOMD71	30
EV38SOMDCF	EV38SOMD71	38

ET - Trójnik symetryczny z nakrętką obracalną

63 Parker Direct Link

Nr katalogowy Stal	Nr katalogowy Stal nierdzewna	Średnica zewnętrzna rury mm
ET06LOMDCF	ET06LOMD71	6
ET08LOMDCF	ET08LOMD71	8
ET10LOMDCF	ET10LOMD71	10
ET12LOMDCF	ET12LOMD71	12
ET15LOMDCF	ET15LOMD71	15
ET18LOMDCF	ET18LOMD71	18
ET22LOMDCF	ET22LOMD71	22
ET28LOMDCF	ET28LOMD71	28
ET35LOMDCF	ET35LOMD71	35
ET42LOMDCF	ET42LOMD71	42
ET06SOMDCF	ET06SOMD71	6
ET08SOMDCF	ET08SOMD71	8
ET10SOMDCF	ET10SOMD71	10
ET12SOMDCF	ET12SOMD71	12
ET14SOMDCF	ET14SOMD71	14
ET16SOMDCF	ET16SOMD71	16
ET20SOMDCF	ET20SOMD71	20
ET25SOMDCF	ET25SOMD71	25
ET30SOMDCF	ET30SOMD71	30
ET38SOMDCF	ET38SOMD71	38

GZ - Łącznik obracalny prosty

63 Parker Direct Link

Nr katalogowy Stal	Nr katalogowy Stal nierdzewna	Średnica zewnętrzna rury mm
GZ06LCF	GZ06L71	6
GZ08LCF	GZ08L71	8
GZ10LCF	GZ10L71	10
GZ12LCF	GZ12L71	12
GZ15LCF	GZ15L71	15
GZ18LCF	GZ18L71	18
GZ22LCF	GZ22L71	22
GZ28LCF	GZ28L71	28
GZ35LCF	GZ35L71	35
GZ42LCF	GZ42L71	42
GZ06SCF	GZ06S71	6
GZ08SCF	GZ08S71	8
GZ10SCF	GZ10S71	10
GZ12SCF	GZ12S71	12
GZ14SCF	GZ14S71	14
GZ16SCF	GZ16S71	16
GZ20SCF	GZ20S71	20
GZ25SCF	GZ25S71	25
GZ30SCF	GZ30S71	30
GZ38SCF	GZ38S71	38

EL - Trójnik asymetryczny z nakrętką obracalną

63 Parker Direct Link

Nr katalogowy Stal	Nr katalogowy Stal nierdzewna	Średnica zewnętrzna rury mm
	EL06LOMD71	6
EL08LOMDCF	EL08LOMD71	8
EL10LOMDCF	EL10LOMD71	10
EL12LOMDCF	EL12LOMD71	12
EL15LOMDCF	EL15LOMD71	15
EL18LOMDCF	EL18LOMD71	18
EL22LOMDCF	EL22LOMD71	22
EL28LOMDCF	EL28LOMD71	28
EL35LOMDCF	EL35LOMD71	35
EL42LOMDCF	EL42LOMD71	42
EL06SOMDCF	EL06SOMD71	6
EL08SOMDCF	EL08SOMD71	8
EL10SOMDCF	EL10SOMD71	10
EL12SOMDCF	EL12SOMD71	12
EL14SOMDCF	EL14SOMD71	14
EL16SOMDCF	EL16SOMD71	16
EL20SOMDCF	EL20SOMD71	20
EL25SOMDCF	EL25SOMD71	25
EL30SOMDCF	EL30SOMD71	30
EL38SOMDCF	EL38SOMD71	38

DA - Adapter elementu odległościowego

63 Parker Direct Link

Nr katalogowy Stal	Nr katalogowy Stal nierdzewna	Średnica zewnętrzna rury mm
DA06LOMDCF	DA06LOMD71	6
DA08LOMDCF	DA08LOMD71	8
DA10LOMDCF	DA10LOMD71	10
DA12LOMDCF	DA12LOMD71	12
DA15LOMDCF	DA15LOMD71	15
DA18LOMDCF	DA18LOMD71	18
DA22LOMDCF	DA22LOMD71	22
DA28LOMDCF	DA28LOMD71	28
DA35LOMDCF	DA35LOMD71	35
DA42LOMDCF	DA42LOMD71	42
DA06SOMDCF	DA06SOMD71	6
DA08SOMDCF	DA08SOMD71	8
DA10SOMDCF	DA10SOMD71	10
DA12SOMDCF	DA12SOMD71	12
DA14SOMDCF	DA14SOMD71	14
DA16SOMDCF	DA16SOMD71	16
DA20SOMDCF	DA20SOMD71	20
DA25SOMDCF	DA25SOMD71	25
DA30SOMDCF	DA30SOMD71	30
DA38SOMDCF	DA38SOMD71	38

GZR - Łącznik obracalny redukcyjny

63 Parker DirectLink

Nr katalogowy Stal	Nr katalogowy Stal nierdzewna	Średnica zewnętrzna rury 1 mm	Średnica zewnętrzna rury 2 mm
GZR06L/06SCF	GZR06/06S71	6	6
GZR08/06LCF	GZR08/06L71	8	6
GZR08L/08SCF	GZR08/08S71	8	8
GZR10/06LCF	GZR10/06L71	10	6
GZR10/08LCF	GZR10/08L71	10	8
GZR10L/10SCF	GZR10/10S71	10	10
GZR12/06LCF	GZR12/06L71	12	6
GZR12/08LCF	GZR12/08L71	12	8
GZR12/10LCF	GZR12/10L71	12	10
GZR12L/12SCF	GZR12L/12S71	12	12
GZR15/08LCF	GZR15/08L71	15	8
GZR15/10LCF	GZR15/10L71	15	10
GZR15/12LCF	GZR15/12L71	15	12
GZR18/10LCF	GZR18/10L71	18	10
GZR18/12LCF	GZR18/12L71	18	12
GZR18/15LCF	GZR18/15L71	18	15
GZR18L/16SCF	GZR18L/16S71	18	16
GZR22/12LCF	GZR22/12L71	22	12
GZR22/15LCF	GZR22/15L71	22	15
GZR22/18LCF	GZR22/18L71	22	18
GZR22L/20SCF	GZR22L/20S71	22	20
GZR28/15LCF	GZR28/15L71	28	15
GZR28/18LCF	GZR28/18L71	28	18
GZR28/22LCF	GZR28/22L71	28	22
GZR28L/25SCF	GZR28L/25S71	28	25
GZR35/18LCF	GZR35/18L71	35	18
GZR35/22LCF	GZR35/22L71	35	22
GZR35/28LCF	GZR35/28L71	35	28
GZR35L/30SCF	GZR35L/30S71	35	30
GZR42/22LCF	GZR42/22L71	42	22
GZR42/28LCF	GZR42/28L71	42	28
GZR42/35LCF	GZR42/35L71	42	35
GZR42L/38SCF	GZR42L/38S71	42	38
GZR08/06SCF	GZR08/06S71	8	6
GZR10/06SCF	GZR10/06S71	10	6
GZR10/08SCF	GZR10/08S71	10	8
GZR12/06SCF	GZR12/06S71	12	6
GZR12/08SCF	GZR12/08S71	12	8
GZR12/10SCF	GZR12/10S71	12	10
GZR16/10SCF	GZR16/10S71	16	10
GZR16/12SCF	GZR16/12S71	16	12
GZR16S/15LCF	GZR16S/15L71	16	15
GZR20/12SCF	GZR20/12S71	20	12
GZR20/16SCF	GZR20/16S71	20	16
GZR20S/18LCF	GZR20S/18L71	20	18
GZR25/16SCF	GZR25/16S71	25	16
GZR25/20SCF	GZR25/20S71	25	20
GZR25S/22LCF	GZR25S/22L71	25	22
GZR30/16SCF	GZR30/16S71	30	16
GZR30/20SCF	GZR30/20S71	30	20
GZR30/25SCF	GZR30/25S71	30	25
GZR30S/28LCF	GZR30S/28L71	30	28
GZR38/20SCF	GZR38/20S71	38	20
GZR38/25SCF	GZR38/25S71	38	25
GZR38/30SCF	GZR38/30S71	38	30
GZR38S/35LCF	GZR38S/35L71	38	35

Parker Store
FIRTECH
HYDRAULIKA SIŁOWA, PNEUMATYKA, FILTRACJA

GE-R-ED - Przyłączka prosta z gwintem zewnętrznym BSPP

63 Parker DirectLink

Nr katalogowy Stal	Nr katalogowy Stal nierdzewna	Średnica zewnętrzna rury mm	Gwint BSPP
GE06LREDOMDCF	GE06LREDOMD71	6	1/8A
GE06LR1/4EDOMDCF	GE06LR1/4EDOMD71	6	1/4A
GE06LR3/8EDOMDCF	GE06LR3/8EDOMD71	6	3/8A
GE06LR1/2EDOMDCF	GE06LR1/2EDOMD71	6	1/2A
GE08LREDOMDCF	GE08LREDOMD71	8	1/4A
GE08LR1/8EDOMDCF	GE08LR1/8EDOMD71	8	1/8A
GE08LR3/8EDOMDCF		8	3/8A
GE08LR1/2EDOMDCF	GE08LR1/2EDOMD71	8	1/2A
GE10LREDOMDCF	GE10LREDOMD71	10	1/4A
GE10LR1/8EDOMDCF	GE10LR1/8EDOMD71	10	1/8A
GE10LR3/8EDOMDCF	GE10LR3/8EDOMD71	10	3/8A
GE10LR1/2EDOMDCF	GE10LR1/2EDOMD71	10	1/2A
GE12LREDOMDCF	GE12LREDOMD71	12	3/8A
GE12LR1/8EDOMDCF	GE12LR1/8EDOMD71	12	1/8A
GE12LR1/4EDOMDCF	GE12LR1/4EDOMD71	12	1/4A
GE12LR1/2EDOMDCF	GE12LR1/2EDOMD71	12	1/2A
GE12LR3/4EDOMDCF	GE12LR3/4EDOMD71	12	3/4A
GE15LREDOMDCF	GE15LREDOMD71	15	1/2A
GE15LR3/8EDOMDCF	GE15LR3/8EDOMD71	15	3/8A
GE15LR3/4EDOMDCF	GE15LR3/4EDOMD71	15	3/4A
GE18LREDOMDCF	GE18LREDOMD71	18	1/2A
GE18LR3/8EDOMDCF	GE18LR3/8EDOMD71	18	3/8A
GE18LR3/4EDOMDCF	GE18LR3/4EDOMD71	18	3/4A
GE22LREDOMDCF	GE22LREDOMD71	22	3/4A
GE22LR1/2EDOMDCF	GE22LR1/2EDOMD71	22	1/2A
GE22LR1EDOMDCF	GE22LR1EDOMD71	22	1A
GE28LREDOMDCF	GE28LRED71	28	1A
GE28LR3/4EDOMDCF	GE28LR3/4EDOMD71	28	3/4A
GE28LR11/4EDOMDCF	GE28LR11/4EDOMD71	28	11/4A
GE35LREDOMDCF	GE35LREDOMD71	35	11/4A
GE35LR1EDOMDCF	GE35LR1EDOMD71	35	1A
GE35LR11/2EDOMDCF	GE35LR11/2EDOMD71	35	11/2A
GE42LREDOMDCF	GE42LREDOMD71	42	1.1/2A
GE42LR1EDOMDCF	GE42LR1EDOMD71	42	1/A
GE42LR11/4EDOMDCF	GE42LR11/4EDOMD71	42	1.1/4A
GE06SREDOMDCF	GE06SREDOMD71	6	1/4A
GE06SR1/8EDOMDCF	GE06SR1/8EDOMD71	6	1/8A
GE06SR3/8EDOMDCF		6	3/8A
GE06SR1/2EDOMDCF	GE06SR1/2EDOMD71	6	1/2A
GE08SREDOMDCF	GE08SREDOMD71	8	1/4A
GE08SR3/8EDOMDCF	GE08SR3/8EDOMD71	8	3/8A
GE08SR1/2EDOMDCF	GE08SR1/2EDOMD71	8	1/2A

GE-R-ED - Przyłączka prosta z gwintem zewnętrznym BSPP (cd.)

63 Parker Direct Link

Nr katalogowy Stal	Nr katalogowy Stal nierdzewna	Średnica zewnętrzna rury mm	Gwint BSPP
GE10SREDOMDCF	**GE10SREDOMD71**	10	3/8A
GE10SR1/4EDOMDCF	**GE10SR1/4EDOMD71**	10	1/4A
GE10SR1/2EDOMDCF	**GE10SR1/2EDOMD71**	10	1/2A
GE12SREDOMDCF	**GE12SREDOMD71**	12	3/8A
GE12SR1/4EDOMDCF	**GE12SR1/4EDOMD71**	12	1/4A
GE12SR1/2EDOMDCF	**GE12SR1/2EDOMD71**	12	1/2A
GE14SREDOMDCF	**GE14SREDOMD71**	14	1/2A
GE14SR3/8EDOMDCF	**GE14SR3/8EDOMD71**	14	3/8A
GE14SR3/4EDOMDCF	**GE14SR3/4EDOMD71**	14	3/4A
GE16SREDOMDCF	**GE16SREDOMD71**	16	1/2A
GE16SR3/8EDOMDCF	**GE16SR3/8EDOMD71**	16	3/8A
GE16SR3/4EDOMDCF	**GE16SR3/4EDOMD71**	16	3/4A
GE20SREDOMDCF	**GE20SREDOMD71**	20	3/4
GE20SR1/2EDOMDCF	**GE20SR1/2EDOMD71**	20	1/2A
GE20SR1EDOMDCF	**GE20SR1EDOMD71**	20	1A
GE20SR11/4EDOMDCF	**GE20SR11/4EDOMD71**	20	1.1/4A
GE25SREDOMDCF	**GE25SREDOMD71**	25	1A
GE25SR1/2EDOMDCF	**GE25SR1/2EDOMD71**	25	1/2A
GE25SR3/4EDOMDCF	**GE25SR3/4EDOMD71**	25	3/4A
GE25SR11/4EDOMDCF	**GE25SR11/4EDOMD71**	25	1.1/4A
GE25SR11/2EDOMDCF	**GE25SR11/2EDOMD71**	25	1.1/2A
GE30SREDOMDCF	**GE30SREDOMD71**	30	1.1/4A
GE30SR1EDOMDCF	**GE30SR1EDOMD71**	30	1A
GE30SR11/2EDOMDCF	**GE30SR11/2EDOMD71**	30	1.1/2A
GE38SREDOMDCF	**GE38SREDOMD71**	38	1.1/2A
GE38SR11/4EDOMDCF	**GE38SR11/4EDOMD71**	38	1.1/4A

ParkerStore
FIRTECH
HYDRAULIKA SIŁOWA, PNEUMATYKA, FILTRACJA

EGE-R-ED - Przyłączka obracalna z gwintem BSPP

63 Parker Direct Link

Nr katalogowy Stal	Nr katalogowy Stal nierdzewna	Średnica zewnętrzna rury mm	Gwint BSPP
EGE06LCzerwonyCF	EGE06LCzerwony71	6	1/8A
EGE08LCzerwonyCF	EGE08LCzerwony71	8	1/4A
EGE10LCzerwonyCF	EGE10LCzerwony71	10	1/4A
EGE10LR3/8EDCF	EGE10LR3/8ED71	10	3/8A
EGE12LCzerwonyCF	EGE12LCzerwony71	12	3/8A
EGE12LR1/4EDCF	EGE12LR1/4ED71	12	1/4A
EGE12LR1/2EDCF	EGE12LR1/2ED71	12	1/2A
EGE15LCzerwonyCF	EGE15LCzerwony71	15	1/2A
EGE18LCzerwonyCF	EGE18LCzerwony71	18	1/2A
EGE18LR3/4EDCF	EGE18LR3/4ED71	18	3/4A
EGE22LCzerwonyCF	EGE22LCzerwony71	22	3/4A
EGE28LCzerwonyCF	EGE28LCzerwony71	28	1A
EGE35LCzerwonyCF	EGE35LCzerwony71	35	1.1/4A
EGE42LCzerwonyCF	EGE42LCzerwony71	42	1.1/2A
EGE06SCzerwonyCF	EGE06SCzerwony71	6	1/4A
EGE08SCzerwonyCF	EGE08SCzerwony71	8	1/4A
EGE10SCzerwonyCF	EGE10SCzerwony71	10	3/8A
EGE12SCzerwonyCF	EGE12SCzerwony71	12	3/8A
EGE12SR1/4EDCF	EGE12SR1/4ED71	12	1/4A
EGE12SR1/2EDCF	EGE12SR1/2ED71	12	1/2A
EGE14SCzerwonyCF	EGE14SCzerwony71	14	1/2A
EGE16SCzerwonyCF	EGE16SCzerwony71	16	1/2A
EGE20SCzerwonyCF	EGE20SCzerwony71	20	3/4A
EGE25SCzerwonyCF	EGE25SCzerwony71	25	1A
EGE30SCzerwonyCF	EGE30SCzerwony71	30	1.1/4A
EGE38SCzerwonyCF	EGE38SCzerwony71	38	1.1/2A

EVGE-R-ED - Przyłączka z końcówką walcową - Gwint zewnętrzny BSPP

63 Parker Direct Link

Nr katalogowy Stal	Nr katalogowy Stal nierdzewna	Średnica zewnętrzna rury mm	Gwint BSPP
EVGE06LCzerwonyCF	EVGE06LCzerwony71	6	1/8A
EVGE08LCzerwonyCF	EVGE08LCzerwony71	8	1/4A
EVGE10LCzerwonyCF	EVGE10LCzerwony71	10	1/4A
EVGE12LCzerwonyCF	EVGE12LCzerwony71	12	3/8A
EVGE12LR1/4EDCF	EVGE12LR1/4ED71	12	1/4A
EVGE12LR1/2EDCF	EVGE12LR1/2ED71	12	1/2A
EVGE15LCzerwonyCF	EVGE15LCzerwony71	15	1/2A
EVGE18LCzerwonyCF	EVGE18LCzerwony71	18	1/2A
EVGE22LCzerwonyCF	EVGE22LCzerwony71	22	3/4A
EVGE28LCzerwonyCF	EVGE28LCzerwony71	28	1A
EVGE35LCzerwonyCF	EVGE35LCzerwony71	35	1.1/4A
EVGE42LCzerwonyCF	EVGE42LCzerwony71	42	1.1/2A
EVGE06SCzerwonyCF	EVGE06SCzerwony71	6	1/4A
EVGE08SCzerwonyCF	EVGE08SCzerwony71	8	1/4A
EVGE10SCzerwonyCF	EVGE10SCzerwony71	10	3/8A
EVGE12SCzerwonyCF	EVGE12SCzerwony71	12	3/8A
EVGE12SR1/2EDCF	EVGE12SR1/2ED71	12	1/2A
EVGE14SCzerwonyCF	EVGE14SCzerwony71	14	1/2A
EVGE16SCzerwonyCF	EVGE16SCzerwony71	16	1/2A
EVGE16SR3/4EDCF	EVGE16SR3/4ED71	16	3/4A
EVGE20SCzerwonyCF	EVGE20SCzerwony71	20	34A
EVGE25SCzerwonyCF	EVGE25SCzerwony71	25	1A
EVGE30SCzerwonyCF	EVGE30SCzerwony71	30	1.1/4A
EVGE38SCzerwonyCF	EVGE38SCzerwony71	38	1.1/2A

WEE-R - Przyłączka kolankowa nastawialna z przeciwnakrętką i uszczelką O-Ring - Gwint BSPP

63 Parker Direct Link

Nr katalogowy Stal	Średnica zewnętrzna rury mm	Gwint BSPT
WEE06LROMDCF	6	1/8A
WEE08LROMDCF	8	1/4A
WEE10LROMDCF	10	1/4A
WEE12LROMDCF	12	3/8A
WEE15LROMDCF	15	1/2A
WEE18LROMDCF	18	1/2A
WEE22LROMDCF	22	3/4A
WEE28LROMDCF	28	1A
WEE35LROMDCF	35	1.1/4A
WEE42LROMDCF	42	1.1/2A
WEE06SROMDCF	6	1/4A
WEE08SROMDCF	8	1/4A
WEE10SROMDCF	10	3/8A
WEE12SROMDCF	12	3/8A
WEE16SROMDCF	16	1/2A
WEE20SROMDCF	20	3/4A
WEE25SROMDCF	25	1A
WEE30SROMDCF	30	1.1/4A
WEE38SROMDCF	38	1.1/2A

SWVE-R - Przyłączka kolankowa typu banjo - Gwint BSPP

63 Parker Direct Link

Nr katalogowy Stal	Średnica zewnętrzna rury mm	Gwint BSPT
SWVE06LROMDCF	6	1/8A
SWVE08LROMDCF	8	1/4A
SWVE10LROMDCF	10	1/4A
SWVE12LROMDCF	12	3/8A
SWVE15LROMDCF	15	1/2A
SWVE18LROMDCF	18	1/2A
SWVE22LROMDCF	22	3/4A
SWVE06SROMDCF	6	1/4A
SWVE08SROMDCF	8	1/4A
SWVE10SROMDCF	10	3/8A
SWVE12SROMDCF	12	3/8A
SWVE14SROMDCF	14	1/2A
SWVE16SROMDCF	16	1/2A
SWVE20SROMDCF	20	3/4A
SWVE25SROMDCF	25	1A
SWVE30SROMDCF	30	1.1/4A

DSVW-R - Przyłączka kolankowa niskociśnieniowa typu banjo - Gwint BSPP

63 Parker Direct Link

Nr katalogowy Stal	Średnica zewnętrzna rury mm	Gwint BSPT
DSVW06LROMDCF	6	1/8A
DSVW08LROMDCF	8	1/4A
DSVW10LROMDCF	10	1/4A
DSVW12LROMDCF	12	3/8A
DSVW15LROMDCF	15	1/2A
DSVW18LROMDCF	18	1/2A
DSVW22LROMDCF	22	3/4A
DSVW28LROMDCF	28	1A
DSVW35LROMDCF	35	1.1/4A
DSVW42LROMDCF	42	1.1/2A
DSVW12SROMDCF	12	3/8A
DSVW16SROMDCF	16	1/2A
DSVW20SROMDCF	20	3/4A
DSVW25SROMDCF	25	1A
DSVW30SROMDCF	30	1.1/4A

ParkerStore
FIRTECH
HYDRAULIKA SIŁOWA, PNEUMATYKA, FILTRACJA

WH-R - Przyłączka kolankowa wysokociśnieniowa typu banjo, z gwintem BSPP i metalowym pierścieniem uszczelniającym

63 Parker DirectLink

Nr katalogowy Stal	Nr katalogowy Stal nierdzewna	Średnica zewnętrzna rury mm	Gwint BSPP
WH06LROMDCF	**WH06LROMD71**	6	1/8A
WH08LROMDCF	**WH08LROMD71**	8	1/4A
WH10LROMDCF	**WH10LROMD71**	10	1/4A
WH12LROMDCF	**WH12LROMD71**	12	3/8A
WH15LROMDCF	**WH15LROMD71**	15	1/2A
WH18LROMDCF	**WH18LROMD71**	18	1/2A
WH22LROMDCF	**WH22LROMD71**	22	3/4A
WH28LROMDCF	**WH28LROMD71**	28	1A
WH35LROMDCF	**WH35LROMD71**	35	1.1/4A
WH42LROMDCF	**WH42LROMD71**	42	1.1/2A
WH06SROMDCF	**WH06SROMD71**	6	1/4A
WH08SROMDCF	**WH08SROMD71**	8	1/4A
WH10SROMDCF	**WH10SROMD71**	10	3/8A
WH12SROMDCF	**WH12SROMD71**	12	3/8A
WH14SROMDCF	**WH14SROMD71**	14	1/2A
WH16SROMDCF	**WH16SROMD71**	16	1/2A
WH20SROMDCF	**WH20SROMD71**	20	3/4A
WH25SROMDCF	**WH25SROMD71**	25	1A
WH30SROMDCF	**WH30SROMD71**	30	1.1/4A
WH38SROMDCF	**WH38SROMD71**	38	1.1/2A

WH-R-KDS - Przyłączka kolankowa wysokociśnieniowa typu banjo, z gwintem BSPP i miękkim pierścieniem uszczelniającym

63 Parker DirectLink

Nr katalogowy Stal	Nr katalogowy Stal nierdzewna	Średnica zewnętrzna rury mm	Gwint BSPP
WH06LRKDSOMDCF	WH06LRKDOMD71	6	1/8A
WH08LRKDSOMDCF	WH08LRKDOMD71	8	1/4A
WH10LRKDSOMDCF	WH10LRKDOMD71	10	1/4A
WH12LRKDSOMDCF	WH12LRKDOMD71	12	3/8A
WH15LRKDSOMDCF	WH15LRKDOMD71	15	1/2A
WH18LRKDSOMDCF	WH18LRKDOMD71	18	1/2A
WH22LRKDSOMDCF	WH22LRKDOMD71	22	3/4A
WH28LRKDSOMDCF	WH28LRKDOMD71	28	1A
WH35LRKDSOMDCF		35	1.1/4A
WH42LRKDSOMDCF	WH42LRKDOMD71	42	1.1/2A
WH06SRKDSOMDCF	WH06SRKDOMD71	6	1/4A
WH08SRKDSOMDCF	WH08SRKDOMD71	8	1/4A
WH10SRKDSOMDCF	WH10SRKDOMD71	10	3/8A
WH12SRKDSOMDCF	WH12SRKDOMD71	12	3/8A
WH14SRKDSOMDCF	WH14SRKDOMD71	14	1/2A
WH16SRKDSOMDCF	WH16SRKDOMD71	16	1/2A
WH20SRKDSOMDCF	WH20SRKDOMD71	20	3/4A
WH25SRKDSOMDCF	WH25SRKDOMD71	25	1A
WH30SRKDSOMDCF	WH30SRKDOMD71	30	1.1/4A
WH38SRKDSOMDCF	WH38SRKDOMD71	38	1.1/2A

TH-R - Przyłączka trójnikowa wysokociśnieniowa typu banjo, z gwintem BSPP i metalowym pierścieniem uszczelniającym

63 Parker DirectLink

Nr katalogowy Stal	Nr katalogowy Stal nierdzewna	Średnica zewnętrzna rury mm	Gwint BSPP
TH06LROMDCF	TH06LROMD71	6	1/8A
TH08LROMDCF	TH08LROMD71	8	1/4A
TH10LROMDCF	TH10LROMD71	10	1/4A
TH12LROMDCF	TH12LROMD71	12	3/8A
TH15LROMDCF	TH15LROMD71	15	1/2A
TH18LROMDCF	TH18LROMD71	18	1/2A
TH22LROMDCF	TH22LROMD71	22	3/4A
TH28LROMDCF	TH28LROMD71	28	1A
TH35LROMDCF		35	1.1/4A
TH06SROMDCF	TH06SROMD71	6	1/4A
TH08SROMDCF	TH08SROMD71	8	1/4A
	TH10SROMD71	10	3/8A
TH12SROMDCF	TH12SROMD71	12	3/8A
TH16SROMDCF	TH16SROMD71	16	1/2A
	TH20SROMD71	20	3/4A
	TH25SROMD71	25	1A

TH-R-KDS - Przyłączka trójnikowa wysokociśnieniowa typu banjo, z gwintem BSPP i miękkim pierścieniem uszczelniającym

63 Parker DirectLink

Nr katalogowy Stal	Nr katalogowy Stal nierdzewna	Średnica zewnętrzna rury mm	Gwint BSPP
TH06LRKDSOMDCF	TH06LRKDOMD71	6	1/8A
TH08LRKDSOMDCF	TH08LRKDOMD71	8	1/4A
TH10LRKDSOMDCF	TH10LRKDOMD71	10	1/4A
TH12LRKDSOMDCF	TH12LRKDOMD71	12	3/8A
TH15LRKDSOMDCF	TH15LRKDOMD71	15	1/2A
TH18LRKDSOMDCF	TH18LRKDOMD71	18	1/2A
TH22LRKDSOMDCF	TH22LRKDOMD71	22	3/4A
TH28LRKDSOMDCF	TH28LRKDOMD71	28	1A
TH35LRKDSOMDCF		35	1.1/4A
TH42LRKDSOMDCF		42	1.1/2A
TH06SRKDSOMDCF	TH06SRKDOMD71	6	1/4A
TH08SRKDSOMDCF	TH08SRKDOMD71	8	1/4A
TH10SRKDSOMDCF	TH10SRKDOMD71	10	3/8A
TH12SRKDSOMDCF	TH12SRKDOMD71	12	3/8A
TH16SRKDSOMDCF	TH16SRKDOMD71	16	1/2A
TH20SRKDSOMDCF	TH20SRKDOMD71	20	3/4A
TH25SRKDSOMDCF	TH25SRKDOMD71	25	1A
TH30SRKDSOMDCF		30	1.1/4A
TH38SRKDSOMDCF		38	1.1/2A

GE-R-KEG - Przyłączka prosta z końcówką krótką z gwintem BSPT - Gwint stożkowy BSP

63 Parker DirectLink

Nr katalogowy Stal	Nr katalogowy Stal nierdzewna	Średnica zewnętrzna rury mm	Gwint BSPT
GE06LR1/8KEGCFX	GE06LR1/8KEG71X	6	1/8
GE06LR1/4KEGCFX	GE06LR1/4KEG71X	6	1/4
GE08LR1/8KEGCFX	GE08LR1/8KEG71X	8	1/8
GE08LR1/4KEGCFX	GE08LR1/4KEG71X	8	1/4
GE10LR1/4KEGCFX	GE10LR1/4KEG71X	10	1/4
GE12LR1/4KEGCFX	GE12LR1/4KEG71X	12	1/4
GE12LR3/8KEGCFX	GE12LR3/8KEG71X	12	3/8
GE12LR1/2KEGCFX	GE12LR1/2KEG71X	12	1/2
GE15LR3/8KEGCFX	GE15LR3/8KEG71X	15	3/8
GE15LR1/2KEGCFX	GE15LR1/2KEG71X	15	1/2
GE18LR1/2KEGCFX	GE18LR1/2KEG71X	18	1/2
GE22LR3/4KEGCFX	GE22LR3/4KEG71X	22	3/4
GE28LR1KEGCFX	GE28LR1KEG71X	28	1
GE35LR11/4KEGCFX	GE35LR11/4KEG71X	35	1.1/4
GE42LR11/2KEGCFX	GE42LR11/2KEG71X	42	1.1/2

WE-R - Przyłączka kolankowa z gwintem BSPP i metalową krawędzią uszczelniającą

63 Parker DirectLink

Nr katalogowy Stal	Nr katalogowy Stal nierdzewna	Średnica zewnętrzna rury mm	Gwint BSPP
WE06LRCFX	**WE06LR71X**	06	1/8
WE06LR1/4CFX	**WE06LR1/471X**	06	1/4
WE08LRCFX	**WE08LR71X**	08	1/4
WE08LR1/8CFX	**WE08LR1/871X**	08	1/8
WE08LR3/8CFX	**WE08LR3/871X**	08	3/8
WE10LRCFX	**WE10LR71X**	10	1/4
WE10LR3/8CFX	**WE10LR3/871X**	10	3/8
WE12LRCFX	**WE12LR71X**	12	3/8
WE12LR1/4CFX	**WE12LR1/471X**	12	1/4
WE12LR1/2CFX	**WE12LR1/271X**	12	1/2
WE15LRCFX	**WE15LR71X**	15	1/2
WE18LRCFX	**WE18LR71X**	18	1/2
WE22LRCFX	**WE22LR71X**	22	3/4
WE28LRCFX	**WE25LR71X**	28	1
WE35LRCFX	**WE35LR71X**	35	1.1/4
WE42LRCFX	**WE42LR71X**	42	1.1/2
WE06SRCFX	**WE06SR71X**	06	1/4
WE08SRCFX	**WE08SR71X**	08	1/4
WE10SRCFX	**WE10SR71X**	10	3/8
WE12SRCFX	**WE12SR71X**	12	3/8
WE12SR1/2CFX	**WE12SR1/271X**	12	1/2
WE14SRCFX	**WE14SR71X**	14	1/2
WE16SRCFX	**WE16SR71X**	16	1/2
WE20SRCFX	**WE20SR71X**	20	3/4
WE25SRCFX	**WE25SR71X**	25	1
WE30SRCFX	**WE30SR71X**	30	1.1/4
WE38SRCFX	**WE38SR71X**	38	1.1/2

GE-M-ED - Przyłączka prosta z gwintem metrycznym i uszczelnieniem EOlastic

63 Parker Direct Link

Nr katalogowy Stal	Nr katalogowy Stal nierdzewna	Średnica zewnętrzna rury mm	Gwint Metryczny
GE06LMEDOMDCF	GE06LMEDOMD71	6	M10x1
GE08LMEDOMDCF	GE08LMEDOMD71	8	M12x1.5
GE10LMEDOMDCF	GE10LMEDOMD71	10	M14x1.5
GE10LM12X1.5EDOMDCF	GE10LM12X1.5EDOMD71	10	M12x1.5
GE10LM16X1.5EDOMDCF	GE10LM16X1.5EDOMD71	10	M16x1.5
GE10LM18X1.5EDOMDCF	GE10LM18X1.5EDOMD71	10	M18x1.5
GE10LM22X1.5EDOMDCF	GE10LM22X1.5EDOMD71	10	M22x1.5
GE12LMEDOMDCF	GE12LMEDOMD71	12	M16x1.5
GE12LM14X1.5EDOMDCF	GE12LM14X1.5EDOMD71	12	M14x1.5
GE12LM18X1.5EDOMDCF	GE12LM18X1.5EDOMD71	12	M18x1.5
GE12LM22X1.5EDOMDCF	GE12LM22X1.5EDOMD71	12	M22x1.5
GE15LMEDOMDCF	GE15LMEDOMD71	15	M18x1.5
GE15LM16X1.5EDOMDCF	GE15LM16X1.5EDOMD71	15	M16x1.5
GE15LM22X1.5EDOMDCF	GE15LM22X1.5EDOMD71	15	M22x1.5
GE18LMEDOMDCF	GE18LMEDOMD71	18	M22x1.5
GE18LM18X1.5EDOMDCF	GE18LM18X1.5EDOMD71	18	M18x1.5
GE22LMEDOMDCF	GE22LMEDOMD71	22	M26x1.5
GE22LM22X1.5EDOMDCF	GE22LM22X1.5EDOMD71	22	M22x1.5
GE28LMEDOMDCF	GE28LMEDOMD71	28	M33x2
GE35LMEDOMDCF	GE35LMEDOMD71	35	M42x2
GE42LMEDOMDCF	GE42LMEDOMD71	42	M48x2
GE06SMEDOMDCF	GE06SMEDOMD71	6	M12x1.5
GE08SMEDOMDCF	GE08SMEDOMD71	8	M14x1.5
GE10SMEDOMDCF	GE10SMEDOMD71	10	M16x1.5
GE12SMEDOMDCF	GE12SMEDOMD71	12	M18x1.5
	GE12SM14X1.5EDOMD71	12	M14x1.5
GE12SM22X1.5EDOMDCF	GE12SM22X1.5EDOMD71	12	M22x1.5
GE14SMEDOMDCF	GE14SMEDOMD71	14	M20X1.5
GE16SMEDOMDCF	GE16SMEDOMD71	16	M22X1.5
GE16SM18X1.5EDOMDCF	GE16SM18X1.5EDOMD71	16	M18X1.5
GE20SMEDOMDCF	GE20SMEDOMD71	20	M27x2
GE25SMEDOMDCF	GE25SMEDOMD71	25	M33x2
GE30SMEDOMDCF	GE30SMEDOMD71	30	M42x2
GE38SMEDOMDCF	GE38SMEDOMD71	38	M48x2

EGE-M-ED - Przyłączka obracalna z gwintem metrycznym i uszczelnieniem EOlastic

63 Parker DirectLink

Nr katalogowy Stal	Nr katalogowy Stal nierdzewna	Średnica zewnętrzna rury mm	Gwint Metryczny
EGE06LMEDCF	EGE06LMED71	6	M10x1
EGE08LMEDCF	EGE08LMED71	8	M12x1.5
EGE10LMEDCF	EGE10LMED71	10	M14x1.5
EGE12LMEDCF	EGE12LMED71	12	M16x1.5
EGE15LMEDCF	EGE15LMED71	15	M18x1.5
EGE15LM22X1.5EDCF	EGE15LM22X1.5ED71	15	M22x1.5
EGE18LMEDCF	EGE18LMED71	18	M22x1.5
EGE22LMEDCF	EGE22LMED71	22	M26x1.5
EGE28LMEDCF	EGE28LMED71	28	M33x2
EGE35LMEDCF	EGE35LMED71	35	M42x2
EGE42LMEDCF	EGE42LMED71	42	M48x2
EGE06SMEDCF	EGE06SMED71	6	M12x1.5
EGE08SMEDCF	EGE08SMED71	8	M14x1.5
EGE10SMEDCF	EGE10SMED71	10	M16x1.5
EGE12SMEDCF	EGE12SMED71	12	M18x1.5
EGE14SMEDCF	EGE14SMED71	14	M20x1.5
EGE16SMEDCF	EGE16SMED71	16	M22x1.5
EGE20SMEDCF	EGE20SMED71	20	M27x2
EGE25SMEDCF	EGE25SMED71	25	M33x2
EGE30SMEDCF	EGE30SMED71	30	M42x2
EGE38SMEDCF	EGE38SMED71	38	M48x2

EVGE-M-ED - Przyłączka z końcówką walcową, z gwintem metrycznym i uszczelką EOlastic

63 Parker DirectLink

Nr katalogowy Stal	Nr katalogowy Stal nierdzewna	Średnica zewnętrzna rury mm	Gwint Metryczny
EVGE06LMEDCF	EVGE06LMED71	6	M10x1
EVGE08LMEDCF	EVGE08LMED71	8	M12x1.5
EVGE10LMEDCF	EVGE10LMED71	10	M14x1.5
EVGE12LMEDCF	EVGE12LMED71	12	M16x1.5
EVGE15LMEDCF	EVGE15LMED71	15	M18x1.5
EVGE18LMEDCF	EVGE18LMED71	18	M22x1.5
EVGE22LMEDCF	EVGE22LMED71	22	M26x1.5
EVGE28LMEDCF	EVGE28LMED71	28	M33x2
	EVGE35LMED71	35	M42x2
	EVGE42LMED71	42	M48x2
	EVGE06SMED71	6	M12x1.5
EVGE08SMEDCF	EVGE08SMED71	8	M14x1.5
EVGE10SMEDCF	EVGE10SMED71	10	M16x1.5
EVGE12SMEDCF	EVGE12SMED71	12	M18x1.5
	EVGE14SMED71	14	M20x1.5
EVGE16SMEDCF	EVGE16SMED71	16	M22x1.5
EVGE20SMEDCF	EVGE20SMED71	20	M27x2
EVGE25SMEDCF	EVGE25SMED71	25	M33x2
EVGE30SMEDCF	EVGE30SMED71	30	M42x2
	EVGE38SMED71	38	M48x2

Parker Store
FIRTECH
HYDRAULIKA SIŁOWA, PNEUMATYKA, FILTRACJA

SWVE-M - Przyłączka kolankowa typu banjo z gwintem metrycznym

63 Parker Direct Link

Nr katalogowy Stal	Średnica zewnętrzna rury mm	Gwint Metryczny
SWVE06LMOMDCF	6	M10x1
SWVE08LMOMDCF	8	M12x1.5
SWVE10LMOMDCF	10	M14x1.5
SWVE12LMOMDCF	12	M16x1.5
SWVE15LMOMDCF	15	M18x1.5
SWVE18LMOMDCF	18	M22x1.5
SWVE22LMOMDCF	22	M26x1.5
SWVE06SMOMDCF	6	M12x1.5
SWVE08SMOMDCF	8	M14x1.5
SWVE10SMOMDCF	10	M16x1.5
SWVE12SMOMDCF	12	M18x1.5
SWVE16SMOMDCF	16	M22x1.5
SWVE20SMOMDCF	20	M27x2

DSVW-M - Przyłączka kolankowa typu banjo niskociśnieniowa z gwintem metrycznym

63 Parker Direct Link

Nr katalogowy Stal	Średnica zewnętrzna rury mm	Gwint Metryczny
DSVW06LMOMDCF	6	M10x1
DSVW08LMOMDCF	8	M12x1.5
DSVW10LMOMDCF	10	M14x1.5
DSVW12LMOMDCF	12	M16x1.5
DSVW15LMOMDCF	15	M18x1.5
DSVW18LMOMDCF	18	M22x1.5
DSVW22LMOMDCF	22	M26x1.5
DSVW28LMOMDCF	28	M33x2
DSVW08SMOMDCF	8	M14x1.5
DSVW14SMOMDCF	14	M20x1.5
DSVW30SMOMDCF	30	M42x2

WH-M - Przyłączka kolankowa typu banjo wysokociśnieniowa, z gwintem metrycznym i metalowym pierścieniem uszczelniającym

63 Parker Direct Link

Nr katalogowy Stal	Nr katalogowy Stal nierdzewna	Średnica zewnętrzna rury mm	Gwint Metryczny
WH06LMOMDCF	**WH06LMOMD71**	6	M10x1
WH08LMOMDCF	**WH08LMOMD71**	8	M12x1.5
WH10LMOMDCF	**WH10LMOMD71**	10	M14x1.5
WH12LMOMDCF	**WH12LMOMD71**	12	M16x1.5
WH15LMOMDCF	**WH15LMOMD71**	15	M18x1.5
WH18LMOMDCF	**WH18LMOMD71**	18	M22x1.5
WH22LMOMDCF	**WH22LMOMD71**	22	M26x1.5
WH28LMOMDCF	**WH28LMOMD71**	28	M33x2
WH35LMOMDCF	**WH35LMOMD71**	35	M42x2
	WH42LMOMD71	42	M48x2
WH06SMOMDCF	**WH06SMOMD71**	6	M12x1.5
WH08SMOMDCF	**WH08SMOMD71**	8	M14x1.5
WH10SMOMDCF	**WH10SMOMD71**	10	M16x1.5
WH12SMOMDCF	**WH12SMOMD71**	12	M18x1.5
	WH14SMOMD71	14	M20x1.5
WH16SMOMDCF	**WH16SMOMD71**	16	M22x1.5
WH20SMOMDCF	**WH20SMOMD71**	20	M27x2
	WH25SMOMD71	25	M33x2
WH30SMOMDCF	**WH30SMOMD71**	30	M42x2
WH38SMOMDCF	**WH38SMOMD71**	38	M48x2

WH-M-KDS - Przyłączka kolankowa typu banjo z gwintem metrycznym i uszczelnieniem miękkim

63 Parker DirectLink

Nr katalogowy Stal	Nr katalogowy Stal nierdzewna	Średnica zewnętrzna rury mm	Gwint Metryczny
WH06LMKDSOMDCF	**WH06LMKDOMD71**	6	M10x1
WH08LMKDSOMDCF	**WH08LMKDOMD71**	8	M12x1.5
WH10LMKDSOMDCF	**WH10LMKDOMD71**	10	M14x1.5
WH12LMKDSOMDCF	**WH12LMKDOMD71**	12	M16x1.5
WH15LMKDSOMDCF		15	M18x1.5
WH18LMKDSOMDCF		18	M22x1.5
WH22LMKDSOMDCF		22	M26x1.5
WH28LMKDSOMDCF		28	M33x2
WH35LMKDSOMDCF		35	M42x2
WH42LMKDSOMDCF		42	M48x2
WH06SMKDSOMDCF	**WH06SMKDOMD71**	6	M12x1.5
WH08SMKDSOMDCF	**WH08SMKDOMD71**	8	M14x1.5
WH10SMKDSOMDCF	**WH10SMKDOMD71**	10	M16x1.5
WH12SMKDSOMDCF	**WH12SMKDOMD71**	12	M18x1.5
	WH14SMKDOMD71	14	M20x1.5
WH16SMKDSOMDCF	**WH16SMKDOMD71**	16	M22x1.5
WH20SMKDSOMDCF	**WH20SMKDOMD71**	20	M27x2
WH25SMKDSOMDCF	**WH25SMKDOMD71**	25	M33x2
WH30SMKDSOMDCF	**WH30SMKDOMD71**	30	M42x2
WH38SMKDSOMDCF	**WH38SMKDOMD71**	38	M48x2

TH-M - Przyłączka trójnikowa typu banjo, wysokociśnieniowa z gwintem metrycznym i metalowym pierścieniem uszczelniającym

63 Parker DirectLink

Nr katalogowy Stal	Nr katalogowy Stal nierdzewna	Średnica zewnętrzna rury mm	Gwint Metryczny
TH06LMOMDCF	**TH06LMOMD71**	6	M10x1
TH08LMOMDCF	**TH08LMOMD71**	8	M12x1.5
TH10LMOMDCF	**TH10LMOMD71**	10	M14x1.5
TH12LMOMDCF	**TH12LMOMD71**	12	M16x1.5
	TH15LMOMD71	15	M18x1.5
	TH18LMOMD71	18	M22x1.5
TH22LMOMDCF	**TH22LMOMD71**	22	M26x1.5
	TH28LMOMD71	28	M33x2
TH06SMOMDCF	**TH06SMOMD71**	6	M12x1.5
TH08SMOMDCF	**TH08SMOMD71**	8	M14x1.5
	TH10SMOMD71	10	M16x1.5
TH12SMOMDCF	**TH12SMOMD71**	12	M18x1.5
	TH14SMOMD71	14	M20x1.5
TH16SMOMDCF	**TH16SMOMD71**	16	M22x1.5
TH20SMOMDCF	**TH20SMOMD71**	20	M27x2
	TH25SMOMD71	25	M33x2

TH-M-KDS - Przyłączka trójnikowa typu banjo z gwintem metrycznym i miękkim pierścieniem uszczelniającym

63 Parker DirectLink

Nr katalogowy Stal	Nr katalogowy Stal nierdzewna	Średnica zewnętrzna rury mm	Gwint Metryczny
TH06LMKDSOMDCF		6	M10x1
TH08LMKDSOMDCF		8	M12x1.5
TH10LMKDSOMDCF		10	M14x1.5
TH12LMKDSOMDCF		12	M16x1.5
TH18LMKDSOMDCF	TH18LMKDOMD71	18	M22x1.5
TH22LMKDSOMDCF		22	M26x1.5

GE-M-KEG - Przyłączka prosta z końcówką krótką z gwintem zewnętrznym metrycznym stożkowym

63 Parker DirectLink

Nr katalogowy Stal	Nr katalogowy Stal nierdzewna	Średnica zewnętrzna rury mm	Gwint Metryczny
GE04LLM6X1KEGCFX	GE04LLM6X1KEG71X	4	M6x1
GE04LLMCFX	GE04LLM71X	4	M8x1
GE06LLMCFX	GE06LLM71X	6	M10x1
GE06LLM8X1KEGCFX	GE06LLM8X1KEG71X	6	M8x1
GE08LLMCFX	GE08LLM71X	8	M10x1

WE-M - Przyłączka kolankowa z gwintem metrycznym metalową krawędzią uszczelniającą

63 Parker DirectLink

Nr katalogowy Stal	Nr katalogowy Stal nierdzewna	Średnica zewnętrzna rury mm	Gwint Metryczny
WE06LMCFX	WE06LM71X	06	M10x1
WE08LMCFX	WE08LM71X	08	M12x1.5
WE10LMCFX	WE10LM71X	10	M14x1.5
WE12LMCFX	WE12LM71X	12	M16x1.5
WE15LMCFX	WE15LM71X	15	M18x1.5
WE18LMCFX	WE18LM71X	18	M22x1.5
	WE22LM71X	22	M26X1.5
	WE28LM71X	28	M33X2
WE35LMCFX	WE35LM71X	35	M42X2
WE42LMCFX	WE42LM71X	42	M48X2
WE06SMCFX	WE06SM71X	06	M12x1.5
WE08SMCFX	WE08SM71X	08	M14x1.5
WE10SMCFX	WE10SM71X	10	M16x1.5
WE12SMCFX	WE12SM71X	12	M18x1.5
WE14SMCFX	WE14SM71X	14	M20x1.5
WE16SMCFX	WE16SM71X	18	M22x1.5
WE20SMCFX	WE20SM71X	20	M27x2
WE25SMCFX	WE25SM71X	25	M33X2
	WE30SM71X	30	M42X2
	WE38SM71X	38	M48X2

Parker Store
FIRTECH
HYDRAULIKA SIŁOWA, PNEUMATYKA, FILTRACJA

GEO - Przyłączka prosta z gwintem metrycznym i uszczelką O-Ring

63 Parker Direct Link

Nr katalogowy Stal	Nr katalogowy Stal nierdzewna	Średnica zewnętrzna rury mm	Gwint Metryczny
GEO06LMOMDCF		6	M10x1
GEO08LMOMDCF	**GEO08LMOMD71**	8	M12x1.5
GEO10LMOMDCF		10	M14x1.5
GEO12LMOMDCF	**GEO12LMOMD71**	12	M16x1.5
GEO15LMOMDCF		15	M18X1.5
GEO18LMOMDCF	**GEO18LMOMD71**	18	M22X1.5
	GEO22LM27X2OMD71	22	M27X2
GEO28LMOMDCF		28	M33x2
GEO35LMOMDCF		35	M42x2
GEO42LMOMDCF		42	M48x2
GEO06SMOMDCF		6	M12x1.5
GEO08SMOMDCF		8	M14x1.5
GEO10SMOMDCF		10	M16x1.5
GEO12SMOMDCF	**GEO12SMOMD71**	12	M18X1.5
GEO16SMOMDCF		16	M22X1.5
GEO20SMOMDCF		20	M27x2
GEO25SMOMDCF		25	M33x2
GEO30SMOMDCF		30	M42x2
GEO38SMOMDCF		38	M48x2

EGEO - Przyłączka obracalna z uszczelką O-Ring

63 Parker Direct Link

Nr katalogowy Stal	Średnica zewnętrzna rury mm	Gwint Metryczny
EGEO06LMCF	6	M10x1
EGEO08LMCF	8	M12x1.5
EGEO10LMCF	10	M14x1.5
EGEO12LMCF	12	M16x1.5
EGEO15LMCF	15	M18x1.5
EGEO18LMCF	18	M22x1.5
EGEO22LM27X2CF	22	M27x2
EGEO28LMCF	28	M33x2
EGEO35LMCF	35	M42x2
EGEO42LMCF	42	M48x2
EGEO06SMCF	6	M12x1.5
EGEO08SMCF	8	M14x1.5
EGEO10SMCF	10	M16x1.5
EGEO12SMCF	12	M18x1.5
EGEO16SMCF	16	M22x1.5
EGEO20SMCF	20	M27x2
EGEO25SMCF	25	M33x2
EGEO30SMCF	30	M42x2
EGEO38SMCF	38	M48x2

GE-UNF/UN - Przyłączka prosta z gwintem zewnętrznym - O-Ring

63 Parker DirectLink

Nr katalogowy Stal	Nr katalogowy Stal nierdzewna	Średnica zewnętrzna rury mm	Gwint UN/UNF-2A
GE08L7/16UNFOMDCF	**GE08L7/16UNFOMD71**	8	7/16-20
GE10L7/16UNFOMDCF		10	7/16-20
GE12L9/16UNFOMDCF	**GE12L9/16UNFOMD71**	12	9/16-18
GE12L3/4UNFOMDCF	**GE12L3/4UNFOMD71**	12	3/4-16
GE12L7/8UNFOMDCF	**GE12L7/8UNFOMD71**	12	7/8-14
GE15L3/4UNFOMDCF	**GE15L3/4UNFOMD71**	15	3/4-16
GE15L7/8UNFOMDCF		15	7/8-14
GE18L3/4UNFOMDCF	**GE18L3/4UNFOMD71**	18	3/4-16
GE18L7/8UNFOMDCF		18	7/8-14
GE22L7/8UNFOMDCF	**GE22L7/8UNFOMD71**	22	7/8-14
GE22L11/16UNOMDCF	**GE22L11/16UNOMD71**	22	11/16
GE22L15/16UNOMDCF		22	15/16-12
GE28L11/16UNOMDCF	**GE28L11/16UNOMD71**	28	11/16-12
GE28L15/16UNOMDCF	**GE28L15/16UNOMD71**	28	15/16-12
GE35L15/16UNOMDCF		35	15/16-12
GE35L15/8UNOMDCF	**GE35L15/8UNOMD71**	35	15/8-12
GE42L15/8UNOMDCF		42	15/8-12
GE08S7/16UNFOMDCF	**GE08S7/16UNOMD71**	8	7/16-20
GE10S9/16UNFOMDCF	**GE10S9/16UNFOMD71**	10	9/16-18
GE12S9/16UNFOMDCF	**GE12S9/16UNFOMD71**	12	9/16-18
GE12S3/4UNFOMDCF	**GE12S3/4UNFOMD71**	12	3/4-16
GE16S3/4UNFOMDCF	**GE16S3/4UNFOMD71**	16	3/4-16
GE16S7/8UNFOMDCF	**GE16S7/8UNFOMD71**	16	7/8-14
GE20S3/4UNFOMDCF	**GE20S3/4UNFOMD71**	20	3/4-16
GE20S7/8UNFOMDCF		20	7/8-14
GE20S11/16UNOMDCF	**GE20S11/16UNOMD71**	20	11/16-12
GE25S11/16UNOMDCF	**GE25S11/16UNOMD71**	25	11/16-12
GE25S15/16UNOMDCF	**GE25S15/16UNOMD71**	25	15/16-12
GE30S15/16UNOMDCF	**GE30S15/16UNOMD71**	30	15/16-12
GE30S15/8UNOMDCF		30	15/8-12
GE38S15/8UNOMDCF		38	15/8-12

GE-NPT - Przyłączka prosta z gwintem zewnętrznym NPT

63 Parker DirectLink

Nr katalogowy Stal	Nr katalogowy Stal nierdzewna	Średnica zewnętrzna rury mm	Gwint NPT
GE06L1/8NPTCFX	GE06L1/8NPT71X	6	1/8-27
GE06L1/4NPTCFX	GE06L1/4NPT71X	6	1/4-18
GE06L3/8NPTCFX	GE06L3/8NPT71X	6	3/8-18
GE06L1/2NPTCFX	GE06L1/2NPT71X	6	1/2-14
GE08L1/8NPTCFX	GE08L1/8NPT71X	8	1/8-27
GE08L1/4NPTCFX	GE08L1/4NPT71X	8	1/4-18
GE08L3/8NPTCFX	GE08L3/8NPT71X	8	3/8-18
GE08L1/2NPTCFX	GE08L1/2NPT71X	8	1/2-14
GE10L1/8NPTCFX	GE10L1/8NPT71X	10	1/8-27
GE10L1/4NPTCFX	GE10L1/4NPT71X	10	1/4-18
GE10L3/8NPTCFX	GE10L3/8NPT71X	10	3/8-18
GE10L1/2NPTCFX	GE10L1/2NPT71X	10	1/2-14
	GE10L3/4NPT71X	10	3/4-14
GE12L1/8NPTCFX	GE12L1/8NPT71X	12	1/8-27
GE12L1/4NPTCFX	GE12L1/4NPT71X	12	1/4-18
GE12L3/8NPTCFX	GE12L3/8NPT71X	12	3/8-18
GE12L1/2NPTCFX	GE12L1/2NPT71X	12	1/2-14
GE15L3/8NPTCFX	GE15L3/8NPT71X	15	3/8-18
GE15L1/2NPTCFX	GE15L1/2NPT71X	15	1/2-14
GE15L3/4NPTCFX	GE15L3/4NPT71X	15	3/4-14
	GE15L1NPT71X	15	1-1.1/12
GE18L3/8NPTCFX	GE18L3/8NPT71X	18	3/8-18
GE18L1/2NPTCFX	GE18L1/2NPT71X	18	1/2-14
GE18L3/4NPTCFX	GE18L3/4NPT71X	18	3/4-14
	GE18L1NPT71X	18	1-1.1/2
	GE22L3/8NPT71X	22	3/8-18
GE22L1/2NPTCFX	GE22L1/2NPT71X	22	1/2-14
GE22L3/4NPTCFX	GE22L3/4NPT71X	22	3/4-14
GE22L1NPTCFX	GE22L1NPT71X	22	1-1.1/2
GE28L3/4NPTCFX	GE28L3/4NPT71X	28	3/4-14
GE28L1NPTCFX	GE28L1NPT71X	28	1-1.1/2
	GE28L11/4NPT71X	28	1.1/4-1.1/2
GE35L1NPTCFX		35	1-1.1/2
GE35L11/4NPTCFX	GE35L11/4NPT71X	35	1.1/4-1.1/2
GE42L11/4NPTCFX	GE42L11/4NPT71X	42	1.1/4-1.1/2
GE42L11/2NPTCFX	GE42L11/2NPT71X	42	1.1/2-1.1/2
GE06S1/8NPTCFX	GE06S1/8NPT71X	6	1/8-27
GE06S1/4NPTCFX	GE06S1/4NPT71X	6	1/4-18
GE06S3/8NPTCFX	GE06S3/8NPT71X	6	3/8-18
GE06S1/2NPTCFX	GE06S1/2NPT71X	6	1/2-14
GE08S1/4NPTCFX	GE08S1/4NPT71X	8	1/4-18
GE08S3/8NPTCFX	GE08S3/8NPT71X	8	3/4-18
	GE08S1/2NPT71X	8	1/2-14
GE10S1/4NPTCFX	GE10S1/4NPT71X	10	1/4-18
GE10S3/8NPTCFX	GE10S3/8NPT71X	10	3/8-18
GE10S1/2NPTCFX	GE10S1/2NPT71X	10	1/2-14
GE10S3/4NPTCFX	GE10S3/4NPT71X	10	3/4-14
GE12S1/4NPTCFX	GE12S1/4NPT71X	12	1/4-18
GE12S3/8NPTCFX	GE12S3/8NPT71X	12	3/8-18
GE12S1/2NPTCFX	GE12S1/2NPT71X	12	1/2-14
	GE12S3/4NPT71X	12	3/4-14
	GE14S3/8NPT71X	14	3/8-18
GE14S1/2NPTCFX	GE14S1/2NPT71X	14	1/2-14
GE14S3/4NPTCFX	GE14S3/4NPT71X	14	3/4-14
GE14S1NPTCFX	GE14S1NPT71X	14	1-1.1/2
GE16S3/8NPTCFX	GE16S3/8NPT71X	16	3/8-18
GE16S1/2NPTCFX	GE16S1/2NPT71X	16	1/2-14
GE16S3/4NPTCFX	GE16S3/4NPT71X	16	3/4-14
GE16S1NPTCFX	GE16S1NPT71X	16	1-1.1/2
GE20S1/2NPTCFX	GE20S1/2NPT71X	20	1/2-14
GE20S3/4NPTCFX	GE20S3/4NPT71X	20	3/4-14

GE-NPT - Przyłączka prosta z gwintem zewnętrznym NPT (cd.)

63 Parker DirectLink

Nr katalogowy Stal	Nr katalogowy Stal nierdzewna	Średnica zewnętrzna rury mm	Gwint NPT
GE20S1NPTCFX	**GE20S1NPT71X**	20	1-1.1/2
GE25S3/4NPTCFX	**GE25S3/4NPT71X**	25	3/4-14
GE25S1NPTCFX	**GE25S1NPT71X**	25	1-1.1/2
GE25S11/4NPTCFX	**GE25S11/4NPT71X**	25	1.1/4-1.1/2
GE25S11/2NPTCFX	**GE25S11/2NPT71X**	25	1.1/2-1.1/2
GE30S3/4NPTCFX	**GE30S3/4NPT71X**	30	3/4-14
GE30S1NPTCFX	**GE30S1NPT71X**	30	1-1.1/2
GE30S11/4NPTCFX	**GE30S11/4NPT71X**	30	1.1/4-1.1/2
	GE30S11/2NPT71X	30	1.1/2-1.1/2
GE38S1NPTCFX	**GE38S1NPT71X**	38	1-1.1/2
GE38S11/4NPTCFX	**GE38S11/4NPT71X**	38	1.1/4-1.1/2
GE38S11/2NPTCFX	**GE38S11/2NPT71X**	38	1.1/2-1.1/2

EGE-NPT - Przyłączka obracalna

63 Parker DirectLink

Nr katalogowy Stal	Nr katalogowy Stal nierdzewna	Średnica zewnętrzna rury mm	Gwint NPT
EGE06L1/8NPTCF		6	1/8-27
EGE08L1/4NPTCF	**EGE08L1/4NPT71**	8	1/4-18
EGE10L1/4NPTCF	**EGE10L1/4NPT71**	10	1/4-18
EGE12L3/8NPTCF		12	3/8-18
EGE15L1/2NPTCF	**EGE15L1/2NPT71**	15	1/2-14
EGE18L1/2NPTCF	**EGE18L1/2NPT71**	18	1/2-14
EGE22L3/4NPTCF	**EGE22L3/4NPT71**	22	3/4-14
EGE28L1NPTCF	**EGE28L1NPT71**	28	1-1.1/2
EGE3511/4NPTCF		35	1.1/4-1.1/2
EGE4211/2NPTCF		42	1.1/2-1.1/2
EGE06S1/4NPTCF		6	1/4-18
EGE08S1/4NPTCF		8	1/4-18
EGE10S3/8NPTCF		10	3/8-18
EGE12S3/8NPTCF	**EGE12S3/8NPT71**	12	3/8-18
EGE14S1/2NPTCF	**EGE14S1/2NPT71**	14	1/2-14
EGE16S1/2NPTCF	**EGE16S1/2NPT71**	16	1/2-14
EGE20S3/4NPTCF	**EGE20S3/4NPT71**	20	3/4-14
EGE25S1NPTCF	**EGE25S1NPT71**	25	1-1.1/2
EGE30S11/4NPTCF		30	1.1/4-1.1/2
EGE38S11/2NPTCF	**EGE38S11/2NPT71**	38	1.1/2-1.1/2

WE-NPT - Przyłączka kolankowa

63 Parker DirectLink

Nr katalogowy Stal	Nr katalogowy Stal nierdzewna	Średnica zewnętrzna rury mm	Gwint NPT
WE06L1/8NPTCFX	**WE06L1/8NPT71X**	6	1/8-27
WE06L1/4NPTCFX	**WE06L1/4NPT71X**	6	1/4-18
	WE06L3/8NPT71X	6	3/8-18
WE08L1/8NPTCFX	**WE08L1/8NPT71X**	8	1/8-27
WE08L1/4NPTCFX	**WE08L1/4NPT71X**	8	1/4-18
WE10L1/4NPTCFX	**WE10L1/4NPT71X**	10	1/4-18
WE10L3/8NPTCFX	**WE10L3/8NPT71X**	10	3/8-18
WE12L1/4NPTCFX	**WE12L1/4NPT71X**	12	1/4-18
WE12L3/8NPTCFX	**WE12L3/8NPT71X**	12	3/8-18
WE12L1/2NPTCFX	**WE12L1/2NPT71X**	12	1/2-14
WE15L1/2NPTCFX	**WE15L1/2NPT71X**	15	1/2-14
WE18L1/2NPTCFX	**WE18L1/2NPT71X**	18	1/2-14
WE22L3/4NPTCFX	**WE22L3/4NPT71X**	22	3/4-14
WE28L1NPTCFX	**WE28L1NPT71X**	28	1-1.1/2
WE35L11/4NPTCFX		35	1.1/4-1.1/2
WE42L11/2NPTCFX		42	1.1/2-1.1/2
WE06S1/4NPTCFX	**WE06S1/4NPT71X**	6	1/4-18
WE08S1/4NPTCFX	**WE08S1/4NPT71X**	8	1/4-18
WE10S1/4NPTCFX	**WE10S1/4NPT71X**	10	1/4-18
WE10S3/8NPTCFX	**WE10S3/8NPT71X**	10	3/8-18
WE12S3/8NPTCFX	**WE12S3/8NPT71X**	12	3/8-18
WE12S1/2NPTCFX	**WE12S1/2NPT71X**	12	1/2-14
WE14S1/2NPTCFX	**WE14S1/2NPT71X**	14	1/2-14
WE16S1/2NPTCFX	**WE16S1/2NPT71X**	16	1/2-14
WE20S3/4NPTCFX	**WE20S3/4NPT71X**	20	3/4-14
WE25S1NPTCFX	**WE25S1NPT71X**	25	1-1.1/2
WE30S11/4NPTCFX	**WE30S11/4NPT71X**	30	1.1/4-1.1/2
WE38S11/2NPTCFX	**WE38S11/2NPT71X**	38	1.1/2-1.1/2

GAI-R - Przyłączka z gwintem wewnętrznym BSPP

63 Parker DirectLink

Nr katalogowy Stal	Nr katalogowy Stal nierdzewna	Średnica zewnętrzna rury mm	Gwint BSPP
GAI06LRCFX	GAI06LR71X	6	1/8
GAI06LR1/4CFX	GAI06LR1/471X	6	1/4
GAI08LRCFX	GAI08LR71X	8	1/4
GAI08LR3/8CFX	GAI08LR3/871X	8	3/8
GAI08LR1/2CFX	GAI08LR1/271X	8	1/2
GAI10LRCFX	GAI10LR71X	10	1/4
GAI10LR3/8CFX	GAI10LR3/871X	10	3/8
GAI10LR1/2CFX	GAI10LR1/271X	10	1/2
GAI12LRCFX	GAI12LR71X	12	3/8
GAI12LR1/2CFX	GAI12LR1/271X	12	1/2
GAI15LRCFX	GAI15LR71X	15	1/2
GAI18LRCFX	GAI18LR71X	18	1/2
GAI18LR3/8CFX	GAI18LR3/871X	18	3/8
GAI22LRCFX	GAI22LR71X	22	3/4
GAI28LRCFX	GAI28LR71X	28	1
GAI35LRCFX	GAI35LR71X	35	1.1/4
GAI42LRCFX	GAI42LR71X	42	1.1/2
GAI06SRCFX	GAI06SR71X	6	1/4
GAI08SRCFX	GAI08SR71X	8	1/4
GAI10SRCFX	GAI10SR71X	10	3/8
GAI12SRCFX	GAI12SR71X	12	3/8
GAI12SR1/2CFX	GAI12SR1/271X	12	1/2
GAI14SRCFX	GAI14SR71X	14	1/2
GAI16SRCFX	GAI16SR71X	16	1/2
GAI20SRCFX	GAI20SR71X	20	3/4
GAI25SRCFX	GAI25SR71X	25	1
GAI30SRCFX	GAI30SR71X	30	1.1/4
GAI38SRCFX	GAI38SR71X	38	1.1/2

GAI-M - Przyłączka z gwintem wewnętrznym metrycznym

63 Parker DirectLink

Nr katalogowy Stal	Nr katalogowy Stal nierdzewna	Średnica zewnętrzna rury mm	Gwint Metryczny
GAI06LMCFX	GAI06LM71X	6	M10x1
GAI08LMCFX	GAI08LM71X	8	M12x1.5
GAI10LMCFX	GAI10LM71X	10	M14x1.5
GAI12LMCFX	GAI12LM71X	12	M16x1.5
GAI15LMCFX	GAI15LM71X	15	M18x1.5
GAI18LMCFX	GAI18LM71X	18	M22x1.5
GAI22LMCFX	GAI22LM71X	22	M26x1.5
GAI28LMCFX	GAI28LM71X	28	M33x2
GAI35LMCFX	GAI35LM71X	35	M42x2
GAI42LMCFX	GAI42LM71X	42	M48x2
GAI06SMCFX	GAI06SM71X	6	M12x1.5
GAI08SMCFX	GAI08SM71X	8	M14x1.5
GAI10SMCFX	GAI10SM71X	10	M16x1.5
GAI12SMCFX	GAI12SM71X	12	M18x1.5
GAI14SMCFX	GAI14SM71X	14	M20x1.5
GAI16SMCFX	GAI16SM71X	16	M22x1.5
GAI20SMCFX	GAI20SM71X	20	M27x2
GAI25SMCFX	GAI25SM71X	25	M33x2
GAI30SMCFX	GAI30SM71X	30	M42x2
GAI38SMCFX	GAI38SM71X	38	M48x2

GAI-NPT - Przyłączka z gwintem wewnętrznym NPT

63 Parker DirectLink

Nr katalogowy Stal	Nr katalogowy Stal nierdzewna	Średnica zewnętrzna rury mm	Gwint NPT
GAI06L1/8NPTCFX	GAI06L1/8NPT71X	6	1/8-27
	GAI06L1/4NPT71X	6	1/4-18
GAI08L1/4NPTCFX	GAI08L1/4NPT71X	8	1/4-18
GAI10L1/4NPTCFX	GAI10L1/4NPT71X	10	1/4-18
GAI12L3/8NPTCFX	GAI12L3/8NPT71X	12	3/8-18
GAI12L1/2NPTCFX	GAI12L1/2NPT71X	12	1/2-14
	GAI15L1/2NPT71X	15	1/2-14
GAI18L1/2NPTCFX	GAI18L1/2NPT71X	18	1/2-14
	GAI22L3/4NPT71X	22	3/4-14
	GAI28L1NPT71X	28	1-1.1/2
	GAI35L11/4NPT71X	35	1.1/4-1.1/2
GAI42L11/2NPTCFX	GAI42L11/2NPT71X	42	1.1/2-1.1/2
GAI06S1/8NPTCFX		6	1/8-27
	GAI06S1/4NPT71X	6	1/4-18
	GAI08S1/4NPT71X	8	1/4-18
	GAI10S3/8NPT71X	10	3/8-18
	GAI12S1/4NPT71X	12	1/4-18
	GAI12S3/8NPT71X	12	3/8-18
	GAI12S1/2NPT71X	12	1/2-14
	GAI14S1/2NPT71X	14	1/2-14
	GAI16S1/2NPT71X	16	1/2-14
	GAI20S3/4NPT71X	20	3/4-14
	GAI25S1NPT71X	25	1-1.1/2
	GAI30S11/4NPT71X	30	1.1/4-1.1/2
	GAI38S11/2NPT71X	38	1.1/2-1.1/2

MAV - Przyłączka manometru z gwintem wewnętrznym BSPP

63 Parker DirectLink

Nr katalogowy Stal	Nr katalogowy Stal nierdzewna	Średnica zewnętrzna rury mm	Gwint BSPP
MAV06LROMDCF	MAV06LROMD71	6	1/4
MAV08LROMDCF	MAV08LROMD71	8	1/4
MAV10LROMDCF	MAV10LROMD71	10	1/4
MAV12LROMDCF	MAV12LROMD71	12	1/4
MAV06SROMDCF	MAV06SROMD71	6	1/2
MAV08SROMDCF	MAV08SROMD71	8	1/2
MAV10SROMDCF	MAV10SROMD71	10	1/2
MAV12SROMDCF	MAV12SROMD71	12	1/2

MAVE - Przyłączka manometru obracalna z gwintem wewnętrznym BSPP

63 Parker DirectLink

Nr katalogowy Stal	Nr katalogowy Stal nierdzewna	Średnica zewnętrzna rury mm	Gwint BSPP
MAVE06LRCF	MAVE06LR71	6	1/4
MAVE08LRCF	MAVE08LR71	8	1/4
MAVE10LRCF	MAVE10LR71	10	1/4
MAVE12LRCF	MAVE12LR71	12	1/4
MAVE06SRCF	MAVE06SR71	6	1/2
MAVE06SR1/4CF	MAVE08SR1/471	6	1/4
MAVE08SRCF	MAVE10SR71	8	1/2
MAVE08SR1/4CF	MAVE12SR1/471	8	1/4
MAVE10SRCF	MAVE10SR71	10	1/2
MAVE10SR1/4CF	MAVE10SR1/471	10	1/4
MAVE12SRCF	MAVE12SR71	12	1/2
MAVE12SR1/4CF	MAVE12SR1/471	12	1/4

ParkerStore
FIRTECH
HYDRAULIKA SIŁOWA, PNEUMATYKA, FILTRACJA

RED - Łącznik redukcyjny do końcówki rury EO 24°

63 Parker DirectLink

Nr katalogowy Stal	Nr katalogowy Stal nierdzewna	Średnica zewnętrzna rury 1 mm	Średnica zewnętrzna rury 2 mm
RED06L/04LLOMDCF		6	4
RED08/06LOMDCF	**RED08/06LOMD71**	8	6
RED10/06LOMDCF	**RED10/06LOMD71**	10	6
RED10/08LOMDCF	**RED10/08LOMD71**	10	8
RED12/06LOMDCF	**RED12/06LOMD71**	12	6
RED12/08LOMDCF	**RED12/08LOMD71**	12	8
RED12/10LOMDCF	**RED12/10LOMD71**	12	10
RED15/06LOMDCF	**RED15/06LOMD71**	15	6
RED15/08LOMDCF	**RED15/08LOMD71**	15	8
RED15/10LOMDCF	**RED15/10LOMD71**	15	10
RED15/12LOMDCF	**RED15/12LOMD71**	15	12
RED18/06LOMDCF	**RED18/06LOMD71**	18	6
RED18/08LOMDCF	**RED18/08LOMD71**	18	8
RED18/10LOMDCF	**RED18/10LOMD71**	18	10
RED18/12LOMDCF	**RED18/12LOMD71**	18	12
RED18/15LOMDCF	**RED18/15LOMD71**	18	15
RED18L/16SOMDCF	**RED18L/16SOMD71**	18	16
RED22/06LOMDCF	**RED22/06LOMD71**	22	6
RED22/08LOMDCF	**RED22/08LOMD71**	22	8
RED22/10LOMDCF	**RED22/10LOMD71**	22	10
RED22/12LOMDCF	**RED22/12LOMD71**	22	12
RED22/15LOMDCF	**RED22/15LOMD71**	22	15
RED22L/16SOMDCF	**RED22L/16SOMD71**	22	16
RED22/18LOMDCF	**RED22/18LOMD71**	22	18
RED22L/20SOMDCF	**RED22L/20SOMD71**	22	20
RED28/06LOMDCF	**RED28/06LOMD71**	28	6
RED28/08LOMDCF	**RED28/08LOMD71**	28	8
RED28/10LOMDCF	**RED28/10LOMD71**	28	10
RED28/12LOMDCF	**RED28/12LOMD71**	28	12
RED28/15LOMDCF	**RED28/15LOMD71**	28	15
RED28L/16SOMDCF	**RED28L/16SOMD71**	28	16
RED28/18LOMDCF	**RED28/18LOMD71**	28	18
RED28/22LOMDCF	**RED28/22LOMD71**	28	22
RED28L/25SOMDCF	**RED28L/25SOMD71**	28	25
RED35/06LOMDCF	**RED35/06LOMD71**	35	6
RED35/08LOMDCF	**RED35/08LOMD71**	35	8
RED35/10LOMDCF	**RED35/10LOMD71**	35	10
RED35/12LOMDCF	**RED35/12LOMD71**	35	12
RED35/15LOMDCF	**RED35/15LOMD71**	35	15
RED35/18LOMDCF	**RED35/18LOMD71**	35	18
RED35/22LOMDCF	**RED35/22LOMD71**	35	22
RED35L/25SOMDCF	**RED35L/25SOMD71**	35	25
RED35/28LOMDCF	**RED35/28LOMD71**	35	28
RED35L/30SOMDCF		35	30
RED42/10LOMDCF	**RED42/10LOMD71**	42	10
RED42/12LOMDCF	**RED42/12LOMD71**	42	12
RED42/15LOMDCF	**RED42/15LOMD71**	42	15
RED42/18LOMDCF	**RED42/18LOMD71**	42	18
RED42/22LOMDCF	**RED42/22LOMD71**	42	22
RED42/28LOMDCF		42	28
RED42L/30SOMDCF	**RED42L/30SOMD71**	42	30
RED42/35LOMDCF	**RED42/35LOMD71**	42	35
RED42L/38SOMDCF		42	38

RED - Łącznik redukcyjny do końcówki rury EO 24° (cd.)

63 Parker DirectLink

Nr katalogowy Stal	Nr katalogowy Stal nierdzewna	Średnica zewnętrzna rury 1 mm	Średnica zewnętrzna rury 2 mm
RED08/06SOMDCF	RED08/06SOMD71	8	6
RED10/06SOMDCF	RED10/06SOMD71	10	6
RED10/08SOMDCF	RED10/08SOMD71	10	8
RED12/06SOMDCF	RED12/06SOMD71	12	6
RED12/08SOMDCF	RED12/08SOMD71	12	8
RED12/10SOMDCF	RED12/10SOMD71	12	10
RED14/06SOMDCF	RED14/06SOMD71	14	6
RED14/08SOMDCF	RED14/08SOMD71	14	8
RED14/10SOMDCF	RED14/10SOMD71	14	10
RED14/12SOMDCF	RED14/12SOMD71	14	12
RED16/06SOMDCF	RED16/06SOMD71	16	6
RED16/08SOMDCF	RED16/08SOMD71	16	8
RED16/10SOMDCF	RED16/10SOMD71	16	10
RED16/12SOMDCF	RED16/12SOMD71	16	12
RED16/14SOMDCF	RED16/14SOMD71	16	14
RED16S/15LOMDCF	RED16S/15LOMD71	16	15
RED20/06SOMDCF	RED20/06SOMD71	20	6
RED20/08SOMDCF	RED20/08SOMD71	20	8
RED20/10SOMDCF	RED20/10SOMD71	20	10
RED20/12SOMDCF	RED20/12SOMD71	20	12
RED20/14SOMDCF	RED20/14SOMD71	20	14
RED20S/15LOMDCF	RED20S/15LOMD71	20	15
RED20/16SOMDCF	RED20/16SOMD71	20	16
RED20S/18LOMDCF	RED20S/18LOMD71	20	18
RED25/06SOMDCF	RED25/06SOMD71	25	6
RED25/08SOMDCF	RED25/08SOMD71	25	8
RED25/10SOMDCF	RED25/10SOMD71	25	10
RED25/12SOMDCF	RED25/12SOMD71	25	12
RED25/14SOMDCF	RED25/14SOMD71	25	14
RED25/16SOMDCF	RED25/16SOMD71	25	16
RED25S/18LOMDCF	RED25S/18LOMD71	25	18
RED25/20SOMDCF	RED25/20SOMD71	25	20
RED25S/22LOMDCF	RED25S/22LOMD71	25	22
RED30/06SOMDCF	RED30/06SOMD71	30	6
RED30/08SOMDCF	RED30/08SOMD71	30	8
RED30/10SOMDCF	RED30/10SOMD71	30	10
RED30/12SOMDCF	RED30/12SOMD71	30	12
RED30/14SOMDCF	RED30/14SOMD71	30	14
RED30/16SOMDCF	RED30/16SOMD71	30	16
RED30/20SOMDCF	RED30/20SOMD71	30	20
RED30S/22LOMDCF	RED30S/22LOMD71	30	22
RED30/25SOMDCF	RED30/25SOMD71	30	25
RED30S/28LOMDCF	RED30S/28LOMD71	30	28
RED38/06SOMDCF	RED38/06SOMD71	38	6
RED38/08SOMDCF	RED38/08SOMD71	38	8
RED38/10SOMDCF	RED38/10SOMD71	38	10
RED38/12SOMDCF	RED38/12SOMD71	38	12
RED38/14SOMDCF	RED38/14SOMD71	38	14
RED38/16SOMDCF	RED38/16SOMD71	38	16
RED38/20SOMDCF	RED38/20SOMD71	38	20
RED38/25SOMDCF	RED38/25SOMD71	38	25
RED38S/28LOMDCF	RED38S/28LOMD71	38	28
RED38/30SOMDCF	RED38/30SOMD71	38	30
RED38S/35LOMDCF	RED38S/35LOMD71	38	35

Parker Store
FIRTECH
HYDRAULIKA SIŁOWA, PNEUMATYKA, FILTRACJA

RI-ED - Łącznik ze zmianą rodzaju gwintu BSPP i uszczelką EOlastic

63 Parker DirectLink

Nr katalogowy Stal	Nr katalogowy Stal nierdzewna	Gwint wewnętrzny BSPP	Gwint zewnętrzny BSPP
RI1/8EDX1/4CF	**RI1/8EDX1/471**	1/4	1/8A
RI1/8EDX3/8CF	**RI1/8EDX3/871**	3/8	1/8A
RI1/4EDX1/8CF	**RI1/4EDX1/871**	1/8	1/4A
RI1/4EDX3/8CF	**RI1/4EDX3/871**	3/8	1/4A
RI1/4EDX1/2CF	**RI1/4EDX1/271**	1/2	1/4A
RI1/4EDX3/4CF	**RI1/4EDX3/471**	3/4	1/4A
RI3/8EDX1/8CF	**RI3/8EDX1/871**	1/8	3/8A
RI3/8EDX1/4CF	**RI3/8EDX1/471**	1/4	3/8A
RI3/8EDX1/2CF	**RI3/8EDX1/271**	1/2	3/8A
RI3/8EDX3/4CF	**RI3/8EDX3/471**	3/4	3/8A
RI1/2EDX1/8CF	**RI1/2EDX1/871**	1/8	1/2A
RI1/2EDX1/4CF	**RI1/2EDX1/471**	1/4	1/2A
RI1/2EDX3/8CF	**RI1/2EDX3/871**	3/8	1/2A
RI1/2EDX3/4CF	**RI1/2EDX3/471**	3/4	1/2A
RI1/2EDX1CF	**RI1/2EDX171**	1	1/2A
RI1/2EDX11/4CF	**RI1/2EDX11/471**	1.1/4	1/2A
RI3/4EDX1/4CF	**RI3/4EDX1/471**	1/4	3/4A
RI3/4EDX3/8CF	**RI3/4EDX3/871**	3/8	3/4A
RI3/4EDX1/2CF	**RI3/4EDX1/271**	1/2	3/4A
RI3/4EDX1CF	**RI3/4EDX171**	1	3/4A
RI3/4EDX11/4CF	**RI3/4EDX11/471**	1.1/4	3/4A
RI3/4EDX11/2CF	**RI3/4EDX11/271**	1.1/2	3/4A
RI1EDX1/4CF	**RI1EDXX1/471**	1/4	1A
RI1EDX3/8CF	**RI1EDX3/871**	3/8	1A
RI1EDX1/2CF	**RI1EDX1/271**	1/2	1A
RI1EDX3/4CF	**RI1EDX3/471**	3/4	1A
RI1EDX11/4CF	**RI1EDX11/471**	1.1/4	1A
RI1EDX11/2CF	**RI1EDX11/271**	1.1/2	1A
RI11/4EDX1/2CF	**RI11/4EDX1/271**	1/2	1.1/4A
RI11/4EDX3/4CF	**RI11/4EDX3/471**	3/4	1.1/4A
RI11/4EDX1CF	**RI11/4EDX171**	1	1.1/4A
RI11/4EDX11/2CF	**RI11/4EDX11/271**	1.1/2	1.1/4A
RI11/2EDX1/2CF	**RI11/2EDX1/271**	1/2	1.1/2A
RI11/2EDX3/4CF	**RI11/2EDX3/471**	3/4	1.1/2A
RI11/2EDX1CF	**RI11/2EDX171**	1	1.1/2A
RI11/2EDX11/4CF	**RI11/2EDX11/471**	1.1/4	1.1/2A
RI2EDX11/2CF	**RI2EDX11/271**	1.1/2	2A

VKA - Korek z nakrętką do stożków EO 24°

63 Parker Direct Link

Nr katalogowy Stal	Nr katalogowy Stal nierdzewna	Średnica zewnętrzna rury mm
VKA06CF	**VKA0671**	6
VKA08CF	**VKA0871**	8
VKA10CF	**VKA1071**	10
VKA12CF	**VKA1271**	12
VKA15CF	**VKA1571**	15
VKA18CF	**VKA1871**	18
VKA22CF	**VKA2271**	22
VKA28CF	**VKA2871**	28
VKA35CF	**VKA3571**	35
VKA42CF	**VKA4271**	42
VKA06CF	**VKA0671**	6
VKA08CF	**VKA0871**	8
VKA10CF	**VKA1071**	10
VKA12CF	**VKA1271**	12
VKA14CF	**VKA1471**	14
VKA16CF	**VKA1671**	16
VKA20CF	**VKA2071**	20
VKA25CF	**VKA2571**	25
VKA30CF	**VKA3071**	30
VKA38CF	**VKA3071**	38

VKAM - Korek z nakrętką do stożka EO 24°

63 Parker Direct Link

Nr katalogowy Stal	Nr katalogowy Stal nierdzewna	Średnica zewnętrzna rury mm
VKAM06LCF	**VKAM06L71**	6
VKAM08LCF	**VKAM08L71**	8
VKAM10LCF	**VKAM10L71**	10
VKAM12LCF	**VKAM12L71**	12
VKA M15LCF	**VKAM15L71**	15
VKAM18LCF	**VKAM18L71**	18
VKAM22LCF	**VKAM22L71**	22
VKAM28LCF	**VKAM28L71**	28
VKAM35LCF	**VKAM35L71**	35
VKAM42LCF	**VKAM42L71**	42
VKAM06SCF	**VKAM06S71**	6
VKAM08SCF	**VKAM08S71**	8
VKAM10SCF	**VKAM10S71**	10
VKAM12SCF	**VKAM12S71**	12
VKAM14SCF	**VKAM14S71**	14
VKAM16SCF	**VKAM16S71**	16
VKAM20SCF	**VVKA206S71**	20
VKAM25SCF	**VKAM25S71**	25
VKAM30SCF	**VKAM30S71**	30
VKAM38SCF	**VKAM38S71**	38

VSTI M-ED - Korek do gniazd z gwintem metrycznym i uszczelką EOlastic

63 Parker Direct Link

Nr katalogowy Stal	Nr katalogowy Stal nierdzewna	Gwint Metryczny
VSTI10X1EDCF	**VSTI10X1ED71**	M10X1
VSTI12X1.5EDCF	**VSTI12X1.5ED71**	M12X1.5
VSTI14X1.5EDCF	**VSTI14X1.5ED71**	M14X1.5
VSTI16X1.5EDCF	**VSTI16X1.5ED71**	M16X1.5
VSTI18X1.5EDCF	**VSTI18X1.5ED71**	M18X1.5
VSTI20X1.5EDCF	**VSTI20X1.5ED71**	M20X1.5
VSTI22X1.5EDCF	**VSTI22X1.5ED71**	M22X1.5
VSTI26X1.5EDCF	**VSTI26X1.5ED71**	M26X1.5
VSTI27X2EDCF	**VSTI27X2ED71**	M27X2
VSTI33X2EDCF	**VSTI33X2ED71**	M33X2
VSTI42X2EDCF	**VSTI42X2ED71**	M42X2
VSTI48X2EDCF	**VSTI48X2ED71**	M48X2

VSTI-R-ED - Korek do gniazd z gwintem BSPP i uszczelką EOlastic

63 Parker Direct Link

Nr katalogowy Stal	Nr katalogowy Stal nierdzewna	Gwint BSPP
VSTI1/8EDCF	**VSTI1/8ED71**	1/8A
VSTI1/4EDCF	**VSTI1/4ED71**	1/4A
VSTI3/8EDCF	**VSTI3/8ED71**	3/8A
VSTI1/2EDCF	**VSTI1/2ED71**	1/2A
VSTI3/4EDCF	**VSTI3/4ED71**	3/4A
VSTI1EDCF	**VSTI1ED71**	1A
VSTI11/4EDCF	**VSTI11/4ED71**	1.1/4A
VSTI11/2EDCF	**VSTI11/2ED71**	1.1/2A

ParkerStore
FIRTECH
HYDRAULIKA SIŁOWA, PNEUMATYKA, FILTRACJA

VSTI M-OR - Korek do gniazd z gwintem metrycznym i uszczelką O-Ring

63 Parker DirectLink

Nr katalogowy Stal	Nr katalogowy Stal nierdzewna	Gwint Metryczny
VSTI8X1ORCF	VSTI8X1OR71	M8X1
VSTI10X1ORCF	VSTI10X1OR71	M10X1
VSTI12X1.5ORCF	VSTI12X1.5OR71	M12X1.5
VSTI14X1.5ORCF	VSTI14X1.5OR71	M14X1.5
VSTI16X1.5ORCF	VSTI16X1.5OR71	M16X1.5
VSTI18X1.5ORCF	VSTI18X1.5OR71	M18X1.5
VSTI22X1.5ORCF	VSTI22X1.5OR71	M22X1.5
VSTI26X1.5ORCF	VSTI26X1.5OR71	M26X1.5
VSTI27X2ORCF	VSTI27X2OR71	M27X2
VSTI33X2ORCF	VSTI33X2OR71	M33X2
VSTI42X2ORCF	VSTI42X2OR71	M42X2
VSTI48X2ORCF	VSTI48X2OR71	M48X2

ROV - Korek do rur

63 Parker DirectLink

Nr katalogowy Stal	Nr katalogowy Stal nierdzewna	Średnica zewnętrzna rury mm
ROV06LCF	ROV06L71	6
ROV08LCF	ROV08L71	8
ROV10LCF	ROV10L71	10
ROV12LCF	ROV12L71	12
ROV15LCF	ROV15L71	15
ROV18LCF	ROV18L71	18
ROV22LCF	ROV22L71	22
ROV28LCF	ROV28L71	28
ROV35LCF	ROV35L71	35
ROV42LCF	ROV42L71	42
ROV06SCF	ROV06S71	6
ROV08SCF	ROV08S71	8
ROV10SCF	ROV10S71	10
ROV12SCF	ROV12S71	12
ROV14SCF	ROV14S71	14
ROV16SCF	ROV16S71	16
ROV20SCF	ROV20S71	20
ROV25SCF	ROV25S71	25
ROV30SCF	ROV30S71	30
ROV38SCF	ROV38S71	38

GM - Przeciwnakrętka do łączników przechodzących przez ściankę

63 Parker DirectLink

Nr katalogowy Stal	Nr katalogowy Stal nierdzewna	Średnica zewnętrzna rury mm	Gwint Metryczny
GM06LCFX	**GM06L71X**	6	M12x1.5
GM08LCFX	**GM08L71X**	8	M14x1.5
GM10LCFX	**GM10L71X**	10	M16x1.5
GM12LCFX	**GM12L71X**	12	M18x1.5
GM15LCFX	**GM15L71X**	15	M22x1.5
GM18LCFX	**GM18L71X**	18	M26x1.5
GM22LCFX	**GM22L71X**	22	M30x2
GM28LCFX	**GM28L71X**	28	M36x2
GM35LCFX	**GM35L71X**	35	M45x2
GM42LCFX	**GM42L71X**	42	M52x2
GM08LCFX	**GM08L71X**	6	M14x1.5
GM10LCFX	**GM10L71X**	8	M16x1.5
GM12LCFX	**GM12L71X**	10	M18x1.5
GM12SCFX	**GM12S71X**	12	M20x1.5
GM15LCFX	**GM15L71X**	14	M22x1.5
GM16SCFX	**GM16S71X**	16	M24x1.5
GM22LCFX	**GM22L71X**	20	M30x2
GM28LCFX	**GM28L71X**	25	M36x2
GM30SCFX	**GM30S71X**	30	M42x2
GM42LCFX	**GM42L71X**	38	M52x2

FM - Nakrętka funkcjonalna EO2

63 Parker DirectLink

Nr katalogowy Stal	Nr katalogowy Stal nierdzewna	Średnica zewnętrzna rury mm	Gwint Metryczny
FM06LCF	**FM06L71**	6	M12x1.5
FM08LCF	**FM08L71**	8	M14x1.5
FM10LCF	**FM10L71**	10	M16x1.5
FM12LCF	**FM12L71**	12	M18x1.5
FM15LCF	**FM15L71**	15	M22x1.5
FM18LCF	**FM18L71**	18	M26x1.5
FM22LCF	**FM22L71**	22	M30x2
FM28LCF	**FM28L71**	28	M36x2
FM35LCF	**FM35L71**	35	M45x2
FM42LCF	**FM42L71**	42	M52x2
FM06SCF	**FM06S71**	6	M14x1.5
FM08SCF	**FM08S71**	8	M16x1.5
FM10SCF	**FM10S71**	10	M18x1.5
FM12SCF	**FM12S71**	12	M20x1.5
FM14SCF	**FM14S71**	14	M22x1.5
FM16SCF	**FM16S71**	16	M24x1.5
FM20SCF	**FM20S71**	20	M30x2
FM25SCF	**FM25S71**	25	M36x2
FM30SCF	**FM30S71**	30	M42x2
FM38SCF	**FM38S71**	38	M52x2

ParkerStore
FIRTECH
HYDRAULIKA SIŁOWA, PNEUMATYKA, FILTRACJA

VH - Tuleja wzmacniająca

63 Parker Direct Link

Nr katalogowy Stal	Nr katalogowy Stal nierdzewna	Średnica zewnętrzna rury mm
VH04CFX	VH0471X	4.0
	VH4.571X	4.5
VH05CFX	VH0571X	5.0
VH06CFX	VH0671X	6.0
VH06.5CFX	VH06.571X	6.5
VH07CFX	VH0771X	7.0
VH08CFX	VH0871X	8.0
VH09CFX	VH0971X	9.0
VH10CFX	VH1071X	10.0
VH10.5CFX	VH10.571X	10.5
VH11CFX	VH1171X	11.0
VH12CFX	VH1271X	12.0
VH13CFX	VH1371X	13.0
VH14CFX	VH1471X	14.0
VH15CFX	VH1571X	15.0
VH16CFX	VH1671X	16.0
	VH1771X	17.0
VH18CFX	VH1871X	18.0
VH19CFX	VH1971X	19.0
VH20CFX	VH2071X	20.0
	VH2171X	21.0
	VH2271X	22.0
	VH2371X	23.0
VH24CFX	VH2471X	24.0
VH25CFX	VH2571X	25.0
VH26CFX	VH2671X	26.0
	VH2771X	27.0
	VH3071X	30.0
VH31CFX	VH3171X	31.0
VH32CFX	VH3271X	32.0
VH33CFX	VH3371X	33.0
VH34CFX	VH3471X	34.0
VH38CFX	VH3871X	38.0

E - Wkładka do rur z tworzywa sztucznego

63 Parker Direct Link

Nr katalogowy	Rura	
	Średnica zewnetrzna mm	Średnica wewnętrzna mm
E04/02X	4	2.0
E04/2.5X	4	2.5
E0506/03X	5	3.0
E0506/03X	6	3.0
E0506/04X	5	4.0
E0506/04X	6	4.0
E08/04X	8	4.0
E06/05X	6	5.0
E08/05X	8	5.0
E0810/06X	10	6.0
E0810/06X	8	6.0
E10/08X	10	8.0
E12/08X	12	8.0
E12/09X	12	9.0
E1215/10X	12	10.0
E15/12X	15	12.0
E1516/12.5X	15	12.5
E1516/12.5X	16	12.5
E18/14X	18	14.0
E1820/16X	18	16.0
E1820/16X	20	16.0
E22/18X	22	18.0

DOZ - Miękki pierścień uszczelniający EO-2

63 Parker Direct Link

Nr katalogowy Stal	Nr katalogowy Stal nierdzewna	Średnica zewnętrzna rury mm
DOZ06L	DOZ06L71	6
DOZ08L	DOZ08L71	8
DOZ10L	DOZ10L71	10
DOZ12L	DOZ12L71	12
DOZ15L	DOZ15L71	15
DOZ18L	DOZ18L71	18
DOZ22L	DOZ22L71	22
DOZ28L	DOZ28L71	28
DOZ35L	DOZ35L71	35
DOZ42L	DOZ42L71	42
DOZ06S	DOZ06S71	6
DOZ08S	DOZ08S71	8
DOZ10S	DOZ10S71	10
DOZ12S	DOZ12S71	12
DOZ14S	DOZ14S71	14
DOZ16S	DOZ16S71	16
DOZ20S	DOZ20S71	20
DOZ25S	DOZ25S71	25
DOZ30S	DOZ30S71	30
DOZ38S	DOZ38S71	38

ED - Uszczelka miękka EOlastic do gwintów BSPP i metrycznych

63 Parker Direct Link

Nr katalogowy	Gwint Metryczny	Gwint BSPP
ED8X1X	M8X1	
ED10X1X	M10X1	1/8A
ED12X1.5X	M12X1.5	
ED14X1.5X	M14X1.5	1/4A
ED16X1.5X	M16X1.5	
ED3/8X		3/8A
ED18X1.5X	M18X1.5	
ED20X1.5X	M20X1.5	
ED1/2X		1/2A
ED22X1.5X	M22X1.5	
ED26X1.5X	M26X1.5	3/4A
ED26X1.5X	M27X2	3/4A
ED33X2X	M33X2	1A
ED42X2X	M42X2	1.1/4A
ED48X2X	M48X2	1.1/2A

OR - Uszczelka pierścieniowa O-Ring do łączników z połączeniem obracalnym EO 24° DKO

63 Parker Direct Link

Nr katalogowy	Średnica zewnętrzna rury mm
OR4.5X1.5VITX	6
OR6.5X1.5VITX	8
OR20X2VITX	22
OR26X2VITX	28
OR32X2.5VITX	35
OR4.5X1.5VITX	6
OR8.5X1.5VITX	10
OR12X2VITX	14

KDS - Miękki pierścień uszczelniający do łączników typu banjo WH/TH wykonanych ze stali

63 Parker Direct Link

Nr katalogowy	Gwint Metryczny	Gwint BSPP
KDS10X	M10X1	1/8A
KDS12X	M12X1.5	
KDS14X	M14X1.5	1/4A
KDS16X	M16X1.5	3/8A
KDS18X	M18X1.5	
KDS22X	M22X1.5	1/2A
KDS26X	M26X1.5	
KDS27X	M27X2	3/4A
KDS33X	M33X2	1A
KDS42X	M42X2	1.1/4A
KDS48X	M48X2	1.1/2A

DKAZ - Pierścień uszczelniający do niskociśnieniowych łączników typu banjo - Metryczny

63 Parker Direct Link

Nr katalogowy	Gwint Metryczny
DKAZ10CFX	M10X1
DKAZ12CFX	M12X1.5
DKAZ14CFX	M14X1.5
DKAZ16CFX	M16X1.5
DKAZ18CFX	M18X1.5
DKAZ20CFX	M20X1.5
DKAZ22CFX	M22X1.5
DKAZ26CFX	M26X1.5
DKAZ27CFX	M27X2
DKAZ33CFX	M33X2
DKAZ11/4CFX	M42X2
DKAZ11/2CFX	M48X2

DKAZ - Pierścień uszczelniający do niskociśnieniowych łączników typu banjo, gwint BSPP

63 Parker Direct Link

Nr katalogowy	Gwint BSPP
DKAZ1/8CFX	1/8A
DKAZ1/4CFX	1/4A
DKAZ3/8CFX	3/8A
DKAZ1/2CFX	1/2A
DKAZ3/4CFX	3/4A
DKAZ1CFX	1A
DKAZ11/4CFX	1.1/4A
DKAZ11/2CFX	1.1/2A

DKI - Pierścień uszczelniający do przyłączek manometrów

63 Parker Direct Link

Nr katalogowy	Gwint BSPP
DKI1/4CFX	1/4A
DKI1/2CFX	1/2A

ParkerStore
FIRTECH HYDRAULIKA SIŁOWA, PNEUMATYKA, FILTRACJA

DPR - Pierścień progresywny do łączników ze stali nierdzewnej

63 Parker Direct Link

Nr katalogowy Stal	Średnica zewnętrzna rury mm
DPR06L71X	06
DPR08L71X	08
DPR10L71X	10
DPR12L71X	12
DPR15L71X	15
DPR18L71X	18
DPR22L71X	22
DPR28L71X	28
DPR35L71X	35
DPR42L71X	42
DPR06L71X	06
DPR08L71X	08
DPR10L71X	10
DPR12L71X	12
DPR14S71X	14
DPR16S71X	16
DPR20S71X	20
DPR25S71X	25
DPR30S71X	30
DPR38S71X	38

PSR - Pierścień progresywny oporowy do stożka EO 24O

63 Parker Direct Link

Nr katalogowy Stal	Średnica zewnętrzna rury mm
PSR06LX	06
PSR08LX	08
PSR10LX	10
PSR12LX	12
PSR15LX	15
PSR18LX	18
PSR22LX	22
PSR28LX	28
PSR35LX	35
PSR42LX	42
PSR06LX	06
PSR08LX	08
PSR10LX	10
PSR12LX	12
PSR14SX	14
PSR16SX	16
PSR20SX	20
PSR25SX	25
PSR30SX	30
PSR38SX	38

M Nut - Do końcówek ze stożkiem EO 24°

63 Parker Direct Link

Nr katalogowy Stal	Nr katalogowy Stal nierdzewna	Średnica zewnętrzna rury mm
M06LCFX	**M06L71X**	**06**
M08LCFX	**M08L71X**	**08**
M10LCFX	**M10L71X**	**10**
M12LCFX	**M12L71X**	**12**
M15LCFX	**M15L71X**	**15**
M18LCFX	**M18L71X**	**18**
M22LCFX	**M22L71X**	**22**
M28LCFX	**M28L71X**	**28**
M35LCFX	**M35L71X**	**35**
M42LCFX	**M42L71X**	**42**
M06SCFX	**M06S71X**	**06**
M08SCFX	**M08S71X**	**08**
M10SCFX	**M10S71X**	**10**
M12SCFX	**M12S71X**	**12**
M14SCFX	**M14S71X**	**14**
M16SCFX	**M16S71X**	**16**
M20SCFX	**M20S71X**	**20**
M25SCFX	**M25S71X**	**25**
M30SCFX	**M30S71X**	**30**
M38SCFX	**M38S71X**	**38**

W procesie formowania okrężnego końcówkę rury hydraulicznej stopniowo roztlacza się formując kielich. Proces charakteryzuje się doskonałą jakością wewnętrznej powierzchni uszczelniającej.
Przygotowanie rury w procesie Parflange® i zastosowanie łączników typu Triple-Lok® gwarantuje trwałe i szczelne połączenie.

Materiał:
- Stal i stal nierdzewna.

Asortyment wyrobów:
- Do rur o średnicach zewnętrznych od 6 do 42 mm.
- Do rur o średnicach zewnętrznych od 1/8" do 2".

Ciśnienie nominalne PN:
- Wielkość 4 — 500 barów.
- Wielkość 5, 6, 8 — 420 barów.
- Wielkość 10, 12, 14, 16 — 350 barów.
- Wielkość 20 — 280 barów.
- Wielkość 24 — 210 barów.
- Wielkość 32 — 140 barów.

Zalety:
- Ciśnienie znamionowe do 500 barów, z obliczeniowym współczynnikiem bezpieczeństwa równym 4.
- Szeroki zakres temperatur roboczych oraz możliwość pracy z wieloma rodzajami mediów.
- Tulejki montażowe Triple-Lok umożliwiają stosowanie łączników tego systemu do rur calowych i metrycznych - wystarczy zmienić tulejkę.
- Kute kształtki, bez połączeń lutowanych będących potencjalnymi źródłami nieszczelności.
- Łączniki spełniają wymagania norm SAE oraz ISO. Łączniki z kielichem 37o są najbardziej rozpowszechnionym rodzajem łączników na świecie.
- Standardowo oferujemy łączniki mosiężne, stalowe oraz ze stali nierdzewnej.

Korzyści:
- Nie ma ryzyka rozerwania rury, przez co łączniki Triple-Lok cieszą się zasłużoną renomą elementów bezpiecznych.
- Uszczelnienie typu metal-metal pozwala na liczne zastosowania w wielu dziedzinach techniki.
- Można stosować rury o zoptymalizowanej grubości ścianek, co zmniejsza łączne koszty budowy instalacji.
- Lite odkuwki są bardziej niezawodne i trwalsze niż wieloelementowe konstrukcje lutowane spoiwem twardym.
- Łączniki kształtowe zachowują pełne pole przepływu (brak przewężeń) i można je z powodzeniem montować wielokrotnie.
- Łączniki dostępne są na całym świecie i cechuje je wysoki stopień zamienności.

HMTX - Złączka prosta

63 Parker DirectLink

Nr katalogowy Stal	Nr katalogowy Stal nierdzewna	Średnica 1 zewnętrzna rury cale	Średnica 1 zewnętrzna rury mm	Średnica 2 zewnętrzna rury cale	Średnica 2 zewnętrzna rury mm
2 HTX-S		1/8		1/8	
3 HTX-S		3/16		3/16	
4HMTXS	4HMTXSS	1/4	6	1/4	6
4-2 HTX-S	4-2HMTXSS	1/4	6	1/8	
4-3 HTX-S	4-3HMTXSS	1/4	6	3/16	
5HMTXS	5HMTXSS	5/16	8	5/16	8
5-4 HTX-S	5-4HMTXSS	5/16	8	1/4	6
6HMTXS	6HMTXSS	3/8	10	3/8	10
6-4 HTX-S	6-4HMTXSS	3/8	10	1/4	6
	6-5HMTXSS	3/8	10	5/16	8
8HMTXS	8HMTXSS	1/2	12	1/2	12
	8-4HMTXSS	1/2	12	1/4	6
8-6HMTXS	8-6HMTXSS	1/2	12	3/8	10
10HMTXS	10HMTXSS	5/8	14, 15, 16	5/8	14, 15, 16
10-6HMTXS	10-6HMTXSS	5/8	14, 15, 16	3/8	10
10-8HMTXS	10-8HMTXSS	5/8	14, 15, 16	1/2	12
12HMTXS	12HMTXSS	3/4	18, 20	3/4	18, 20
12-8 HTX-S	12-8HMTXSS	3/4	18, 20	1/2	12
12-10HMTXS	12-10HMTXSS	3/4	20	5/8	14, 15, 16
14 HTX-S	14HMTXSS	7/8	22	7/8	22
16HMTXS	16HMTXSS	1	25	1	25
16-12HMTXS	16-12HMTXSS	1	25	3/4	20
20HMTXS	20HMTXSS	1.1/4	28, 30, 32	1.1/4	28, 30, 32
20-16HMTXS	20-16HMTXSS	1.1/4	28, 30, 32	1	25
24HMTXS	24HMTXSS	1.1/2	35, 38	1.1/2	35, 38
28HMTXS	28HMTXSS		42		42
32 HTX-S	32HMTXSS	2		2	

Parker Store
FIRTECH
HYDRAULIKA SIŁOWA, PNEUMATYKA, FILTRACJA

EMTX - Złączka kolankowa

63 Parker DirectLink

Nr katalogowy Stal	Nr katalogowy Stal nierdzewna	Średnica zewnętrzna rury cale	mm
	3EMTXSS	3/16	
4EMTXS	**4EMTXSS**	1/4	6
5EMTXS	**5EMTXSS**	5/16	8
6EMTXS	**6EMTXSS**	3/8	10
	6-4EMTXSS	3/8	10
8EMTXS	**8EMTXSS**	1/2	12
8-6 ETX-S	**8-6EMTXSS**	1/2	12
10EMTXS	**10EMTXSS**	5/8	14, 15, 16
	10-8EMTXSS	5/8	14, 15, 16
12EMTXS	**12EMTXSS**	3/4	18, 20
	12-8EMTXSS	3/4	18, 20
12-10 ETX-S	**12-10EMTXSS**	3/4	18, 20
14 ETX-S	**14EMTXSS**	7/8	22
16EMTXS	**16EMTXSS**	1	22, 25
	16-12EMTXSS	1	22, 25
20EMTXS	**20EMTXSS**	1.1/4	28, 30, 32
24EMTXS	**24EMTXSS**	1.1/2	35, 38
28 ETX-S		1.3/4	42
32 ETX-S		2	

JMTX - Złączka trójnikowa

63 Parker DirectLink

Nr katalogowy Stal	Nr katalogowy Stal nierdzewna	Średnica zewnętrzna rury cale	mm	Gwint UN/UNF-2A T
2 JTX-S	**2JMTXSS**	1/8		5/16-24
	3JMTXSS	3/16		3/8-24
4JMTXS	**4JMTXSS**	1/4	6	7/16-20
5JMTXS	**5JMTXSS**	5/16	8	1/2-20
6JMTXS	**6JMTXSS**	3/8	10	9/16-18
8JMTXS	**8JMTXSS**	1/2	12	3/4-16
10JMTXS	**10JMTXSS**	5/8	14, 15, 16	7/8-14
12JMTXS	**12JMTXSS**	3/4	18, 20	1-1/16-12
14 JTX-S		7/8	22	1.3/16-12
16JMTXS	**16JMTXSS**	1	25	1.5/16-12
20JMTXS	**20JMTXSS**	1.1/4	28, 30, 32	1.5/8-12
24 JTX-S		1.1/2	35, 38	1.7/8-12
28 JTX-S		1.3/4	42	2.1/4-12
	32JMTXSS	2		2.1/4-12

ParkerStore
FIRTECH
HYDRAULIKA SIŁOWA, PNEUMATYKA, FILTRACJA

JMTX - Złączka trójnikowa redukcyjna

63 Parker DirectLink

Nr katalogowy Stal	Nr katalogowy Stal nierdzewna	Średnica zewnętrzna rury cale	Średnica zewnętrzna rury mm	Gwint UN/UNF-2A T1	Gwint UN/UNF-2A T2
6-4-6JMTXS	**6-4-6JMTXSS**	3/8	10	9/16-18	7/16-20
8-4-8JMTXS	**8-4-8JMTXSS**	1/2	12	3/4-16	7/16-20
8-6-8JMTXS	**8-6-8JMTXSS**	1/2	12	3/4-16	9/16-18
10-4-10JMTXS	**10-4-10JMTXSS**	5/8	14,15,16	7/8-14	7/16-20
10-6-10JMTXS	**10-6-10JMTXSS**	5/8	14,15,16	7/8-14	9/16-18
10-8-10JMTXS	**10-8-10JMTXSS**	5/8	14,15,16	7/8-14	3/4-16
12-4-12JMTXS	**12-4-12JMTXSS**	3/4	18, 20	1.1/16-12	7/16-20
12-6-12JMTXS	**12-6-12JMTXSS**	3/4	18, 20	1.1/16-12	9/16-18
12-8-12JMTXS	**12-8-12JMTXSS**	3/4	18, 20	1.1/16-12	3/4-16
12-10-12JMTXS	**12-10-12JMTXSS**	3/4	18, 20	1.1/16-12	7/8-16
16-6-16JMTXS	**16-6-16JMTXSS**	1	25	1.5/16-12	9/16-18
16-8-16JMTXS	**16-8-16JMTXSS**	1	25	1.5/16-12	3/4-16
16-10-16JMTXS	**16-10-16JMTXSS**	1	25	1.5/16-12	7/8-14
16-12-16JMTXS	**16-12-16JMTXSS**	1	25	1.5/16-12	1.1/16-12
20-8-20JMTXS	**20-8-20JMTXSS**	1.1/4	28, 30, 32	1.5/8-12	3/4-16
20-10-20JMTXS	**20-10-20JMTXSS**	1.1/4	28, 30, 32	1.5/8-12	7/8-14
20-12-20JMTXS	**20-12-20JMTXSS**	1.1/4	28, 30, 32	1.5/8-12	1.1/16-12
20-16-20JMTXS	**20-16-20JMTXSS**	1.1/4	28, 30, 32	1.5/8-12	1.5/16-12

KTX - Złączka czwórnikowa

63 Parker DirectLink

Nr katalogowy Stal	Nr katalogowy Stal nierdzewna	Średnica zewnętrzna rury cale	Średnica zewnętrzna rury mm
4 KTX-S	**4 KTX-SS**	1/4	6
5 KTX-S	**5 KTX-SS**	5/16	8
6 KTX-S	**6 KTX-SS**	3/8	10
8 KTX-S	**8 KTX-SS**	1/2	12
10 KTX-S	**10 KTX-SS**	5/8	14, 15, 16
12 KTX-S	**12 KTX-SS**	3/4	18, 20
16 KTX-S	**16 KTX-SS**	1	25

WMTX - Złączka prosta przechodząca przez przegrodę

63 Parker DirectLink

Nr katalogowy Stal	Nr katalogowy Stal nierdzewna	Średnica zewnętrzna rury cale	Średnica zewnętrzna rury mm
4WMTXWLNMS	**4WMTXWLNMSS**	1/4	6
5WMTXWLNMS	**5WMTXWLNMSS**	5/16	8
6WMTXWLNMS	**6WMTXWLNMSS**	3/8	10
8WMTXWLNMS	**8WMTXWLNMSS**	1/2	12
10WMTXWLNMS	**10WMTXWLNMSS**	5/8	14, 15, 16
12WMTXWLNMS	**12WMTXWLNMSS**	3/4	18, 20
14 WTX-WLN-S	**14WMTXWLNMSS**	7/8	22
16WMTXWLNMS	**16WMTXWLNMSS**	1	25
20WMTXWLNMS	**20WMTXWLNMSS**	1.1/4	28, 30, 32
24WMTXWLNMS	**24WMTXWLNMSS**	1.1/2	35, 38

WEMTX - Złączka kolankowa przegrodowa

63 Parker Direct Link

Nr katalogowy Stal	Średnica zewnętrzna rury cale	mm
4 WETX-WLN-S	1/4	6
5 WETX-WLN-S	5/16	8
6WEMTXWLNMS	3/8	10
8WEMTXWLNMS	1/2	12
10WEMTXWLNMS	5/8	14, 15, 16
12WEMTXWLNMS	3/4	18, 20
14 WETX-WLN-S	7/8	22
16 WETX-WLN-S	1	25
20 WETX-WLN-S	1.1/4	28, 30, 32

WNTX - Złączka kolankowa 45° przegrodowa

63 Parker Direct Link

Nr katalogowy Stal	Średnica zewnętrzna rury cale	mm
4 WNTX-WLN-S	1/4	6
5 WNTX-WLN-S	5/16	8
6 WNTX-WLN-S	3/8	10
8 WNTX-WLN-S	1/2	12
10 WNTX-WLN-S	5/8	14, 15, 16
12 WNTX-WLN-S	3/4	18, 20
16 WNTX-WLN-S	1	22, 25
20 WNTX-WLN-S	1.1/4	28, 30, 32

WJTX - Złączka trójnikowa symetryczna przechodząca przez przegrodę

63 Parker Direct Link

Nr katalogowy Stal	Średnica zewnętrzna rury cale	mm
4 WJTX-WLN-S	1/4	6
6 WJTX-WLN-S	3/8	10
8 WJTX-WLN-S	1/2	12
10 WJTX-WLN-S	5/8	14, 15, 16
12 WJTX-WLN-S	3/4	18, 20
16 WJTX-WLN-S	1	22, 25

WLNM - Przeciwnakrętka do złączek przechodzących przez ściankę

63 Parker DirectLink

Nr katalogowy Stal	Nr katalogowy Stal nierdzewna	Gwint UNF
3 WLN-S		3/8-24
4WLNMS	4WLNMSS	7/16-20
5WLNMS	5WLNMSS	1/2-20
6WLNMS	6WLNMSS	9/16-18
8WLNMS	8WLNMSS	3/4-16
10WLNMS	10WLNMSS	7/8-14
12WLNMS	12WLNMSS	1.1/16-12
14 WLN-S		1.3/16-12
16WLNMS	16WLNMSS	1.5/16-12
20WLNMS	20WLNMSS	1.5/8-12
24WLNMS	24WLNMSS	1.7/8-12
32 WLN-S		2.1/2-12

FMTX - Przyłączka prosta z gwintem zewnętrznym

63 Parker DirectLink

Nr katalogowy Stal	Nr katalogowy Stal nierdzewna	Średnica zewnętrzna rury cale	Średnica zewnętrzna rury mm	Gwint NPT/NPTF PT	Gwint NPT/NPTF T
2 FTX-S		1/8		1/8-27	5/16-24
3 FTX-S		3/16	5	1/8-27	3/8-24
4FMTXS	4FMTXSS	1/4	6	1/8-27	7/16-20
4-4FMTXS	4-4FMTXSS	1/4	6	1/4-18	7/16-20
4-6 FTX-S	4-6FMTXSS	1/4	6	3/8-18	7/16-20
4-8 FTX-S	4-8FMTXSS	1/4	6	1/2-14	7/16-20
5FMTXS	5FMTXSS	5/16	8	1/8-27	1/2-20
5-4FMTXS	5-4FMTXSS	5/16	8	1/4-18	1/2-20
5-6FMTXS	5-6FMTXSS	5/16	8	3/8-18	1/2-20
6FMTXS	6FMTXSS	3/8	10	1/4-18	9/16-18
6-2 FTX-S	6-2FMTXSS	3/8	10	1/8-27	9/16-18
6-6FMTXS	6-6FMTXSS	3/8	10	3/8-18	9/16-18
6-8FMTXS	6-8FMTXSS	3/8	10	1/2-14	9/16-18
8FMTXS	8FMTXSS	1/2	12	3/8-18	3/4-16
8-4FMTXS	8-4FMTXSS	1/2	12	1/4-18	3/4-16
8-8FMTXS	8-8FMTXSS	1/2	12	1/2-14	3/4-16
8-12FMTXS	8-12FMTXSS	1/2	12	3/4-14	3/4-16
10FMTXS	10FMTXSS	5/8	14, 15, 16	1/2-14	7/8-14
10-6FMTXS	10-6FMTXSS	5/8	14, 15, 16	3/8-18	7/8-14
10-12FMTXS	10-12FMTXSS	5/8	14, 15, 16	3/4-14	7/8-14
12 FTX-S	12FMTXSS	3/4	18, 20	3/4-14	1.1/16-12
12-6 FTX-S	12-6FMTXSS	3/4	18, 20	3/8-18	1.1/16-12
12-8 FTX-S	12-8FMTXSS	3/4	18, 20	1/2-14	1.1/16-12
12-16 FTX-S	12-16FMTXSS	3/4	18, 20	1-11 1/2	1.1/16-12
14 FTX-S	14FMTXSS	7/8	22	3/4-14	1.3/16-12
16FMTXS	16FMTXSS	1	25	1-11 1/2	1.5/16-12
	16-8FMTXSS	1	25	1/2-14	1.5/16-12
16-12FMTXS	16-12FMTXSS	1	25	3/4-14	1.5/16-12
20FMTXS	20FMTXSS	1.1/4	28, 30, 32	1.1/4-11 1/2	1.5/8-12
20-16 FTX-S	20-16FMTXSS	1.1/4	28, 30, 32	1-11 1/2	1.5/8-12
24FMTXS	24FMTXSS	1.1/2	35, 38	1.1/2-11 1/2	1.7/8-12
	24-16FMTXSS	1.1/2	35, 38	1-11 1/2	1.7/8-12
24-20 FTX-S	24-20FMTXSS	1.1/2	35, 38	1.1/4-11 1/2	1.7/8-12
	24-32FMTXSS	1.1/2	35, 38	2-11 1/2	1.7/8-12
32 FTX-S	32FMTXSS	2		2-11 1/2	2.1/2-12
	32-24FMTXSS	2		1.1/2-11 1/2	2.1/2-12

ParkerStore
FIRTECH
HYDRAULIKA SIŁOWA, PNEUMATYKA, FILTRACJA

CMTX - Przyłączka kolankowa

63 Parker DirectLink

Nr katalogowy Stal	Nr katalogowy Stal nierdzewna	Średnica zewnętrzna rury cale	Średnica zewnętrzna rury mm
2 CTX-S		1/8	
3 CTX-S		3/16	
4CMTXS	4CMTXSS	1/4	6
4-4CMTXS	4-4CMTXSS	1/4	6
4-6 CTX-S	4-6CMTXSS	1/4	6
4-8 CTX-S	4-8CMTXSS	1/4	6
5CMTXS	5CMTXSS	5/16	8
5-4 CTX-S	5-4CMTXSS	5/16	8
5-6 CTX-S	5-6CMTXSS	5/16	8
6CMTXS	6CMTXSS	3/8	10
6-2 CTX-S	6-2CMTXSS	3/8	10
6-6CMTXS	6-6CMTXSS	3/8	10
6-8CMTXS	6-8CMTXSS	3/8	10
8CMTXS	8CMTXSS	1/2	12
8-4CMTXS	8-4CMTXSS	1/2	12
8-8CMTXS	8-8CMTXSS	1/2	12
8-12 CTX-S	8-12CMTXSS	1/2	12
10CMTXS	10CMTXSS	5/8	14, 15, 16
10-6 CTX-S	10-6CMTXSS	5/8	14, 15, 16
10-12CMTXS	10-12CMTXSS	5/8	14, 15, 16
12 CTX-S	12CMTXSS	3/4	18, 20
12-8 CTX-S	12-8CMTXSS	3/4	18, 20
12-16CMTXS	12-16CMTXSS	3/4	18, 20
14 CTX-S	14CMTXSS	7/8	22
16 CTX-S	16CMTXSS	1	25
16-12 CTX-S	16-12CMTXSS	1	25
16-20 CTX-S	16-20CMTXSS	1	25
20 CTX-S	20CMTXSS	1.1/4	28, 30, 32
20-16CMTXS	20-16CMTXSS	1.1/4	28, 30, 32
20-24 CTX-S	20-24CMTXSS	1.1/4	28, 30, 32
24 CTX-S	24CMTXSS	1.1/2	35, 38
24-20 CTX-S	24-20CMTXSS	1.1/2	35, 38
32 CTX-S		2	

CCTX - Przyłączka kolankowa wydłużona

63 Parker DirectLink

Nr katalogowy Stal	Średnica zewnętrzna rury cale	Średnica zewnętrzna rury mm	Gwint NPT/NPTF PT	Gwint UN/UNF-2A T
4 CCTX-S	1/4	6	1/8-27	7/16-20
4-4 CCTX-S	1/4	6	1/4-18	7/16-20
5 CCTX-S	5/16	8	1/8-27	1/2-20
6-6 CCTX-S	3/8	10	3/8-18	9/16-18
8 CCTX-S	1/2	12	3/8-18	3/4-16
8-8 CCTX-S	1/2	12	1/2-14	3/4-16
10 CCTX-S	5/8	14, 15, 16	1/2-14	7/8-14
12 CCTX-S	3/4	18, 20	3/4-14	1.1/16-12
16 CCTX-S	1	25	1-11 1/2	1.5/16-12
20 CCTX-S	1.1/4	28, 30, 32	1.1/4-11 1/2	1.5/8-12

CCCTX - Przyłączka kolankowa wydłużona

63 Parker DirectLink

Nr katalogowy Stal	Średnica zewnętrzna rury cale	Średnica zewnętrzna rury mm	Gwint NPT/NPTF PT	Gwint UN/UNF-2A T
4 CCCTX-S	1/4	6	1/8-27	7/16-20
4-4 CCCTX-S	1/4	6	1/4-18	7/16-20
5 CCCTX-S	5/16	8	1/8-27	1/2-20
6 CCCTX-S	3/8	10	1/4-16	9/16-18
8 CCCTX-S	1/2	12	3/8-18	3/4-16
8-8 CCCTX-S	1/2	12	1/2-14	3/4-16
10 CCCTX-S	5/8	14, 15, 16	1/2-14	7/8-14
12 CCCTX-S	3/4	18, 20	3/4-14	1.1/16-12
16 CCCTX-S	1	25	1-11 1/2	1.5/16-12
20 CCCTX-S	1.1/4	28, 30, 32	1.1/4-11 1/2	1.5/8-12

VMTX - Przyłączka kolankowa 45°

63 Parker DirectLink

Nr katalogowy Stal	Średnica zewnętrzna rury cale	mm
4 VTX-S	1/4	6
4-4 VTX-S	1/4	6
5VMTXS	5/16	8
5-4 VTX-S	5/16	8
6 VTX-S	3/8	10
6-2 VTX-S	3/8	10
6-6 VTX-S	3/8	10
6-8VMTXS	3/8	10
8-4 VTX-S	1/2	12
8 VTX-S	1/2	12
8-8 VTX-S	1/2	12
8-12 VTX-S	1/2	12
10 VTX-S	5/8	14, 15, 16
10-6 VTX-S	5/8	14, 15, 16
10-12 VTX-S	5/8	14, 15, 16
12 VTX-S	3/4	18, 20
12-8VMTXS	3/4	18, 20
12-16 VTX-S	3/4	18, 20
14 VTX-S	7/8	22
16 VTX-S	1	25
16-12 VTX-S	1	25
20VMTXS	1.1/4	28, 30, 32
24 VTX-S	1.1/2	35, 38

RMTX - Przyłączka trójnikowa asymetryczna

63 Parker DirectLink

Nr katalogowy Stal	Nr katalogowy Stal nierdzewna	Średnica zewnętrzna rury cale	mm
3 RTX-S	**3 RTX-SS**	3/16	
4 RTX-S	**4 RTX-SS**	1/4	6
4-4-4 RTX-S	**4-4-4 RTX-SS**	1/4	6
5 RTX-S	**5 RTX-SS**	5/16	8
6 RTX-S	**6 RTX-SS**	3/8	10
6-6-6 RTX-S	**6-6-6 RTX-SS**	3/8	10
8 RTX-S	**8 RTX-SS**	1/2	12
8-8-8 RTX-S		1/2	12
10 RTX-S	**10 RTX-SS**	5/8	14, 15, 16
12 RTX-S	**12 RTX-SS**	3/4	18, 20
14 RTX-S		7/8	22
16 RTX-S	**16 RTX-SS**	1	25
20 RTX-S	**20 RTX-SS**	1.1/4	28, 30, 32
24 RTX-S	**24 RTX-SS**	1.1/2	35, 38

ParkerStore
FIRTECH
HYDRAULIKA SIŁOWA, PNEUMATYKA, FILTRACJA

SMTX - Przyłączka trójnikowa symetryczna z gwintem NPTF

63 Parker Direct Link

Nr katalogowy Stal	Nr katalogowy Stal nierdzewna	Średnica zewnętrzna rury cale	Średnica zewnętrzna rury mm	Gwint NPT/NPTF PT	Gwint UN/UNF-2A T
	3 STX-SS	3/16		1/8-27	3/8-24
4 STX-S	4 STX-SS	1/4	6	1/8-27	7/16-20
4-4-4 STX-S	4-4-4 STX-SS	1/4	6	1/4-18	7/16-20
5 STX-S	5 STX-SS	5/16	8	1/8-27	1/2-20
6SMTXS	6 STX-SS	3/8	10	1/4-16	9/16-18
6-6-6 STX-S	6-6-6 STX-SS	3/8	10	3/8-18	9/16-18
8 STX-S	8 STX-SS	1/2	12	3/8-18	3/4-16
8-8-8 STX-S	8-8-8 STX-SS	1/2	12	1/2-14	3/4-16
10 STX-S	10 STX-SS	5/8	14, 15, 16	1/2-14	7/8-14
12 STX-S	12 STX-SS	3/4	18, 20	3/4-14	1.1/16-12
14 STX-S		7/8	22	3/4-14	1.3/16-12
16 STX-S	16 STX-SS	1	25	1-11 1/2	1.5/16-12
20 STX-S	20 STX-SS	1.1/4	28, 30, 32	1.1/4-11 1/2	1.5/8-12
	24 STX-SS	2		1.1/2-11 1/2	1.7/8-12

F3MX - Przyłączka prosta z gwintem zewnętrznym - BSPT

63 Parker Direct Link

Nr katalogowy Stal	Nr katalogowy Stal nierdzewna	Średnica zewnętrzna rury cale	Średnica zewnętrzna rury mm	Gwint BSPT
4F3MXS	4F3MXSS	1/4	6	1/8-28
4-4F3MXS	4-4F3MXSS	1/4	6	1/4-19
5F3MXS	5F3MXSS	5/16	8	1/8-28
5-4F3MXS	5-4F3MXSS	5/16	8	1/4-19
6F3MXS	6F3MXSS	3/8	10	1/4-19
6-6F3MXS	6-6F3MXSS	3/8	10	3/8-19
6-8F3MXS	6-8F3MXSS	3/8	10	1/2-14
8F3MXS	8F3MXSS	1/2	12	3/8-19
8-4F3MXS	8-4F3MXSS	1/2	12	1/4-19
8-8F3MXS	8-8F3MXSS	1/2	12	1/2-14
10F3MXS	10F3MXSS	5/8	14, 15, 16	1/2-14
10-6F3MXS	10-6F3MXSS	5/8	14, 15, 16	3/8-19
10-12F3MXS	10-12F3MXSS	5/8	14, 15, 16	3/4-14
12F3MXS	12F3MXSS	3/4	18, 20	3/4-14
12-8F3MXS	12-8F3MXSS	3/4	18, 20	1/2-14
12-16F3MXS	12-16F3MXSS	3/4	18, 20	1-11
16F3MXS	16F3MXSS	1	25	1-11
16-12F3MXS	16-12F3MXSS	1	25	3/4-14
20F3MXS	20F3MXSS	1.1/4	28, 30, 32	1.1/4-11
20-16F3MXS	20-16F3MXSS	1.1/4	28, 30, 32	1-11
24F3MXS	24F3MXSS	1.1/2	35, 38	1.1/2-11
24-20F3MXS	24-24F3MXSS	1.1/2	35, 38	1.1/4-11

C3MX - Przyłączka kolankowa z gwintem BSPT

63 Parker DirectLink

Nr katalogowy Stal	Nr katalogowy Stal nierdzewna	Średnica zewnętrzna rury cale	Średnica zewnętrzna rury mm	Gwint BSPT
4C3MXS	4C3MXSS	1/4	6	1/8-28
4-4C3MXS	4-4C3MXSS	1/4	6	1/4-19
5C3MXS	5C3MXSS	5/16	8	1/8-28
5-4C3MXS	5-4C3MXSS	5/16	8	1/4-19
6C3MXS	6C3MXSS	3/8	10	1/4-19
6-6C3MXS	6-6C3MXSS	3/8	10	3/8-19
6-8C3MXS	6-8C3MXSS	3/8	10	1/2-14
8C3MXS	8C3MXSS	1/2	12	3/8-19
8-4C3MXS	8-4C3MXSS	1/2	12	1/4-19
8-8C3MXS	8-8C3MXSS	1/2	12	1/2-14
10C3MXS	10C3MXSS	5/8	14, 15, 16	1/2-14
10-6C3MXS	10-6C3MXSS	5/8	14, 15, 16	3/8-19
10-12C3MXS	10-12C3MXSS	5/8	14, 15, 16	3/4-14
12C3MXS	12C3MXSS	3/4	18, 20	3/4-14
12-8C3MXS	12-8C3MXSS	3/4	18, 20	1/2-14
12-16C3MXS	12-16C3MXSS	3/4	18, 20	1-11
16C3MXS	16C3MXSS	1	25	1-11
16-12C3MXS	16-12C3MXSS	1	25	3/4-14
20C3MXS	20C3MXSS	1.1/4	28, 30, 32	1.1/4-11
20-16C3MXS	20-16C3MXSS	1.1/4	28, 30, 32	1-11
24C3MXS	24C3MXSS	1.1/2	35, 38	1.1/2-11

V3MX - Przyłączka kolankowa 45° z gwintem BSPT

63 Parker DirectLink

Nr katalogowy	Średnica zewnętrzna rury cale	Średnica zewnętrzna rury mm	Gwint BSPT
4V3MXS	1/4	6	1/8-27
4-4V3MXS	1/4	6	1/4-18
5V3MXS	5/16	8	1/8-27
5-4V3MXS	5/16	8	1/4-18
6V3MXS	3/8	10	1/4-16
6-6V3MXS	3/8	10	3/8-18
6-8V3MXS	3/8	10	1/2-14
8V3MXS	1/2	12	3/8-18
8-8V3MXS	1/2	12	1/2-14
10V3MXS	5/8	14, 15, 16	1/2-14
12V3MXS	3/4	18, 20	3/4-14
16V3MXS	1	25	1-11
20V3MXS	1.1/4	28, 30, 32	1.1/4-11
24V3MXS	1.1/2	35, 38	1.1/2-11

R3MX - Przyłączka trójnikowa asymetryczna z gwintem BSPT

63 Parker DirectLink

Nr katalogowy Stal	Nr katalogowy Stal nierdzewna	Średnica zewnętrzna rury cale	Średnica zewnętrzna rury mm	Gwint BSPT
4R3MXS	4R3MXSS	1/4	6	1/8-28
	5R3MXSS	5/16	8	1/8-28
6R3MXS	6R3MXSS	3/8	10	1/4-19
8R3MXS	8R3MXSS	1/2	12	3/8-19
10R3MXS	10R3MXSS	5/8	14, 15, 16	1/2-14

S3MX - Przyłączka trójnikowa symetryczna z gwintem BSPT

63 Parker DirectLink

Nr katalogowy Stal	Nr katalogowy Stal nierdzewna	Średnica zewnętrzna rury cale	Średnica zewnętrzna rury mm	Gwint BSPT
4S3MXS	4S3MXSS	1/4	6	1/8-28
6S3MXS	6S3MXSS	3/8	10	1/4-19
8S3MXS	8S3MXSS	1/2	12	3/8-19
10S3MXS	10S3MXSS	5/8	14, 15, 16	1/2-14
12S3MXS	12S3MXSS	3/4	18, 20	3/4-14
16S3MXS	16S3MXSS	1	25	1-11

F4OMX - Przyłączka prosta z gwintem zewnętrznym BSPP i uszczelką O-Ring

63 Parker DirectLink

Nr katalogowy Stal	Nr katalogowy Stal nierdzewna	Średnica zewnętrzna rury cale	Średnica zewnętrzna rury mm	Gwint BSPP
4F4OMXS	4F4OMXSS	1/4	6	1/8-28
4-4F4OMXS	4-4F4OMXSS	1/4	6	1/4-19
4-6F4OMXS	4-6F4OMXSS	1/4	6	3/8-19
4-8F4OMXS	4-8F4OMXSS	1/4	6	1/2-14
5F4OMXS	5F4OMXSS	5/16	8	1/8-28
5-4F4OMXS	5-4F4OMXSS	5/16	8	1/4-19
5-6F4OMXS	5-6F4OMXSS	5/16	8	3/8-19
6F4OMXS	6F4OMXSS	3/8	10	1/4-19
6-2F4OMXS	6-2F4OMXSS	3/8	10	1/8-28
6-6F4OMXS	6-6F4OMXSS	3/8	10	3/8-19
6-8F4OMXS	6-8F4OMXSS	3/8	10	1/2-14
6-12F4OMXS	6-12F4OMXSS	3/8	10	3/4-14
8F4OMXS	8F4OMXSS	1/2	12	3/8-19
8-4F4OMXS	8-4F4OMXSS	1/2	12	1/4-19
8-8F4OMXS	8-8F4OMXSS	1/2	12	1/2-14
8-12F4OMXS	8-12F4OMXSS	1/2	12	3/4-14
	8-16F4OMXSS	1/2	12	1-11
10F4OMXS	10F4OMXSS	5/8	14, 15, 16	1/2-14
10-4F4OMXS	10-4F4OMXSS	5/8	14, 15, 16	1/4-19
10-6F4OMXS	10-6F4OMXSS	5/8	14, 15, 16	3/8-19
10-12F4OMXS	10-12F4OMXSS	5/8	14, 15, 16	3/4-14
12F4OMXS	10-12F4OMXSS	3/4	18, 20	3/4-14
12-6F4OMXS	12-6F4OMXSS		18, 20	3/8-19
12-8F4OMXS	12-8F4OMXSS	3/4	18, 20	1/2-14
12-16F4OMXS	12-16F4OMXSS	3/4	18, 20	1-11
12-20F4OMXS	12-20F4OMXSS	3/4	18, 20	1.1/4-11
16F4OMXS	16F4OMXSS	1	25	1-11
16-8F4OMXS	16-8F4OMXSS	1	25	1/2-14
16-12F4OMXS	16-12F4OMXSS	1	25	3/4-14
16-20F4OMXS	16-20F4OMXSS	1	25	1.1/4-11
20F4OMXS	20F4OMXSS	1.1/4	28, 30, 32	1.1/4-11
20-12F4OMXS	20-12F4OMXSS	1.1/4	28, 30, 32	3/4-14
20-16F4OMXS	20-16F4OMXSS	1.1/4	28, 30, 32	1-11
20-24F4OMXS	20-24F4OMXSS	1.1/4	28, 30, 32	1.1/2-11
24F4OMXS	24F4OMXSS	1.1/2	35, 38	1.1/2-11
24-20F4OMXS	24-20F4OMXSS	1.1/2	35, 38	1.1/4-11
28-24F4OMXS	28-24F4OMXSS		42	1.1/2-11

Parker Store
FIRTECH
HYDRAULIKA SIŁOWA, PNEUMATYKA, FILTRACJA

F42EDMX - Przyłączka prosta z gwintem zewnętrznym BSPP i uszczelką EOlastic

63 Parker Direct Link

Nr katalogowy Stal	Nr katalogowy Stal nierdzewna	Średnica zewnętrzna rury cale	Średnica zewnętrzna rury mm	Gwint BSPP
4F42EDMXS	**4F42EDMXSS**	1/4	6	1/8-28
4-4F42EDMXS	**4-4F42EDMXSS**	1/4	6	1/4-19
4-6F42EDMXS	**4-6F42EDMXSS**	1/4	6	3/8-19
4-8F42EDMXS	**4-8F42EDMXSS**	1/4	6	1/2-14
	4-12F42EDMXSS	1/4	6	3/4-14
5F42EDMXS	**5F42EDMXSS**	5/16	8	1/8-28
5-4F42EDMXS	**5-4F42EDMXSS**	5/16	8	1/4-19
5-6F42EDMXS	**5-6F42EDMXSS**	5/16	8	3/8-19
6F42EDMXS	**6F42EDMXSS**	3/8	10	1/4-19
6-2F42EDMXS	**6-2F42EDMXSS**	3/8	10	1/8-28
6-6F42EDMXS	**6-6F42EDMXSS**	3/8	10	3/8-19
6-8F42EDMXS	**6-8F42EDMXSS**	3/8	10	1/2-14
6-12F42EDMXS	**6-12F42EDMXSS**	3/8	10	3/4-14
8F42EDMXS	**8F42EDMXSS**	1/2	12	3/8-19
8-4F42EDMXS	**8-4F42EDMXSS**	1/2	12	1/4-19
8-8F42EDMXS	**8-8F42EDMXSS**	1/2	12	1/2-14
8-12F42EDMXS	**8-12F42EDMXSS**	1/2	12	3/4-14
8-16F42EDMXS	**8-16F42EDMXSS**	1/2	12	1-11
10F42EDMXS	**10F42EDMXSS**	5/8	14, 15, 16	1/2-14
10-4F42EDMXS	**10-4F42EDMXSS**	5/8	14, 15, 16	1/4-19
10-6F42EDMXS	**10-6F42EDMXSS**	5/8	14, 15, 16	3/8-19
10-12F42EDMXS	**10-12F42EDMXSS**	5/8	14, 15, 16	3/4-14
10-16F42EDMXS	**10-16F42EDMXSS**	5/8	14, 15, 16	1-11
12F42EDMXS	**12F42EDMXSS**	3/4	18, 20	3/4-14
12-6F42EDMXS	**12-6F42EDMXSS**	3/4	18, 20	3/8-19
12-8F42EDMXS	**12-8F42EDMXSS**	3/4	18, 20	1/2-14
12-16F42EDMXS	**12-16F42EDMXSS**	3/4	18, 20	1-11
	12-20F42EDMXSS	3/4	18, 20	1.1/4-11
14F42EDMXS	**14F42EDMXSS**	7/8	22	3/4-14
16F42EDMXS	**16F42EDMXSS**	1	25	1-11
16-8F42EDMXS	**16-8F42EDMXSS**	1	25	1/2-14
16-12F42EDMXS	**16-12F42EDMXSS**	1	25	3/4-14
16-20F42EDMXS	**16-20F42EDMXSS**	1	25	1.1/4-11
20F42EDMXS	**20F42EDMXSS**	1.1/4	28, 30, 32	1.1/4-11
20-12F42EDMXS	**20-12F42EDMXSS**	1.1/4	28, 30, 32	1.11
20-16F42EDMXS	**20-16F42EDMXSS**	1.1/4	28, 30, 32	1.1/2-11
20-24F42EDMXS	**20-24F42EDMXSS**	1.1/4	28, 30, 32	1.1/2-11
24F42EDMXS	**24F42EDMXSS**	1.1/2	35, 38	1.1/2-11
24-16F42EDMXS	**24-16F42EDMXSS**	1.1/2	35, 38	1-11
24-20F42EDMXS	**24-20F42EDMXSS**	1.1/2	35, 38	1.1/4-11
28-24F42EDMXS	**28-24F42EDMXSS**	42	1.1/2-11	

Parker Store
FIRTECH
HYDRAULIKA SIŁOWA, PNEUMATYKA, FILTRACJA

C4OMX - Przyłączka kolankowa z gwintem BSPP i uszczelką O-Ring

63 Parker DirectLink

Nr katalogowy Stal	Nr katalogowy Stal nierdzewna	Średnica zewnętrzna rury cale	Średnica zewnętrzna rury mm	Gwint BSPP
4C4OMXS	**4C4OMXSS**	1/4	6	1/8-28
4-4C4OMXS	**4-4C4OMXSS**	1/4	6	1/4-19
4-6C4OMXS	**4-6C4OMXSS**	1/4	6	3/8-19
5C4OMXS	**5C4OMXSS**	5/16	8	1/8-28
5-4C4OMXS	**5-4C4OMXSS**	5/16	8	1/4-19
5-6C4OMXS	**5-6C4OMXSS**	5/16	8	3/8-19
6C4OMXS	**6C4OMXSS**	3/8	10	1/4-19
6-2C4OMXS	**6-2C4OMXSS**	3/8	10	1/8-28
6-6C4OMXS	**6-6C4OMXSS**	3/8	10	3/8-19
6-8C4OMXS	**6-8C4OMXSS**	3/8	10	1/2-14
8C4OMXS	**8C4OMXSS**	1/2	12	3/8-19
8-4C4OMXS	**8-4C4OMXSS**	1/2	12	1/4-19
8-8C4OMXS	**8-8C4OMXSS**	1/2	12	1/2-14
8-12C4OMXS	**8-12C4OMXSS**	1/2	12	3/4-14
10C4OMXS	**10C4OMXSS**	5/8	14, 15, 16	1/2-14
10-6C4OMXS	**10-6C4OMXSS**	5/8	14, 15, 16	3/8-19
10-12C4OMXS	**10-12C4OMXSS**	5/8	14, 15, 16	3/4-14
12C4OMXS	**12C4OMXSS**	3/4	18, 20	3/4-14
12-8C4OMXS	**12-8C4OMXSS**	3/4	18, 20	1/2-14
12-16C4OMXS	**12-16C4OMXSS**	3/4	18, 20	1-11
16C4OMXS	**16C4OMXSS**	1	25	1-11
16-12C4OMXS	**16-12C4OMXSS**	1	25	3/4-14
20C4OMXS	**20C4OMXSS**	1.1/4	28, 30, 32	1.1/4 -11
20-16C4OMXS	**20-16C4OMXSS**	1.1/4	28, 30, 32	1.11
24C4OMXS	**24C4OMXSS**	1.1/2	35, 38	1.1/2-11
24-20C4OMXS	**24-20C4OMXSS**	1.1/2	35, 38	1.1/4-11

V4OMX - Przyłączka kolankowa 45° z gwintem BSPP i uszczelką O-Ring

63 Parker DirectLink

Nr katalogowy Stal	Średnica zewnętrzna rury cale	Średnica zewnętrzna rury mm	Gwint BSPP
4V4OMXS	1/4	6	1/8-28
4-4V4OMXS	1/4	6	1/4-19
5V4OMXS	5/16	8	1/8-28
5-4V4OMXS	5/16	8	1/4-19
6V4OMXS	3/8	10	1/4-19
6-6V4OMXS	3/8	10	3/8-19
6-8V4OMXS	3/8	10	1/2-14
8V4OMXS	1/2	12	3/8-19
8-8V4OMXS	1/2	12	1/2-14
10V4OMXS	5/8	14, 15, 16	1/2-14
10-12V4OMXS	5/8	14, 15, 16	3/4-14
12V4OMXS	3/4	18, 20	3/4-14
16V4OMXS	1	25	1-11
20V4OMXS	1.1/4	28, 30, 32	1.1/4-11
24V4OMXS	1.1/2	35, 38	1.1/2-11

R4OMX - Przyłączka trójnikowa asymetryczna z gwintem BSPP i uszczelką O-Ring

63 Parker DirectLink

Nr katalogowy Stal	Nr katalogowy Stal nierdzewna	Średnica zewnętrzna rury cale	Średnica zewnętrzna rury mm	Gwint BSPP
4R4OMXS	**4R4OMXSS**	1/4	6	1/8-28
6R4OMXS	**6R4OMXSS**	3/8	10	1/4-19
8R4OMXS	**8R4OMXSS**	1/2	12	3/8-19
10R4OMXS	**10R4OMXSS**	5/8	14, 15, 16	1/2-14
12R4OMXS	**12R4OMXSS**	3/4	18, 20	3/4-14
16R4OMXS	**16R4OMXSS**	1	25	1-11
20R4OMXS	**20R4OMXSS**	1.1/4	28, 30, 32	1.1/4-11

S4OMX - Przyłączka trójnikowa symetryczna z gwintem BSPP i uszczelką O-Ring

63 Parker DirectLink

Nr katalogowy Stal	Nr katalogowy Stal nierdzewna	Średnica zewnętrzna rury cale	Średnica zewnętrzna rury mm	Gwint BSPP
4S4OMXS	**4S4OMXSS**	1/4	6	1/8-28
6S4OMXS	**6S4OMXSS**	3/8	10	1/4-19
8S4OMXS	**8S4OMXSS**	1/2	12	3/8-19
8-8-8S4OMXS	**8-8-8S4OMXSS**	1/2	12	1/2-14
10S4OMXS	**10S4OMXSS**	5/8	14, 15, 16	1/2-14
12S4OMXS	**12S4OMXSS**	3/4	18, 20	3/4-14
16S4OMXS	**16S4OMXSS**	1	25	1-11
20S4OMXS	**20S4OMXSS**	1.1/4	28, 30, 32	1.1/4-11

F5OMX - Przyłączka prosta z gwintem zewnętrznym UNF i uszczelką O-Ring

63 Parker DirectLink

Nr katalogowy Stal	Nr katalogowy Stal nierdzewna	Średnica zewnętrzna rury cale	Średnica zewnętrzna rury mm	Gwint UNF
2F5OX-S		1/8		5/16-24
3F5OX-S		3/16		3/8-24
4F5OMXS	**4F5OMXSS**	1/4	6	7/16-20
	4-3F5OMXSS	1/4	6	3/8-24
4-5F5OX-S	**4-5F5OMXSS**	1/4	6	1/2-20
4-6F5OMXS	**4-6F5OMXSS**	1/4	6	9/16-18
4-8F5OX-S	**4-8F5OMXSS**	1/4	6	3/4-16
4-10F5OX-S	**4-10F5OMXSS**	1/4	6	7/8-14
5F5OMXS	**5F5OMXSS**	5/16	8	1/2-20
5-4F5OX-S	**5-4F5OMXSS**	5/16	8	7/16-20
5-6F5OX-S	**5-6F5OMXSS**	5/16	8	9/16-18
5-8F5OX-S	**5-8F5OMXSS**	5/16	8	3/4-16
6F5OMXS	**6F5OMXSS**	3/8	10	9/16-18
6-4F5OX-S	**6-4F5OMXSS**	3/8	10	7/16-20
6-5F5OX-S	**6-5F5OMXSS**	3/8	10	1/2-20
6-8F5OMXS	**6-8F5OMXSS**	3/8	10	3/4-16
6-10F5OX-S	**6-10F5OMXSS**	3/8	10	7/8-14
6-12F5OX-S	**6-12F5OMXSS**	3/8	10	1.1/16-12
8F5OMXS	**8F5OMXSS**	1/2	12	3/4-16
8-4F5OX-S	**8-4F5OMXSS**	1/2	12	7/16-18
8-6F5OMXS	**8-6F5OMXSS**	1/2	12	9/16-18
8-10F5OMXS	**8-10F5OMXSS**	1/2	12	7/8-14
8-12F5OMXS	**8-12F5OMXSS**	1/2	12	1.1/16-12
8-16F5OX-S	**8-16F5OMXSS**	1/2	12	1.5/16-12
10F5OMXS	**10F5OMXSS**	5/8	14, 15, 16	7/8-14
10-6F5OX-S	**10-6F5OMXSS**	5/8	14, 15, 16	9/16-18
10-8F5OMXS	**10-8F5OMXSS**	5/8	14, 15, 16	3/4-16
10-12F5OMXS	**10-12F5OMXSS**	5/8	14, 15, 16	1.1/16-12
10-16F5OX-S	**10-16F5OMXSS**	5/8	14, 15, 16	1.5/16-12
12F5OMXS	**12F5OMXSS**	3/4	18, 20	1.1/16-12
12-8F5OX-S	**12-8F5OMXSS**	3/4	18, 20	3/4-16
12-10F5OMXS	**12-10F5OMXSS**	3/4	18, 20	7/8-14
12-14F5OX-S	**12-14F5OMXSS**	3/4	18, 20	1.3/16-12
12-16F5OMXS	**12-16F5OMXSS**	3/4	18, 20	1.5/16-12
12-20F5OX-S	**12-20F5OMXSS**	3/4	18, 20	1.5/8-12
14F5OX-S	**14F5OMXSS**	7/8	22	1.3/16-12
14-16F5OX-S	**14-16F5OMXSS**	7/8	22	1.5/16-12
16F5OMXS	**16F5OMXSS**	1	25	1.5/16-12
16-8F5OX-S	**16-8F5OMXSS**	1	25	3/4-16
16-10F5OX-S	**16-10F5OMXSS**	1	25	7/8-14
16-12F5OMXS	**16-12F5OMXSS**	1	25	1.1/16-12
16-14F5OX-S	**16-14F5OMXSS**	1	25	1.3/16-12
16-20F5OX-S	**16-20F5OMXSS**	1	25	1.5/8-12
16-24F5OX-S	**16-24F5OMXSS**	1	25	1.7/8-12
20F5OMXS	**20F5OMXSS**	1.1/4	28, 30, 32	1.5/8-12
20-12F5OX-S	**20-12F5OMXSS**	1.1/4	28, 30, 32	1.1/16-12
20-16F5OX-S	**20-16F5OMXSS**	1.1/4	28, 30, 32	1.5/16-12
24F5OMXS	**24F5OMXSS**	1.1/2	35, 38	1.7/8-12
24-20F5OX-S	**24-20F5OMXSS**	1.1/2	35, 38	1.5/8-12
24-32F5OX-S		1.1/2	35, 38	2.1/2-12
32F5OX-S		2		2.1/2-12
32-24F5OX-S		2		1.7/8-12

C5OMX - Przyłączka kolankowa z gwintem UNF i uszczelką O-Ring

63 Parker DirectLink

Nr katalogowy Stal	Średnica zewnętrzna rury cale	mm	Gwint UNF
2 C5OX-S	1/8		5/16-24
3 C5OX-S	3/16		3/8-24
4C5OMXS	1/4	6	7/16-20
4-6 C5OX-S	1/4	6	9/16-18
5C5OMXS	5/16	8	1/2-20
5-4 C5OX-S	5/16	8	7/16-18
5-6 C5OX-S	5/16	8	9/16-18
6C5OMXS	3/8	10	9/16-18
6-4 C5OX-S	3/8	10	7/16-20
6-5 C5OX-S	3/8	10	1/2-20
6-8C5OMXS	3/8	10	3/4-16
6-10 C5OX-S	3/8	10	7/8-14
8C5OMXS	1/2	12	3/4-16
8-4 C5OX-S	1/2	12	7/16-18
8-6 C5OX-S	1/2	12	9/16-18
8-10C5OMXS	1/2	12	7/8-14
8-12C5OMXS	1/2	12	1.1/16-12
8-16 C5OX-S	1/2	12	1.5/16-12
10C5OMXS	5/8	14, 15, 16	7/8-14
10-8 C5OX-S	5/8	14, 15, 16	3/4-16
10-12 C5OX-S	5/8	14, 15, 16	1.1/16-12
10-16 C5OX-S	5/8	14, 15, 16	1.5/16-12
12C5OMXS	3/4	18, 20	1.1/16-12
12-8 C5OX-S	3/4	18, 20	3/4-16
12-10C5OMXS	3/4	18, 20	7/8-14
12-16 C5OX-S	3/4	18, 20	1.5/16-12
14 C5OX-S	7/8	22	1.3/16-12
16C5OMXS	1	25	1.5/16-12
16-12 C5OX-S	1	25	1.1/16-12
16-20 C5OX-S	1	25	1.5/8-12
20 C5OX-S	1.1/4	28, 30, 32	1.5/8-12
20-16 C5OX-S	1.1/4	28, 30, 32	1.5/16-12
20-24 C5OX-S	1.1/4	28, 30, 32	1.7/8-12
24 C5OX-S	1.1/2	35, 38	1.7/8-12
24-20 C5OX-S	1.1/2	35, 38	1.5/8-12

V5OMX - Przyłączka kolankowa 45° z gwintem UNF i uszczelką O-Ring

63 Parker DirectLink

Nr katalogowy Stal	Średnica zewnętrzna rury cale	mm	Gwint UNF
4 V5OX-S	1/4	6	7/16-20
5 V5OX-S	5/16	8	1/2-20
6 V5OX-S	3/8	10	9/16-18
6-8 V5OX-S	3/8	10	3/4-16
8 V5OX-S	1/2	12	3/4-16
8-6 V5OX-S	1/2	12	9/16-18
8-10 V5OX-S	1/2	12	7/8-14
10V5OMXS	5/8	14, 15, 16	7/8-14
10-8V5OMXS	5/8	14, 15, 16	3/4-16
12 V5OX-S	3/4	18, 20	1.1/16-12
12-10 V5OX-S	3/4	18, 20	7/8-14
14 V5OX-S	7/8	22	1.3/16-12
16 V5OX-S	1	25	1.5/16-12
20 V5OX-S	1.1/4	28, 30, 32	1.5/8-12
24 V5OX-S	1.1/2	35, 38	1.7/8-12

ParkerStore
FIRTECH
HYDRAULIKA SIŁOWA, PNEUMATYKA, FILTRACJA

R5OMX - Przyłączka trójnikowa asymetryczna z gwintem UNF i uszczelką O-Ring

63 Parker DirectLink

Nr katalogowy Stal	Średnica zewnętrzna rury cale	Średnica zewnętrzna rury mm	Gwint UNF
4 R5OX-S	1/4	6	7/16-20
5 R5OX-S	5/16	8	1/2-20
6R5OMXS	3/8	10	9/16-18
8R5OMXS	1/2	12	3/4-16
10 R5OX-S	5/8	14, 15, 16	7/8-14
12 R5OX-S	3/4	18, 20	1.1/16-12
16 R5OX-S	1	25	1.5/16-12
20 R5OX-S	1.1/4	28, 30, 32	1.5/8-12
24 R5OX-S	1.1/2	35, 38	1.7/8-12

S5OMX - Przyłączka kolankowa symetryczna z gwintem UNF i uszczelką O-Ring

63 Parker DirectLink

Nr katalogowy Stal	Średnica zewnętrzna rury cale	Średnica zewnętrzna rury mm	Gwint UNF
4S5OMXS	1/4	6	7/16-20
5 S5OX-S	5/16	8	1/2-20
6S5OMXS	3/8	10	9/16-18
8S5OMXS	1/2	12	3/4-16
10S5OMXS	5/8	14, 15, 16	7/8-14
12 S5OX-S	3/4	18, 20	1.1/16-12
16 S5OX-S	1	25	1.5/16-12
24 S5OX-S	1.1/2	35, 38	1.7/8-12

F87OMX - Przyłączka prosta z gwintem metrycznym i uszczelką O-Ring - ISO 6149

63 Parker DirectLink

Nr katalogowy Stal	Nr katalogowy Stal nierdzewna	Średnica zewnętrzna rury cale	Średnica zewnętrzna rury mm	Gwint Metryczny
4M10F87OMXS	**4M10F87OMXSS**	1/4	6	M10x1
5M10F87OMXS	**5M10F87OMXSS**	5/16	8	M10x1
5M12F87OMXS	**5M12F87OMXSS**	5/16	8	M12x1.5
5M14F87OMXS	**5M14F87OMXSS**	5/16	8	M14x1.5
6M14F87OMXS	**6M14F87OMXSS**	3/8	10	M14x1.5
6M16F87OMXS	**6M16F87OMXSS**	3/8	10	M16x1.5
6M18F87OMXS	**6M18F87OMXSS**	3/8	10	M18x1.5
8M14F87OMXS	**8M14F87OMXSS**	1/2	12	M14x1.5
8M16F87OMXS	**8M16F87OMXSS**	1/2	12	M16x1.5
8M18F87OMXS	**8M18F87OMXSS**	1/2	12	M18x1.5
10M14F87OMXS	**10M14F87OMXSS**	5/8	14, 15, 16	M14x1.5
10M18F87OMXS	**10M18F87OMXSS**	5/8	14, 15, 16	M18x1.5
10M22F87OMXS	**10M22F87OMXSS**	5/8	14, 15, 16	M22x1.5
10M27F87OMXS	**10M27F87OMXSS**	5/8	14, 15, 16	M27x2
12M22F87OMXS	**12M22F87OMXSS**	3/4	18, 20	M22x1.5
12M27F87OMXS	**12M27F87OMXSS**	3/4	18, 20	M27x2
16M27F87OMXS	**16M27F87OMXSS**	1	25	M27x2
16M33F87OMXS	**16M33F87OMXSS**	1	25	M33x2
20M42F87OMXS	**20M42F87OMXSS**	1.1/4	28, 30, 32	M42x2
24M48F87OMXS	**24M48F87OMXSS**	1.1/2	35, 38	M48x2

C87OMX - Przyłączka kolankowa z gwintem metrycznym i uszczelką O-Ring - ISO 6149

63 Parker DirectLink

Nr katalogowy Stal	Średnica zewnętrzna rury		Gwint Metryczny
	cale	mm	
4M10C87OMXS	1/4	6	M10x1
4M12C87OMXS	1/4	6	M12x1.5
5M10C87OMXS	5/16	8	M10x1
5M12C87OMXS	5/16	8	M12x1.5
6M14C87OMXS	3/8	10	M14x1.5
6M16C87OMXS	3/8	10	M16x1.5
8M16C87OMXS	1/2	10	M16x1.5
8M18C87OMXS	1/2	12	M18x1.5
10M18C87OMXS	5/8	14, 15, 16	M18x1.5
10M22C87OMXS	5/8	14, 15, 16	M22x1.5
12M22C87OMXS	3/4	18, 20	M22x1.5
12M27C87OMXS	3/4	18, 20	M27x2
16M27C87OMXS	1	25	M27x2
16M33C87OMXS	1	25	M33x2
20M42C87OMXS	1.1/4	28, 30, 32	M42x2
24M48C87OMXS	1.1/2	35, 38	M48x2

V87OMX - Przyłączka kolankowa 45° z gwintem metrycznym i uszczelką O-Ring - ISO 6149

63 Parker DirectLink

Nr katalogowy Stal	Średnica zewnętrzna rury		Gwint Metryczny
	cale	mm	
4M10V87OMXS	1/4	6	M10x1
4M12V87OMXS	1/4	4	M12X1.5
5M10V87OMXS	5/16	8	M10x1
6M14V87OMXS	3/8	10	M14x1.5
6M16V87OMXS	3/8	10	M16x1.5
6M18V87OMXS	3/8	10	M18x1.5
8M16V87OMXS	1/2	12	M16x1.5
8M18V87OMXS	1/2	12	M18x1.5
10M18V87OMXS	5/8	14, 15, 16	M18x1.5
10M22V87OMXS	5/8	14, 15, 16	M22x1.5
12M22V87OMXS	3/4	18, 20	M22x1.5
12M27V87OMXS	3/4	18, 20	M27x2
16M33V87OMXS	1	25	M33x2

R87OMX - Przyłączka trójnikowa asymetryczna z gwintem metrycznym i uszczelką O-Ring - ISO 6149

63 Parker DirectLink

Nr katalogowy Stal	Średnica zewnętrzna rury		Gwint Metryczny
	cale	mm	
6M14R87OMXS	3/8	10	M14X1.5
6M18R87OMXS	3/8	10	M18x1.5
8M16R87OMXS	1/2	12	M16x1.5
8M18R87OMXS	1/2	12	M18x1.5
10M18R87OMXS	5/8	14, 15, 16	M18x1.5
10M22R87OMXS	5/8	14, 15, 16	M22x1.5
12M22R87OMXS	3/4	18, 20	M22x1.5
12M27R87OMXS	3/4	18, 20	M27x2
16M33R87OMXS	1	25	M33x2

S87OMX - Przyłączka trójnikowa symetryczna z gwintem metrycznym i uszczelką O-Ring - ISO 6149

63 Parker DirectLink

Nr katalogowy Stal	Średnica zewnętrzna rury cale	Średnica zewnętrzna rury mm	Gwint Metryczny
4M10S87OMXS	1/4	6	M10x1
6M14S87OMXS	3/8	10	M14x1.5
8M16S87OMXS	1/2	12	M16x1.5
8M18S87OMXS	1/2	12	M18x1.5
10M18S87OMXS	5/8	14, 15, 16	M18x1.5
10M22S87OMXS	5/8	14, 15, 16	M22x1.5
12M22S87OMXS	3/4	18, 20	M22x1.5
12M27S87OMXS	3/4	18, 20	M27x2
16M27S87OMXS	1	25	M27x2
16M33S87OMXS	1	25	M33x2

F8OMX - Przyłączka prosta z gwintem metrycznym i uszczelką O-Ring

63 Parker DirectLink

Nr katalogowy Stal	Nr katalogowy Stal nierdzewna	Średnica zewnętrzna rury cale	Średnica zewnętrzna rury mm	Gwint Metryczny
4M10F8OMXS	**4M10F8OMXSS**	1/4	6	M10x1
4M12F8OMXS	**4M12F8OMXSS**	1/4	6	M12x1.5
5M10F8OMXS	**5M10F8OMXSS**	5/16	8	M10x1
5M12F8OMXS	**5M12F8OMXSS**	5/16	8	M12x1.5
5M14F8OMXS	**5M14F8OMXSS**	5/16	8	M14x1.5
6M12F8OMXS	**6M12F8OMXSS**	3/8	10	M12x1.5
6M14F8OMXS	**6M14F8OMXSS**	3/8	10	M14x1.5
6M16F8OMXS	**6M16F8OMXSS**	3/8	10	M16x1.5
6M18F8OMXS	**6M18F8OMXSS**	3/8	10	M18x1.5
8M14F8OMXS	**8M14F8OMXSS**	1/2	12	M14x1.5
8M16F8OMXS	**8M16F8OMXSS**	1/2	12	M16x1.5
8M18F8OMXS	**8M18F8OMXSS**	1/2	12	M18x1.5
8M22F8OMXS	**8M22F8OMXSS**	1/2	12	M22x1.5
10M18F8OMXS	**10M18F8OMXSS**	5/8	14, 15, 16	M18x1.5
10M20F8OMXS	**10M20F8OMXSS**	5/8	14, 15, 16	M20x1.5
10M22F8OMXS	**10M22F8OMXSS**	5/8	14, 15, 16	M22x1.5
12M18F8OMXS	**12M18F8OMXSS**	3/4	18, 20	M18x1.5
12M22F8OMXS	**12M22F8OMXSS**	3/4	18, 20	M22x1.5
12M24F8OMXS	**12M24F8OMXSS**	3/4	18, 20	M24x1.5
12M27F8OMXS	**12M27F8OMXSS**	3/4	18, 20	M27x2
	16M22F8OMXSS	1	25	M22x1.5
16M26F8OMXS	**16M26F8OMXSS**	1	25	M26x1.5
16M27F8OMXS	**16M27F8OMXSS**	1	25	M27x2
16M33F8OMXS	**16M33F8OMXSS**	1	25	M33x2
20M42F8OMXS	**20M42F8OMXSS**	1.1/4	28, 30, 32	M42x2
24M48F8OMXS	**24M48F8OMXSS**	1.1/2	35, 38	M48x2

F82EDMX - Przyłączka prosta z gwintem metrycznym i uszczelką EOlastic

63 Parker DirectLink

Nr katalogowy Stal	Nr katalogowy Stal nierdzewna	Średnica zewnętrzna rury cale	Średnica zewnętrzna rury mm	Gwint Metryczny
4M10F82EDMXS	**4M10F82EDMXSS**	1/4	6	M10x1
4M12F82EDMXS	**4M12F82EDMXSS**	1/4	6	M12x1.5
5M10F82EDMXS	**5M10F82EDMXSS**	5/16	8	M10x1
5M12F82EDMXS	**5M12F82EDMXSS**	5/16	8	M12x1.5
5M14F82EDMXS	**5M14F82EDMXSS**	5/16	8	M14x1.5
6M12F82EDMXS	**6M12F82EDMXSS**	3/8	10	M12x1.5
6M14F82EDMXS	**6M14F82EDMXSS**	3/8	10	M14x1.5
6M16F82EDMXS	**6M16F82EDMXSS**	3/8	10	M16x1.5
6M18F82EDMXS	**6M18F82EDMXSS**	3/8	10	M18x1.5
	6M22F82EDMXSS	3/8	10	M22x1.5
8M14F82EDMXS	**8M14F82EDMXSS**	1/2	12	M14x1.5
8M16F82EDMXS	**8M16F82EDMXSS**	1/2	12	M16x1.5
8M18F82EDMXS	**8M18F82EDMXSS**	1/2	12	M18x1.5
8M22F82EDMXS	**8M22F82EDMXSS**	1/2	12	M22x1.5
10M18F82EDMXS	**10M18F82EDMXSS**	5/8	14, 15, 16	M18x1.5
	10M20F82EDMXSS	5/8	14, 15, 16	M20x1.5
10M22F82EDMXS	**10M22F82EDMXSS**	5/8	14, 15, 16	M22x1.5
12M18F82EDMXS	**12M18F82EDMXSS**	3/4	18, 20	M18x1.5
12M22F82EDMXS	**12M22F82EDMXSS**	3/4	18, 20	M22x1.5
12M26F82EDMXS	**12M26F82EDMXSS**	3/4	18, 20	M26x1.5
12M27F82EDMXS	**12M27F82EDMXSS**	3/4	18, 20	M27x2
16M26F82EDMXS	**16M26F82EDMXSS**	1	25	M26x1.5
16M27F82EDMXS	**16M27F82EDMXSS**	1	25	M27x2
16M33F82EDMXS	**16M33F82EDMXSS**	25	1	M33x2
20M42F82EDMXS	**20M42F82EDMXSS**	1.1/4	28, 30, 32	M42x2
24M48F82EDMXS	**24M48F82EDMXSS**	1.1/2	35, 38	M48x2

C8OMX - Przyłączka kolankowa z gwintem metrycznym i uszczelką O-Ring

63 Parker DirectLink

Nr katalogowy Stal	Średnica zewnętrzna rury cale	Średnica zewnętrzna rury mm	Gwint Metryczny
4M10C8OMXS	1/4	6	M10x1
4M12C8OMXS	1/4	6	M12x1.5
5M10C8OMXS	5/16	8	M10x1
5M12C8OMXS	5/16	8	M12x1.5
6M14C8OMXS	3/8	10	M14x1.5
6M16C8OMXS	3/8	10	M16x1.5
8M16C8OMXS	1/2	12	M16x1.5
8M18C8OMXS	1/2	12	M18x1.5
10M18C8OMXS	5/8	14, 15, 16	M18x1.5
10M20C8OMXS	5/8	14, 15, 16	M20x1.5
10M22C8OMXS	5/8	14, 15, 16	M22x1.5
12M22C8OMXS	3/4	18, 20	M22x1.5
12M27C8OMXS	3/4	18, 20	M27x2
16M33C8OMXS	1	25	M33x2
20M42C8OMXS	1.1/4	28, 30, 32	M42x2
24M48C8OMXS	1.1/2	35, 38	M48x2

V8OMX - Przyłączka kolankowa 45° z gwintem metrycznym i uszczelką O-Ring

63 Parker Direct Link

Nr katalogowy Stal	Średnica zewnętrzna rury cale	Średnica zewnętrzna rury mm	Gwint Metryczny
4M12V8OMXS	1/4	6	M12x1.5
5M12V8OMXS	5/16	8	M12x1.5
6M14V8OMXS	10	3/8	M14x1.5
8M16V8OMXS	1/2	12	M16x1.5
8M18V8OMXS	1/2	12	M18x1.5
10M22V8OMXS	5/8	14, 15, 16	M22x1.5
12M27V8OMXS	3/4	18, 20	M27x2
16M33V8OMXS	1	25	M33x2

R8OMX - Przyłączka trójnikowa asymetryczna z gwintem metrycznym i uszczelką O-Ring

63 Parker Direct Link

Nr katalogowy Stal	Średnica zewnętrzna rury cale	Średnica zewnętrzna rury mm	Gwint Metryczny
4M10R8OMXS	1/4	6	M10x1
6M14R8OMXS	3/8	10	M14x1.5
8M16R8OMXS	1/2	12	M16x1.5
8M18R8OMXS	1/2	12	M18x1.5
10M22R8OMXS	5/8	14, 15, 16	M22x1.5
12M27R8OMXS	3/4	18, 20	M27x2
16M33R8OMXS	1	25	M33x2

S8OMX - Przyłączka trójnikowa symetryczna z gwintem metrycznym i uszczelką O-Ring

63 Parker Direct Link

Nr katalogowy Stal	Średnica zewnętrzna rury cale	Średnica zewnętrzna rury mm	Gwint Metryczny
4M10S8OMXS	1/4	6	M10x1
5M12S8OMXS	5/16	8	M12x1.5
6M14S8OMXS	3/8	10	M14x1.5
8M16S8OMXS	1/2	12	M16x1.5
8M18S8OMXS	1/2	12	M18x1.5
10M22S8OMXS	5/8	14, 15, 16	M22x1.5
12M27S8OMXS	3/4	18, 20	M27x2
16M33S8OMXS	1	25	M33x2

GMTX - Złączka z gwintem wewnętrznym

63 Parker DirectLink

Nr katalogowy Stal	Nr katalogowy Stal nierdzewna	Średnica zewnętrzna rury cale	mm
4 GTX-S	**4GMTXSS**	1/4	6
4-4GMTXS	**4-4GMTXSS**	1/4	6
	4-6GMTXSS	1/4	6
	4-8GMTXSS	1/4	6
5 GTX-S	**5GMTXSS**	5/16	8
5-4 GTX-S	**5-4GMTXSS**	5/16	8
6GMTXS	**6GMTXSS**	3/8	10
6-6 GTX-S	**6-6GMTXSS**	3/8	10
	6-8GMTXSS	3/8	10
8 GTX-S	**8GMTXSS**	1/2	12
8-4 GTX-S	**8-4GMTXSS**	1/2	12
8-8 GTX-S	**8-8GMTXSS**	1/2	12
8-12 GTX-S	**8-12GMTXSS**	1/2	12
10 GTX-S	**10GTXSS**	5/8	14, 15, 16
10-12 GTX-S	**10-12GMTXSS**	5/8	14, 15, 16
12 GTX-S	**12GMTXSS**	3/4	18, 20
12-8 GTX-S	**12-8GMTXSS**	3/4	18, 20
14 GTX-S	**14GMTXSS**	7/8	22
16 GTX-S	**16GMTXSS**	1	25
20 GTX-S	**20GMTXSS**	1.1/4	28, 30, 32
24 GTX-S	**24GMTXSS**	1.1/2	35, 38
32 GTX-S		2	

DMTX - Złączka kolankowa z gwintem wewnętrznym

63 Parker DirectLink

Nr katalogowy Stal	Średnica zewnętrzna rury cale	mm
4 DTX-S	1/4	6
4-4 DTX-S	1/4	6
5 DTX-S	5/16	8
5-4 DTX-S	5/16	8
6 DTX-S	3/8	10
6-2 DTX-S	3/8	10
6-6 DTX-S	3/8	10
8 DTX-S	1/2	12
8-4 DTX-S	1/2	12
8-8DMTXS	1/2	12
10 DTX-S	5/8	14, 15, 16
12DMTXS	3/4	18, 20
12-8 DTX-S	3/4	18, 20
14 DTX-S	7/8	22
16 DTX-S	1	25
20 DTX-S	1.1/4	28, 30, 32
24 DTX-S	1.1/2	35, 38

OTX - Trójnik symetryczny z gwintem wewnętrznym

63 Parker DirectLink

Nr katalogowy Stal	Średnica zewnętrzna rury cale	mm
4 OTX-S	1/4	6
4-4-4 OTX-S	1/4	6
5 OTX-S	5/16	8
6 OTX-S	3/8	10
8 OTX-S	1/2	12
10 OTX-S	5/8	14, 15, 16
12 OTX-S	3/4	18, 20
16 OTX-S	1	25
20 OTX-S	1.1/4	28, 30, 32
24 OTX-S	1.1/2	35, 38

MTX - Złączka trójnikowa asymetryczna z gwintem wewnętrznym

63 Parker Direct Link

Nr katalogowy Stal	Nr katalogowy Stal nierdzewna	Średnica zewnętrzna rury cale	mm	Gwint NPT/NPTF PT	UN/UNF-2A T
4 MTX-S	**4 MTX-SS**	1/4	6	1/8-27	7/16-20
	4-4-4 MTX-SS	1/4	6	1/4-18	7/16-20
6 MTX-S	**6 MTX-SS**	3/8	10	1/4-18	9/16-18
8 MTX-S	**8 MTX-SS**	1/2	12	3/8-18	3/4-16
10 MTX-S	**10 MTX-SS**	5/8	14, 15, 16	1/2-14	7/8-14
12 MTX-S	**12 MTX-SS**	3/4	18, 20	3/4-14	1.1/16-12
14 MTX-S	**14 MTX-SS**	7/8	22	3/4-14	1.3/16-12
16 MTX-S	**16 MTX-SS**	1	25	1-11 1/2	1.5/16-12
20 MTX-S	**20 MTX-SS**	1.1/4	28, 30, 32	1.1/4-11 1/2	1.5/8-12

G6X - Złączka obracalna z gwintem wewnętrznym

63 Parker Direct Link

Nr katalogowy Stal	Nr katalogowy Stal nierdzewna	Średnica zewnętrzna rury cale	mm	Gwint NPT/NPTF PT	UN/UNF-2B T6
4 G6X-S	**4 G6X-SS**	1/4	6	1/8-27	7/16-20
4-4 G6X-S	**4-4 G6X-SS**	1/4	6	1/4-18	7/16-20
6 G6X-S	**6 G6X-SS**	3/8	10	1/4-18	9/16-18
6-6 G6X-S	**6-6 G6X-SS**	3/8	10	3/8-18	9/16-18
8 G6X-S	**8 G6X-SS**	1/2	12	3/8-18	3/4-16
8-8 G6X-S	**8-8 G6X-SS**	1/2	12	1/2-14	3/4-16
10 G6X-S	**10 G6X-SS**	5/8	14, 15, 16	1/2-14	7/8-14
12 G6X-S	**12 G6X-SS**	3/4	18, 20	3/4-14	1.1/16-12
16 G6X-S	**16 G6X-SS**	1	25	1-11 1/2	1.5/16-12
20 G6X-S	**20 G6X-SS**	1.1/4	28, 30, 32	1.1/4-11 1/2	1.5/8-12
24 G6X-S	**24 G6X-SS**	1.1/2	35, 38	1.1/2-12 1/2	1.7/8-12

G4MX - Złączka z gwintem wewnętrznym BSPP

63 Parker Direct Link

Nr katalogowy Stal	Nr katalogowy Stal nierdzewna	Średnica zewnętrzna rury cale	mm	Gwint BSPP
4G4MXS	**4G4MXSS**	1/4	6	1/8-28
4-4G4MXS	**4-4G4MXSS**	1/4	6	1/4-19
5G4MXS	**5G4MXSS**	5/16	8	1/8-28
5-4G4MXS	**5-4G4MXSS**	5/16	8	1/4-19
6G4MXS	**6G4MXSS**	3/8	10	1/4-19
6-6G4MXS	**6-6G4MXSS**	3/8	10	3/8-19
8G4MXS	**8G4MXSS**	1/2	12	3/8-19
8-8G4MXS	**8-8G4MXSS**	1/2	12	1/2-14
10G4MXS	**10G4MXSS**	5/8	14, 15, 16	1/2-14
12G4MXS	**12G4MXSS**	3/4	18, 20	3/4-14
16G4MXS	**16G4MXSS**	1	25	1 -11
20G4MXS	**20G4MXSS**	1.1/4	28, 30, 32	1.1/4-11
24G4MXS	**24G4MXSS**	1.1/2	35, 38	1.1/2-11

G4MXMO - Przyłączka manometru z gwintem wewnętrznym BSPP

63 Parker DirectLink

Nr katalogowy Stal	Nr katalogowy Stal nierdzewna	Średnica zewnętrzna rury cale	Średnica zewnętrzna rury mm	Gwint BSPP
4-4G4MXSMO	**4-4G4MXSSMO**	1/4	6	1/4-19
4-8G4MXSMO	**4-8G4MXSSMO**	1/4	6	1/2-14
5-4G4MXSMO	**5-4G4MXSSMO**	5/16	8	1/4-19
5-8G4MXSMO	**5-8G4MXSSMO**	5/16	8	1/2-14
6G4MXSMO	**6G4MXSSMO**	3/8	10	1/4-19
6-8G4MXSMO	**6-8G4MXSSMO**	3/8	10	1/2-14
8-4G4MXSMO	**8-4G4MXSSMO**	1/2	12	1/4-19
8-8G4MXSMO	**8-8G4MXSSMO**	1/2	12	1/2-14

TT4MX - Przyłączka punktu pomiarowego z gwintem wewnętrznym BSPP

63 Parker DirectLink

Nr katalogowy Stal	Nr katalogowy Stal nierdzewna	Średnica zewnętrzna rury cale	Średnica zewnętrzna rury mm	Gwint UN-UNF-2B	Gwint BSPP
4TT4MXS	**4TT4MXSS**	1/4	6	7/16-20	1/4-19
5TT4MXS	**5TT4MXSS**	5/16	8	1/2-20	1/4-19
6TT4MXS	**6TT4MXSS**	3/8	10	9/16-18	1/4-19
8TT4MXS	**8TT4MXSS**	1/2	12	3/4-16	1/4-19
10TT4MXS	**10TT4MXSS**	5/8	14, 15, 16	7/8-14	1/4-19
12TT4XS	**12TT4MXSS**	3/4	18, 20	1.1/16-12	1/4-19
16TT4XS	**16TT4MXSS**	1	25	1.5/16-12	1/4-19
20TT4XS	**20TT4MXSS**	1.1/4	28, 30, 32	1.5/8-12	1/4-19
24TT4XS	**24TT4MXSS**	1.1/2	35, 38	1.7/8-12	1/4-19

K6PP4MX - Przyłączka trójnikowa symetryczna punktu pomiarowego

63 Parker DirectLink

Nr katalogowy Stal	Średnica zewnętrzna rury cale	Średnica zewnętrzna rury mm
4-4K6PP4MXS	1/4	6
5-4K6PP4MXS	5/16	8
6-4K6PP4MXS	3/8	10
8-4K6PP4MXS	1/2	12
10-4K6PP4MXS	5/8	14, 15, 16
12-4K6PP4MXS	3/4	18, 20
16-4K6PP4MXS	1	25

F6MX - Przyłączka obracalna

63 Parker DirectLink

Nr katalogowy Stal	Nr katalogowy Stal nierdzewna	Średnica zewnętrzna rury cale	Średnica zewnętrzna rury mm
4 F6X-S	**4F6MXSS**	1/4	6
4-4 F6X-S	**4-4F6MXSS**	1/4	6
5F6MXS	**5F6MXSS**	5/16	8
5-4 F6X-S	**5-4F6MXSS**	8	5/16
6 F6X-S	**6F6MXSS**	3/8	10
6-6 F6X-S	**6-6F6MXSS**	3/8	10
8 F6X-S	**8F6MXSS**	1/2	12
8-4F6MXS	**8-4F6MXSS**	1/2	12
8-8F6MXS	**8-8F6MXSS**	1/2	12
10 F6X-S	**10F6MXSS**	5/8	14, 15, 16
10-6F6MXS	**10-6F6MXSS**	5/8	14, 15, 16
12 F6X-S	**12F6MXSS**	3/4	18, 20
12-8 F6X-S	**12-8F6MXSS**	3/4	18, 20
16 F6X-S	**16F6MXSS**	1	25
16-12 F6X-S	**16-12F6MXSS**	1	25
20 F6X-S	**20F6MXSS**	1.1/4	28, 30, 32
24 F6X-S	**24F6MXSS**	1.1/2	35, 38

F63MX - Przyłączka obracalna

63 Parker DirectLink

Nr katalogowy Stal	Nr katalogowy Stal nierdzewna	Średnica zewnętrzna rury cale	Średnica zewnętrzna rury mm	Gwint BSPT
4F63MXS	**4F63MXSS**	1/4	6	1/8-28
4-4F63MXS	**4-4F63MXSS**	1/4	6	1/4-19
5-4F63MXS	**5-4F63MXSS**	5/16	8	1/4-19
6F63MXS	**6F63MXSS**	3/8	10	1/4-19
6-6F63MXS	**6-6F63MXSS**	3/8	10	3/8-19
8F63MXS	**8F63MXSS**	1/2	12	3/8-19
8-4F63MXS	**8-4F63MXSS**	1/2	12	1/4-19
10F63MXS	**10F63MXSS**	5/8	14, 15, 16	1/2-14
10-6F63MXS	**10-6F63MXSS**	5/8	14, 15, 16	3/8-19
12F63MXS	**12F63MXSS**	3/4	18, 20	3/4-14
12-8F63MXS	**12-8F63MXSS**	3/4	18, 20	1/2-14
16F63MXS	**16F63MXSS**	1	25	1 -11
16-12F63MXS	**16-12F63MXSS**	1	25	3/4-14
20F63MXS	**20F63MXSS**	1.1/4	28, 30, 32	1.1/4-11

F64OMX - Przyłączka obracalna z gwintem BSPP i uszczelką O-Ring

63 Parker DirectLink

Nr katalogowy Stal	Nr katalogowy Stal nierdzewna	Średnica zewnętrzna rury cale	Średnica zewnętrzna rury mm	Gwint BSPP
4F64OMXS	**4F64OMXSS**	1/4	6	1/8-28
4-4F64OMXS	**4-4F64OMXSS**	1/4	6	1/4-19
5F64OMXS	**5F64OMXSS**	5/16	8	1/8-28
5-4F64OMXS	**5-4F64OMXSS**	5/16	8	1/4-19
6F64OMXS	**6F64OMXSS**	3/8	10	1/4-19
6-6F64OMXS	**6-6F64OMXSS**	3/8	10	3/8-19
8F64OMXS	**8F64OMXSS**	1/2	12	3/8-19
8-4F64OMXS	**8-4F64OMXSS**	1/2	12	1/4-19
8-8F64OMXS	**8-8F64OMXSS**	1/2	12	1/2-14
10F64OMXS	**10F64OMXSS**	5/8	14, 15, 16	1/2-14
10-6F64OMXS	**10-6F64OMXSS**	5/8	14, 15, 16	3/8-19
12F64OMXS	**12F64OMXSS**	3/4	18, 20	3/4-14
12-8F64OMXS	**12-8F64OMXSS**	3/4	18, 20	1/2-14
16F64OMXS	**16F64OMXSS**	1	25	1-11
16-12F64OMXS	**16-12F64OMXSS**	1	25	3/4-14
20F64OMXS	**20F64OMXSS**	1.1/4	28, 30, 32	1.1/4-11
20-16F64OMXS	**20-16F64OMXSS**	1.1/4	28, 30, 32	1-11
24F64OMXS	**24F64OMXSS**	1.1/2	35, 38	1.1/2-11
24-20F64OMXS	**24-20F64OMXSS**	1.1/2	35, 38	1.1/4-11

F642EDMX - Przyłączka obracalna z gwintem BSPP i uszczelką EOlastic

63 Parker DirectLink

Nr katalogowy Stal	Nr katalogowy Stal nierdzewna	Średnica zewnętrzna rury cale	Średnica zewnętrzna rury mm	Gwint BSPP
4F642EDMXS	**4F642EDMXSS**	1/4	6	1/8-28
4-4F642EDMXS	**4-4F642EDMXSS**	1/4	6	1/4-19
5F642EDMXS	**5F642EDMXSS**	5/16	8	1/8-28
5-4F642EDMXS	**5-4F642EDMXSS**	5/16	8	1/4-19
6F642EDMXS	**6F642EDMXSS**	3/8	10	1/4-19
6-6F642EDMXS	**6-6F642EDMXSS**	3/8	10	3/8-19
8F642EDMXS	**8F642EDMXSS**	1/2	12	3/8-19
8-4F642EDMXS	**8-4F642EDMXSS**	1/2	12	1/4-19
8-8F642EDMXS	**8-8F642EDMXSS**	1/2	12	1/2-14
10F642EDMXS	**10F642EDMXSS**	5/8	14, 15, 16	1/2-14
10-6F642EDMXS	**10-6F642EDMXSS**	5/8	14, 15, 16	3/8-19
12F642EDMXS	**12F642EDMXSS**	3/4	18, 20	3/4-14
12-8F642EDMXS	**12-8F642EDMXSS**	3/4	18, 20	1/2-14
16F642EDMXS	**16F642EDMXSS**	1	25	1-11
16-12F642EDMXS	**16-12F642EDMXSS**	1	25	3/4-14
20F642EDMXS	**20F642EDMXSS**	1.1/4	28, 30, 33	1.1/4-11
20-16F642EDMXS	**20-16F642EDMXSS**	1.1/4	28, 30, 32	1-11
24F642EDMXS	**24F642EDMXSS**	1.1/2	35, 38	1.1/2-11
24-20F642EDMXS	**24-20F642EDMXSS**	1.1/2	35, 38	1.1/4-11

ParkerStore
FIRTECH
HYDRAULIKA SIŁOWA, PNEUMATYKA, FILTRACJA

F65OMX - Przyłączka obracalna z gwintem UNF

63 Parker DirectLink

Nr katalogowy Stal	Średnica zewnętrzna rury cale	Średnica zewnętrzna rury mm	Gwint UNF
4F65OMXS	1/4	6	7/16-20
5F65OMXS	5/16	8	1/2-20
6F65OMXS	3/8	10	9/16-18
8 F65OX-S	1/2	12	3/4-16
10 F65OX-S	5/8	14, 15, 16	7/8-14
12F65OMXS	3/4	18, 20	1.1/16-12
16F65OMXS	1	25	1.5/16-12
20 F65OX-S	1.1/4	28, 30, 32	1.5/8-12

F68OMX - Przyłączka obracalna z gwintem metrycznym i uszczelką O-Ring

63 Parker DirectLink

Nr katalogowy Stal	Średnica zewnętrzna rury cale	Średnica zewnętrzna rury mm	Gwint Metryczny
4M10F68OMXS	1/4	6	M10x1
5M12F68OMXS	5/16	8	M12x1.5
6M14F68OMXS	3/8	10	M14x1.5
8M16F68OMXS	1/2	12	M16x1.5
8M18F68OMXS	1/2	12	M18x1.5
10M22F68OMXS	5/8	14, 15, 16	M22x1.5
12M27F68OMXS	3/4	18, 20	M27x2
20M42F68OMXS	1.1/4	28, 30, 32	M42x2

F682EDMX - Przyłączka obracalna z gwintem metrycznym i uszczelką EOlastic

63 Parker DirectLink

Nr katalogowy Stal	Nr katalogowy Stal nierdzewna	Średnica zewnętrzna rury cale	Średnica zewnętrzna rury mm	Gwint Metryczny
4M10F682EDMXS	**4M10F682EDMXSS**	1/4	6	M10x1
5M12F682EDMXS	**5M12F682EDMXSS**	5/16	8	M12x1.5
6M14F682EDMXS	**6M14F682EDMXSS**	3/8	10	M14x1.5
8M16F682EDMXS	**8M16F682EDMXSS**	1/2	12	M16x1.5
8M18F682EDMXS	**8M18F682EDMXSS**	12	1/2	M18x1.5
10M18F682EDMXS	**10M18F682EDMXSS**	5/8	14, 15, 16	M18x1.5
10M22F682EDMXS	**10M22F682EDMXSS**	14, 15, 16	5/8	M22x1.5
12M22F682EDMXS	**12M22F682EDMXSS**	3/4	18, 20	M22x1.5
12M27F682EDMXS	**12M27F682EDMXSS**	18, 20	3/4	M27x2
16M33F682EDMXS	**16M33F682EDMXSS**	1	25	M33x2
20M42F682EDMXS	**20M42F682EDMXSS**	1.1/4	28, 30, 32	M42x2

F687OMX - Przyłączka obracalna z gwintem metrycznym - ISO 6149

63 Parker DirectLink

Nr katalogowy Stal	Nr katalogowy Stal nierdzewna	Średnica zewnętrzna rury cale	Średnica zewnętrzna rury mm	Gwint Metryczny
4M10F687OMXS	4M10F687OMXSS	1/4	6	M10x1
4M12F687OMXS	4M12F687OMXSS	1/4	6	M12X1.5
	5M10F687OMXSS	5/16	8	M10x1.5
5M12F687OMXS	5M12F687OMXSS	5/16	8	M12x1.5
6M14F687OMXS	6M14F687OMXSS	3/8	10	M14x1.5
6M16F687OMXS	6M16F687OMXSS	3/8	10	M16x1.5
8M16F687OMXS	8M16F687OMXSS	1/2	12	M16x1.5
8M18F687OMXS	8M18F687OMXSS	1/2	12	M18x1.5
	10M18F687OMXSS	5/8	14, 15, 16	M18x1.5
10M22F687OMXS	10M22F687OMXSS	5/8	14, 15, 16	M22x1.5
12M22F687OMXS	12M22F687OMXSS	3/4	18, 20	M22x1.5
12M27F687OMXS	12M27F687OMXSS	3/4	18, 20	M27x2
	16M27F687OMXSS	1	25	M27x2
16M33F687OMXS	16M33F687OMXSS	1	25	M33x2
20M42F687OMXS	20M42F687OMXSS	1.1/4	28, 30, 32	M42x2
	24M48F687OMXSS	1.1/2	35, 38	M48x2

C6MX - Kolanko z nakrętką obracalną

63 Parker DirectLink

Nr katalogowy Stal	Nr katalogowy Stal nierdzewna	Średnica zewnętrzna rury cale	Średnica zewnętrzna rury mm
3 C6X-S		3/16	
4C6MXS	4C6MXSS	1/4	6
5C6MXS	5C6MXSS	5/16	8
6C6MXS	6C6MXSS	3/8	10
8C6MXS	8C6MXSS	1/2	12
10C6MXS	10C6MXSS	5/8	14, 15, 16
12C6MXS	12C6MXSS	3/4	18, 20
14 C6X-S		7/8	22
16C6MXS	16C6MXSS	1	25
20 C6X-S	20C6MXSS	1.1/4	28, 30, 32
24 C6X-S	24C6MXSS	1.1/2	35, 38
32 C6X-S		2	

V6MX - 45° Kolanko z nakrętką obracalną

63 Parker DirectLink

Nr katalogowy Stal	Nr katalogowy Stal nierdzewna	Średnica zewnętrzna rury cale	Średnica zewnętrzna rury mm
4 V6X-S	4 V6X-SS	1/4	6
5 V6X-S	5 V6X-SS	5/16	8
6 V6X-S	6 V6X-SS	3/8	10
8V6MXS		1/2	12
10 V6X-S	10 V6X-SS	5/8	14, 15, 16
12 V6X-S	12 V6X-SS	3/4	18, 20
14 V6X-S		7/8	22
16 V6X-S	16 V6X-SS	1	25
20 V6X-S	20 V6X-SS	1.1/4	28, 30, 32
24 V6X-S	24 V6X-SS	1.1/2	35, 38
	32 V6X-SS	2	

ParkerStore
FIRTECH
HYDRAULIKA SIŁOWA, PNEUMATYKA, FILTRACJA

R6MX - Trójnik asymetryczny z nakrętką obracalną

63 Parker Direct Link

Nr katalogowy Stal	Średnica zewnętrzna rury cale	mm
4 R6X-S	1/4	6
5R6MXS	5/16	8
6R6MXS	3/8	10
8R6MXS	1/2	12
10R6MXS	5/8	14, 15, 16
12R6MXS	3/4	18, 20
14 R6X-S	7/8	22
16R6MXS	1	25
20R6MXS	1.1/4	28, 30, 32
24 R6X-S	1.1/2	35, 38

S6MX - Trójnik symetryczny z nakrętką obracalną

63 Parker Direct Link

Nr katalogowy Stal	Średnica zewnętrzna rury cale	mm
4 S6X-S	1/4	6
5S6MXS	5/16	8
6S6MXS	3/8	10
8S6MXS	1/2	12
10S6MXS	5/8	14, 15, 16
12S6MXS	3/4	18, 20
16S6MXS	1	25
20 S6X-S	1.1/4	28, 30, 32
24 S6X-S	1.1/2	35, 38

BMTX - Nakrętka metryczna

63 Parker Direct Link

Nr katalogowy Stal	Nr katalogowy Stal nierdzewna	Średnica zewnętrzna rury cale	mm	Gwint UN/UNF-2B
4BMTXS	**4BMTXSS**	1/4	6	7/16-20
5BMTXS	**5BMTXSS**	5/16	8	1/2-20
6BMTXS	**6BMTXSS**	10	3/8	9/16-18
8BMTXS	**8BMTXSS**	1/2	12	3/4-16
10BMTXS	**10BMTXSS**	5/8	14, 15, 16	7/8-14
12BMTXS	**12BMTXSS**	3/4	18, 20	1.1/16-12
16BMTXS	**16BMTXSS**	1	25	1.5/16-12
20BMTXS	**20BMTXSS**	1.1/4	28, 30, 32	1.5/8-12
24BMTXS	**24BMTXSS**	1.1/2	35, 38	1.7/8-12
28BMTXS	**28BMTXSS**		42	2.1/4

BTX - Nakrętka calowa

63 Parker Direct Link

Nr katalogowy Stal	Nr katalogowy Stal nierdzewna	Średnica zewnętrzna rury cale	mm	Gwint UN/UNF-2B
2 BTX-S	**2 BTX-SS**	1/8		5/16-24
3 BTX-S	**3 BTX-SS**	3/16		3/8-24
4 BTX-S	**4 BTX-SS**	1/4	6	7/16-20
5 BTX-S	**5 BTX-SS**	5/16	8	1/2-20
6 BTX-S	**6 BTX-SS**	3/8	10	9/16-18
8 BTX-S	**8 BTX-SS**	1/2	12	3/4-16
10 BTX-S	**10 BTX-SS**	5/8	14, 15, 16	7/8-14
12 BTX-S	**12 BTX-SS**	3/4	18, 20	1.1/16-12
14 BTX-S	**14 BTX-SS**	7/8	22	1.3/16-12
16 BTX-S	**16 BTX-SS**	1	25	1.5/16-12
20 BTX-S	**20 BTX-SS**	1.1/4	28, 30, 32	1.5/8-12
24 BTX-S	**24 BTX-SS**	1.1/2	35, 38	1.7/8-12
32 BTX-S	**32 BTX-SS**	2		2.1/2-12

TX - Tuleja

63 Parker DirectLink

Nr katalogowy Stal	Nr katalogowy Stal nierdzewna	Średnica zewnętrzna rury mm
TXS6	TXSS6	6
TXS8	TXSS8	8
TXS10	TXSS10	10
TXS12	TXSS12	12
TXS14	TXSS14	14
TXS15	TXSS15	15
TXS16	TXSS16	16
TXS18	TXSS18	18
TXS20	TXSS20	20
TXS22	TXSS22	22
TXS25	TXSS25	25
TXS28	TXSS28	28
TXS30	TXSS30	30
TXS32	TXSS32	32
TXS35	TXSS35	35
TXS38	TXSS38	38
TXS42	TXSS42	42

TRMTX - Końcówka rurowa zwężkowa

63 Parker DirectLink

Nr katalogowy Stal	Nr katalogowy Stal nierdzewna	Średnica 1 zewnętrzna rury cale	Średnica 1 zewnętrzna rury mm	Średnica 2 zewnętrzna rury cale	Średnica 2 zewnętrzna rury mm
	4-2TRMTXSS	1/4		1/8	
5-4TRMTXS	5-4TRMTXSS	5/16	8	1/4	6
6-4TRTXS	6-4TRMTXSS	3/8	10	1/4	6
6-5TRMTXS	6-5TRMTXSS	3/8	10	5/16	8
8-4TRTXS	8-4TRMTXSS	1/2	12	1/4	6
8-5TRTXS	8-5TRMTXSS	1/2	12	5/16	8
8-6TRTXS	8-6TRMTXSS	1/2	12	3/8	10
10-4 TRTX-S	10-4TRMTXSS	5/8	14, 15, 16	1/4	6
10-5TRTXS	10-5TRMTXSS	5/8	14, 15, 16	5/16	8
10-6TRTXS	10-6TRMTXSS	5/8	14, 15, 16	3/8	10
10-8TRMTXS	10-8TRMTXSS	5/8	14, 15, 16	1/2	12
12-4 TRTX-S	12-4TRMTXSS	3/4	18, 20	1/4	6
12-5TRTXS	12-5TRMTXSS	3/4	18, 20	5/16	8
12-6TRTXS	12-6TRMTXSS	3/4	18, 20	3/8	10
12-8TRTXS	12-8TRMTXSS	3/4	18, 20	1/2	12
12-10TRMTXS	12-10TRMTXSS	3/4	18, 20	5/8	14, 15, 16
	14-6TRMTXSS	7/8	22	3/8	10
14-10 TRTX-S	14-10TRMTXSS	7/8	22	5/8	14, 15, 16
14-12 TRTXN-S	14-12TRMTXSS	7/8	22	3/4	18, 20
16-4 TRTX-S	16-4TRMTXSS	1	25	1/4	6
16-6TRTXS	16-6TRMTXSS	1	25	3/8	10
16-8TRTXS	16-8TRMTXSS	1	25	1/2	12
16-10TRTXS	16-10TRMTXSS	1	25	5/8	14, 15, 16
16-12TRTXS	16-12TRMTXSS	1	25	3/4	18, 20
	16-14TRMTXSS	1	25	7/8	22
20-10TRTXS	20-10TRMTXSS	1.1/4	28, 30, 32	5/8	14, 15, 16
20-12 TRTX-S	20-12TRMTXSS	V1.1/4	28, 30, 32	3/4	18, 20
20-16TRTXS	20-16TRMTXSS	1.1/4	28, 30, 32	1	25
24-12TRTXS	24-12TRMTXSS	1.1/2	35, 38	3/4	20
24-16TRTXS	24-16TRMTXSS	1.1/2	35, 38	1	25
24-20 TRTX-S	24-20TRMTXSS	1.1/2	35, 38	1.1/4	28, 30, 32
28-24TRTXS	28-24TRMTXSS		42		35, 38

Wersja A - Gwint wewnętrzny, końcówka sztywna.
Wersja B wymaga nakrętki BTX lub BTMX - należy je zamówić oddzielnie.

FNMTX - Zaślepka

63 Parker DirectLink

Nr katalogowy Stal	Nr katalogowy Stal nierdzewna	Średnica zewnętrzna rury cale	Średnica zewnętrzna rury mm
2 FNTX-S		1/8	
3 FNTX-S		3/16	
4FNMTXS	**4FNMTXSS**	1/4	6
5FNMTXS	**5FNMTXSS**	5/16	8
6FNMTXS	**6FNMTXSS**	3/8	10
8FNMTXS	**8FNMTXSS**	1/2	12
10FNMTXS	**10FNMTXSS**	5/8	14, 15, 16
12FNMTXS	**12FNMTXSS**	3/4	18, 20
14 FNTX-S	**14FNMTXSS**	7/8	22
16FNMTXS	**16FNMTXSS**	1	25
20FNMTXS	**20FNMTXSS**	1.1/4	28, 30, 32
24FNMTXS	**24FNMTXSS**	1.1/2	35, 38
32 FNTX-S		2	

PNMTX - Korek

63 Parker DirectLink

Nr katalogowy Stal	Nr katalogowy Stal nierdzewna	Średnica zewnętrzna rury cale	Średnica zewnętrzna rury mm
2 PNTX-S	**2PNMTXSS**	1/8	
3 PNTX-S	**3PNMTXSS**	3/16	
4PNMTXS	**4PNMTXSS**	1/4	6
5PNMTXS	**5PNMTXSS**	5/16	8
6PNMTXS	**6PNMTXSS**	3/8	10
8PNMTXS	**8PNMTXSS**	1/2	12
10PNMTXS	**10PNMTXSS**	5/8	14, 15, 16
12PNMTXS	**12PNMTXSS**	3/4	18, 20
14 PNTX-S	**14PNMTXSS**	7/8	22
16 PNTX-S	**16PNMTXSS**	1	25
20 PNTX-S	**20PNMTXSS**	1.1/4	28, 30, 32
24 PNTX-S	**24PNMTXSS**	1.1/2	35, 38
32 PNTX-S		2	

XHLO - Adapter Triple-Lok® / O-Lok®

63 Parker DirectLink

Nr katalogowy Stal	Nr katalogowy Stal nierdzewna	Średnica zewnętrzna rury cale	Średnica zewnętrzna rury mm	Gwint UN/UNF-2A ORFS	Gwint UN/UNF-2A JIC
4 XHLO-S	**4XHMLOSS**	1/4	6	9/16-18	7/16-20
6 XHLO-S	**6XHMLOSS**	5/16, 3/8	8, 10	11/16-16	9/16-18
8 XHLO-S	**8XHMLOSS**	1/2	12	13/16-16	3/4-16
10 XHLO-S	**10XHMLOSS**	5/8	14, 15, 16	1-14	7/8-14
12 XHLO-S	**12XHMLOSS**	3/4	18, 20	1.3/16-12	1.1/16-12
16 XHLO-S	**16XHMLOSS**	1	22, 25	1.7/16-12	1.5/16-12
20 XHLO-S	**20XHMLOSS**	1.1/4	28, 30, 32	1.11/16-12	1.5/8-12
24 XHLO-S	**24XHMLOSS**	1.1/2	35, 38	2-12	1.7/8-12

XHL6 - Adapter z nakrętką obracalną Triple-Lok® / O-Lok®

63 Parker DirectLink

Nr katalogowy Stal	Nr katalogowy Stal nierdzewna	Średnica zewnętrzna rury cale	Średnica zewnętrzna rury mm	Gwint UN/UNF-2A ORFS	Gwint UN/UNF-2A JIC
4 XHL6-S	**4XHML6SS**	1/4	6	9/16-18	7/16-20
6 XHL6-S	**6XHML6SS**	5/16, 3/8	8, 10	11/16-16	9/16-18
8 XHL6-S	**8XHML6SS**	1/2	12	13/16-16	3/4-16
10 XHL6-S	**10XHML6SS**	5/8	14, 15, 16	1-14	7/8-14
12 XHL6-S	**12XHML6SS**	3/4	18, 20	1.3/16-12	1.1/16-12
16 XHL6-S	**16XHML6SS**	1	22, 25	1.7/16-12	1.5/16-12
20 XHL6-S	**20XHML6SS**	1.1/4	28, 30, 32	1.11/16-12	1.5/8-12

LOHX6 - Adapter z nakrętką obracalną Triple-Lok® / O-Lok®

63 Parker DirectLink

Nr katalogowy Stal	Nr katalogowy Stal nierdzewna	Średnica zewnętrzna rury cale	Średnica zewnętrzna rury mm	Gwint UN/UNF-2A ORFS	Gwint UN/UNF-2A JIC
4 LOHX6-S	**4LOHMX6SS**	1/4	6	9/16-18	7/16-20
6 LOHX6-S	**6LOHMX6SS**	5/16, 3/8	8, 10	11/16-16	9/16-18
8 LOHX6-S	**8LOHMX6SS**	1/2	12	13/16-16	3/4-16
10 LOHX6-S	**10LOHMX6SS**	5/8	14, 15, 16	1-14	7/8-14
12 LOHX6-S	**12LOHMX6SS**	3/4	18, 20	1.3/16-12	1.1/16-12
16 LOHX6-S	**16LOHMX6SS**	1	22, 25	1.7/16-12	1.5/16-12

O-Ring - Kauczuk NBR

63 Parker DirectLink

Nr katalogowy	Gwint BSPP
6-002-N552-9	1/8
2-111-N552-9	1/4
2-113-N552-9	3/8
5-256-N552-9	1/2
2-119-N552-9	3/4
2-217-N552-9	1
2-222-N552-9	1.1/4
2-224-N552-9	1.1/2

Parker Store
FIRTECH
HYDRAULIKA SIŁOWA, PNEUMATYKA, FILTRACJA

W procesie formowania okrężnego końcówka rury hydraulicznej jest stopniowo roztłaczana, aż powstanie kołnierz prostopadły do osi rury o doskonałej powierzchni uszczelniającej.
Proces Parflange® jest szybszy, bardziej uniwersalny, tańszy i mniej szkodliwy dla środowiska naturalnego niż alternatywne procesy lutowania lutem twardym. Większość światowych producentów oryginalnego sprzętu sprawdziła i aprobowała złącza, w których końcówka rury jest przygotowana w procesie Parflange® i współpracuje z łącznikiem typu O-Lok®. Technologia ta jest częścią opracowanej przez firmę Parker technologii szczelnych połączeń "Dry Technology".

Materiał:
- Stal i stal nierdzewna.

Asortyment wyrobów:
- Do rur o średnicy zewnętrznej od 6 do 50 mm.
  Do rur o średnicy zewnętrznej od 1/4" do 2".

Nominal pressure PN:
- Od wielkości - 6 : do 630 barów (9137 psi).
- Od wielkości - 8 : do 630 barów (9137 psi).
- Od wielkości - 20 : do 420 barów (6092 psi).
- Od wielkości - 24 : do 350 barów (5076 psi).
- Od wielkości - 32 : do 210 barów (3046 psi).

Zalety:
- Dzięki zastosowaniu konstrukcji z uszczelnieniem elastomerowym łączniki systemu O-Lok cechuje niezawodna szczelność oraz łatwość montażu („zainstaluj i zapomnij").
- Ciśnienia nominalne do 630 barów.
- Oferowane w wersjach ze stali, stali nierdzewnej i mosiądzu.
- Opatentowany system Parflange do przygotowywania rury umożliwia uformowanie kielicha o kącie do 90 stopni.
- Łączniki tego systemu produkowane są w rozmiarach pozwalających stosować je do rur o średnicach od 6 mm/ 1/4" do 50 mm/ 2" lub węży o równoważnych średnicach.
- Ponieważ w czasie końcowego montażu nie występują deformacje elementów, jak również nie ma potrzeby formowa nia rury, łączniki typu O-Lok są wyjątkowo łatwe w montażu.
- Końcówka rury nie wchodzi do wnętrza łącznika (konstrukcja ORFS).
- Standardowo oferowana w ponad czterdziestu podstawowych wersjach korpusu.
- Spełnia wymagania odnośnych norm międzynarodowych (SAE J1453 oraz ISO 8434-3).

Korzyści:
- Koniec z przeciekami.
- Dłuższa żywotność.
- System pozwala uzyskać wysokiej jakości czołową powierzchnię uszczelniającą, współpracującą z uszczelką pierścieniową O-Ring łącznika.
- Łączniki tego typu wymagają mniejszych momentów dokręcania przy montażu niż porównywalne typy łączników o podobnych ciśnieniach nominalnych.
- Niewielki kąt dokręcania przy montażu oznacza dużo łatwiejszy montaż w ciasnych, trudno dostępnych miejscach.
- Dzięki cechom konstrukcyjnym łączników kontrola jakości przed montażem końcowym jest prosta, a przez to niezawodna.
- Ułatwienie prac konserwacyjnych, gdyż możliwy jest demontaż podzespołów hydraulicznych bez konieczności zupełnego demontażu linii.

HMLO - Złączka prosta

Nr katalogowy Stal	Nr katalogowy Stal nierdzewna	Średnica 1 zewnętrzna rury cale	Średnica 1 zewnętrzna rury mm	Średnica 2 zewnętrzna rury cale	Średnica 2 zewnętrzna rury mm
4 HLO-S	**4HMLOSS**	1/4	6	1/4	6
6HMLOS	**6HMLOSS**	5/16, 3/8	8, 10	5/16, 3/8	8, 10
6-4HMLOS	**6-4HMLOSS**	3/8	10	1/4	6
8HMLOS	**8HMLOSS**	1/2	12	1/2	12
8-6 HLO-S	**8-6HMLOSS**	1/2	12	3/8	10
10HMLOS	**10HMLOSS**	5/8	14, 15, 16	5/8	14, 15, 16
10-8 HLO-S	**10-8HMLOSS**	5/8	16	1/2	12
12HMLOS	**12HMLOSS**	3/4	18, 20	3/4	18, 20
12-10 HLO-S	**12-10HMLOSS**	3/4	20	5/8	16
16HMLOS	**16HMLOSS**	1	22, 25	1	22, 25
16-12HMLOS	**16-12HMLOSS**	1	25	3/4	18, 20
20 HLO-S	**20HMLOSS**	1.1/4	28, 30, 32	1.1/4	28, 30, 32
20-16HMLOS		1.1/4	28, 30, 32	1	22, 25
24 HLO-S	**24HMLOSS**	1.1/2	35, 38	1.1/2	35, 38
24-20HMLOS		1.1/2	35, 38	1.1/4	28, 30, 32
32 HLO-S	**32HMLOSS**	2	50	2	50

Parker Store
FIRTECH
HYDRAULIKA SIŁOWA, PNEUMATYKA, FILTRACJA

ELO - Złączka kolankowa

63 Parker DirectLink

Nr katalogowy Stal	Nr katalogowy Stal nierdzewna	Średnica zewnętrzna rury cale	Średnica zewnętrzna rury mm
4 ELO-S	4EMLOSS	1/4	6
6 ELO-S	6EMLOSS	5/16, 3/8	8, 10
8 ELO-S	8EMLOSS	1/2	12
10 ELO-S		5/8	14, 15, 16
12 ELO-S	12EMLOSS	3/4	18, 20
16 ELO-S	16EMLOSS	1	22, 25
20 ELO-S	20EMLOSS	1.1/4	28, 30, 32
24 ELO-S	24EMLOSS	1.1/2	35, 38
32 ELO-S		2	50

JMLO - Złączka trójnikowa

63 Parker DirectLink

Nr katalogowy Stal	Nr katalogowy Stal nierdzewna	Średnica zewnętrzna rury cale	Średnica zewnętrzna rury mm
4JMLOS	4JMLOSS	1/4	6
6 JLO-S	6JMLOSS	5/16, 3/8	8, 10
8JMLOS	8JMLOSS	1/2	12
10 JLO-S	10JLOSS	5/8	14, 15, 16
12 JLO-S	12JMLOSS	3/4	18, 20
16 JLO-S	16JMLOSS	1	22, 25
20 JLO-S		1.1/4	28, 30, 32
24 JLO-S	24JMLOSS	1.1/2	35, 38
32 JLO-S		2	50

KLO - Złączka czwórnikowa

63 Parker DirectLink

Nr katalogowy Stal	Nr katalogowy Stal nierdzewna	Średnica zewnętrzna rury cale	Średnica zewnętrzna rury mm
4 KLO-S	4 KLO-SS	1/4	6
6 KLO-S	6 KLO-SS	5/16, 3/8	8, 10
8 KLO-S	8 KLO-SS	1/2	12
10 KLO-S	10 KLO-SS	5/8	14, 15, 16
12 KLO-S	12 KLO-SS	3/4	18, 20
16 KLO-S	16 KLO-SS	1	22, 25
20 KLO-S	20 KLO-SS	1.1/4	28, 30, 32
24 KLO-S	24 KLO-SS	1.1/2	35, 38

WMLO - Złączka prosta przechodząca przez przegrodę

63 Parker DirectLink

Nr katalogowy Stal	Nr katalogowy Stal nierdzewna	Średnica zewnętrzna rury cale	Średnica zewnętrzna rury mm
4 WLO-WLNL-S	4WMLOWLNMLSS	1/4	6
6 WMLOWLNMLS	6WMLOWLNMLSS	5/16, 3/8	8, 10
8 WMLOWLNMLS	8WMLOWLNMLSS	1/2	12
10 WMLOWLNMLS	10WMLOWLNMLSS	5/8	14, 15, 16
12 WMLOWLNMLS	12WMLOWLNMLSS	3/4	18, 20
16 WMLOWLNMLS	16WMLOWLNMLSS	1	22, 25
20 WLO-WLNL-S	20WMLOWLNMLSS	1.1/4	28, 30, 32
24 WLO-WLNL-S	24WMLOWLNMLSS	1.1/2	35, 38

WLNML - Przeciwnakrętka do łączników przechodzących przez ściankę

63 Parker Direct Link

Nr katalogowy Stal	Nr katalogowy Stal nierdzewna	Gwint UN/UNF-2B
4WLNMLS	4WLNMLSS	9/16-18
6WLNMLS	6WLNMLSS	11/16-16
8WLNMLS	8WLNMLSS	13/16-16
10WLNMLS	10WLNMLSS	1-14
12WLNMLS	12WLNMLSS	1.3/16-12
16WLNMLS	16WLNMLSS	1.7/16-12
20 WLNL-S	20WLNMLSS	1.11/16-12
24 WLNL-S	24WLNMLSS	2-12

F5OMLO - Przyłączka prosta z gwintem UNF i uszczelką O-Ring

63 Parker Direct Link

Nr katalogowy Stal	Nr katalogowy Stal nierdzewna	Średnica zewnętrzna rury cale	Średnica zewnętrzna rury mm	Gwint UNF
4F5OMLOS	4F5OMLOSS	6	1/4	7/16-20
4-5 F5OLO-S		6	1/4	1/2-20
4-6F5OMLOS	4-6F5OMLOSS	6	1/4	9/16-18
4-8 F5OLO-S	4-8F5OMLOSS	6	1/4	3/4-16
6F5OMLOS	6F5OMLOSS	8, 10	5/16, 3/8	9/16-18
6-4F5OMLOS	6-4F5OMLOSS	8, 10	5/16, 3/8	7/16-20
6-5 F5OLO-S		8, 10	5/16, 3/8	1/2-20
6-8F5OMLOS	6-8F5OMLOSS	8, 10	5/16, 3/8	3/4-16
6-10F5OMLOS	6-10F5OMLOSS	8, 10	5/16, 3/8	7/8-14
8F5OMLOS	8F5OMLOSS	10	1/2	3/4-16
8-6F5OMLOS	8-6F5OMLOSS	12	1/2	9/16-18
8-10F5OMLOS	8-10F5OMLOSS	12	1/2	7/8-14
8-12F5OMLOS	8-12F5OMLOSS	12	1/2	1.1/16-12
8-16F5OMLOS	8-16F5OMLOSS	12	1/2	1.5/16-12
10F5OMLOS	10F5OMLOSS	14, 15, 16	5/8	7/8-14
10-8F5OMLOS	10-8F5OMLOSS	14, 15, 16	5/8	3/4-16
10-12F5OMLOS	10-12F5OMLOSS	14, 15, 16	5/8	1.1/16-12
12F5OMLOS	12F5OMLOSS	18, 20	3/4	1.1/16-12
12-8 F5OLO-S	12-8F5OMLOSS	18, 20	3/4	3/4-16
12-10F5OMLOS	12-10F5OMLOSS	18, 20	3/4	7/8-14
12-16F5OMLOS	12-16F5OMLOSS	18, 20	3/4	1.5/16-12
16 F5OLO-S	16F5OMLOSS	22, 25	1	1.5/16-12
16-12 F5OLO-S	16-12F5OMLOSS	22, 25	1	1.1/16-12
16-20 F5OLO-S	16-20F5OMLOSS	22, 25	1	1.5/8-12
20F5OMLOS	20F5OMLOSS	1.1/4	28, 30, 32	1.5/8-12
20-16 F5OLO-S	20-16F5OMLOSS	1.1/4	28, 30, 32	1.5/16-12
20-24 F5OLO-S	20-24F5OMLOSS	1.1/4	28, 30, 32	1.7/8-12
24 F5OLO-S	24F5OMLOSS	1.1/2	35, 38	1.7/8-12
24-20 F5OLO-S	24-20F5OMLOSS	1.1/2	35, 38	1.5/8-12
32 F5OLO-S		2	50	2.1/2-12

Parker Store
FIRTECH
HYDRAULIKA SIŁOWA, PNEUMATYKA, FILTRACJA

C5OMLO - Przyłączka kolankowa z gwintem UNF i uszczelką O-Ring

63 Parker DirectLink

Nr katalogowy Stal	Średnica zewnętrzna rury cale	Średnica zewnętrzna rury mm	Gwint UNF
4 C5OLO-S	1/4	6	7/16-20
4-6C5OMLOS	1/4	6	9/16-18
4-8C5OMLOS	1/4	6	3/4-16
6C5OMLOS	5/16, 3/8	8, 10	9/16-18
6-4 C5OLO-S	5/16, 3/8	8, 10	7/16-20
6-8C5OMLOS	5/16, 3/8	8, 10	3/4-14
6-10 C5OLO-S	5/16, 3/8	8, 10	7/8-14
6-12C5OMLOS	5/16, 3/8	8, 10	1.1/16-12
8C5OMLOS	1/2	12	3/4-16
8-6 C5OLO-S	1/2	12	9/16-18
8-10C5OMLOS	1/2	12	7/8-14
8-12 C5OLO-S	1/2	12	1.1/16-12
10C5OMLOS	5/8	14, 15, 16	7/8-14
10-8 C5OLO-S	5/8	14, 15, 16	3/4-16
10-12 C5OLO-S	5/8	14, 15, 16	1.1/16-12
12C5OMLOS	3/4	18, 20	1.1/16-12
12-8C5OMLOS	3/4	18, 20	3/4-16
12-10C5OMLOS	3/4	18, 20	7/8-14
12-16 C5OLO-S	3/4	18, 20	1.5/16-12
16 C5OLO-S	1	22, 25	1.5/16-12
16-12 C5OLO-S	1	22, 25	1.1/16-12
16-20 C5OLO-S	1	22, 25	1.5/8-12
20 C5OLO-S	1.1/4	28, 30, 32	1.5/8-12
20-16C5OMLOS	1.1/4	28, 30, 32	1.5/16-12
20-24 C5OLO-S	1.1/4	28, 30, 32	1.7/8-12
24 C5OLO-S	1.1/2	35, 38	1.7/8-12
24-20 C5OLO-S	1.1/2	35, 38	1.5/8-12
32 C5OLO-S	2	50	2.1/2-12

V5OMLO - Przyłączka kolankowa 45°z gwintem UNF i uszczelką O-Ring

63 Parker DirectLink

Nr katalogowy Stal	Średnica zewnętrzna rury cale	Średnica zewnętrzna rury mm	Gwint UNF
4V5OMLOS	1/4	6	7/16-20
4-6 V5OLO-S	1/4	6	9/16-18
6 V5OLO-S	5/16, 3/8	8, 10	9/16-18
6-4 V5OLO-S	5/16, 3/8	8, 10	7/16-20
6-8 V5OLO-S	5/16, 3/8	8, 10	3/4-16
8V5OMLOS	1/2	12	3/4-16
8-6 V5OLO-S	1/2	12	9/16-18
8-10 V5OLO-S	1/2	12	7/8-14
10 V5OLO-S	5/8	14, 15, 16	7/8-14
10-8 V5OLO-S	5/8	14, 15, 16	3/4-16
10-12 V5OLO-S	5/8	14, 15, 16	1.1/16-12
12 V5OLO-S	3/4	18, 20	1.1/16-12
12-10 V5OLO-S	3/4	18, 20	7/8-14
12-16 V5OLO-S	3/4	18, 20	1.5/16-12
16 V5OLO-S	1	22, 25	1.5/16-12
16-12V5OMLOS	1	22, 25	1.1/16-12
16-20 V5OLO-S	1	22, 25	1.5/8-12
20 V5OLO-S	1.1/4	28, 30, 32	1.5/8-12
24 V5OLO-S	1.1/2	35, 38	1.7/8-12

S5OMLO - Przyłączka trójnikowa symetryczna z gwintem UNF i uszczelką O-Ring

63 Parker DirectLink

Nr katalogowy Stal	Średnica zewnętrzna rury		Gwint UNF
	cale	mm	
4 S5OLO-S	1/4	6	7/16-20
6S5OMLOS	5/16, 3/8	8, 10	9/16-18
6-6-8 S5OLO-S	5/16, 3/8	8, 10	3/4-16
8 S5OLO-S	1/2	12	3/4-16
10 S5OLO-S	5/8	14, 15, 16	7/8-14
12 S5OLO-S	3/4	18, 20	1.1/16-12
16 S5OLO-S	1	22, 25	1.5/16-12
20 S5OLO-S	1.1/4	28, 30, 32	1.5/8-12
24 S5OLO-S	1.1/2	35, 38	1.7/8-12

R5OMLO - Przyłączka trójnikowa asymetryczna z gwintem UNF i uszczelką O-Ring

63 Parker DirectLink

Nr katalogowy Stal	Średnica zewnętrzna rury		Gwint UNF
	cale	mm	
4 R5OLO-S	1/4	6	7/16-20
6R5OMLOS	5/16, 3/8	8, 10	9/16-18
8 R5OLO-S	1/2	12	3/4-16
10 R5OLO-S	5/8	14, 15, 16	7/8-14
12 R5OLO-S	3/4	18, 20	1.1/16-12
12-16-12R5OMLOS	3/4	18, 20	1.5/16-12
16 R5OLO-S	1	22, 25	1.5/16-12
20 R5OLO-S	1.1/4	28, 30, 32	1.5/8-12
24 R5OLO-S	1.1/2	35, 38	1.7/8-12

F42EDMLO - Przyłączka prosta z gwintem BSPP i uszczelką EOlastic

63 Parker DirectLink

Nr katalogowy Stal	Nr katalogowy Stal nierdzewna	Średnica zewnętrzna rury cale	Średnica zewnętrzna rury mm	Gwint BSPP
4F42EDMLOS	**4F42EDMLOSS**	1/4	6	1/8
4-4F42EDMLOS	**4-4F42EDMLOSS**	1/4	6	1/4
4-6F42EDMLOS	**4-6F42EDMLOSS**	1/4	6	3/8
4-8F42EDMLOS		1/4	6	1/2
6F42EDMLOS	**6F42EDMLOSS**	5/16, 3/8	8, 10	1/4
6-2F42EDMLOS	**6-2F42EDMLOSS**	5/16, 3/8	8, 10	1/8
6-6F42EDMLOS	**6-6F42EDMLOSS**	5/16, 3/8	8, 10	3/8
6-8F42EDMLOS	**6-8F42EDMLOSS**	5/16, 3/8	8, 10	1/2
6-12F42EDMLOS	**6-12F42EDMLOSS**	5/16, 3/8	8, 10	3/4
8F42EDMLOS	**8F42EDMLOSS**	1/2	12	3/8
8-4F42EDMLOS	**8-4F42EDMLOSS**	1/2	12	1/4
8-8F42EDMLOS	**8-8F42EDMLOSS**	1/2	12	1/2
8-12F42EDMLOS	**8-12F42EDMLOSS**	1/2	12	3/4
10F42EDMLOS	**10F42EDMLOSS**	5/8	14, 15, 16	1/2
10-6F42EDMLOS	**10-6F42EDMLOSS**	5/8	14, 15, 16	3/8
10-12F42EDMLOS	**10-12F42EDMLOSS**	5/8	14, 15, 16	3/4
10-16F42EDMLOS	**10-16F42EDMLOSS**	5/8	14, 15, 16	1
12F42EDMLOS	**12F42EDMLOSS**	3/4	18, 20	3/4
12-8F42EDMLOS	**12-8F42EDMLOSS**	3/4	18, 20	1/2
12-16F42EDMLOS	**12-16F42EDMLOSS**	3/4	18, 20	1
12-20F42EDMLOS	**12-20F42EDMLOSS**	3/4	18, 20	1.1/4
16F42EDMLOS	**16F42EDMLOSS**	1	22, 25	1
16-8F42EDMLOS	**16-8F42EDMLOSS**	1	22, 25	1/2
16-12F42EDMLOS	**16-12F42EDMLOSS**	1	22, 25	3/4
16-20F42EDMLOS	**16-20F42EDMLOSS**	1	22, 25	1.1/4
16-24F42EDMLOS	**16-24F42EDMLOSS**	1	22, 25	1.1/2
20F42EDMLOS	**20F42EDMLOSS**	1.1/4	28, 30, 32	1.1/4
20-16F42EDMLOS	**20-16F42EDMLOSS**	1.1/4	28, 30, 32	1
20-24F42EDMLOS	**20-24F42EDMLOSS**	1.1/4	28, 30, 32	1.1/2
24F42EDMLOS	**24F42EDMLOSS**	1.1/2	35, 38	1.1/2
24-20F42EDMLOS		1.1/2	35, 38	1.1/4
	32F42EDMLOSS	2	50	2

ParkerStore
FIRTECH
HYDRAULIKA SIŁOWA, PNEUMATYKA, FILTRACJA

C4OMLO - Przyłączka kolankowa z gwintem BSPP i uszczelką O-Ring

63 Parker DirectLink

Nr katalogowy Stal	Średnica zewnętrzna rury		Gwint BSPP
	cale	mm	
4C4OMLOS	1/4	6	1/8
4-4C4OMLOS	1/4	6	1/4
4-6C4OMLOS	1/4	6	3/8
6C4OMLOS	5/16, 3/8	8, 10	1/4
6-2C4OMLOS	5/16, 3/8	8, 10	1/8
6-6C4OMLOS	5/16, 3/8	8, 10	3/8
6-8C4OMLOS	5/16, 3/8	8, 10	1/2
8C4OMLOS	1/2	12	3/8
8-4C4OMLOS	1/2	12	1/4
8-8C4OMLOS	1/2	12	1/2
8-12C4OMLOS	1/2	12	3/4
10C4OMLOS	5/8	14, 15, 16	1/2
10-6C4OMLOS	5/8	14, 15, 16	3/8
10-12C4OMLOS	5/8	14, 15, 16	3/4
10-16C4OMLOS	5/8	14, 15, 16	1
12C4OMLOS	3/4	18, 20	3/4
12-8C4OMLOS	3/4	18, 20	1/2
12-16C4OMLOS	3/4	18, 20	1
16C4OMLOS	1	22, 25	1
16-12C4OMLOS	1	22, 25	3/4
16-20C4OMLOS	1	22, 25	1.1/4
20C4OMLOS	1.1/4	28, 30, 32	1.1/4
20-16C4OMLOS	1.1/4	28, 30, 32	1
20-24C4OMLOS	1.1/4	28, 30, 32	1.1/2
24C4OMLOS	1.1/2	35, 38	1.1/2

V4OMLO - Przyłączka kolankowa 45° z gwintem BSPP i uszczelką O-Ring

63 Parker DirectLink

Nr katalogowy Stal	Średnica zewnętrzna rury		Gwint BSPP
	cale	mm	
4V4OMLOS	1/4	6	1/8
4-4V4OMLOS	1/4	6	1/4
6V4OMLOS	5/16, 3/8	8, 10	1/4
6-6V4OMLOS	5/16, 3/8	8, 10	3/8
6-8V4OMLOS	5/16, 3/8	8, 10	1/2
8V4OMLOS	1/2	12	3/8
10V4OMLOS	5/8	14, 15, 16	1/2
10-12V4OMLOS	5/8	14, 15, 16	3/4
12V4OMLOS	3/4	18, 20	3/4
12-16V4OMLOS	3/4	18, 20	1
16V4OMLOS	1	22, 25	1
20V4OMLOS	1.1/4	28, 30, 32	1.1/4
24V4OMLOS	1.1/2	35, 38	1.1/2

S4OMLO - Przyłączka trójnikowa symetryczna z gwintem BSPP i uszczelką O-Ring

63 Parker DirectLink

Nr katalogowy Stal	Średnica zewnętrzna rury cale	Średnica zewnętrzna rury mm	Gwint BSPP
4S4OMLOS	1/4	6	1/8
4-4-4S4OMLOS	1/4	6	1/4
6S4OMLOS	5/16, 3/8	8, 10	1/4
6-6-6S4OMLOS	5/16, 3/8	8, 10	3/8
8S4OMLOS	12	1/2	3/8
8-8-8S4OMLOS	1/2	12	1/2
10S4OMLOS	5/8	14, 15, 16	1/2
10-10-12S4OMLOS	5/8	14, 15, 16	3/4
12S4OMLOS	3/4	18, 20	3/4
16S4OMLOS	1	22, 25	1
20S4OMLOS	1.1/4	28, 30, 32	1.1/4
24S4OMLOS	1.1/2	35, 38	1.1/2

R4OMLO - Przyłączka trójnikowa asymetryczna z gwintem BSPP i uszczelką O-Ring

63 Parker DirectLink

Nr katalogowy Stal	Średnica zewnętrzna rury cale	Średnica zewnętrzna rury mm	Gwint BSPP
4R4OMLOS	1/4	6	1/8
4-4-4R4OMLOS	1/4	6	1/4
6R4OMLOS	5/16. 3/8	8, 10	1/4
6-6-6R4OMLOS	5/16. 3/8	8, 10	3/8
8R4OMLOS	1/2	12	3/8
8-8-8R4OMLOS	1/2	12	1/2
10R4OMLOS	5/8	14, 15, 16	1/2
10-12-10R4OMLOS		16	3/4
12R4OMLOS	3/4	18, 20	3/4
12-16-12R4OMLOS	3/4	18, 20	1
16R4OMLOS	1	22, 25	1
20R4OMLOS	1.1/4	28, 30, 32	1.1/4
24R4OMLOS	1.1/2	35, 38	1.1/2

ParkerStore
FIRTECH
HYDRAULIKA SIŁOWA, PNEUMATYKA, FILTRACJA

F87OMLO - Przyłączka prosta z gwintem metrycznym i uszczelką O-Ring - ISO 6149

63 Parker DirectLink

Nr katalogowy Stal	Nr katalogowy Stal nierdzewna	Średnica zewnętrzna rury cale	Średnica zewnętrzna rury mm	Gwint Metryczny
4M10F87OMLOS		1/4	6	M10X1
4M12F87OMLOS	**4M12F87OMLOSS**	1/4	6	M12X1.5
4M14F87OMLOS	**4M14F87OMLOSS**	1/4	6	M14x1.5
6M12F87OMLOS	**6M12F87OMLOSS**	5/16, 3/8	8, 10	M12x1.5
6M14F87OMLOS	**6M14F87OMLOSS**	5/16, 3/8	8, 10	M14x1.5
6M16F87OMLOS	**6M16F87OMLOSS**	5/16, 3/8	8, 10	M16x1.5
6M18F87OMLOS	**6M18F87OMLOSS**	5/16, 3/8	8, 10	M18x1.5
6M22F87OMLOS		5/16, 3/8	8, 10	M22x1.5
8M14F87OMLOS	**8M14F87OMLOSS**	1/2	12	M14x1.5
8M16F87OMLOS		1/2	12	M16x1.5
8M18F87OMLOS	**8M18F87OMLOSS**	1/2	12	M18x1.5
8M22F87OMLOS	**8M22F87OMLOSS**	1/2	12	M22x1.5
8M27F87OMLOS		1/2	12	M27x2
10M18F87OMLOS	**10M18F87OMLOSS**	5/8	14, 15, 16	M18x1.5
10M22F87OMLOS	**10M22F87OMLOSS**	5/8	14, 15, 16	M22x1.5
12M22F87OMLOS	**12M22F87OMLOSS**	3/4	18, 20	M22x1.5
12M27F87OMLOS	**12M27F87OMLOSS**	3/4	18, 20	M27x2
12M33F87OMLOS	**12M33F87OMLOSS**	3/4	18, 20	M33x2
16M27F87OMLOS		1	22, 25	M27x2
16M33F87OMLOS	**16M33F87OMLOSS**	1	22, 25	M33x2
20M33F87OMLOS	**20M33F87OMLOSS**	1.1/4	28, 30, 32	M33x2
20M42F87OMLOS	**20M42F87OMLOSS**	1.1/4	28, 30, 32	M42X2
24M42F87OMLOS		1.1/2	35, 38	M42x2
24M48F87OMLOS	**24M48F87OMLOSS**	1.1/2	35, 38	M48x2

C87OMLO - Przyłączka kolankowa z gwintem metrycznym i uszczelką O-Ring - ISO 6149

63 Parker DirectLink

Nr katalogowy Stal	Średnica zewnętrzna rury cale	Średnica zewnętrzna rury mm	Gwint Metryczny
4M10C87OMLOS	1/4	6	M10x1
4M12C87OMLOS	1/4	6	M12x1.5
4M14C87OMLOS	1/4	6	M14x1.5
6M12C87OMLOS	5/16, 3/8	8, 10	M12x1.5
6M14C87OMLOS	5/16, 3/8	8, 10	M14x1.5
6M16C87OMLOS	5/16, 3/8	8, 10	M16x1.5
8M14C87OMLOS	1/2	12	M14x1.5
8M16C87OMLOS	1/2	12	M16x1.5
8M18C87OMLOS	1/2	12	M18x1.5
8M22C87OMLOS	1/2	12	M22x1.5
10M18C87OMLOS	5/8	14, 15, 16	M18x1.5
10M22C87OMLOS	5/8	14, 15, 16	M22x1.5
12M22C87OMLOS	3/4	18, 20	M22x1.5
12M27C87OMLOS	3/4	18, 20	M27x2
16M33C87OMLOS	1	22, 25	M33x2
20M33C87OMLOS	1.1/4	28, 30, 32	M33x2
20M42C87OMLOS	1.1/4	28, 30, 32	M42x2
24M48C87OMLOS	1.1/2	35, 38	M48x2

V87OMLO - Przyłączka kolankowa 45°z gwintem metrycznym i uszczelką O-Ring - ISO 6149

63 Parker DirectLink

Nr katalogowy Stal	Średnica zewnętrzna rury cale	Średnica zewnętrzna rury mm	Gwint Metryczny
4M12V87OMLOS	1/4	6	M12x1.5
6M16V87OMLOS	5/16, 3/8	8, 10	M16x1.5
8M18V87OMLOS	1/2	12	M18x1.5
10M22V87OMLOS	5/8	14, 15, 16	M22x1.5
12M27V87OMLOS	3/4	18, 20	M27x2
16M33V87OMLOS	1	22, 25	M33x2
20M42V87OMLOS	1.1/4	28, 30, 32	M42x2
24M48V87OMLOS	1.1/2	35, 38	M48x2

S87OMLO - Przyłączka trójnikowa symetryczna z gwintem metrycznym i uszczelką O-Ring - ISO 6149

63 Parker DirectLink

Nr katalogowy Stal	Średnica zewnętrzna rury cale	Średnica zewnętrzna rury mm	Gwint Metryczny
4M12S87OMLOS	1/4	6	M12x1.5
6M16S87OMLOS	5/16, 3/8	8, 10	M16x1.5
8M18S87OMLOS	1/2	12	M18x1.5
10M22S87OMLOS	5/8	14, 15, 16	M22x1.5
12M27S87OMLOS	3/4	18, 20	M27x2
16M33S87OMLOS	1	22, 25	M33x2
20M42S87OMLOS	1.1/4	28, 30, 32	M42x2

R87OMLO - Przyłączka trójnikowa asymetryczna z gwintem metrycznym i uszczelką O-Ring - ISO 6149

63 Parker DirectLink

Nr katalogowy Stal	Średnica zewnętrzna rury cale	Średnica zewnętrzna rury mm	Gwint Metryczny
4M12R87OMLOS	1/4	6	M12x1.5
6M16R87OMLOS	5/16, 3/8	8, 10	M16x1.5
8M18R87OMLOS	1/2	12	M18x1.5
10M22R87OMLOS	5/8	14, 15, 16	M22x1.5
12M27R87OMLOS	3/4	18, 20	M27x2
16M33R87OMLOS	1	22, 25	M33x2
20M42R87OMLOS	1.1/4	28, 30, 32	M42x2
24M48R87OMLOS	1.1/2	35, 38	M48x2

F82EDMLO - Przyłączka prosta z gwintem zewnętrznym metrycznym i uszczelką EOlastic

63 Parker DirectLink

Nr katalogowy Stal	Nr katalogowy Stal nierdzewna	Średnica zewnętrzna rury cale	Średnica zewnętrzna rury mm	Gwint Metryczny
4M10F82EDMLOS		1/4	6	M10x1
4M12F82EDMLOS	**4M12F82EDMLOSS**	1/4	6	M12x1.5
4M14F82EDMLOS		1/4	6	M14x1.5
4M16F82EDMLOS		1/4	6	M16x1.5
6M12F82EDMLOS		5/16, 3/8	8, 10	M12x1.5
6M14F82EDMLOS	**6M14F82EDMLOSS**	5/16, 3/8	8, 10	M14x1.5
6M16F82EDMLOS		5/16, 3/8	8, 10	M16x1.5
8M16F82EDMLOS		1/2	12	M16x1.5
8M18F82EDMLOS	**8M18F82EDMLOSS**	1/2	12	M18x1.5
10M16F82EDMLOS		5/8	14, 15, 16	M16x1.5
10M18F82EDMLOS		5/8	14, 15, 16	M18x1.5
10M22F82EDMLOS	**10M22F82EDMLOSS**	5/8	14, 15, 16	M22x1.5
12M27F82EDMLOS	**12M27F82EDMLOSS**	3/4	18, 20	M27x2
16M33F82EDMLOS	**16M33F82EDMLOSS**	1	22, 25	M33x2
20M42F82EDMLOS	**20M42F82EDMLOSS**	1.1/4	28, 30, 32	M42x2
24M48F82EDMLOS	**24M48F82EDMLOSS**	1.1/2	35, 38	M48x2

C8OMLO - Przyłączka kolankowa z gwintem metrycznym i uszczelką O-Ring

63 Parker DirectLink

Nr katalogowy Stal	Średnica zewnętrzna rury cale	Średnica zewnętrzna rury mm	Gwint Metryczny
4M12C8OMLOS	1/4	6	M12x1.5
4M14C8OMLOS	1/4	6	M14x1.5
6M14C8OMLOS	5/16, 3/8	8, 10	M14x1.5
6M16C8OMLOS	5/16, 3/8	8, 10	M16x1.5
8M16C8OMLOS	1/2	12	M16x1.5
8M18C8OMLOS	1/2	12	M18x1.5
10M18C8OMLOS	5/8	14, 15, 16	M18x1.5
10M22C8OMLOS	5/8	14, 15, 16	M22x1.5
12M27C8OMLOS	3/4	18, 20	M27x2
16M33C8OMLOS	1	22, 25	M33x2
20M42C8OMLOS	1.1/4	28, 30, 32	M42x2
24M48C8OMLOS	1.1/2	35, 38	M48x2

V8OMLO - Przyłączka kolankowa 45°z gwintem metrycznym i uszczelką O-Ring

63 Parker DirectLink

Nr katalogowy Stal	Średnica zewnętrzna rury cale	Średnica zewnętrzna rury mm	Gwint Metryczny
4M12V8OMLOS	1/4	6	M12x1.5
6M16V8OMLOS	3/8	10	M16x1.5
8M14V8OMLOS	1/2	12	M14x1.5
8M18V8OMLOS	1/2	12	M18x1.5
10M18V8OMLOS	5/8	14, 15, 16	M18x1.5
10M22V8OMLOS	5/8	14, 15, 16	M22x1.5
12M27V8OMLOS	3/4	18, 20	M27x2
16M33V8OMLOS	1	22, 25	M33x2
20M42V8OMLOS	1.1/4	28, 30, 32	M42x2

S8OMLO - Przyłączka trójnikowa symetryczna z gwintem metrycznym i uszczelką O-Ring

63 Parker DirectLink

Nr katalogowy Stal	Średnica zewnętrzna rury cale	Średnica zewnętrzna rury mm	Gwint Metryczny
4M12S8OMLOS	1/4	6	M12x1.5
6M16S8OMLOS	5/16, 3/8	8, 10	M16x1.5
8M18S8OMLOS	1/2	12	M18x1.5
10M22S8OMLOS	5/8	14, 15, 16	M22x1.5
12M27S8OMLOS	3/4	18, 20	M27x2
16M33S8OMLOS	1	22, 25	M33x2
20M42S8OMLOS	1.1/4	28, 30, 32	M42x2
24M48S8OMLOS	1.1/2	35, 38	M48x2

R8OMLO - Przyłączka trójnikowa asymetryczna z gwintem metrycznym i uszczelką O-Ring

63 Parker DirectLink

Nr katalogowy Stal	Średnica zewnętrzna rury cale	Średnica zewnętrzna rury mm	Gwint Metryczny
4M12R8OMLOS	1/4	6	M12x1.5
6M16R8OMLOS	5/16, 3/8	8, 10	M16x1.5
8M18R8OMLOS	1/2	12	M18x1.5
10M22R8OMLOS	5/8	14, 15, 16	M22x1.5
12M27R8OMLOS	3/4	18, 20	M27x2
16M33R8OMLOS	1	22, 25	M33x2
20M42R8OMLOS	1.1/4	28, 30, 32	M42x2

AOEL6 - Przyłączka kolankowa z nakrętką obracalną z gwintem UNF i uszczelką O-Ring

63 Parker DirectLink

Nr katalogowy Stal	Średnica zewnętrzna rury cale	Średnica zewnętrzna rury mm	Gwint UNF
4 AOEL6-S	1/4	6	7/16-20
6 AOEL6-S	5/16, 3/8	8, 10	9/16-18
8 AOEL6-S	1/2	12	3/4-16
10 AOEL6-S	5/8	14, 15, 16	7/8-14
12 AOEL6-S	3/4	18, 20	1.1/16-12
16 AOEL6-S	1	22, 25	1.5/16-12
20 AOEL6-S	1.1/4	28, 30, 32	1.5/8-12
24 AOEL6-S	1.1/2	35, 38	1.7/8-12

C6MLO - Kolanko z nakrętką obracalną

63 Parker DirectLink

Nr katalogowy Stal	Nr katalogowy Stal nierdzewna	Średnica zewnętrzna rury cale	Średnica zewnętrzna rury mm	Gwint UNF
4C6MLOS	4C6MLOSS	1/4	6	9/16-18
6C6MLOS	6C6MLOSS	5/16, 3/8	8, 10	11/16-16
8C6MLOS	8C6MLOSS	1/2	12	13/16-16
10C6MLOS	10C6MLOSS	5/8	14, 15, 16	1-14
12C6MLOS	12C6MLOSS	3/4	18, 20	1.3/16-12
16C6MLOS	16C6MLOSS	1	22, 25	1.7/16-12
20 C6LO-S	20C6MLOSS	1.1/4	28, 30, 32	1.11/16-12
24 C6LO-S	24C6MLOSS	1.1/2	35, 38	2-12

S6MLO - Trójnik symetryczny z nakrętką obracalną

63 Parker DirectLink

Nr katalogowy Stal	Nr katalogowy Stal nierdzewna	Średnica zewnętrzna rury cale	Średnica zewnętrzna rury mm	Gwint UNF
4S6MLOS	4S6MLOSS	1/4	6	9/16-18
6S6MLOS	6S6MLOSS	5/16, 3/8	8, 10	11/16-16
8S6MLOS	8S6MLOSS	1/2	12	13/16-16
10S6MLOS	10S6MLOSS	5/8	14, 15, 16	1-14
12 S6LO-S	12S6MLOSS	3/4	18, 20	1.3/16-12
16 S6LO-S	16S6MLOSS	1	22, 25	1.7/16-12
20 S6LO-S	20S6MLOSS	1.1/4	28, 30, 32	1.11/16-12
24 S6LO-S	24S6MLOSS	1.1/2	35, 38	2-12

R6MLO - Trójnik asymetryczny z nakrętką obracalną

63 Parker DirectLink

Nr katalogowy Stal	Nr katalogowy Stal nierdzewna	Średnica zewnętrzna rury cale	Średnica zewnętrzna rury mm	Gwint UNF
4R6MLOS	4R6MLOSS	1/4	6	9/16-18
6R6MLOS	6R6MLOSS	5/16, 3/8	8, 10	11/16-16
8R6MLOS	8R6MLOSS	1/2	12	13/16-16
10R6MLOS	10R6MLOSS	5/8	14, 15, 16	1-14
12 R6LO-S	12R6MLOSS	3/4	18, 20	1.3/16-12
16 R6LO-S	16R6MLOSS	1	22, 25	1.7/16-12
20 R6LO-S	20R6MLOSS	1.1/4	28, 30, 32	1.11/16-12
24 R6LO-S	24R6MLOSS	1.1/2	35, 38	2-12

F642EDML - Przyłączka obracalna z gwintem BSPT i uszczelką EOlastic

63 Parker DirectLink

Nr katalogowy Stal	Nr katalogowy Stal nierdzewna	Średnica zewnętrzna rury cale	Średnica zewnętrzna rury mm	Gwint BSPT
4F642EDMLS	4F642EDMLSS	1/4	6	1/8
4-4F642EDMLS	4-4F642EDMLSS	1/4	6	1/4
6F642EDMLS	6F642EDMLSS	5/16, 3/8	8, 10	1/4
6-6F642EDMLS	6-6F642EDMLSS	5/16, 3/8	8, 10	3/8
6-8F642EDMLS		5/16, 3/8	8, 10	1/2
8F642EDMLS	8F642EDMLSS	1/2	12	3/8
8-4F642EDMLS	8-4F642EDMLSS	1/2	12	1/4
8-8F642EDMLS	8-8F642EDMLSS	1/2	12	1/2
10F642EDMLS	10F642EDMLSS	5/8	14, 15, 16	1/2
10-12F642EDMLS		5/8	14, 15, 16	3/4
12F642EDMLS	12F642EDMLSS	3/4	18, 20	3/4
12-8F642EDMLS	12-8F642EDMLSS	3/4	18, 20	1/2
16F642EDMLS	16F642EDMLSS	1	22, 25	1
20F642EDMLS	20F642EDMLSS	1.1/4	28, 30, 32	1.1/4
24F642EDMLS		1.1/2	35, 38	1.1/2

F682EDML - Przyłączka obracalna z gwintem BSPP i uszczelką EOlastic

63 Parker DirectLink

Nr katalogowy Stal	Nr katalogowy Stal nierdzewna	Średnica zewnętrzna rury cale	Średnica zewnętrzna rury mm	Gwint Metryczny
4M12F682EDMLS		1/4	6	M12x1.5
6M14F682EDMLS		5/16, 3/8	8, 10	M14x1.5
6M16F682EDMLS		5/16, 3/8	8, 10	M16x1.5
8M16F682EDMLS		1/2	12	M16x1.5
10M22F682EDMLS		5/8	14, 15, 16	M22x1.5
12M27F682EDMLS	**12M27F682EDMLSS**	3/4	18, 20	M27x2
16M33F682EDMLS		1	22, 25	M33x2
20M42F682EDMLS		1.1/4	28, 30, 32	M42x2
24M48F682EDMLS		1.1/2	35, 38	M48x2

F687OML - Przyłączka obracalna z gwintem metrycznym i uszczelką O-Ring - ISO 6149

63 Parker DirectLink

Nr katalogowy Stal	Nr katalogowy Stal nierdzewna	Średnica zewnętrzna rury cale	Średnica zewnętrzna rury mm	Gwint Metryczny
4M12F687OMLS		1/4	6	M12x1.5
6M12F687OMLS		5/16	6	M12x1.5
6M14F687OMLS	**6M14F687OMLSS**	3/8	8	M14x1.5
6M16F687OMLS		5/16, 3/8	8, 10	M16x1.5
8M16F687OMLS		1/2	12	M16x1.5
10M22F687OMLS		5/8	14, 15, 16	M22x1.5
12M22F687OMLS	**12M22F687OMLSS**	3/4	18, 20	M22x1.5
12M27F687OMLS		3/4	18, 20	M27x2
16M33F687OMLS		1	22, 25	M33x2
20M42F687OMLS		1.1/4	28, 30, 32	M42x2
24M48F687OMLS		1.1/2	35, 38	M48x2

TPL - Tulejka do rur metrycznych

63 Parker DirectLink

Nr katalogowy Stal	Nr katalogowy Stal nierdzewna	Średnica zewnętrzna rury mm
TPLS6	**TPLSS6**	6
TPLS8	**TPLSS8**	8
TPLS10	**TPLSS10**	10
TPLS12-10		10
TPLS12	**TPLSS12**	12
TPLS14		14
TPLS15	**TPLSS15**	15
TPLS16	**TPLSS16**	16
TPLS18	**TPLSS18**	18
TPLS20	**TPLSS20**	20
TPLS22	**TPLSS22**	22
TPLS25	**TPLSS25**	25
TPLS28	**TPLSS28**	28
TPLS30	**TPLSS30**	30
TPLS32	**TPLSS32**	32
TPLS35	**TPLSS35**	35
TPLS38	**TPLSS38**	38
TPLS50	**TPLSS50**	50

Parker Store
FIRTECH
HYDRAULIKA SIŁOWA, PNEUMATYKA, FILTRACJA

TL* - Tulejka do lutowania do rur metrycznych

63 Parker Direct Link

Nr katalogowy Stal	Nr katalogowy Stal nierdzewna	Size	Średnica zewnętrzna rury mm
TLS6	TLSS6	-4	6
TLS6-8	TLSS6-8	-4	8
TLS10-8		-6	8
TLS10	TLSS10	-6	10
TLS12	TLSS12	-8	12
TLS16-15		-10	15
TLS16	TLSS16	-10	16
TLS20-18		-12	18
TLS20	TLSS20	-12	20
TLS25-22	TLSS25-22	-16	22
TLS25	TLSS25	-16	25
TLS32-28	TLSS32-28	-20	28
TLS32-30		-20	30
TLS32		-20	32
TLS38-35		-24	35
TLS38	TLSS38	-24	38

* Części dostarczane tylko z wykończeniem w kąpieli olejowej - stal

TL* - Tulejka redukcyjna do lutowania do rur calowych

63 Parker Direct Link

Nr katalogowy Stal	Nr katalogowy Stal nierdzewna	Size	Średnica zewnętrzna rury cale
6-4 TL-S	6-4 TL-SS	-6	1/4
8-4 TL-S	8-4 TL-SS	-8	1/4
8-6 TL-S	8-6 TL-SS	-8	3/8
10-4 TL-S	10-4 TL-SS	-10	1/4
10-6 TL-S	10-6 TL-SS	-10	3/8
10-8 TL-S	10-8 TL-SS	-10	1/2
12-4 TL-S	12-4 TL-SS	-12	1/4
12-6 TL-S	12-6 TL-SS	-12	3/8
12-8 TL-S	12-8 TL-SS	-12	1/2
12-10 TL-S	12-10 TL-SS	-12	5/8
12-14 TL-S	12-14 TL-SS	-12	7/8
16-8 TL-S	16-8 TL-SS	-16	1/2
16-10 TL-S	16-10 TL-SS	-16	5/8
16-12 TL-S	16-12 TL-SS	-16	3/4
16-14 TL-S	16-14 TL-SS	-16	7/8
20-12 TL-S	20-12 TL-SS	-20	3/4
20-16 TL-S	20-16 TL-SS	-20	1
24-16 TL-S	24-16 TL-SS	-24	1
24-20 TL-S	24-20 TL-SS	-24	1.1/4

* Części dostarczane tylko z wykończeniem w kąpieli olejowej - stal

BML - Nakrętka metryczna

63 Parker DirectLink

Nr katalogowy Stal	Nr katalogowy Stal nierdzewna	Średnica zewnętrzna rury cale	Średnica zewnętrzna rury mm
4BMLS	4BMLSS	1/4	6
6BMLS	6BMLSS	5/16, 3/8	8, 10
8BMLS	8BMLSS	1/2	12
10BMLS	10BMLSS	5/8	14, 15, 16
12BMLS	12BMLSS	3/4	18, 20
16BMLS	16BMLSS	1	22, 25
20BMLS	20BMLSS	1.1/4	28, 30, 32
24BMLS	24BMLSS	1.1/2	35, 38

BL - Nakrętka calowa

63 Parker DirectLink

Nr katalogowy Stal	Nr katalogowy Stal nierdzewna	Średnica zewnętrzna rury cale	Średnica zewnętrzna rury mm
4 BL-S	4 BL-SS	1/46	
6 BL-S	6 BL-SS	5/16, 3/8	8, 10
8 BL-S	8 BL-SS	1/2	12
10 BL-S	10 BL-SS	5/8	14, 15, 16
12 BL-S	12 BL-SS	3/4	18, 20
16 BL-S	16 BL-SS	1	22, 25
20 BL-S	20 BL-SS	1.1/4	28, 30, 32
24 BL-S	24 BL-SS	1.1/2	35, 38
32 BL-S	32 BL-SS	2	50

TRMLO - Końcówka rurowa zwężkowa

63 Parker DirectLink

Nr katalogowy Stal	Nr katalogowy Stal nierdzewna	Średnica zewnętrzna rury cale	Średnica zewnętrzna rury mm	Gwint UN/UNF-2A
6-4TRMLONS	6-4TRMLONSS	3/8	10	9/16-18
8-4 TRLO-S	8-4TRMLOSS	1/2	12	9/16-18
8-6TRMLONS	8-6TRMLONSS	1/2	12	11/16-16
10-4 TRLO-S		5/8	16	9/16-18
10-6 TRLO-S		5/8	16	11/16-16
10-8 TRLO-S	10-8TRMLOSS	5/8	16	13/16-16
12-4 TRLO-S		3/4	20	9/16-16
12-6 TRLO-S	12-6TRMLOSS	3/4	20	11/16-16
12-8 TRLO-S	12-8TRMLOSS	3/4	20	13/16-16
12-10TRMLONS	12-10TRMLONSS	3/4	20	1-14
16-8 TRLO-S	16-8TRMLOSS	1	25	13/16-16
16-10 TRLO-S		1	25	1-14
16-12 TRLON-S	16-12TRMLONSS	1	25	1.3/16-12
20-12 TRLO-S		1.1/4	32	1.3/16-12
20-16 TRLON-S	20-16TRMLONSS	1.1/4	32	1.7/16-12
24-16 TRLO-S	24-16TRMLOSS	1.1/2	38	1.7/16-12
24-20 TRLO-S	24-20TRMLOSS	1.1/2	38	1.11/16-12
32-20 TRLO-S		2	50	1.11/16-12
32-24 TRLO-S		2	50	2-12

XHLO - Adapter Triple-Lok® / O-Lok®

63 Parker DirectLink

Nr katalogowy Stal	Nr katalogowy Stal nierdzewna	Średnica zewnętrzna rury cale	Średnica zewnętrzna rury mm	Gwint UN/UNF-2A ORFS	Gwint UN/UNF-2A JIC
4 XHLO-S	**4XHMLOSS**	1/4	6	9/16-18	7/16-20
6 XHLO-S	**6XHMLOSS**	5/16, 3/8	8, 10	1.1/16-16	9/16-18
8 XHLO-S	**8XHMLOSS**	1/2	12	1.3/16-16	3/4-16
10 XHLO-S	**10XHMLOSS**	5/8	14, 15, 16	1-14	7/8-14
12 XHLO-S	**12XHMLOSS**	3/4	18, 20	1.3/16-12	1.1/16-12
16 XHLO-S	**16XHMLOSS**	1	22, 25	1.7/16-12	1.5/16-12
20 XHLO-S	**20XHMLOSS**	1.1/4	28, 30, 32	1.11/16-12	1.5/8-12
24 XHLO-S	**24XHMLOSS**	1.1/2	35, 38	2-12	1.7/8-12

XHL6 - Adapter z nakrętką obracalną Triple-Lok® / O-Lok®

63 Parker DirectLink

Nr katalogowy Stal	Nr katalogowy Stal nierdzewna	Średnica zewnętrzna rury cale	Średnica zewnętrzna rury mm	Gwint UN/UNF-2A ORFS	Gwint UN/UNF-2A JIC
4 XHL6-S	**4XHML6SS**	1/4	6	9/16-18	7/16-20
6 XHL6-S	**6XHML6SS**	5/16, 3/8	8, 10	1.1/16-16	9/16-18
8 XHL6-S	**8XHML6SS**	1/2	12	1.3/16-16	3/4-16
10 XHL6-S	**10XHML6SS**	5/8	14, 15, 16	1-14	7/8-14
12 XHL6-S	**12XHML6SS**	18, 20	3/4	1.3/16-12	1.1/16-12
16 XHL6-S	**16XHML6SS**	1	22, 25	1.7/16-12	1.5/16-12
	20XHML6SS	1.1/4	28, 30, 32	1.11/16-12	1.5/8-12

LOHX6 - Adapter z nakrętką obracalną Triple-Lok® / O-Lok®

63 Parker DirectLink

Nr katalogowy Stal	Nr katalogowy Stal nierdzewna	Średnica zewnętrzna rury cale	Średnica zewnętrzna rury mm	Gwint UN/UNF-2A ORFS	Gwint UN/UNF-2A JIC
4 LOHX6-S	**4LOHMX6SS**	1/4	6	9/16-18	7/16-20
6 LOHX6-S	**6LOHMX6SS**	5/16, 3/8	8, 10	1.1/16-16	9/16-18
8 LOHX6-S	**8LOHMX6SS**	1/2	12	1.3/16-16	3/4-16
10 LOHX6-S	**10LOHMX6SS**	5/8	14, 15, 16	1-14	7/8-14
12 LOHX6-S	**12LOHMX6SS**	3/4	18, 20	1.3/16-12	1.1/16-12
16 LOHX6-S	**16LOHMX6SS**	1	22, 25	1.7/16-12	1.5/16-12

LOHB3* - Złączka do lutowania twardego

63 Parker Direct Link

Nr katalogowy Stal	Nr katalogowy Stal nierdzewna	Średnica zewnętrzna rury cale	Średnica zewnętrzna rury mm	Gwint UNF
4-6MMLOHB3S			6	9/16-18
4 LOHB3-S	**4 LOHB3-SS**	1/4		9/16-18
4-6 LOHB3-S	**4-6 LOHB3-SS**	3/8		9/16-18
6 LOHB3-S	**6 LOHB3-SS**	3/8		11/16-16
6-4 LOHB3-S	**6-4 LOHB3-SS**	1/4		11/16-16
6-8 LOHB3-S	**6-8 LOHB3-SS**	1/2		11/16-16
	6-10 LOHB3-SS	5/8		11/16-16
8-12MMLOHB3S			12	13/16-16
8 LOHB3-S	**8 LOHB3-SS**	1/2		13/16-16
8-4 LOHB3-S	**8-4 LOHB3-SS**	1/4		13/16-16
8-6 LOHB3-S	**8-6 LOHB3-SS**	3/8		13/16-16
8-10 LOHB3-S	**8-10 LOHB3-SS**	5/8		13/16-16
8-12 LOHB3-S	**8-12 LOHB3-SS**	3/4		13/16-16
10-16MMLOHB3S			16	1-14
10 LOHB3-S		5/8		1-14
10-6 LOHB3-S	**10-6 LOHB3-SS**	3/8		1-14
10-8 LOHB3-S	**10-8 LOHB3-SS**	1/2		1-14
10-12 LOHB3-S	**10-12 LOHB3-SS**	3/4		1-14
12-20MMLOHB3S			20	1.3/16-12
12 LOHB3-S		3/4		1.3/16-12
12-8 LOHB3-S		1/2		1.3/16-12
12-10 LOHB3-S	**12-10 LOHB3-SS**	5/8		1.3/16-12
12-16 LOHB3-S		1		1.3/16-12
16-25MMLOHB3S			25	1.7/16-12
16 LOHB3-S	**16 LOHB3-SS**	1		1.7/16-12
16-8 LOHB3-S	**16-8 LOHB3-SS**	1/2		1.7/16-12
16-12 LOHB3-S	**16-12 LOHB3-SS**	3/4		1.7/16-12
16-20 LOHB3-S	**16-20 LOHB3-SS**	1.1/4		1.7/16-12
20-30MMLOHB3S			30	1.11/16-12
20 LOHB3-S	**20 LOHB3-SS**	1.1/4		1.11/16-12
20-16 LOHB3-S	**20-16 LOHB3-SS**	1		1.11/16-12
20-24 LOHB3-S	**20-24 LOHB3-SS**	1.1/2		1.11/16-12
24-38MMLOHB3S			38	2-12
24 LOHB3-S	**24 LOHB3-SS**	1.1/2		2-12
24-20 LOHB3-S	**24-20 LOHB3-SS**	1.1/4		2-12

* Części dostarczane tylko z wykończeniem w kąpieli olejowej - stal

FNML - Zaślepka

63 Parker Direct Link

Nr katalogowy Stal	Nr katalogowy Stal nierdzewna	Gwint UNF
4 FNL-S	**4FNMLSS**	9/16-18
6FNMLS	**6FNMLSS**	1.1/16-16
8FNMLS	**8FNMLSS**	1.3/16-16
10 FNL-S	**10FNMLSS**	1-14
12FNMLS	**12FNMLSS**	1.3/16-12
16FNMLS	**16FNMLSS**	1.7/16-12
20 FNL-S	**20FNMLSS**	1.11/16-12
24 FNL-S	**24FNMLSS**	2-12
32 FNL-S		2.1/2-12

O-Ring - Kauczuk NBR

63 Parker Direct Link

Nr katalogowy	Gwint Metryczny
6-074-N552-9	M10X1
2-012-N552-9	M12X1.5
2-013-N552-9	M14X1.5
3-907-N552-9	M16X1.5
2-114-N552-9	M18X1.5
2-018-N552-9	M22X1.5
2-119-N552-9	M27X2
2-122-N552-9	M33X2
2-128-N552-9	M42X2
2-132-N552-9	M48X2

PNMLO - Korek

63 Parker DirectLink

Nr katalogowy Stal	Nr katalogowy Stal nierdzewna	Średnica zewnętrzna rury cale	Średnica zewnętrzna rury mm
4 PNLO-S	**4PNMLOSS**	1/4	6
6PNMLOS	**6PNMLOSS**	5/16, 3/8	8, 10
8PNMLOS	**8PNMLOSS**	1/2	12
10 PNLO-S	**10PNMLOSS**	5/8	14, 15, 16
12 PNLO-S	**12PNMLOSS**	3/4	18, 20
16 PNLO-S	**16PNMLOSS**	1	22, 25
20 PNLO-S	**20PNMLOSS**	1.1/4	28, 30, 32
24 PNLO-S	**24PNMLOSS**	1.1/2	35, 38
32 PNLO-S		2	50

TT4ML - Przyłączka punktu pomiarowego z gwintem wewnętrznym - BSPP

63 Parker DirectLink

Nr katalogowy Stal	Nr katalogowy Stal nierdzewna	Gwint UN/UNF-2B	Gwint BSPP
4TT4MLS	**4TT4MLSS**	9/16-18	1/4
6TT4MLS	**6TT4MLSS**	11/16-16	1/4
8TT4MLS	**8TT4MLSS**	13/16-16	1/4
10TT4LS	**10TT4MLSS**		1/4
12TT4LS	**12TT4MLSS**		1/4
16TT4LS	**16TT4MLSS**		1/4
20TT4LS			1/4
24TT4LS			1/4

TT8ML - Przyłączka punktu pomiarowego obracalna ORFS z gwintem wewnętrznym metrycznym

63 Parker DirectLink

Nr katalogowy	Gwint UN/UNF-2B	Gwint BSPP
6TT8MLS	11/16-16	M10X1
8TT8MLS	13/16-16	M10X1
10TT8LS		M10X1
12TT8LS		M10X1
16TT8LS		M10X1
20TT8LS		M10X1
24TT8LS		

Łączniki obrotowe z łożyskami kulkowymi mogą pracować przy ciśnieniach roboczych do 250 barów. Charakteryzują się korzystnym stosunkiem ciśnienia do prędkości obrotowej. Zastosowano w nich odporne na zużycie obwodowe uszczelnienie tłoczkowe.

Zalecane media:
- Oleje hydrauliczne oraz środki smarujące na bazie olejów mineralnych.
- Mogą rownież pracować z płynami hydraulicznymi z grupy HETG i HEES.
- Nie zalecane do pracy z plynami ani gazami powodującymi korozję, jak również zawierającymi substancje z grupy HFC.

Materiały:
- Obudowa, nakrętka korpusu i pierścień progresywny - stal, uszczelki pierścieniowe - poliformaldehyd POM (np. Delrin) / kauczuk fluorowy FKM.
- Uszczelnienie EOlastic - kauczuk NBR (np. Perbunan), dostępne również w wersji z kauczuku fluorowego FKM.

Powierzchnia
- Powierzchnia nie zawierająca chromu VI.

Asortyment wyrobów:
- Szereg L: do rur o średnicach zewnętrznych od 6 do 35 mm.
- Szereg S: do rur o średnicach zewnętrznych od 6 do 38 mm.

Budowa:
- 8 różnych wersji z jedną osią obrotu.
- Na żądanie dostępne łączniki obrotowe z wieloma osiami obrotu.
- Przyłącza do rur zgodne z normą DIN 2353, szereg S.

Ciśnienie robocze:
- Maksimum 250 barów (ciśnienie szzytowe).
- Uszczelnienie końcówki wkręcanej z gwintem zewnętrznym za pomocą uszczelek EOlastic wykonanych z kauczuku NBR.
- Końcówka wkręcana z gwintem zewnętrznym metrycznym walcowym lub gwintem BSPP.

Zalety:
- Sprawdzona w praktyce, zwarta konstrukcja niewymagająca konserwacji.
- Niewielki moment rozruchowy.
- Odporne na zużycie, obwodowe uszczelnienia tłoczkowe.
- Dostępne z różnymi powłokami antykorozyjnymi (np. powłoka chromowa niezawierająca chromu - 6).
- Pozwala uniknąć małych promieni zginania w układach z wężami.
- Dają większą swobodę projektowania układów hydraulicznych.
- Stanowią idealne rozwiązanie w układach, w których występują poruszające się odcinki węży hydraulicznych.

Korzyści:
- Zastosowanie łączników tego typu pozwala uniknąć problemów ze skręcaniem i małymi promieniami zginania węży w układach hydraulicznych.
- Wydłużenie okresu eksploatacji układów hydraulicznych.
- Zmniejszenie kosztów konserwacji i przestojów.

DG-101 - Złączka obrotowa prosta z łożyskiem kulkowym - EO 24°

63 Parker Direct Link

Nr katalogowy	Średnica zewnętrzna rury mm
DG101/06SOMDCF	6
DG101/08SOMDCF	8
DG101/12SOMDCF	12
DG101/16SOMDCF	16
DG101/20SOMDCF	20
DG101/25SOMDCF	25
DG101/30SOMDCF	30
DG101/38SOMDCF	38

DG-103 - Złączka obrotowa kolankowa z łożyskiem kulkowym - EO 24°

63 Parker Direct Link

Nr katalogowy	Średnica zewnętrzna rury mm
DG103/06SOMDCF	6
DG103/08SOMDCF	8
DG103/12SOMDCF	12
DG103/16SOMDCF	16
DG103/20SOMDCF	20
DG103/25SOMDCF	25
DG103/30SOMDCF	30
DG103/38SOMDCF	38

DG-105 - Złączka obrotowa dwukolankowa z łożyskiem kulkowym - EO 24°

63 Parker Direct Link

Nr katalogowy	Średnica zewnętrzna rury mm
DG105/12SOMDCF	12
DG105/16SOMDCF	16
DG105/20SOMDCF	20
DG105/25SOMDCF	25
DG105/30SOMDCF	30
DG105/38SOMDCF	38

DG-107 - Złączka obrotowa przegrodowa prosta z łożyskiem kulkowym- EO 24°

63 Parker Direct Link

Nr katalogowy	Średnica zewnętrzna rury mm	Gwint Metryczny
DG107/06SOMDCF	6	M14x1.5
DG107/08SOMDCF	8	M16x1.5
DG107/12SOMDCF	12	M20x1.5
DG107/16SOMDCF	16	M24x1.5
DG107/20SOMDCF	20	M30x2
DG107/25SOMDCF	25	M36x2
DG107/30SOMDCF	30	M42x2
DG107/38SOMDCF	38	M52x2

DG-108 - Złączka obrotowa przegrodowa kolankowa z łożyskiem kulkowym - EO 24°

63 Parker Direct Link

Nr katalogowy	Średnica zewnętrzna rury mm	Gwint Metryczny
DG108/06SOMDCF	6	M14x1.5
DG108/08SOMDCF	8	M16x1.5
DG108/12SOMDCF	12	M20x1.5
DG108/16SOMDCF	16	M24x1.5
DG108/20SOMDCF	20	M30x2
DG108/25SOMDCF	25	M36x2
DG108/30SOMDCF	30	M42x2
DG108/38SOMDCF	38	M52x2

DG-102-R - Złączka obrotowa prosta z łożyskiem kulkowym i gwintem zewnętrznym BSPP - EO 24°

63 Parker Direct Link

Nr katalogowy	Średnica zewnętrzna rury mm	Gwint BSPT
DG102/06SROMDCF	6	1/4A
DG102/08SROMDCF	8	1/4A
DG102/12SROMDCF	12	3/8A
DG102/16SROMDCF	16	1/2A
DG102/20SROMDCF	20	3/4A
DG102/25SROMDCF	25	1A
DG102/30SROMDCF	30	1.1/4A
DG102/38SROMDCF	38	1.1/2A

DG-104-R - Przyłączka obrotowa kolankowa z łożyskiem kulkowym - Gwint BSPP - Uszczelka EOlastic - EO 24°

63 Parker Direct Link

Nr katalogowy	Średnica zewnętrzna rury mm	Gwint BSPT
DG104/06SROMDCF	6	1/4A
DG104/08SROMDCF	8	1/4A
DG104/12SROMDCF	12	3/8A
DG104/16SROMDCF	16	1/2A
DG104/20SROMDCF	20	3/4A
DG104/25SROMDCF	25	1A
DG104/30SROMDCF	30	1.1/4A
DG104/38SROMDCF	38	1.1/2A

DG-106-R - Przyłączka obrotowa dwukolankowa z łożyskiem kulkowym - Gwint BSPP - Uszczelka EOlastic - EO 24°

63 Parker Direct Link

Nr katalogowy	Średnica zewnętrzna rury mm	Gwint BSPT
DG106/12SROMDCF	12	3/8A
DG106/16SROMDCF	16	1/2A
DG106/20SROMDCF	20	3/4A
DG106/25SROMDCF	25	1A
DG106/30SROMDCF	30	1.1/4A
DG106/38SROMDCF	38	1.1/2A

DVGE-R - Przyłączka obrotowa prosta z łożyskiem ślizgowym - Gwint BSPP - Uszczelka EOlastic - EO 24°

63 Parker Direct Link

Nr katalogowy	Średnica zewnętrzna rury mm	Gwint BSPT
DVGE06LROMDCF	6	1/4A
DVGE08LROMDCF	8	1/4A
DVGE10LROMDCF	10	3/8A
DVGE12LROMDCF	12	1/2A
DVGE15LROMDCF	15	3/4A
DVGE18LROMDCF	18	1A
DVGE22LROMDCF	22	1A
DVGE28LROMDCF	28	1.1/4A
DVGE35LROMDCF	35	1.1/2A
DVGE06SROMDCF	6	1/4A
DVGE08SROMDCF	8	1/4A
DVGE10SROMDCF	10	3/8A
DVGE12SROMDCF	12	1/2A
DVGE14SROMDCF	14	3/4A
DVGE16SROMDCF	16	3/4A
DVGE20SROMDCF	20	1A
DVGE25SROMDCF	25	1A
DVGE30SROMDCF	30	1.1/4A
DVGE38SROMDCF	38	1.1/2A

DVWE-R - Przyłączka obrotowa kolankowa z łożyskiem ślizgowym - Gwint BSPP - Uszczelka EOlastic - EO 24°

63 Parker Direct Link

Nr katalogowy	Średnica zewnętrzna rury mm	Gwint BSPT
DVWE06LROMDCF	6	1/4A
DVWE08LROMDCF	8	1/4A
DVWE10LROMDCF	10	3/8A
DVWE12LROMDCF	12	1/2A
DVWE15LROMDCF	15	3/4A
DVWE18LROMDCF	18	1A
DVWE22LROMDCF	22	1A
DVWE28LROMDCF	28	1.1/4A
DVWE35LROMDCF	35	1.1/2A
DVWE06SROMDCF	6	1/4A
DVWE08SROMDCF	8	1/4A
DVWE10SROMDCF	10	3/8A
DVWE12SROMDCF	12	1/2A
DVWE14SROMDCF	14	3/4A
DVWE16SROMDCF	16	3/4A
DVWE20SROMDCF	20	1A
DVWE25SROMDCF	25	1A
DVWE30SROMDCF	30	1.1/4A
DVWE38SROMDCF	38	1.1/2A

DG-102-M - Przyłączka obrotowa prosta z łożyskiem kulkowym - Gwint metryczny - Uszczelka EOlastic - EO 24°

63 Parker Direct Link

Nr katalogowy	Średnica zewnętrzna rury mm	Gwint Metryczny
DG102/06SMOMDCF	6	M14x1.5
DG102/08SMOMDCF	8	M14x1.5
DG102/12SMOMDCF	12	M18x1.5
DG102/16SMOMDCF	16	M22x1.5
DG102/20SMOMDCF	20	M27x2
DG102/25SMOMDCF	25	M33x2
DG102/30SMOMDCF	30	M42x2
DG102/38SMOMDCF	38	M48x2

DG-104-M - Przyłączka obrotowa kolankowa z łożyskiem kulkowym - Gwint metryczny - Uszczelka EOlastic - EO 24°

63 Parker Direct Link

Nr katalogowy	Średnica zewnętrzna rury mm	Gwint Metryczny
DG104/06SMOMDCF	6	M14x1.5
DG104/08SMOMDCF	8	M14x1.5
DG104/12SMOMDCF	12	M18x1.5
DG104/16SMOMDCF	16	M22x1.5
DG104/20SMOMDCF	20	M27x2
DG104/25SMOMDCF	25	M33x2
DG104/30SMOMDCF	30	M42x2
DG104/38SMOMDCF	38	M48x2

DG-106-M - Przyłączka obrotowa dwukolankowa z łożyskiem kulkowym - Gwint metryczny - Uszczelka EOlastic - EO 24°

63 Parker Direct Link

Nr katalogowy	Średnica zewnętrzna rury mm	Gwint Metryczny
DG106/12SMOMDCF	12	M18x1.5
DG106/16SMOMDCF	16	M22x1.5
DG106/20SMOMDCF	20	M27x2
DG106/25SMOMDCF	25	M33x2
DG106/30SMOMDCF	30	M42x2
DG106/38SMOMDCF	38	M48x2

DVGE-M - Przyłączka obrotowa prosta z łożyskiem ślizgowym - Gwint BSPP - Uszczelka EOlastic - EO 24°

63 Parker Direct Link

Nr katalogowy	Średnica zewnętrzna rury mm	Gwint BSPT
DVGE06LMOMDCF	6	1/4A
DVGE08LMOMDCF	8	1/4A
DVGE10LMOMDCF	10	3/8A
DVGE12LMOMDCF	12	1/2A
DVGE15LMOMDCF	15	3/4A
DVGE18LMOMDCF	18	1A
DVGE22LMOMDCF	22	1A
DVGE28LMOMDCF	28	1.1/4A
DVGE35LMOMDCF	35	1.1/2A
DVGE06SMOMDCF	6	1/4A
DVGE08SMOMDCF	8	1/4A
DVGE10SMOMDCF	10	3/8A
DVGE12SMOMDCF	12	1/2A
DVGE16SMOMDCF	16	3/4A
DVGE20SMOMDCF	20	1A
DVGE25SMOMDCF	25	1A
DVGE30SMOMDCF	30	1.1/4A
DVGE38SMOMDCF	38	1.1/2A

DVWE-M - Przyłączka obrotowa kolankowa z łożyskiem ślizgowym - Gwint metryczny - Uszczelka EOlastic - EO 24°

63 Parker Direct Link

Nr katalogowy	Średnica zewnętrzna rury mm	Gwint Metryczny
DVWE06LMOMDCF	6	M14x1.5
DVWE08LMOMDCF	8	M14x1.5
DVWE10LMOMDCF	10	M18x1.5
DVWE12LMOMDCF	12	M22x1.5
DVWE15LMOMDCF	15	M27x2
DVWE18LMOMDCF	18	M33x2
DVWE22LMOMDCF	22	M33x2
DVWE28LMOMDCF	28	M42x2
DVWE35LMOMDCF	35	M48x2
DVWE06SMOMDCF	6	M14x1.5
DVWE08SMOMDCF	8	M14x1.5
DVWE10SMOMDCF	10	M18x1.5
DVWE12SMOMDCF	12	M22x1.5
DVWE16SMOMDCF	16	M27x2
DVWE20SMOMDCF	20	M33x2
DVWE25SMOMDCF	25	M33x2
DVWE30SMOMDCF	30	M42x2
DVWE38SMOMDCF	38	M48x2

Końcówki do przyspawania typu EO stosowane są tam, gdzie wymagana jest sztywność połączenia spawanego, a jednocześnie trzeba zastosować złącze typ EO ze względu na jego zalety. Końcówki do przyspawania EO tradycyjnie stosuje się w układach pracujących w ekstremalnie ciężkich warunkach, np. w prasach hydraulicznych, w górnictwie, hutnictwie i przemyśle stoczniowym.

Materiał:
- Stal i stal nierdzewna.

Asortyment wyrobów:
- Szereg L: do rur o średnicach zewnętrznych od 6 do 42 mm.
- Szereg S: do rur o średnicach zewnętrznych od 6 do 38 mm.

Ciśnienie nominalne:
- Szereg L: do 315 barów.
- Szereg S: do 630 barów.

Zalety:
- W odróżnieniu od łączników zacinanych i kielichowanych, tolerancje wymiarów oraz gładkość powierzchni rury nie odgrywają pierwszorzędnej roli.
- Głównym elementem uszczelniającym jest uszczelka elastomerowa.
- Uszczelka pierścieniowa O-Ring jest montowana z dużym ściśnięciem początkowym.
- Jeśli łącznik jest prawidłowo dokręcony, ryzyko wydmuchania rury jest niewielkie.
- Łączniki tego typu można wielokrotnie montować i demontować. Nie występuje zjawisko zużycia ani rozpychania podatnego na uszkodzenia wewnętrznego stożka łącznika.
- Połączenie spawane umożliwia kompensację niewielkich odchyłek powstałych przy przecinaniu względnie zginaniu rury.
- Konstrukcja łączników umożliwia stosowanie najpopularniejszych procesów spawania.

Korzyści:
- Gwarantowana szczelność połączenia. Połączenie pozostaje hermetyczne nawet przy pracy z mediami o małej lepkości, jak woda czy gaz.
- Raz zamontowany łącznik nie wymaga dokręcania nawet po wielu latach eksploatacji w skrajnie trudnych warunkach pracy.
- Poluzowane złącze najpierw przecieka, a dopiero potem ulega zupełnemu uszkodzeniu.
- Uszkodzone uszczelki pierścieniowe łatwo wymienić.
- Odgrywającą ważną rolę krawędź można wygładzić w dodatkowym procesie walcowania, uzyskując zwiększoną odporność połączenia na wibracje.
- Beznaprężeniowa instalacja rurowa nie jest narażona na pękanie, nawet w skrajnie trudnych warunkach pracy.

AS - Złączka do przyspawania - EO 24°

63 Parker Direct Link

Nr katalogowy Stal	Nr katalogowy Stal nierdzewna	Średnica zewnętrzna rury mm
AS06LX	AS06L71X	6
AS08LX	AS08L71X	8
AS10LX	AS10L71X	10
AS12LX	AS12L71X	12
AS15LX	AS15L71X	15
AS18LX	AS18L71X	18
AS22LX	AS22L71X	22
AS28LX	AS28L71X	28
AS35LX	AS35L71X	35
AS42LX	AS42L71X	42
AS06SX	AS06S71X	6
AS08SX	AS08S71X	8
AS10SX	AS10S71X	10
AS12SX	AS12S71X	12
AS14SX	AS14S71X	14
AS16SX	AS16S71X	16
AS20SX	AS20S71X	20
AS25SX	AS25S71X	25
AS30SX	AS30S71X	30
AS38SX	AS38S71X	38

WAS - Kolanko do przyspawania - EO 24°

63 Parker Direct Link

Nr katalogowy Stal	Nr katalogowy Stal nierdzewna	Średnica zewnętrzna rury mm
WAS06LX	WAS06L71X	6
WAS08LX	WAS08L71X	8
WAS10LX	WAS10L71X	10
WAS12LX	WAS12L71X	12
WAS15LX	WAS15L71X	15
WAS18LX	WAS18L71X	18
WAS22LX	WAS22L71X	22
WAS28LX	WAS28L71X	28
WAS35LX	WAS35L71X	35
WAS42LX	WAS42L71X	42
	WAS06S71X	6
WAS08SX	WAS08S71X	8
WAS10SX	WAS10S71X	10
WAS12SX	WAS12S71X	12
WAS14SX	WAS14S71X	14
WAS16SX	WAS16S71X	16
WAS20SX		20
WAS25SX		25
WAS30SX	WAS30S71X	30
WAS38SX	WAS38S71X	38

ESV - Złączka przegrodowa do przyspawania - EO 24°

63 Parker Direct Link

Nr katalogowy Stal	Nr katalogowy Stal nierdzewna	Średnica zewnętrzna rury mm
ESV06LX	**ESV06L71X**	6
ESV08LX	**ESV08L71X**	8
ESV10LX	**ESV10L71X**	10
ESV12LX	**ESV12L71X**	12
ESV15LX	**ESV15L71X**	15
ESV18LX	**ESV18L71X**	18
ESV22LX	**ESV22L71X**	22
ESV28LX	**ESV28L71X**	28
ESV35LX	**ESV35L71X**	35
ESV42LX	**ESV42L71X**	42
ESV06SX	**ESV06S71X**	6
ESV08SX	**ESV08S71X**	8
ESV10SX	**ESV10S71X**	10
ESV12SX	**ESV12S71X**	12
ESV14SX	**ESV14S71X**	14
ESV16SX	**ESV16S71X**	16
ESV20SX	**ESV20S71X**	20
ESV25SX	**ESV25S71X**	25
ESV30SX	**ESV30S71X**	30
ESV38SX	**ESV38S71X**	38

SKA - Końcówka do przyspawania - EO 24°

63 Parker Direct Link

Nr katalogowy Stal	Nr katalogowy Stal nierdzewna	Średnica zewnętrzna rury mm
SKA06X1.5	**SKA06X1.571**	6
SKA08X1.5	**SKA08X1.571**	8
SKA08X2	**SKA08X271**	8
SKA10X1	**SKA10X171**	10
SKA10X1.5	**SKA10X1.571**	10
SKA10X2	**SKA10X2**	10
SKA12X1.5	**SKA12X1.571**	12
SKA12X2	**SKA12X271**	12
SKA12X2.5	**SKA12X2.571**	12
SKA15X2	**SKA15X271**	15
SKA15X2.5	**SKA15X2.571**	15
SKA18X2.5	**SKA18X2.571**	18
SKA22X2.5	**SKA22X2.571**	22
SKA28X2.5	**SKA28X2.571**	28
SKA28X3	**SKA28X371**	28
SKA35X3.5	**SKA35X3.571**	35
SKA35X4	**SKA35X471**	35
SKA42X3	**SKA42X371**	42
SKA42X4	**SKA42X471**	42
SKA14X2	**SKA14X271**	14
SKA14X3	**SKA14X371**	14
SKA16X1.5	**SKA16X1.571**	16
SKA16X2	**SKA16X271**	16
SKA16X2.5	**SKA16X2.571**	16
SKA16X3	**SKA16X371**	16
SKA20X2	**SKA20X271**	20
SKA20X2.5	**SKA20X2.571**	20
SKA20X3	**SKA20X371**	20
SKA20X3.5	**SKA20X3.571**	20
SKA20X4	**SKA20X471**	20
SKA25X3	**SKA25X371**	25
	SKA25X3.571	25
SKA25X4	**SKA25X471**	25
SKA25X5	**SKA25X571**	25
SKA30X3	**SKA30X371**	30
SKA30X4	**SKA30X471**	30
SKA30X5	**SKA30X571**	30
SKA30X6	**SKA30X671**	30
	SKA38X371	38
SKA38X4	**SKA38X471**	38
SKA38X5	**SKA38X571**	38
SKA38X6	**SKA38X671**	38
SKA38X7	**SKA38X771**	38

SKAR - Końcówka do przyspawania zwężkowa

63 Parker Direct Link

Nr katalogowy Stal	Nr katalogowy Stal nierdzewna	Średnica zewnętrzna rury mm
	SKAR08/06X1.571	8
SKAR10/06X1.5	SKAR10/06X1.571	10
SKAR10/08X1.5		10
SKAR10/08X2	SKAR10/08X271	10
	SKAR12/08X1.571	12
SKAR12/08X2		12
SKAR12/10X1.5		12
SKAR16/10X2		16
	SKAR16/12X1.571	16
SKAR16/12X2	SKAR16/12X271	16
SKAR16/12X2.5	SKAR16/12X2.571	16
	SKAR20/12X1.571	20
	SKAR20/12X271	20
SKAR20/12X2.5	SKAR20/12X2.571	20
	SKAR20/12X371	20
	SKAR20/16X271	20
SKAR20/16X2.5	SKAR20/16X2.571	20
SKAR20/16X3	SKAR20/16X371	20
	SKAR25/12X1.571	25
	SKAR25/12X271	25
SKAR25/12X2.5	SKAR25/12X2.571	25
	SKAR25/12X371	25
	SKAR25/16X271	25
SKAR25/16X2.5	SKAR25/16X2.571	25
SKAR25/16X3	SKAR25/16X371	25
SKAR25/20X2	SKAR25/20X271	25
SKAR25/20X2.5	SKAR25/20X2.571	25
SKAR25/20X3	SKAR25/20X371	25
SKAR25/20X4	SKAR25/20X471	25
	SKAR30/12X1.571	30
SKAR30/12X2	SKAR30/12X271	30
	SKAR30/12X371	30
SKAR30/16X2	SKAR30/16X271	30
	SKAR30/16X2.571	30
	SKAR30/20X271	30
SKAR30/20X2.5	SKAR30/20X2.571	30
	SKAR30/20X371	30
	SKAR30/20X471	30
	SKAR30/25X2.571	30
SKAR30/25X3	SKAR30/25X371	30
SKAR30/25X4	SKAR30/25X471	30
	SKAR38/12X1.571	38
	SKAR38/12X271	38
	SKAR38/12X371	38
SKAR38/16X2	SKAR 38/16X271	38
	SKAR38/16X2.571	38
SKAR38/16X3	SKAR38/16X371	38
	SKAR38/20X271	38
SKAR38/20X2.5	SKAR38/20X2.571	38
SKAR38/20X3	SKAR38/20X371	38
SKAR38/20X4	SKAR38/20X471	38
SKAR38/25X2.5	SKAR38/25X2.571	38
SKAR38/25X3	SKAR38/25X371	38
SKAR38/25X4	SKAR38/25X471	38
	SKAR38/30X371	38
SKAR38/30X4	SKAR38/30X471	38
	SKAR38/30X571	38

ASK - Łącznik do przyspawania do rur

63 Parker Direct Link

Nr katalogowy Stal	Nr katalogowy Stal nierdzewna	Średnica zewnętrzna rury mm
ASK610X1.5S	ASK610X1.5S71	10
ASK610X2S	ASK610X2S71	10
	ASK612X1.5S71	12
ASK612X2S	ASK612X2S71	12
ASK612X2.5S	ASK612X2.5S71	12
ASK616X2S	ASK616X2S71	16
ASK616X2.5S		16
ASK616X3S	ASK616X3S71	16
ASK620X2S	ASK620X2S71	20
ASK620X2.5S		20
ASK620X3S	ASK620X3S71	20
ASK620X4S	ASK620X4S71	20
ASK625X3S	ASK625X3S71	25
ASK625X4S	ASK625X4S71	25
ASK625X5S	ASK625X5S71	25
ASK630X3S	ASK630X3S71	30
ASK630X4S	ASK630X4S71	30
ASK630X5S	ASK630X5S71	30
ASK638X4S	ASK638X4S71	38
ASK638X5S	ASK638X5S71	38
ASK638X6S	ASK638X6S71	38

SKA-RB - Końcówka do przyspawania do łuków rurowych - EO 24°

63 Parker Direct Link

Nr katalogowy Stal	Nr katalogowy Stal nierdzewna	Średnica zewnętrzna rury mm
SKA10X2RB	SKA10X2RB71	10
SKA12X2.5RB	SKA12X2.5RB71	12
SKA16X3RB	SKA16X3RB71	16
SKA20X4RB	SKA20X4RB71	20
SKA25X4RB	SKA25X4RB71	25
SKA25X5RB	SKA25X5RB71	25
SKA30X4RB	SKA30X4RB71	30
SKA30X5RB		30
SKA38X5RB	SKA38X5RB71	38
SKA38X6RB	SKA38X6RB71	38

Parker Store
FIRTECH
HYDRAULIKA SIŁOWA, PNEUMATYKA, FILTRACJA

Poza łącznikami rurowymi do budowy układów hydraulicznych potrzebne są także adaptery (popularnie zwane "przejściówkami") spełniające następujące funkcje:

- **Adaptery wielkości gwintu** - umożliwiają przejście na gwint o innej średnicy (mniejszej lub większej).
- **Adaptery rodzaju gwintu** - umożliwiają przejście z gwintu w gnieździe na gwint innego rodzaju, umożliwiający przyłączenie łącznika rurowego lub węża.
- **Adaptery końca węża** - umożliwiają przyłączenie węża do gniazda, połaczenie dwóch węży itp.
- **Korki.**

Adaptery często wykorzystuje się w pracach konserwacyjnych w przypadkach, kiedy urządzenie jest ekcploatowane poza regionem, w którym zostało wyprodukowane. Na przykład, kiedy trzeba przejść z gwintów BSPP pochodzących od producenta europejskiego na ich amerykańskie odpowiedniki - gwinty UNF lubr NPT. Dlatego zastosowanie adapterów często jest najtańszym i najszybszym sposobem rozwiązania problemów z gwintami w układach hydraulicznych.

Zalety:

- Złącza z uszczelką pierścieniową O-Ring i gwintem walcowym SAE charakteryzują się wysoką niezawodnością uszczelnienia, szczególnie w tych zastosowaniach, w których występują obciążenia dynamiczne i udarowe.
- Konstrukcja adapterów charakteryzuje się niezwykłą łatwością montażu, nawet dla mniej doświadczonych pracowników.
- W łącznikach kształtowych zastosowano nastawialne złącza z gwintem walcowym SAE.
- Funkcje uszczelniania oraz przenoszenia obciążeń mechanicznych są rozdzielone.

Korzyści:

- Uszczelka pierścieniowa O-Ring bardzo dobrze toleruje mniejsze niedoskonałości i uszkodzenia powierzchni.
- Końcówkę wkręcaną można ustawić w dowolnym położeniu.
- Ustawienie adaptera do połączenia z końcówką rury lub węża jest dużo łatwiejsze niż w przypadku gwintów stożkowych.
- Końcówek wkręcanych z gwintem walcowym SAE można używać wielokrotnie - wystarczy wymienić uszczelkę O-Ring.

FFM - Złączka prosta z gwintami NPTF

63 Parker DirectLink

Nr katalogowy Stal	Nr katalogowy Stal nierdzewna	Gwint 1 NPT/NPTF	Gwint 2 NPT/NPTF
1/8 FF-S	1/8FFMSS	1/8-27	1/8-27
1/4 X 1/8 FF-S	1/4X1/8FFMSS	1/4-18	1/8-27
1/4FFMS	1/4FFMSS	1/4-18	1/4-18
3/8 X 1/8 FF-S	3/8X1/8FFMSS	3/8-18	1/8-27
3/8 X 1/4 FF-S	3/8X1/4FFMSS	3/8-18	1/4-18
3/8 FF-S	3/8FFMSS	3/8-18	3/8-18
1/2 X 1/8 FF-S	1/2X1/8FFMSS	1/2-14	1/8-27
1/2 X 1/4 FF-S	1/2X1/4FFMSS	1/2-14	1/4-18
1/2 X 3/8 FF-S	1/2X3/8FFMSS	1/2-14	3/8-18
1/2FFMS	1/2FFMSS	1/2-14	1/2-14
3/4 X 1/4 FF-S	3/4X1/4FFMSS	3/4-14	1/4-18
	3/4X3/8FFMSS	3/4-14	3/8-18
3/4 X 1/2 FF-S	3/4X1/2FFMSS	3/4-14	1/2-14
3/4FFMS	3/4FFMSS	3/4-14	3/4-14
1 FF-S	1FFMSS	1-11.1/2	1-11.1/2
	1X1/4FFMSS	1-11.1/2	1/4-18
1 X 3/4 FF-S	1X3/4FFMSS	1-11.1/2	3/4-14
1 1/4 X 1 FF-S	11/4X1FFMSS	1.1/4-11.1/2	1-11.1/2
1 1/4 FF-S	11/4FFMSS	1.1/4-11.1/2	1.1/4-11.1/2
1 1/2 FF-S	11/2FFMSS	1.1/2-11.1/2	1.1/2-11.1/2
2 FF-S	2FFMSS	2-11.1/2	2-11.1/2

CR - Kolanko z gwintami zewnętrznymi - NPTF

63 Parker DirectLink

Nr katalogowy Stal	Nr katalogowy Stal nierdzewna	Gwint 1 NPT/NPTF	Gwint 2 NPT/NPTF
1/8 CR-S	1/8 CR-SS	1/8-27	1/8-27
1/4 CR-S	1/4 CR-SS	1/4-18	1/4-18
3/8 CR-S	3/8 CR-SS	3/8-18	3/8-18
3/8 X 1/4 CR-S		3/8-18	1/4-18
1/2 CR-S	1/2 CR-SS	1/2-14	1/2-14
1/2 X 3/8 CR-S		1/2-14	3/8-18
3/4 CR-S	3/4 CR-SS	3/4-14	3/4-14
3/4 X 1/2 CR-S	3/4 X 1/2 CR-SS	3/4-14	1/2-14
1 CR-S	1 CR-SS	1-11.1/2	1-11.1/2
1 1/4 CR-S		1.1/4-11.1/2	1.1/4-11.1/2
1 1/2 CR-S	1 1/2 CR-SS	1.1/2-11.1/2	1.1/2-11.1/2

RRS - Trójnik z gwintem zewnętrznym - NPTF

63 Parker DirectLink

Nr katalogowy Stal	Nr katalogowy Stal nierdzewna	Gwint NPT/NPTF
1/8 RRS-S	1/8 RRS-SS	1/8-27
1/4 RRS-S	1/4 RRS-SS	1/4-18
3/8 RRS-S	3/8 RRS-SS	3/8-18
1/2 RRS-S	1/2 RRS-SS	1/2-14
3/4 RRS-S	3/4 RRS-SS	3/4-14

PTRM - Gwintowy łącznik redukcyjny - NPTF

63 Parker DirectLink

Nr katalogowy Stal	Nr katalogowy Stal nierdzewna	Gwint 1 NPT/NPTF	Gwint 2 NPT/NPTF
1/4 X 1/8 PTR-S	1/4X1/8PTRMSS	1/4-18	1/8-27
3/8 X 1/8 PTR-S	3/8X1/8PTRMSS	3/8-18	1/8-27
3/8 X 1/4 PTR-S	3/8X1/4PTRMSS	3/8-18	1/4-18
1/2 X 1/8 PTR-S	1/2X1/8PTRMSS	1/2-14	1/8-27
1/2 X 1/4 PTR-S	1/2X1/4PTRMSS	1/2-14	1/4-18
1/2 X 3/8 PTR-S	1/2X3/8PTRMSS	1/2-14	3/8-18
3/4 X 1/4 PTR-S	3/4X1/4PTRMSS	3/4-14	1/4-18
3/4 X 3/8 PTR-S	3/4X3/8PTRMSS	3/4-14	3/8-18
3/4 X 1/2 PTR-S	3/4X1/2PTRMSS	3/4-14	1/2-14
1 X 3/8 PTR-S	1X3/8PTRMSS	1-11.1/2	3/8-18
1 X 1/2 PTR-S	1X1/2PTRMSS	1-11.1/2	1/2-14
1 X 3/4 PTR-S	1X3/4PTRMSS	1-11.1/2	3/4-14
1 1/4 X 1/2 PTR-S	11/4X1/2PTRMSS	1.1/4-11.1/2	1/2-14
1 1/4 X 3/4 PTR-S	11/4X3/4PTRMSS	1.1/4-11.1/2	3/4-14
1 1/4 X 1 PTR-S	11/4X1PTRMSS	1.1/4-11.1/2	1-11.1/2
1 1/2 X 3/4 PTR-S	11/2X3/4PTRMSS	1.1/2-11.1/2	3/4-14
1 1/2 X 1 PTR-S	11/2X1PTRMSS	1.1/2-11.1/2	1-11.1/2
1 1/2 X 1 1/4 PTR-S	11/2X11/4PTRMSS	1.1/2-11.1/2	1.1/4-11.1/2
	2X1/2PTRMSS	2-11.1/2	1/2-14
2 X 1 1/4 PTR-S	2 X11/4PTRMSS	2-11.1/2	1.1/4-11.1/2

FG -Ekspander/adapter gwintowy - NPTF

63 Parker DirectLink

Nr katalogowy Stal	Nr katalogowy Stal nierdzewna	Gwint 1 NPT/NPTF	Gwint 2 NPT/NPTF
1/8 FG-S	1/8FGMSS	1/8-27	1/8-27
1/4 X 1/8 FG-S	1/4X1/8FGMSS	1/4-18	1/8-27
1/4 FG-S	1/4FGMSS	1/4-18	1/4-18
3/8 X 1/8 FG-S	3/8X1/8FGMSS	3/8-18	1/8-27
3/8 X 1/4 FG-S	3/8X1/4FGMSS	3/8-18	1/4-18
3/8 FG-S	3/8FGMSS	3/8-18	3/8-18
1/2 X 1/8 FG-S	1/2X1/8FGMSS	1/2-14	1/8-27
1/2 X 1/4 FG-S	1/2X1/4FGMSS	1/2-14	1/4-18
1/2 X 3/8 FG-S	1/2X3/8FGMSS	1/2-14	3/8-18
1/2 FG-S	1/2FGMSS	1/2-14	1/2-14
3/4 FG-S	3/4FGMSS	3/4-14	3/4-14
3/4 X 1/4 FG-S	3/4X1/4FGMSS	3/4-14	1/4-18
3/4 X 1/2 FG-S	3/4X1/2FGMSS	3/4-14	1/2-14
1 FG-S	1FGMSS	1-11.1/2	1-11.1/2
1 X 1/2 FG-S	1X1/2FGMSS	1-11.1/2	1/2-14
1 X 3/4 FG-S	1X3/4FGMSS	1-11.1/2	3/4-14
1 1/4 X 1 FG-S	11/4X1FGMSS	1.1/4-11.1/2	1-11.1/2

CDM - Kolanko z gwintami zewnętrznym i wewnętrznym - NPTF

63 Parker DirectLink

Nr katalogowy Stal	Nr katalogowy Stal nierdzewna	Gwint 1 NPT/NPTF	Gwint 2 NPT/NPTF
1/8 CD-S	1/8 CD-SS	1/8-27	1/8-27
1/4CDMS	1/4 CD-SS	1/4-18	1/4-18
1/4 X 1/8 CD-S	1/4X1/8 CD-SS	1/4-18	1/8-27
3/8CDMS	3/8 CD-SS	3/8-18	3/8-18
3/8 X 1/4 CD-S	3/8X1/4 CD-SS	3/8-18	1/4-18
3/8 X 1/2 CD-S	3/8X1/2 CD-SS	3/8-18	1/2-14
1/2 CD-S	1/2 CD-SS	1/2-14	1/2-14
1/2 X 3/8 CD-S	1/2X3/8 CD-SS	1/2-14	3/8-18
1/2 X 3/4 CD-S	1/2 X 3/4 CD-SS	1/2-14	3/4-14
3/4 CD-S	3/4 CD-SS	3/4-14	3/4-14
3/4 X 1/2 CD-S	3/4 X 1/2 CD-SS	3/4-14	1/2-14
1 CD-S	1 CD-SS	1-11.1/2	1-11.1/2
1 1/4 CD-S	11/4 CD-SS	1.1/4-11.1/2	1.1/4-11.1/2
1 1/2 CD-S	11/2 CD-SS	1.1/2-11.1/2	1.1/2-11.1/2

CD45M - Kolanko 45° z gwintami zewnętrznym i wewnętrznym - NPTF

63 Parker DirectLink

Nr katalogowy Stal	Nr katalogowy Stal nierdzewna	Gwint 1 NPT/NPTF	Gwint 2 NPT/NPTF
1/8CD45MS		1/8-27	1/8-27
1/4 CD45-S	1/4 CD45-SS	1/4-18	1/4-18
3/8 CD45-S	3/8 CD45-SS	3/8-18	3/8-18
1/2 CD45-S	1/2 CD45-SS	1/2-14	1/2-14
3/4 CD45-S	3/4 CD45-SS	3/4-14	3/4-14
1 CD45-S	1 CD45-SS	1-11.1/2	1-11.1/2

MRO - Trójnik z gwintami zewnętrznym i wewnętrznym - NPTF

63 Parker DirectLink

Nr katalogowy Stal	Nr katalogowy Stal nierdzewna	Gwint 1 NPT/NPTF	Gwint 2 NPT/NPTF
1/8 MRO-S	1/8 MRO-SS	1/8-27	1/8-27
1/4 MRO-S	1/4 MRO-SS	1/4-18	1/4-18
3/8 MRO-S	3/8 MRO-SS	3/8-18	3/8-18
1/2 MRO-S	1/2 MRO-SS	1/2-14	1/2-14
3/4 MRO-S	3/4 MRO-SS	3/4-14	3/4-14
1 MRO-S	1 MRO-SS	1-11.1/2	1-11.1/2

MMS - Trójnik z gwintami zewnętrznym i wewnętrznym - NPTF

63 Parker DirectLink

Nr katalogowy Stal	Nr katalogowy Stal nierdzewna	Gwint 1 NPT/NPTF	Gwint 2 NPT/NPTF
1/8 MMS-S		1/8-27	1/8-27
1/4 MMS-S	1/4 MMS-SS	1/4-18	1/4-18
3/8 MMS-S	3/8 MMS-SS	3/8-18	3/8-18
1/2 MMS-S	1/2 MMS-SS	1/2-14	1/2-14
3/4 MMS-S	3/4 MMS-SS	3/4-14	3/4-14
1 MMS-S		1-11.1/2	1-11.1/2

GG - Złączka z gwintami wewnętrznymi - NPTF

63 Parker DirectLink

Nr katalogowy Stal	Nr katalogowy Stal nierdzewna	Gwint 1 NPT/NPTF	Gwint 2 NPT/NPTF
1/8 GG-S	1/8 GG-SS	1/8-27	1/8-27
1/4 X 1/8 GG-S	1/4X1/8GGMSS	1/4-18	1/8-27
1/4 GG-S	1/4 GG-SS	1/4-18	1/4-18
3/8 X 1/8 GG-S	3/8X1/8 GG-SS	3/8-18	1/8-27
3/8 X 1/4 GG-S	3/8X1/4 GG-SS	3/8-18	1/4-18
3/8 GG-S	3/8 GG-SS	3/8-18	3/8-18
1/2 X 1/4 GG-S	1/2X1/4 GG-S	1/2-14	1/4-18
1/2 X 3/8 GG-S	1/2X3/8 GG-S	1/2-14	3/8-18
1/2 GG-S	1/2 GG-SS	1/2-14	1/2-14
3/4 X 1/4 GG-S	3/4X1/4 GG-S	3/4-14	1/4-18
3/4 X 1/2 GG-S	3/4X1/2 GG-SS	3/4-14	1/2-14
3/4 GG-S	3/4 GG-SS	3/4-14	3/4-14
1 GG-S	1 GG-SS	1-11.1/2	1-11.1/2
1 1/4 GG-S	11/4 GG-S	1.1/4-11.1/2	1.1/4-11.1/2
1 1/2 GG-S		1.1/2-11.1/2	1.1/2-11.1/2

DDM - Kolanko z gwintem wewnętrznym - NPTF

63 Parker DirectLink

Nr katalogowy Stal	Nr katalogowy Stal nierdzewna	Gwint NPT/NPTF
1/8 DD-S	1/8 DD-SS	1/8-27
1/4 DD-S	1/4 DD-SS	1/4-18
3/8DDMS	3/8DDMSS	3/8-18
1/2DDMS	1/2DDMSS	1/2-14
3/4 DD-S	3/4 DD-SS	3/4-14
1 DD-S	1 DD-SS	1-11.1/2
1 1/4 DD-S	11/4 DD-SS	1.1/4-11.1/2
1 1/2 DD-S	11/2 DD-SS	1.1/2-11.1/2

DD45 - Kolanko 45° z gwintem wewnętrznym - NPTF

63 Parker DirectLink

Nr katalogowy Stal	Nr katalogowy Stal nierdzewna	Gwint NPT/NPTF
1/4 DD45-S	1/4 DD45-SS	1/4-18
3/8 DD45-S	3/8 DD45-SS	3/8-18
1/2 DD45-S	1/2 DD45-SS	1/2-14
3/4 DD45-S	3/4 DD45-SS	3/4-14
1 DD45-S	1 DD45-SS	1-11.1/2

MMO - Trójnik z gwintem wewnętrznym - NPTF

63 Parker DirectLink

Nr katalogowy Stal	Nr katalogowy Stal nierdzewna	Gwint NPT/NPTF
1/8 MMO-S	1/8 MMO-SS	1/8-27
1/4 MMO-S	1/4 MMO-SS	1/4-18
3/8 MMO-S	3/8 MMO-SS	3/8-18
1/2 MMO-S	1/2 MMO-SS	1/2-14
3/4 MMO-S	3/4 MMO-SS	3/4-14
1 MMO-S	1 MMO-SS	1-11.1/2
1 1/4 MMO-S	11/4 MMO-SS	1.1/4-11.1/2
1 1/2 MMO-S	11/2 MMO-SS	1.1/2-11.1/2

KMMOO - Czwórnik z gwintem wewnętrznym - NPTF

63 Parker Direct Link

Nr katalogowy Stal	Nr katalogowy Stal nierdzewna	Gwint NPT/NPTF
1/8 KMMOO-S	**1/8 KMMOO-SS**	1/8-27
1/4 KMMOO-S	**1/4 KMMOO-SS**	1/4-18
3/8 KMMOO-S	**3/8 KMMOO-SS**	3/8-18
1/2 KMMOO-S	**1/2 KMMOO-SS**	1/2-14
3/4 KMMOO-S	**3/4 KMMOO-SS**	3/4-14
1 KMMOO-S	**1 KMMOO-SS**	1-11.1/2

HP - Korek z łbem sześciokątnym - Gwint NPTF

63 Parker Direct Link

Nr katalogowy Stal	Nr katalogowy Stal nierdzewna	Gwint NPT/NPTF
1/8 HP-S	**1/8HPMSS**	1/8-27
1/4 HP-S	**1/4HPMSS**	1/4-18
3/8 HP-S	**3/8HPMSS**	3/8-18
1/2 HP-S	**1/2HPMSS**	1/2-14
3/4 HP-S	**3/4HPMSS**	3/4-14
1 HP-S	**1HPMSS**	1-11.1/2
1 1/4 HP-S	**11/4HPMSS**	1.1/4-11.1/2
1 1/2 HP-S	**11/2HPMSS**	1.1/2-11.1/2

HHP - Korek z gniazdem sześciokątnym - Gwint NPTF

63 Parker Direct Link

Nr katalogowy Stal	Nr katalogowy Stal nierdzewna	Gwint NPT/NPTF
1/16 HHP-S	**1/16 HHP-SS**	1/16-27
1/8 HHP-S	**1/8 HHP-SS**	1/8-27
1/4 HHP-S	**1/4 HHP-SS**	1/4-18
3/8 HHP-S	**3/8 HHP-SS**	3/8-18
1/2 HHP-S	**1/2 HHP-SS**	1/2-14
3/4 HHP-S	**3/4 HHP-SS**	3/4-14
1 HHP-S	**1 HHP-SS**	1-11.1/2

F5OG - Adapter z gwintem zewnętrznym i wewnętrznym UNF

63 Parker Direct Link

Nr katalogowy Stal	Nr katalogowy Stal nierdzewna	Gwint UN/UNF-2A	Gwint NPT/NPTF
6-1/4 F5OG-S	**6-1/4 F5OG-SS**	9/16-18	1/4-18
8-1/4 F5OG-S	**8-1/4 F5OG-SS**	3/4-16	1/4-18
8-3/8 F5OG-S	**8-3/8 F5OG-SS**	3/4-16	3/8-18
8-1/2 F5OG-S	**8-1/2 F5OG-SS**	3/4-16	1/2-14
10-1/4 F5OG-S	**10-1/4 F5OG-SS**	7/8-14	1/4-18
10-3/8 F5OG-S	**10-3/8 F5OG-SS**	7/8-14	3/8-18
10-1/2 F5OG-S	**10-1/2 F5OG-SS**	7/8-14	1/2-14
10-3/4 F5OG-S	**10-3/4 F5OG-SS**	7/8-14	3/4-14
12-1/2 F5OG-S	**12-1/2 F5OG-SS**	1.1/16-12	1/2-14
12-3/4 F5OG-S	**12-3/4 F5OG-SS**	1.1/16-12	3/4-14
14-1/2 F5OG-S	**14-1/2 F5OG-SS**	1.3/16-12	1/2-14
14-3/4 F5OG-S	**14-3/4 F5OG-SS**	1.3/16-12	3/4-14
16-1/2 F5OG-S	**16-1/2 F5OG-SS**	1.5/16-12	1/2-14
16-3/4 F5OG-S	**16-3/4 F5OG-SS**	1.5/16-12	3/4-14
16-1 F5OG-S	**16-1 F5OG-SS**	1.5/16-12	1-11.1/2
20-1 F5OG-S	**20-1 F5OG-SS**	1.5/8-12	1-11.1/2
20-1 1/4 F5OG-S	**20-11/4 F5OG-SS**	1.5/8-12	1.1/4-11.1/2
24-1 F5OG-S	**24-1 F5OG-SS**	1.7/8-12	1-11.1/2
24-1 1/2 F5OG-S		1.7/8-12	1.1/2-11.1/2

AOEG - Kolanko z gwintem zewnętrznym UNF i wewnętrznym NPT

63 Parker Direct Link

Nr katalogowy Stal	Gwint UNF	Gwint NPT/NPTF
8-3/8 AOEG-S	3/4-16	3/8-18
10-1/2 AOEG-S	7/8-14	1/2-14
12-3/4 AOEG-S	1.1/16-12	3/4-14
16-1 AOEG-S	1.5/16-12	1-11.1/2

F5OG5 - Adapter zmieniający wielkość gwintu UNF

63 Parker Direct Link

Nr katalogowy Stal	Nr katalogowy Stal nierdzewna	Gwint UN/UNF-2A	Gwint UN/UNF-2B
	4-4 F5OG5-SS	7/16-20	7/16-20
4-6 F5OG5-S	4-6 F5OG5-SS	7/16-20	9/16-18
6-4 F5OG5-S	6-4 F5OG5-SS	9/16-18	7/16-20
6-8 F5OG5-S	6-8 F5OG5-SS	9/16-18	3/4-16
8-6 F5OG5-S	8-6 F5OG5-SS	3/4-16	9/16-18
8-10 F5OG5-S	8-10 F5OG5-SS	3/4-16	7/8-14
10-6 F5OG5-S	10-6 F5OG5-SS	7/8-14	9/16-18
10-8 F5OG5-S	10-8 F5OG5-SS	7/8-14	3/4-16
10-12 F5OG5-S	10-12 F5OG5-SS	7/8-14	1.1/16-12
12-8 F5OG5-S	12-8 F5OG5-SS	1.1/16-12	3/4-16
12-10 F5OG5-S	12-10 F5OG5-SS	1.1/16-12	7/8-14
12-16 F5OG5-S	12-16 F5OG5-SS	1 1/16-12	1.5/16-12
16-8 F5OG5-S	16-8 F5OG5-SS	1.5/16-12	3/4-16
16-10 F5OG5-S		1 5/16-12	7/8-14
16-12 F5OG5-S	16-12 F5OG5-SS	1.5/16-12	1.1/16-12
16-20 F5OG5-S		1.5/16-12	1 5/8-12
20-12 F5OG5-S	20-12 F5OG5-SS	1.5/8-12	1.1/16-12
20-16 F5OG5-S	20-16 F5OG5-SS	1.5/8-12	1.5/16-12
24-12 F5OG5-S	24-12 F5OG5-SS	1.7/8-12	1.1/16-12
24-16 F5OG5-S	24-16 F5OG5-SS	1.7/8-12	1.5/16-12
24-20 F5OG5-S	24-20 F5OG5-SS	1.7/8-12	1.5/8-12

P5ON - Korek z łbem sześciokątnym - Gwint UNF

63 Parker Direct Link

Nr katalogowy Stal	Nr katalogowy Stal nierdzewna	Gwint UN/UNF-2A
2 P5ON-S	2P5ONMSS	5/16-24
3 P5ON-S	3P5ONMSS	3/8-24
4 P5ON-S	4P5ONMSS	7/16-20
5 P5ON-S	5P5ONMSS	1/2-20
6 P5ON-S	6P5ONMSS	9/16-18
8 P5ON-S	8P5ONMSS	3/4-16
10 P5ON-S	10P5ONMSS	7/8-14
12 P5ON-S	12P5ONMSS	1.1/16-12
14 P5ON-S		1.3/16-12
16 P5ON-S	16P5ONMSS	1.5/16-12
20 P5ON-S	20P5ONMSS	1.5/8-12
24 P5ON-S	24P5ONMSS	1.7/8-12
32 P5ON-S	32P5ONMSS	2.1/2-12

HP5ON - Korek z gniazdem sześciokątnym - Gwint UNF

63 Parker Direct Link

Nr katalogowy Stal	Nr katalogowy Stal nierdzewna	Gwint UN/UNF-2A
2 HP5ON-S	2 HP5ON-SS	5/16-24
3 HP5ON-S	3 HP5ON-SS	3/8-24
4 HP5ON-S	4 HP5ON-SS	7/16-20
5 HP5ON-S	5 HP5ON-SS	1/2-20
6 HP5ON-S	6 HP5ON-SS	9/16-18
8 HP5ON-S	8 HP5ON-SS	3/4-16
10 HP5ON-S	10 HP5ON-SS	7/8-14
12 HP5ON-S	12HP5ON-SS	1.1/16-12
14 HP5ON-S	14 HP5ON-SS	1.3/16-12
16 HP5ON-S	16 HP5ON-SS	1.5/16-12
20 HP5ON-S	20 HP5ON-SS	1.5/8-12
24 HP5ON-S	24 HP5ON-SS	1.7/8-12

F3HG5 - Adapter z przejściem z gwintu zewnętrznego BSPT na wewnętrzny UNF

63 Parker Direct Link

Nr katalogowy Stal	Nr katalogowy Stal nierdzewna	Gwint BSPT	Gwint UN/UNF-2A
1/8-4F3HG5S	1/8-4F3HMG5SS	1/8-28	7/16/20
	1/8-5F3HMG5SS	1/8-28	1/2-20
1/4-6F3HG5S	1/4-6F3HMG5SS	1/4-19	9/16-18
	3/8-8F3HMG5SS	3/8/19	3/4-16
	1/2-10F3HMG5SS	1/2-14	7/8-14
	3/4-12F3HMG5SS	3/4-14	1.1/16-12
	1-16F3HMG5SS	1-11	1.5/16-12

F4OHG5 - Adapter z przejściem z gwintu zewnętrznego BSPP na wewnętrzny UNF

63 Parker DirectLink

Nr katalogowy Stal	Nr katalogowy Stal nierdzewna	Gwint BSPP	Gwint UN/UNF-2B
1/8-4F4OHG5S	1/8-4F4OHMG5SS	1/8-28	7/16-20
1/4-6F4OHG5S	1/4-6F4OHMG5SS	1/4-19	9/16-18
3/8-6F4OHG5S	3/8-6F4OHMG5SS	3/8-19	9/16-18
3/8-8F4OHG5S	3/8-8F4OHMG5SS	3/8-19	3/4-16
1/2-10F4OHG5S	1/2-10F4OHMG5SS	1/2-14	7/8-14
3/4-12F4OHG5S	3/4-12F4OHMG5SS	3/4-14	1.1/16-12
1-16F4OHG5S	1-16F4OHMG5SS	1-11	1.5/16-12
1 1/4-20F4OHG5S	11/4-20F4OHMG5SS	1.1/4-11	1.5/8-12

F8OHG5 - Adapter z gwintem zewnętrznym metrycznym i wewnętrznym UNF

63 Parker DirectLink

Nr katalogowy Stal	Gwint Metryczny	Gwint UN/UNF-2B
M10-4F8OHG5S	M10X1	7/16-20
M14-6F8OHG5S	M14X1.5	9/16-18
M16-8F8OHG5S	M16X1.5	3/4-16
M22-10F8OHG5S	M22X1.5	7/8-14
M42-20F8OHG5S	M42X2	1.5/8-12

HMK4 - Złączka prosta ze stożkiem 60° i gwintem BSPP

63 Parker DirectLink

Nr katalogowy Stal	Nr katalogowy Stal nierdzewna	Gwint 1 BSPP	Gwint 2 BSPP
2HMK4S	2HMK4SS	1/8	1/8
4-2HMK4S	4-2HMK4SS	1/4	1/8
4HMK4S	4HMK4SS	1/4	1/4
6-4HMK4S	6-4HMK4SS	3/8	1/4
6HMK4S	6HMK4SS	3/8	3/8
8-4HMK4S	8-4HMK4SS	1/2	1/4
8-6HMK4S	8-6HMK4SS	1/2	3/8
8HMK4S	8HMK4SS	1/2	1/2
10-8HMK4S	10-8HMK4SS	5/8	1/2
10HMK4S	10HMK4SS	5/8	5/8
12-4HMK4S	12-4HMK4SS	3/4	1/4
12-6HMK4S	12-6HMK4SS	3/4	3/8
12-8HMK4S	12-8HMK4SS	3/4	1/2
12-10HMK4S	12-10HMK4SS	3/4	5/8
12HMK4S	12HMK4SS	3/4	3/4
16-8HMK4S	16-8HMK4SS	1	1/2
16-10HMK4S	16-10HMK4SS	1	5/8
16-12HMK4S	16-12HMK4SS	1	3/4
16HMK4S	16HMK4SS	1	1
20-12HMK4S	20-12HMK4SS	1.1/4	3/4
20-16HMK4S	20-16HMK4SS	1.1/4	1
20HMK4S	20HMK4SS	1.1/4	1.1/4
24-16HMK4S	24-16HMK4SS	1.1/2	1
24-20HMK4S	24-20HMK4SS	1.1/2	1.1/4
24HMK4S	24HMK4SS	1.1/2	1.1/2
32-24HMK4S	32-24HMK4SS	2	1.1/2
32HMK4S	32HMK4SS	2	2

EMK4 - Kolanko ze stożkiem 60° i gwintem BSPP

63 Parker Direct Link

Nr katalogowy Stal	Nr katalogowy Stal nierdzewna	Gwint BSPP
2EMK4S	2EMK4SS	1/8
4EMK4S	4EMK4SS	1/4
6EMK4S	6EMK4SS	3/8
8EMK4S	8EMK4SS	1/2
10EMK4S	10EMK4SS	5/8
12EMK4S	12EMK4SS	3/4
16EMK4S	16EMK4SS	1
20EMK4S	20EMK4SS	1.1/4
24EMK4S	24EMK4SS	1.1/2

JMK4 -Trójnik ze stożkiem 60° i gwintem BSPP

63 Parker Direct Link

Nr katalogowy Stal	Nr katalogowy Stal nierdzewna	Gwint BSPP
2JMK4S	2JMK4SS	1/8
4JMK4S	4JMK4SS	1/4
6JMK4S	6JMK4SS	3/8
8JMK4S	8JMK4SS	1/2
10JMK4S	10JMK4SS	5/8
12JMK4S	12JMK4SS	3/4
16JMK4S	16JMK4SS	1
20JMK4S	20JMK4SS	1.1/4
24JMK4S	24JMK4SS	1.1/2

F3MK4 - Przyłączka prosta - Gwint zewnętrzny BSPP - Stożek 60° (ISO 8434-6) - Gwint zewnętrzny BSPT (ISO 7)

63 Parker Direct Link

Nr katalogowy Stal	Nr katalogowy Stal nierdzewna	Gwint 1 BSPP	Gwint 2 BSPT
2F3MK4S	2F3MK4SS	1/8	1/8
2-4F3MK4S	2-4F3MK4SS	1/8	1/4
4-4F3MK4S	4-4F3MK4SS	1/4	1/4
4F3MK4S	4F3MK4SS	1/4	1/8
4-6F3MK4S	4-6F3MK4SS	1/4	3/8
6-6F3MK4S	6-6F3MK4SS	3/8	3/8
6-8F3MK4S	6-8F3MK4SS	3/8	1/2
6F3MK4S	6F3MK4SS	3/8	1/4
8-8F3MK4S	8-8F3MK4SS	1/2	1/2
8F3MK4S	8F3MK4SS	1/2	3/8
10F3MK4S	10F3MK4SS	5/8	1/2
10-12F3MK4S	10-12F3MK4SS	5/8	3/4
12-8F3MK4S	12-8F3MK4SS	3/4	1/2
12F3MK4S	12F3MK4SS	3/4	3/4
12-16F3MK4S	12-16F3MK4SS	3/4	1
16-12F3MK4S	16-12F3MK4SS	1	3/4
16F3MK4S	16F3MK4SS	1	1
20F3MK4S	20F3MK4SS	1.1/4	1.1/4
24F3MK4S	24F3MK4SS	1.1/2	1.1/2

FMK4 - Przyłączka prosta - Gwint zewnętrzny NPTF* - Stożek 60° - Gwint zewnętrzny BSPP

63 Parker Direct Link

Nr katalogowy Stal	Nr katalogowy Stal nierdzewna	Gwint 1 BSPP	Gwint 2 NPTF
2FMK4S	2FMK4SS	1/8	1/8
2-4FMK4S	2-4FMK4SS	1/8	1/4
4FMK4S	4FMK4SS	1/4	1/8
4-4FMK4S	4-4FMK4SS	1/4	1/4
4-6FMK4S	4-6FMK4SS	1/4	3/8
6FMK4S	6FMK4SS	3/8	1/4
6-6FMK4S	6-6FMK4SS	3/8	3/8
6-8FMK4S	6-8FMK4SS	3/8	1/2
8FMK4S	8FMK4SS	1/2	3/8
8-8FMK4S	8-8FMK4SS	1/2	1/2
8-12FMK4S	8-12FMK4SS	1/2	3/4
12-8FMK4S	12-8FMK4SS	3/4	1/2
12FMK4S	12FMK4SS	3/4	3/4
12-16FMK4S	12-16FMK4SS	3/4	1
16-12FMK4S	16-12FMK4SS	1	3/4
16FMK4S	16FMK4SS	1	1

* Stal nierdzewna = NPT dla zapobieżenia zatarciu

F6MK4 - Przyłączka obracalna - Stożek 60° - Gwint BSPP/gwint BSPP

63 Parker DirectLink

Nr katalogowy Stal	Nr katalogowy Stal nierdzewna	Gwint 1 BSPP	Gwint 2 BSPP
4-4F6MK4S	4-4F6MK4SS	1/4	1/4
4-6F6MK4S	4-6F6MK4SS	1/4	3/8
4-8F6MK4S	4-8F6MK4SS	1/4	1/2
6-4F6MK4S	6-4F6MK4SS	3/8	1/4
6-6F6MK4S	6-6F6MK4SS	3/8	3/8
6-8F6MK4S	6-8F6MK4SS	3/8	1/2
8-6F6MK4S	8-6F6MK4SS	1/2	3/8
8-8F6MK4S	8-8F6MK4SS	1/2	1/2
8-12F6MK4S	8-12F6MK4SS	1/2	3/4
12-8F6MK4S	12-8F6MK4SS	3/4	1/2
12-12F6MK4S	12-12F6MK4SS	3/4	3/4
12-16F6MK4S	12-16F6MK4SS	3/4	1
16-16F6MK4S	16-16F6MK4SS	1	1

C6MK4 - Kolanko z nakrętką obracalną - Stożek 60° gwint BSPP

63 Parker DirectLink

Nr katalogowy Stal	Nr katalogowy Stal nierdzewna	Gwint BSPP
2C6MK4S	2C6MK4SS	1/8
4C6MK4S	4C6MK4SS	1/4
6C6MK4S	6C6MK4SS	3/8
8C6MK4S	8C6MK4SS	1/2
10C6MK4S	10C6MK4SS	5/8
12C6MK4S	12C6MK4SS	3/4
16C6MK4S	16C6MK4SS	1
20C6MK4S	20C6MK4SS	1.1/4
24C6MK4S	24C6MK4SS	1.1/2

S6MK4 - Trójnik symetryczny z nakrętką obracalną - Stożek 60° - Gwint BSPP

63 Parker DirectLink

Nr katalogowy Stal	Nr katalogowy Stal nierdzewna	Gwint BSPP
2S6MK4S	2S6MK4SS	1/8
4S6MK4S		1/4
6S6MK4S	6S6MK4SS	3/8
8S6MK4S	8S6MK4SS	1/2
10S6MK4S		5/8
12S6MK4S	12S6MK4SS	3/4
16S6MK4S	16S6MK4SS	1
20S6MK4S	20S6MK4SS	1.1/4

R6MK4 - Trójnik asymetryczny z nakrętką obracalną - Stożek 60° - Gwint BSPP

63 Parker DirectLink

Nr katalogowy Stal	Nr katalogowy Stal nierdzewna	Gwint BSPP
2R6MK4S	2R6MK4SS	1/8
4R6MK4S	4R6MK4SS	1/4
6R6MK4S	6R6MK4SS	3/8
8R6MK4S	8R6MK4SS	1/2
10R6MK4S	10R6MK4SS	5/8
12R6MK4S	12R6MK4SS	3/4
16R6MK4S	16R6MK4SS	1
20R6MK4S	20R6MK4SS	1.1/4

H6MK4 - Złączka prosta z nakrętką obracalną - Stożek 60° - Gwint BSPP

63 Parker Direct Link

Nr katalogowy Stal	Nr katalogowy Stal nierdzewna	Gwint 1 BSPP	Gwint 2 BSPP
4H6MK4S	4H6MK4SS	1/4	1/4
6-4H6MK4S	6-4H6MK4SS	3/8	1/4
6H6MK4S	6H6MK4SS	3/8	3/8
8-4H6MK4S	8-4H6MK4SS	1/2	1/4
8-6H6MK4S	8-6H6MK4SS	1/2	3/8
8H6MK4S	8H6MK4SS	1/2	1/2
10H6MK4S	10H6MK4SS	5/8	5/8
12-8H6MK4S	12-8H6MK4SS	3/4	1/2
12H6MK4S	12H6MK4SS	3/4	3/4
16H6MK4S	16H6MK4SS	1	1
20H6MK4S	20H6MK4SS	1.1/4	1.1/4
24H6MK4S	24H6MK4SS	1.1/2	1.1/2

E6MK4 - Kolanko z nakrętką obracalną - Stożek 60° - Gwint BSPP

63 Parker Direct Link

Nr katalogowy Stal	Nr katalogowy Stal nierdzewna	Gwint BSPP
4E6MK4S	4E6MK4SS	1/4
6E6MK4S	4E6MK4SS	3/8
8E6MK4S	4E6MK4SS	1/2
10E6MK4S	4E6MK4SS	5/8
12E6MK4S	4E6MK4SS	3/4
16E6MK4S	4E6MK4SS	1
20E6MK4S	4E6MK4SS	1.1/4
24E6MK4S	4E6MK4SS	1.1/2

J6MK4 -Trójnik z nakrętką obracalną - Stożek 60° - Gwint BSPP

63 Parker Direct Link

Nr katalogowy Stal	Nr katalogowy Stal nierdzewna	Gwint BSPP
4J6MK4S	4J6MK4SS	1/4
6J6MK4S	6J6MK4SS	3/8
8J6MK4S	8J6MK4SS	1/2
10J6MK4S	10J6MK4SS	5/8
12J6MK4S	12J6MK4SS	3/4
16J6MK4S	16J6MK4SS	1
20J6MK4S	20J6MK4SS	1.1/4

G4MK4 - Adapter z gwintem wewnętrznym - Gwint wewnętrzny BSPP - Stożek 60° - Gwint BSPP

63 Parker Direct Link

Nr katalogowy Stal	Nr katalogowy Stal nierdzewna	Gwint 1 BSPP	Gwint 2 BSPP
6G4MK4S	6G4MK4SS	3/8	1/4
8-4G4MK4S	8-4G4MK4SS	1/2	1/4
8G4MK4S	8G4MK4SS	1/2	3/8
12-4G4MK4S	12-4G4MK4SS	3/4	1/4
12-6G4MK4S	12-6G4MK4SS	3/4	3/8
12-8G4MK4S	12-8G4MK4SS	3/4	1/2
16-4G4MK4S	16-4G4MK4SS	1	1/4
16-6G4MK4S	16-6G4MK4SS	1	3/8
16-8G4MK4S	16-8G4MK4SS	1	1/2
16-12G4MK4S	16-12G4MK4SS	1	3/4

FNMK4 - Zaślepka - Gwint BSPP - Stożek 60°

63 Parker Direct Link

Nr katalogowy Stal	Nr katalogowy Stal nierdzewna	Gwint BSPP
2FNMK4S	2FNMK4SS	1/8
4FNMK4S	4FNMK4SS	1/4
6FNMK4S	6FNMK4SS	3/8
8FNMK4S	8FNMK4SS	1/2
10FNMK4S	10FNMK4SS	5/8
12FNMK4S	12FNMK4SS	3/4
16FNMK4S	16FNMK4SS	1
20FNMK4S	20FNMK4SS	1.1/4
24FNMK4S	24FNMK4SS	1.1/2

PNMK4 - Korek - Stożek 60° - Gwint BSPP

63 Parker Direct Link

Nr katalogowy Stal	Nr katalogowy Stal nierdzewna	Gwint BSPP
2PNMK4S	2PNMK4SS	1/8
4PNMK4S	4PNMK4SS	1/4
6PNMK4S	6PNMK4SS	3/8
8PNMK4S	8PNMK4SS	1/2
10PNMK4S	10PNMK4SS	5/8
12PNMK4S	12PNMK4SS	3/4
16PNMK4S	16PNMK4SS	1
20PNMK4S	20PNMK4SS	1.1/4
24PNMK4S	24PNMK4SS	1.1/2
32PNMK4S	32PNMK4SS	2

GG44M - Złączka z gwintem wewnętrznym BSPP

63 Parker Direct Link

Nr katalogowy Stal	Nr katalogowy Stal nierdzewna	Gwint BSPP
1/8GG44MS	1/8GG44MSS	1/8
1/4GG44MS	1/4GG44MSS	1/4
3/8GG44MS	3/8GG44MSS	3/8
1/2GG44MS	1/2GG44MSS	1/2
3/4GG44MS	3/4GG44MSS	3/4
1GG44MS	1GG44MSS	1

MMO444M - Trójnik z gwintem wewnętrznym BSPP

63 Parker Direct Link

Nr katalogowy Stal	Gwint BSPP
1/4MMO444MS	1/4
3/8MMO444MS	3/8
1/2MMO444MS	1/2
3/4MMO444MS	3/4
1MMO444MS	1

PTR44M* - Gwint Czerwonyucer BSPP

63 Parker Direct Link

Nr katalogowy Stal	Nr katalogowy Stal nierdzewna	Gwint 1 BSPP	Gwint 2 BSPP
1/4X1/8PTR44MS	1/4X1/8PTR44MSS	1/4	1/8
3/8X1/4PTR44MS	3/8X1/4PTR44MSS	3/8	1/4
	1/2X1/4PTR44MSS	1/2	1/4
1/2X3/8PTR44MS	1/2X3/8PTR44MSS	1/2	3/8
3/4X1/4PTR44MS	3/4X1/4PTR44MSS	3/4	1/4
3/4X3/8PTR44MS	3/4X3/8PTR44MSS	3/4	3/8
	3/4X1/2PTR44MSS	3/4	1/2
	1X1/4PTR44MSS	1	1/4
1X3/8PTR44MS	1X3/8PTR44MSS	1	3/8
1X1/2PTR44MS	1X1/2PTR44MSS	1	1/2
1X3/4PTR44MS	1X3/4PTR44MSS	1	3/4

* To be phased out, Replaced by RI-ED (page 2-48).

PTR34M - Adapter redukcyjny z przejściem z gwintu wewnętrznego BSPT na gwint zewnętrzny BSPT

63 Parker Direct Link

Nr katalogowy Stal	Nr katalogowy Stal nierdzewna	Gwint 1 BSPT	Gwint 2 BSPP
1/4X1/8PTR34MS	1/4X1/8PTR34MSS	1/4	1/8
3/8X1/4PTR34MS	3/8X1/4PTR34MSS	3/8	1/4
1/2X1/4PTR34MS	1/2X1/4PTR34MSS	1/2	1/4
1/2X3/8PTR34MS	1/2X3/8PTR34MSS	1/2	3/8
3/4X1/4PTR34MS	3/4X1/4PTR34MSS	3/4	1/4
	3/4X3/8PTR34MSS	3/4	3/8
3/4X1/2PTR34MS	3/4X1/2PTR34MSS	3/4	1/2
	1X3/8PTR34MSS	1	3/8
1X1/2PTR34MS	1X1/2PTR34MSS	1	1/2
1X3/4PTR34MS	1X3/4PTR34MSS	1	3/4

FF33M - Złączka prosta z gwintami BSPT

63 Parker Direct Link

Nr katalogowy Stal	Nr katalogowy Stal nierdzewna	Gwint 1 BSPT	Gwint 2 BSPT
1/8FF33MS	1/8FF33MSS	1/8	1/8
1/4X1/8FF33MS	1/4X1/8FF33MSS	1/4	1/8
1/4FF33MS	1/4FF33MSS	1/4	1/4
3/8X1/4FF33MS	3/8X1/4FF33MSS	3/8	1/4
3/8FF33MS	3/8FF33MSS	3/8	3/8
1/2X1/4FF33MS	1/2X1/4FF33MSS	1/2	1/4
1/2X3/8FF33MS	1/2X3/8FF33MSS	1/2	3/8
1/2FF33MS	1/2FF33MSS	1/2	1/2
3/4X1/2FF33MS	3/4X1/2FF33MSS	3/4	1/2
3/4FF33MS	3/4FF33MSS	3/4	3/4
1X3/4FF33MS	1X3/4FF33MSS	1	3/4

HP3M - Zaślepka z łbem sześciokątnym i gwintem BSPT

63 Parker DirectLink

Nr katalogowy Stal	Nr katalogowy Stal nierdzewna	Gwint BSPT
1/8HP3MS	1/8HP3MSS	1/8
1/4HP3MS	1/4HP3MSS	1/4
3/8HP3MS	3/8HP3MSS	3/8
1/2HP3MS	1/2HP3MSS	1/2
3/4HP3MS	3/4HP3MSS	3/4
1HP3MS	1HP3MSS	1

0107 - Przyłączka prosta obracalna z gwintem zewnętrznym NPTF* i gwintem wewnętrznym NPSM

63 Parker DirectLink

Nr katalogowy Stal	Nr katalogowy Stal nierdzewna	Gwint 1 NPTF	Gwint 2 NPSM
0107-2-2		1/8-27	1/8-27
0107-2-4	0107-2-4-SS	1/8-27	1/4-18
0107-4-4	0107-4-4-SS	1/4-18	1/4-18
0107-4-6		1/4-18	3/8-18
0107-4-8	0107-4-8-SS	1/4-18	1/2-14
0107-6-4		3/8-18	1/4-18
0107-6-6	0107-6-6-SS	3/8-18	3/8-18
0107-6-8		3/8-18	1/2-14
0107-8-6		1/2-14	3/8-18
0107-8-8		1/2-14	1/2-14
0107-8-12		1/2-14	3/4-14
0107-12-8		3/4-14	1/2-14
0107-12-12	0107-12-12-SS	3/4-14	3/4-14
0107-12-16		3/4-14	1-11.1/2
0107-16-12	0107-16-12-SS	1-11.1/2	3/4-14
0107-16-16	0107-16-16-SS	1-11.1/2	1-11.1/2
0107-16-20	0107-16-20-SS	1-11.1/2	1.1/4-11.1/2
0107-20-20		1.1/4-11.1/2	1.1/4-11.1/2
0107-24-24		1.1/2-11.1/2	1.1/2-11.1/2
0107-32-32		2-11.1/2	2-11.1/2

* Stal nierdzewna = NPT dla zapobieżenia zatarciu

2107 - Przyłączka kolankowa obracalna z gwintem zewnętrznym NPTF* i gwintem wewnętrznym NPSM

63 Parker DirectLink

Nr katalogowy Stal	Nr katalogowy Stal nierdzewna	Gwint 1 NPTF	Gwint 2 NPSM
2107-2-2	2107-2-2-SS	1/8-27	1/8-27
2107-4-4	2107-4-4-SS	1/4-18	1/4-18
2107-4-6	2107-4-6-SS	1/4-18	3/8-1/8
2107-6-4	2107-6-4-SS	3/8-18	1/4-18
2107-6-6	2107-6-6-SS	3/8-18	3/8-1/8
2107-6-8	2107-6-8-SS	3/8-18	1/2-14
2107-8-6	2107-8-6-SS	1/2-14	3/8-1/8
2107-8-8	2107-8-8-SS	1/2-14	1/2-14
2107-8-12	2107-8-12-SS	1/2-14	3/4-14
2107-12-6	2107-12-6-SS	3/4-14	3/8-1/8
2107-12-8	2107-12-8-SS	3/4-14	1/2-14
2107-12-12	2107-12-12-SS	3/4-14	3/4-14
2107-16-12	2107-16-12-SS	1-11.1/2	3/4-14
2107-16-16	2107-16-16-SS	1-11.1/2	1-11.1/2
2107-20-20	2107-20-20-SS	1.1/4-11.1/2	1.1/4-11.1/2
2107-24-24	2107-24-24-SS	1.1/2-11.1/2	1.1/2-11.1/2
2107-32-32	2107-32-32-SS	2-11.1/2	2-11.1/2

* Stal nierdzewna = NPT dla zapobieżenia zatarciu

3107 - Przyłączka kolankowa 45° obracalna z gwintem zewnętrznym NPTF* i gwintem wewnętrznym NPSM

63 Parker DirectLink

Nr katalogowy Stal	Nr katalogowy Stal nierdzewna	Gwint NPTF	Gwint NPSM
3107-2-2		1/8-27	1/8-27
3107-4-4	3107-4-4-SS	1/4-18	1/4-18
3107-6-6	3107-6-6-SS	3/8-18	3/8-1/8
3107-8-6	3107-8-6-SS	1/2-14	3/8-1/8
3107-8-8	3107-8-8-SS	1/2-14	1/2-14
	3107-8-12-SS	1/2-14	3/4-14
3107-12-8	3107-12-8-SS	3/4-14	1/2-14
3107-12-12	3107-12-12-SS	3/4-14	3/4-14
3107-16-12	3107-16-12-SS	1-11.1/2	3/4-14
3107-16-16	3107-16-16-SS	1-11.1/2	1-11.1/2
3107-20-20	3107-20-20-SS	1.1/4-11.1/2	1.1/4-11.1/2
3107-24-24	3107-24-24-SS	1.1/2-11.1/2	1.1/2-11.1/2
3107-32-32	3107-32-32-SS	2-11.1/2	2-11.1/2

• Stal nierdzewna = NPT dla zapobieżenia zatarciu

0207 - Adapter obracalny prosty - Gwint wewnętrzny NPTF* / gwint wewnętrzny NPSM

63 Parker DirectLink

Nr katalogowy Stal	Nr katalogowy Stal nierdzewna	Gwint NPTF	Gwint NPSM
0207-2-2		1/8-27	1/8-27
0207-4-4		1/4-18	1/4-18
0207-6-4		3/8-18	1/4-18
0207-6-6		3/8-18	3/8-18
0207-8-8		1/2-14	1/2-14
0207-12-12	0207-12-12-SS	3/4-14	3/4-14
0207-16-16	0207-16-16-SS	1-11.1/2	1-11.1/2
0207-20-20		1.1/4-11.1/2	1.1/4-11.1/2
0207-24-24		1.1/2-11.1/2	1.1/2-11.1/2
0207-32-32		2-11.1/2	2-11.1/2

• Stal nierdzewna = NPT dla zapobieżenia zatarciu

2207 - Kolanko z gwintem wewnętrznym NPTF* i gwintem wewnętrznym NPSM

63 Parker DirectLink

Nr katalogowy Stal	Nr katalogowy Stal nierdzewna	Gwint NPTF	Gwint NPSM
2207-2-2	2207-2-2-SS	1/8-27	1/8-27
2207-4-4	2207-4-4-SS	1/4-18	1/4-18
2207-6-6	2207-6-6-SS	3/8-18	3/8-1/8
2207-8-8	2207-8-8-SS	1/2-14	1/2-14
2207-12-12	2207-12-12-SS	3/4-14	3/4-14
2207-16-16	2207-16-16-SS	1-11.1/2	1-11.1/2
2207-20-20	2207-20-20-SS	1.1/4-11.1/2	1.1/4-11.1/2
2207-24-24	2207-24-24-SS	1.1/2-11.1/2	1.1/2-11.1/2
	2207-32-32-SS	2-11.1/2	2-11.1/2

• Stal nierdzewna = NPT dla zapobieżenia zatarciu

0507 - Przyłączka prosta obracalna z gwintem zewnętrznym UN/UNF i gwintem wewnętrznym NPSM

63 Parker Direct Link

Nr katalogowy Stal	Gwint UN/UNF-2A	NPSM
0507-4-4	7/16-20	1/4-18
0507-6-4	9/16-18	1/4-18
0507-6-6	9/16-18	3/8-18
0507-6-8	9/16-18	1/2-14
	3/4-16	1/4-18
0507-8-6	3/4-16	3/8-18
0507-8-8	3/4-16	1/2-14
0507-8-12	3/4-16	3/4-14
0507-10-8	7/8-14	1/2-14
0507-12-8	1.1/16-12	1/2-14
0507-12-12	1.1/16-12	3/4-14
0507-16-16	1.5/16-12	1-11.1/2
0507-20-20	1.5/8-12	1.1/4-11.1/2

2507 - Kolanko obracalne z gwintem zewnętrznym UNF i gwintem wewnętrznym NPSM

63 Parker Direct Link

Nr katalogowy Stal	Gwint UN/UNF-2A	NPSM
2507-4-4	7/16-20	1/4-18
2507-6-4	9/16-18	1/4-18
2507-6-6	9/16-18	3/8-18
2507-8-6	3/4-16	3/8-18
2507-8-8	3/4-16	1/2-14
2507-8-12	3/4-16	3/4-14
2507-10-6	7/8-14	3/8-18
2507-10-8	7/8-14	1/2-14
2507-10-12	7/8-14	3/4-14
2507-12-8	1.1/16-12	1/2-14
2507-12-12	1.1/16-12	3/4-14
2507-16-16	1.5/16-12	1-11.1/2
2507-20-20	1.5/8-12	1.1/4-11.1/2

3507 - Kolanko obracalne 45° z gwintem zewnętrznym UNF i gwintem wewnętrznym NPSM

63 Parker Direct Link

Nr katalogowy Stal	Gwint UN/UNF-2A	NPSM
3507-4-4	7/16-20	1/4-18
3507-6-6	9/16-18	3/8-18
3507-8-6	3/4-16	3/8-18
3507-8-8	3/4-16	1/2-14
3507-8-12	3/4-16	3/4-14
3507-10-8	7/8-14	1/2-14
3507-12-12	1.1/16-12	3/4-14
3507-16-16	1.5/16-12	1-11.1/2

F3T4 - Przyłączka prosta - Gwint zewnętrzny BSPT / JIS BSPP stożek 60°

63 Parker Direct Link

Nr katalogowy Stal	Nr katalogowy Stal nierdzewna	Gwint BSPP	Gwint BSPT
4F3T4S	4F3MT4SS	1/4	1/4
4-6F3T4S	4-6F3MT4SS	1/4	3/8
6-4F3T4S	6-4F3MT4SS	3/8	1/4
6F3T4S	6F3MT4SS	3/8	3/8
8-6F3T4S	8-6F3MT4SS	1/2	3/8
8F3T4S	8F3MT4SS	1/2	1/2
12F3T4S	12F3MT4SS	3/4	3/4
16F3T4S	16F3MT4SS	1	1

C3T4 - Kolanko - Gwint zewnętrzny BSPT / JIS BSPP stożek 60°

63 Parker Direct Link

Nr katalogowy Stal	Gwint BSPP	Gwint BSPT
4C3T4S	1/4	1/4
6C3T4S	3/8	3/8
8C3T4S	1/2	1/2
12C3T4S	3/4	3/4
16C3T4S	1	1

HMP4 - Złączka prosta z gwintami zewnętrznymi JIS BSPP stożek 60°

63 Parker Direct Link

Nr katalogowy Stal	Nr katalogowy Stal nierdzewna	Gwint BSPP
4HP4S	4HMP4SS	1/4
6HP4S	6HMP4SS	3/8
8HP4S	8HMP4SS	1/2
12HP4S	12HMP4SS	3/4
16HP4S	16HMP4SS	1

V3T4 - Kolanko 45° - Gwint zewnętrzny BSPT / JIS BSPP stożek 60°

63 Parker Direct Link

Nr katalogowy Stal	Gwint BSPP	Gwint BSPT
4V3T4S	1/4	1/4
6V3T4S	3/8	3/8
8V3T4S	1/2	1/2
12V3T4S	3/4	3/4
16V3T4S	1	1

HP46 - Złączka prosta obracalna z gwintami wewnętrznymi JIS BSPP stożek 60°

63 Parker Direct Link

Nr katalogowy Stal	Gwint BSPP
4HP46S	1/4
6HP46S	3/8
8HP46S	1/2
12HP46S	3/4
16HP46S	1

F3P4 - Przyłączka prosta - Gwint zewnętrzny BSPT / JIS BSPP stożek 60°

63 Parker Direct Link

Nr katalogowy Stal	Nr katalogowy Stal nierdzewna	Gwint BSPP	Gwint BSPT
4F3P4S	4F3MP4SS	1/4	1/4
6F3P4S	6F3MP4SS	3/8	3/8
8F3P4S	8F3MP4SS	1/2	1/2
12F3P4S	12F3MP4SS	3/4	3/4
16F3P4S	16F3MP4SS	1	1

C3P4 - Kolanko 45° - Gwint zewnętrzny BSPT / JIS BSPP stożek 60°

63 Parker Direct Link

Nr katalogowy Stal	Gwint BSPP	Gwint BSPT
4C3P4S	1/4	1/4
6C3P4S	3/8	3/8
8C3P4S	1/2	1/2
12C3P4S	3/4	3/4
16C3P4S	1	1

V3P4 - Kolanko 45° - Gwint zewnętrzny BSPT / JIS BSPP stożek 60°

63 Parker Direct Link

Nr katalogowy Stal	Gwint BSPP	Gwint BSPT
4V3P4S	1/4	1/4
6V3P4S	3/8	3/8
8V3P4S	1/2	1/2
12V3P4S	3/4	3/4
16V3P4S	1	1

F63P4 - Adapter prosty obracalny - Końcówka obracalna JIS BSPP stożek 60° (JIS B8363) / gwint zewnętrzny BSPT (ISO 7)

63 Parker Direct Link

Nr katalogowy Stal	Nr katalogowy Stal nierdzewna	Gwint BSPP	Gwint BSPT
4F63P4S	**4F63MP4SS**	1/4	1/4
6F63P4S	**6F63MP4SS**	3/8	3/8
8F63P4S	**8F63MP4SS**	1/2	1/2
12F63P4S	**12F63MP4SS**	3/4	3/4
16F63P4S	**16F63MP4SS**	1	1

G63P4 - Złączka prosta obracalna - Gwint wewnętrzny BSPT / JIS BSPP stożek 60°

63 Parker Direct Link

Nr katalogowy Stal	Gwint BSPT	Gwint BSPP
4G63P4S	1/4	1/4
6G63P4S	3/8	3/8
8G63P4S	1/2	1/2
12G63P4S	3/4	3/4
16G63P4S	1	1

G3P4 - Złączka prosta z gwintem wewnętrznym - BSPT / JIS BSPP stożek 60°

63 Parker Direct Link

Nr katalogowy Stal	Gwint BSPT	Gwint BSPP
4G3P4S	1/4	1/4
6G3P4S	3/8	3/8
8G3P4S	1/2	1/2
12G3P4S	3/4	3/4
16G3P4S	1	1

Opis:
- Wszystkie łączniki kołnierzowe firmy Parker, z wyjątkiem łączników z otworami montażowymi rozmieszczonymi w narożach kwadratu, mają wymiary rowka pod uszczelkę O-Ring, wymiary otworów montażowych oraz położenie otworów według normy SAE J518 kod 61 lub kod 62 oraz ISO 6162-1 lub ISO 6162-2.
- Adaptery kołnierzowe i łączniki kołnierzowe czterootworowe mają wymiary rowka pod uszczelkę O-Ring według normy ISO 6162-1 i -2 (SAE J518). Czterootworowe łączniki kołnierzowe posiadają cztery otwory przelotowe do śrub montażowych, zgodne z normą ISO 6162-1 i -2 (SAE J518).

Zalety:
- Elementy oferujemy w szerokim zakresie wielkości i w ponad 60 standardowych konfiguracjach.
- Wszystkie konfiguracje standardowo oferujemy w wykonaniu ze stali, a najpopularniejsze także w wykonaniu ze stali nierdzewnej.
- Cały asortyment elementów jest wykonywany z litych odkuwek.
- Zastosowanie odkuwek pozwala zmniejszyć gabaryty w porównaniu z elementami wykonywanymi ze stali metodami obróbki wiórowej.
- Łączniki i kołnierze według kodu 61 i 62 charakteryzują się ciśnieniem nominalnym do 6000 psi.
- Oferujemy zestawy obejmujące akcesoria montażowe (śruby, uszczelkę O-Ring oraz w razie potrzeby półkołnierze).
- W ramach zestawów montażowych dostarczamy śruby klasy nie gorszej niż 8.8.

Korzyści:
- Bogaty typoszereg wyrobów pozwala dobrać optymalne rozwiązanie konstrukcyjne instalacji hydraulicznej.
- Większość konfiguracji oferujemy standardowo w rozmiarach od ½”do 2”, a niektóre rodzaje nawet do 5”.
- Gwarantują mocowanie naszych wyrobów w nawet najbardziej wymagających zastosowaniach.
- Zamawiając kompletne zestawy montażowe unika się pomyłek przy zamawianiu i kompletacji.
- Gwarancja wieloletniej niezawodnej pracy.

FHS - Półkołnierze SAE wg ISO 6162-1/-2

63 Parker Direct Link

Nr katalogowy	Nominalna wielkość kołnierza SAE (cale)
FHS32CFX	1/2
FHS33CFX	3/4
FHS34CFX	1
FHS35/10CFX	1 1/4
FHS35/12CFX	1 1/4
FHS35CFX	1 1/4
FHS36CFX	1 1/2
FHS36/14CFX	1 1/2
FHS38/12CFX	2
FHS38CFX	2
FHS310CFX	2 1/2
FHS310/14CFX	2 1/2
FHS312CFX	3
FHS314CFX	3 1/2
FHS316CFX	4
FHS320CFX	5
FHS62CFX	1/2
FHS63CFX	3/4
FHS64CFX	1
FHS64/12CFX	1
FHS65CFX	1 1/4
FHS65/12CFX	1 1/4
FHS66CFX	1 1/2
FHS68CFX	2
FHS610CFX	2 1/2
FHS612CFX	3

FUS - Docisk kołnierzowy SAE wg ISO 6162-1/-2

63 Parker Direct Link

Nr katalogowy	Nominalna wielkość kołnierza SAE (cale)
FUS32CFX	1/2
FUS33CFX	3/4
FUS34CFX	1
FUS35/10CFX	1 1/4
FUS35/12CFX	1 1/4
FUS35CFX	1 1/4
FUS36CFX	1 1/2
FUS36/14CFX	1 1/2
FUS38/12CFX	2
FUS38CFX	2
FUS310CFX	2 1/2
FUS310/14CFX	2 1/2
FUS312CFX	3
FUS314CFX	3 1/2
FUS316CFX	4
FUS320CFX	5
FUS62CFX	1/2
FUS63CFX	3/4
FUS64CFX	1
FUS64/12CFX	1
FUS65CFX	1 1/4
FUS65/12CFX	1 1/4
FUS66CFX	2 1/2
FUS68CF2X	2
FUS610CFX	2 1/2
FUS612CFX	3

BFG - Końcówka kołnierzowa prosta z kołnierzem hydraulicznym do pomp zębatych i końcówką ze stożkiem EO 24º

63 Parker DirectLink

Nr katalogowy Kołnierz hydrauliczny	Nr katalogowy Kołnierz hydrauliczny ze śrubami metrycznymi i uszczelką O-Ring	LK	D1
BFG10L/LK35CFX	BFG10L/LK35OMDCF	35	10L
BFG12L/LK35CFX	BFG12L/LK35OMDCF	35	12L
BFG15L/LK35CFX	BFG15L/LK35OMDCF	35	15L
BFG16S/LK35CFX	BFG16S/LK35OMDCF	35	16S
BFG15L/LK40CFX	BFG15L/LK40OMDCF	40	15L
BFG18L/LK40CFX	BFG18L/LK40OMDCF	40	18L
BFG22L/LK40CFX	BFG22L/LK40OMDCF	40	22L
BFG28L/LK40CFX	BFG28L/LK40OMDCF	40	28L
BFG20S/LK55CFX	BFG20S/LK55OMDCF	55	20S

BFW - Końcówka kołnierzowa kątowa 90o z kołnierzem hydraulicznym do pomp zębatych i końcówką ze stożkiem EO 24º

63 Parker DirectLink

Nr katalogowy Kołnierz hydrauliczny	Nr katalogowy Kołnierz hydrauliczny ze śrubami metrycznymi i uszczelką O-Ring	LK	D1
BFW10L/LK35CFX	BFW10L/LK35OMDCF	35	10L
BFW12L/LK35CFX	BFW12L/LK35OMDCF	35	12L
BFW15L/LK35CFX	BFW15L/LK35OMDCF	35	15L
BFW16S/LK35CFX	BFW16S/LK35OMDCF	35	16S
BFW20S/LK35CFX	BFW20S/LK35OMDCF	35	20S
BFW15L/LK40CFX	BFW15L/LK40OMDCF	40	15L
BFW18L/LK40CFX	BFW18L/LK40OMDCF	40	18L
BFW22L/LK40CFX	BFW22L/LK40OMDCF	40	22L
BFW28L/LK40CFX	BFW28L/LK40OMDCF	40	28L
BFW35L/LK40CFX	BFW35L/LK40OMDCF	40	35L
BFW20S/LK40CFX	BFW20S/LK40OMDCF	40	20S
BFW35L/LK55CFX	BFW35L/LK55OMDCF	55	35L
BFW42L/LK55CFX	BFW42L/LK55OMDCF	55	42L
BFW20S/LK55CFX	BFW20S/LK55OMDCF	55	20S
BFW25S/LK55CFX	BFW25S/LK55OMDCF	55	25S
BFW30S/LK55CFX	BFW30S/LK55OMDCF	55	30S

GFS - Adapter kołnierzowy SAE prosty, z kołnierzem SAE i końcówką ze stożkiem EO 24° (ISO 6162-1/-2

63 Parker DirectLink

Nr katalogowy Adapter kołnierzowy bez akcesoriów	Nr katalogowy Zestaw z półkołnierzami, śrubami metrycznymi i uszczelką O-Ring	Nr katalogowy Zestaw z półkołnierzami śrubami UNC i uszczelką O-Ring	Nominalna wielkość kołnierza SAE (cale)	D1
GFS32/15LCFX	GFS32/15LOMDCF	GFS32/15LOMDCFU	1/2	15L
GFS32/16SCFX	GFS32/16SOMDCF	GFS32/16SOMDCFU	1/2	16S
GFS32/18LCFX	GFS32/18SOMDCF	GFS32/18LOMDCFU	1/2	18L
GFS33/16SCFX	GFS33/16SOMDCF	GFS33/16SOMDCFU	3/4	16S
GFS33/18LCFX	GFS33/18LOMDCF	GFS33/18LOMDCFU	3/4	18L
GFS33/22LCFX	GFS33/22LOMDCF	GFS33/22LOMDCFU	3/4	22L
GFS33/28LCFX	GFS33/28LOMDCF	GFS33/28LOMDCFU	3/4	28L
GFS33/20SCFX	GFS33/20SOMDCF	GFS33/20SOMDCFU	3/4	20S
GFS33/25SCFX	GFS33/25SOMDCF	GFS33/25SOMDCFU	3/4	25S
GFS34/20SCFX	GFS34/20SOMDCF	GFS34/20SOMDCFU	1	20S
GFS34/28LCFX	GFS34/28LOMDCF	GFS34/28LOMDCFU	1	28L
GFS34/25SCFX	GFS34/25SOMDCF	GFS34/25SOMDCFU	1	25S
		GFS34/30SOMDCFU	1	30S
GFS35/28LCFX	GFS35/28LOMDCF	GFS35/28LOMDCFU	1.1/4	28L
GFS35/35LCFX	GFS35/35LOMDCF	GFS35/35LOMDCFU	1.1/4	35L
GFS35/25SCFX	GFS35/25SOMDCF	GFS35/25SOMDCFU	1.1/4	25S
GFS35/30SCFX	GFS35/30SOMDCF	GFS35/30SOMDCFU	1.1/4	30S
GFS35/38SCFX	GFS35/38SOMDCF	GFS35/38SOMDCFU	1.1/4	38S
GFS36/35LCFX	GFS36/35LOMDCF	GFS36/35LOMDCFU	1.1/2	35L
GFS36/42LCFX	GFS36/42LOMDCF	GFS36/42LOMDCFU	1.1/2	42L
GFS36/38SCFX	GFS36/38SOMDCF	GFS36/38SOMDCFU	1.1/2	38S
GFS62/12SCFX	GFS62/12SOMDCF	GFS62/12SOMDCFU	1/2	12S
GFS62/14SCFX	GFS62/14SOMDCF	GFS62/14SOMDCFU	1/2	14S
GFS62/16SCFX	GFS62/16SOMDCF	GFS62/16SOMDCFU	1/2	16S
GFS63/16SCFX	GFS63/16SOMDCF	GFS63/16SOMDCFU	3/4	16S
GFS63/20SCFX	GFS63/20SOMDCF	GFS63/20SOMDCFU	3/4	20S
GFS63/25SCFX	GFS63/25SOMDCF	GFS63/25SOMDCFU	3/4	25S
GFS63/30SCFX	GFS63/30SOMDCF	GFS63/30SOMDCFU	3/4	30S
GFS64/20SCFX	GFS64/20SOMDCF	GFS64/20SOMDCFU	1	20S
GFS64/25SCFX	GFS64/25SOMDCF	GFS64/25SOMDCFU	1	25S
GFS64/30SCFX	GFS64/30SOMDCF	GFS64/30SOMDCFU	1	30S
GFS65/25SCFX	GFS65/25SOMDCF	GFS65/25SOMDCFU	1.1/4	25S
	GFS65/30S/12OMDCF		1.1/4	30S
	GFS65/38S/12OMDCF		1.1/4	38S
GFS65/30SCFX	GFS65/30SOMDCF	GFS65/30SOMDCFU	1.1/4	30S
GFS65/38SCFX	GFS65/38SOMDCF	GFS65/38SOMDCFU	1.1/4	38S
GFS66/30SCFX	GFS66/30SOMDCF	GFS66/30SOMDCFU	1.1/2	30S
GFS66/38SCFX	GFS66/38SOMDCF	GFS66/38SOMDCFU	1.1/2	38S

WFS - Adapter kołnierzowy SAE kątowy 90°, z kołnierzem SAE i końcówką ze stożkiem EO 24° (ISO 6162-1/-2)

Nr katalogowy Adapter kołnierzowy bez akcesoriów	Nr katalogowy Zestaw z półkołnierzami, śrubami metrycznymi i uszczelką O-Ring	Nr katalogowy Zestaw z półkołnierzami śrubami UNC i uszczelką O-Ring	Nominalna wielkość kołnierza SAE (cale)	D1
WFS32/12SCFX	WFS32/12SOMDCF	WFS32/12SOMDCFU	1/2	12S
WFS32/15LCFX	WFS32/15LOMDCF	WFS32/15LOMDCFU	1/2	15L
WFS32/16SCFX	WFS32/16SOMDCF	WFS32/16SOMDCFU	1/2	16S
WFS32/18LCFX	WFS32/18LOMDCF	WFS32/18LOMDCFU	1/2	18S
WFS33/16SCFX	WFS33/16SOMDCF	WFS33/16SOMDCFU	3/4	16S
WFS33/18LCFX	WFS33/18LOMDCF	WFS33/18LOMDCFU	3/4	18L
WFS33/22LCFX	WFS33/22LOMDCF	WFS33/22LOMDCFU	3/4	22L
WFS33/20SCFX	WFS33/20SOMDCF	WFS33/20SOMDCFU	3/4	20S
WFS33/25SCFX	WFS33/25SOMDCF	WFS33/25SOMDCFU	3/4	25S
WFS34/20SCFX	WFS34/20SOMDCF	WFS34/20SOMDCFU	1	20S
WFS34/22LCFX	WFS34/22LOMDCF	WFS34/22LOMDCFU	1	22L
WFS34/28LCFX	WFS34/28LOMDCF	WFS34/28LOMDCFU	1	28L
WFS34/25SCFX	WFS34/25SOMDCF	WFS34/25SOMDCFU	1	25S
WFS34/30SCFX	WFS34/30SOMDCF	WFS34/30SOMDCFU	1	30S
WFS35/35LCFX	WFS35/35LOMDCF	WFS35/35LOMDCFU	1 1/4	35L
WFS35/25SCFX	WFS35/25SOMDCF	WFS35/25SOMDCFU	1 1/4	25S
WFS35/30SCFX	WFS35/30SOMDCF	WFS35/30SOMDCFU	1 1/4	30S
WFS35/38SCFX	WFS35/38SOMDCF	WFS35/38SOMDCFU	1 1/4	38S
WFS36/35LCFX	WFS36/35LOMDCF	WFS36/35LOMDCFU	1 1/2	35L
WFS36/42LCFX	WFS36/42LOMDCF	WFS36/42LOMDCFU	1 1/2	42L
WFS36/38SCFX	WFS36/38SOMDCF	WFS36/38SOMDCFU	1 1/2	38S
WFS62/12SCFX	WFS62/12SOMDCF	WFS62/12SOMDCFU	1/2	12S
WFS62/14SCFX	WFS62/14SOMDCF	WFS62/14SOMDCFU	1/2	14S
WFS62/16SCFX	WFS62/16SOMDCF	WFS62/16SOMDCFU	1/2	16S
WFS63/16SCFX	WFS63/16SOMDCF	WFS63/16SOMDCFU	3/4	16S
WFS63/20SCFX	WFS63/20SOMDCF	WFS63/20SOMDCFU	3/4	20S
WFS63/25SCFX	WFS63/25SOMDCF	WFS63/25SOMDCFU	3/4	25S
WFS64/20SCFX	WFS64/20SOMDCF	WFS64/20SOMDCFU	1	20S
WFS64/25SCFX	WFS64/25SOMDCF	WFS64/25SOMDCFU	1	25S
WFS64/30SCFX	WFS64/30SOMDCF	WFS64/30SOMDCFU	1	30S
WFS65/25SCFX	WFS65/25SOMDCF	WFS65/25SOMDCFU	1 1/4	25S
WFS65/30SCFX	WFS65/30SOMDCF	WFS65/30SOMDCFU	1 1/4	30S
WFS65/38SCFX	WFS65/38SOMDCF	WFS65/38SOMDCFU	1 1/4	38S
WFS66/30SCFX	WFS66/30SOMDCF	WFS66/30SOMDCFU	1 1/2	30S
WFS66/38SCFX	WFS66/38SOMDCF	WFS66/38SOMDCFU	1 1/2	38S

ParkerStore
FIRTECH
HYDRAULIKA SIŁOWA, PNEUMATYKA, FILTRACJA

PFF-G - Adapter kołnierzowy SAE prosty z mocowaniem czterema śrubami i gwintem BSPP - Kołnierz SAE - Gwint wewnętrzny BSPP - (ISO 6162-1/-2) (ISO 1179-1)

63 Parker DirectLink

Nr katalogowy Adapter kołnierzowy z mocowaniem czterema śrubami, bez	Nr katalogowy Adapter w zestawie ze. śrubami metrycznymi i uszczelką O-Ring	Nr katalogowy Adapter w zestawie ze śrubami UNC i uszczelką O-Ring	Nominalna wielkość kołnierza SAE (cale)	D1
PFF32G38S	**PFF32G38SM**	**PFF32G38SU**	1/2	G3/8
PFF32GS	**PFF32GSM**	**PFF32GSU**	1/2	G1/2
PFF33GS	**PFF33GSM**	**PFF33GSU**	3/4	G3/4
PFF34GS	**PFF34GSM**	**PFF34GSU**	1	G1/2
PFF35GS	**PFF35GSM**	**PFF35GSU**	1.1/4	G1.1/4
PFF36GS	**PFF36GSM**	**PFF36GSU**	1.1/2	G1.1/2
PFF38GS	**PFF38GSM**	**PFF38GSU**	2	G2
PFF310GS	**PFF310GSM**	**PFF310GSU**	2.1/2	G2.1/2
PFF312GS	**PFF312GSM**	**PFF312GSU**	3	G3
PFF314GS	**PFF314GSM**	**PFF314GSU**	3.1/2	G3.1/2
PFF316GS	**PFF316GSM**	**PFF316GSU**	4	G4
PFF320GS	**PFF320GSM**	**PFF320GSU**	5	G5
PFF62G38S	**PFF62G38SM**	**PFF62G38SU**	1/2	G3/8
PFF62GS	**PFF62GSM**	**PFF62GSU**	1/2	G1/2
PFF63GS	**PFF63GSM**	**PFF63GSU**	3/4	G3/4
PFF64GS	**PFF64GSM**	**PFF64GSU**	1	G1/2
PFF65GS	**PFF65GSM**	**PFF65GSU**	1.1/4	G1.1/4
PFF66GS	**PFF66GSM**	**PFF66GSU**	1.1/2	G1.1/2
PFF68GS	**PFF68GSM**	**PFF68GSU**	2	G2
PFF610GS	**PFF610GSM**		2.1/2	G2.1/2
PFF612GS	**PFF612GSM**		3	G3

Opis:
Materiał:
Wielkości:

- Rury bez szwu EO, według normy DIN 2391.
- Stal St 37.4 oraz stal nierdzewna 1.4571 /1.4541.
- Rury o średnicach zewnętrznych od 4 do 65 mm.
- Fosforanowane i olejowane wewnątrz i na zewnątrz, alternatywnie z zewnątrz ocynkowane na żółto, a wewnątrz olejowane.
- Rury od 0,5 do 10 mm.
- Wymiary calowe dostępne do ciśnienia 700 barów (w zależności od średnicy zewnętrznej i grubości ścianki rury).

Zalety:
Korzyści:

- Rury stalowe z powłoką niezawierającą chromu (VI) oraz rury ze stali nierdzewnej.
- Wyjątkowa jakość powierzchni i wytrzymałość mechaniczna.
- Ogólnoświatowa dostępność.

Połaczenia rurowe ze stali

Nr katalogowy Stal	Nr katalogowy Stal nierdzewna	Średnica zewnętrzna rury mm	Grubość ścianki mm	Średnica wewnętrzna rury mm
R04X0.5CF		4	0.75	3.0
R04X0.75CF		4	0.8	2.5
R04X1CF	R04X171	4	1.0	2.0
R05X1CF		5	0.75	3.0
R06X0.75CF		6	0.8	4.5
R06X1CF	R06X171	6	1.0	4.0
R06X1.5CF	R06X1.571	6	1.5	3.0
R06X2CF		6	2.25	2.0
R06X2.25CF		6	2.3	1.5
R08X1CF	R08X171	8	1.0	6.0
R08X1.5CF	R08X1.571	8	1.5	5.0
R08X2CF		8	2.0	4.0
R08X2.5CF		8	2.5	3.0
R10X1CF	R10X171	10	1.0	8.0
R10X1.5CF	R10X1.571	10	1.5	7.0
R10X2CF	R10X271	10	2.0	6.0
R10X2.5CF		10	2.5	5.0
R10X3CF		10	3.0	4.0
R12X1CF		12	1.0	10.0
R12X1.5CF		12	1.5	9.0
R12X2CF		12	2.0	8.0
R12X2.5CF		12	2.5	7.0
R12X3CF		12	3.0	6.0
R12X3.5CF		12	3.5	5.0
R14X1.5CF	R14X1.571	14	1.5	11.0
R14X2CF	R14X271	14	2.0	10.0
R14X2.5CF	R14X2.571	14	2.5	9.0
R14X3CF		14	3.0	8.0
R15X1CF	R15X171	15	1.0	13.0
R15X1.5CF	R15X1.571	15	1.5	12.0
R15X2CF	R15X271	15	2.0	11.0
R16X1.5CF	R16X1.571	16	1.5	13.0
R16X2CF	R16X271	16	2.0	12.0
R16X2.5CF	R16X2.571	16	2.5	11.0
R16X3CF	R16X371	16	3.0	10.0
R18X1CF		18	1.0	16.0
R18X1.5CF	R18X1.571	18	1.5	15.0
R18X2CF	R18X271	18	2.0	14.0
R18X2.5CF		18	2.5	13.0
R18X3CF		18	3.0	12.0
R20X1.5CF		20	1.5	17.0
R20X2CF	R20X271	20	2.0	16.0
R20X2.5CF	R20X2.571	20	2.5	15.0
R20X3CF	R20X371	20	3.0	14.0
R20X3.5CF		20	3.5	13.0
R20X4CF		20	4.0	12.0

Połaczenia rurowe ze stali (cd.)

63 Parker DirectLink

Nr katalogowy Stal	Nr katalogowy Stal nierdzewna	Średnica zewnętrzna rury mm	Grubość ścianki mm	Średnica wewnętrzna rury mm
R22X1.5CF	**R22X1.571**	22	1.5	19
R22X2CF	**R22X271**	22	2.0	18
R22X2.5CF		22	2.5	17
R22X3CF		22	3.0	1.
R25X2CF		25	2.0	21
R25X2.5CF	**R25X2.571**	25	2.5	20
R25X3CF	**R25X371**	25	3.0	19
R25X4CF		25	4.0	17
R25X4.5CF		25	4.5	16
R28X1.5CF	**R28X1.571**	28	1.5	25
R28X2CF	**R28X271**	28	2.0	24
R28X2.5CF		28	2.5	23
R28X3CF		28	3.0	22
R30X2CF		30	2.0	26
R30X2.5CF	**R30X2.571**	30	2.5	25
R30X3CF	**R30X371**	30	3.0	24
R30X4CF	**R30X471**	30	4.0	22
R30X5CF		30	5.0	20
R35X2CF	**R35X271**	35	2.0	31
R35X2.5CF		35	2.5	30
R35X3CF		35	3.0	29
R35X4CF		35	4.0	27
R38X2.5CF		38	2.5	33
R38X3CF		38	3.0	32
R38X4CF	**R38X471**	38	4.0	30
R38X5CF		38	5.0	28
R38X6CF		38	6.0	26
R38X7CF		38	7.0	24
R42X2CF	**R42X271**	42	2.0	38
R42X3CF	**R42X371**	42	3.0	36
R42X4CF		42	4.0	34

Opis: • Łączniki rurowe A-Lok® służą do niezawodnego i szczelnego przyłączania przyrządów pomiarowo-kontrolnych w układach technologicznych, hydrauliki i pneumatyki siłowej oraz przyrządach pomiarowo - kontrolnych.

Materiał: • Stal nierdzewna 316 (standard), z innych materiałów na żądanie.

Ciśnienia robocze: • W sprawie wartości ciśnień roboczych łączników serii A-Lok®, prosimy odnieść się do publikacji 4200-TS,wydanej przez Dział Oprzyrządowania i dotyczącej doboru rur (Poradnik doboru elementów złącznych Dywizji Instrumentation).

SC - Złączka rurowa

47 Parker Direct Link

Nr katalogowy	Średnica zewnętrzna rury cale	mm
4SC4-316	1/4	
6SC6-316	3/8	
8SC8-316	1/2	
SCM6-316		6
SCM10-316		10
SCM12-316		12

ET - Trójnik równośrednicowy

47 Parker Direct Link

Nr katalogowy	Średnica zewnętrzna rury cale	mm
4ET4-316	1/4	
6ET6-316	3/8	
8ET8-316	1/2	
ETM6-316		6
ETM10-316		10
ETM12-316		12

ECR - Czwórnik równośrednicowy

47 Parker Direct Link

Nr katalogowy	Średnica zewnętrzna rury cale	mm
4ECR4-316	1/4	
6ECR6-316	3/8	
8ECR8-316	1/2	
ECRM6-316		6
ECRM10-316		10
ECRM12-316		12

RU - Złączka redukcyjna

47 Parker Direct Link

Nr katalogowy	Średnica zewnętrzna rury
8RU4-316	Złączka redukcyjna 1/2" - 1/4"
M12RUM6-316	Złączka redukcyjna 12 mm - 6 mm

Zestaw sprawdzianów

47 Parker Direct Link

Nr katalogowy	Opis
GAUGE SET	Zestaw sprawdzianów szczękowych do powyższych rozmiarów rur

MSC - Łącznik prosty

47 Parker Direct Link

Nr katalogowy	Średnica zewnętrzna rury	Gwint NPT
4MSC4N-316	1/4"	1/4
6MSC6N-316	3/8"	3/8
8MSC8N-316	1/2"	1/2
M6MSC1/4N-316	6 mm	1/4
M10MSC3/8N-316	10 mm	3/8
M12MSC1/2N-316	12 mm	1/2

EE - Kolanko równośrednicowe

47 Parker Direct Link

Nr katalogowy	Średnica zewnętrzna rury cale	mm
4EE4-316	1/4	
6EE6-316	3/8	
8EE8-316	1/2	
EEM6-316		6
EEM10-316		10
EEM12-316		12

Materiał:	• Stal nierdzewna.
Temperature range:	• Od -255°C do +605°C. Od -425°F do +1200°F.
Wielkości:	• 1/4", 3/8", 1/2", 6 mm, 10 mm, 12 mm.
Zastosowania:	• Wysokie ciśnienia, wysokie temperatury, ogólnie agresywne media.

Rury ze stali nierdzewnej

Nr katalogowy	Średnica zewnętrzna rury	Grubość ścianki x długość
1/4 X .48 SS RURA	1/4"	.048 WT 2
3/8 X .64 SS RURA	3/8"	.064 WT 2
1/2 X .64 SS RURA	1/2"	.064 WT 2
6MM X 1.0 SS RURA	6 mm	1.0 mm WT
10 MM X 1.5 SS RURA	10 mm	1.5 mm WT
12 MM X 1.5 SS RURA	12 mm	1.5 mm WT

Filtry

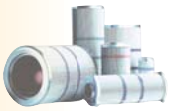

3

FILTRY

Filtry hydrauliczne

54 Parker DirectLink • Niskociśnieniowe wkłady filtrujące 3-2
55 Parker DirectLink 56 Parker DirectLink • Przenośne urządzenia filtrujące 3-3
57 Parker DirectLink • Wymienne wkłady filtrujące ..... 3-4 do 3-6

Filtry przemysłowe

58 Parker DirectLink • Filtry układowe 3-7

Tabela przeliczeniowa jednostek metrycznych i calowych - strona 13-58

Opis:	• Wymienne puszkowe wkłady filtrujące, nakręcane, do filtrów Maxiflow wielkości 1 i 2, instalowanych w liniach ssawnych i powrotnych układów hydraulicznych. spin-on.
Dane techniczne wkładów filtrujących	
Media filtrujące:	• Puszki stalowe pokrywane proszkowo z wypełnieniem włóknem szklanym (Abs.) i celulozą (Nom.).
Ciśnienie robocze:	• Maksimum 10 barów (145 psi).
Natężenie przepływu:	• Maksimum 360 l/min.
Zakres temperatur pracy:	• Od -40°C do + 80°C.
Uszczelki:	• Kauczuk nitrylowy.
Zastosowania:	• Do wózków podnośnikowych, manipulatorów teleskopowych, śmieciarek i agregatów przemysłowych.

Zalety:	• Wbudowany, łatwy do odczytu wskaźnik wizualny. • Nakręcane puszki powlekane proszkowo.
Korzyści:	• Łatwe określenie stanu wkładu filtrującego. • Długotrwała ochrona przed korozją.

Puszkowe nakręcane wkłady filtrujące

Nr katalogowy	Przepływ l/min	µm
MXR8550	65	10
MX1518410X4*	20	25
MXR9560	30	3
MXR9550	160	10
MX1591410X4*	20	25

* Dostępne tylko w opakowaniach po 4 sztuki.

Opis:	• Do konserwacji prewencyjnej układów hydraulicznych w miejscu ich zainstalowania. Usuwa zanieczyszczenia cząstkami stałymi do wielkości 4 μm (c) abs. Istnieje też możliwość odwadniania za pomocą wkładów Par-Gel instalowanych w filtrze wylotowym.
Maksymalna zalecana lepkość płynu:	• 108 cSt.
Zakres temperatur pracy:	• Od -40°C to 66°C.
Maksymalne natężenie przepływu	• 38 l/min.
Wkłady filtrujące:	• Wlot - Syntetyczny. Opcjonalnie siatka z drutu ze stali nierdzewnej. Wylot - 10Q Microglass III. Opcjonalnie inne klasy filtrowania.
Budowa:	• Wózek: Rama wózka: Stal. Głowica filtra: Aluminium. Misa filtra: Stal. Węże: standard PCW.
Wersje silnika:	• 220/240 VAC (3 - kołkowa brytyjska, 2- kołkowa kontynentalna), 110 VAC (tylko z wtyczką przemysłową).
Zastosowania:	• Papiernie, urządzenia przemysłowe i ruchome. Transport świeżych i przepracowanych płynów.

Zalety:	• Wytrzymała, spawana konstrukcja stalowa, z tacą ociekową i ogumionymi kołami. • Dwa wysokosprawne filtry zapewniające zasadnicze oczyszczanie płynu.
Korzyści:	• Urządzenie w pełni przenośne, pracujące cicho i łatwe w obsłudze. • Wtórny filtr dokładny zapewniający maksymalną czystość oleju.

Trolley

Nr katalogowy	Wersje silnika	Element wylotowy	Wkład wymienny
10MF140SA10Q1UK	220 - 240 VAC (wtyczka trzykołowa brytyjska)	10 μm absolutny	924453Q
10MF140SA10Q1EUR	220 - 240 VAC (wtyczka dwukołkowa kontynentalna)	10 μm absolutny	924453Q
10MF240SA10Q1IND	110 VAC (Wtyczka przemysłowa)	10 μm absolutny	924453Q
	Element wlotowy	40 SA Syntetyczny	924448

Na żądanie dostępne inne wersje.

55 Parker Direct Link

Opis:	• Dzięki temu urządzeniu nowy, brudny płyn, często zanieczyszczony w trakcie przelewania i transportu, jest przed wprowadzeniem do układu oczyszczony do określonego poziomu czystości. Urządzenie umożliwia także okresowe oczyszczanie pracującego w układzie płynu aż do uzyskania określonego poziomu czystości.
Ciśnienie robocze:	• Maksimum 2 bary (29 psi).
Zakres temperatur pracy:	• Od -26°C do +82°C.
Natężenie przepływu:	• Do 15 l/min.
Wkłady filtrujące:	• Microglass III.
Budowa:	• Obudowa: Odlew aluminiowy - Powłoka: odlew aluminiowy ciśnieniowy.
Wersja silnika:	• 220/240 VAC (wtyczka 3 - kołkowa brytyjska / 2 - kołkowa kontynentalna).
Uszczelki:	• Elastomer fluorowy.
Zastosowania:	• Wtryskarki, papiernie, huty oraz przemysłowe urządzenia ruchome.

Zalety:	• Ciężar jedynie 10,6 kg. • Uniwersalny system zasilania pozwalający na pracę urządzenia w dowolnym miejscu.
Korzyści:	• Oferujemy także wersję z elementem osuszającym. • Urządzenie przenośne – oznacza to, że urządzenie można wykorzystać w systemie lub użyć do przelewania świeżego oleju z beczki.

Guardian

Nr katalogowy	Wersje silnika	Media filtrujące	Wkłady wymienne
GT4E110Q1UK	220/240VAC. 50 Hz(wtyczka trzykołowa brytyjska)	10 μ Microglass III	932017Q
GT4E110Q1EUR	220/240VAC. 50 Hz (wtyczka dwukołkowa kontynentalna)	10 μ Microglass III	932017Q

56 Parker Direct Link Uwaga: Dostępny jest element usuwający wodę Par-Gel (Nr ref. G04403).

Opis:
- Wkłady spełniają wymagania norm ISO w zakresie odporności na zapadanie się i rozrywanie, integralności konstrukcji, kompatybilności materiałów oraz charakterystyk zmęczeniowych przy przepływie płynu.
- Skuteczność i osiągi wkładów ParFit są testowane na urządzeniu Multipass.
- Wprost zamienne z wkładami produkowanymi przez firmy konkurencyjne.
- Pod względem skuteczności wkłady ParFit nie odbiegają od wkładów oryginalnych, a często je przewyższają.

Zalety:
Korzyści:
- Bogaty asortyment wkładów, zamiennych z wyrobami konkurencji.
- Jakość firmy Parker gwarantuje skuteczność filtra i możliwość doboru odpowiedniego filtra do każdego zastosowania.

Wkłady ParFit

Numer katalogowy PALL	Europejski numer ParFit	Ogólnoświatowy numer Zastępuje
HC7500SDN8H	PR3962	**932073**
HC7500SDS8H	PR3963	**929445**
HC7500SDT4H	PR3961	**PR3961**
HC7500SDT8H	PR3964	**PR3964**
HC8300FKN16H	PR2798Q	**933045Q**
HC8300FKP16H	PR3 455Q	**933044Q**
HC8300FKP39H	PR3458Q	**932872Q**
HC8300FKS16H	PR3456Q	**933046Q**
HC8300FKS39H	PR3459Q	**932874Q**
HC8300FKT16H	PR3457Q	**933047Q**
HC8400FKS26H	PR4207Q	**933228Q**
HC8500FKN26H	PR4224Q	**935180**
HC8500FKS13H	PR4219Q	**935177**
HC8900FKS13H	PR4361Q	**933204Q**
HC8900FKS13H	PR4469	**933204Q**
HC8900FKS13H	PR4471	**933204Q**
HC8900FKS13H	PR4472	**933204Q**
HC8900FKS13H	PR4475	**933204Q**
HC8900FKS13H	PR4476	**933204Q**
HC8900FKS13H	PR4526	**933204Q**
HC8900FKS16H	PR4365Q	**933212Q**
HC9020FKP4H	PR3443Q	**925582Q**
HC9020FKS4H	PR3428Q	**925580Q**
HC9020FKS8H	PR3429Q	**925600Q**
HC9020FKT8H	PR3446Q	**930370Q**
HC9021FDP4H	PR3447Q	**927725Q**
HC9021FDP8H	PR3449Q	**927723Q**
HC9021FDT4H	PR3448Q	**928642Q**
HC9021FDT8H	PR3450Q	**928643Q**
HC9600FDS8H	PR3438Q	**926837Q**
HC9600FKN13H	PR2763Q	**926845Q**
HC9600FKN16H	PR2764Q	**926890Q**
HC9600FKN4H	PR2761Q	**926841Q**
HC9600FKN8H	PR2762Q	**926843Q**
HC9600FKP13H	PR3451Q	**926698Q**
HC9600FKP16H	PR3430Q	**926699Q**
HC9600FKP4H	PR3435Q	**926696Q**
HC9600FKP8H	PR3436Q	**926697Q**
HC9600FKS13H	PR3439Q	**926839Q**
HC9600FKS16H	PR2765Q	**926888Q**
HC9600FKT13H	PR3442Q	**930162Q**
HC9600FKT16H	PR2766Q	**930164Q**
HC9600FKT4H	PR3440Q	**930099Q**
HC9600FKT8H	PR3441Q	**930118Q**
HC9601FKP13H	PR3465Q	**927182Q**

Numer katalogowy Hydac	Europejski numer number	Ogólnoświatowy numer Zastępuje
HC9601FKP16H	PR3467Q	**928143Q**
HC9601FKP8H	PR3463Q	**PR3463Q**
HC9800FKN4H	PR2748Q	**930197Q**
HC9800FKP8H	PR2751Q	**930192Q**
HC9800FKS4H	PR2749Q	**930190Q**
HC9800FKS4H	PR4477	**930190Q**
HC9800FKT4H	PR2750Q	**930191Q**
HC9800FKT8H	PR2754Q	**930194Q**
HC9801FDP13H	PR2759Q	**PR2759Q**
HC9801FDP4H	PR2755Q	**935191**
HC9801FDP8H	PR2757Q	**935193**
HC9801FDT4H	PR2756Q	**935192**
HC9801FDT8H	PR2758Q	**935194**
0030D003BN3HC	PR3031	**PR3031**
0030D010BH3HC	PR3037	**PR3037**
0030D010BN3HC	PR3033	**PR3033**
0030D020BH3HC	PR3038	**PR3038**
0030D020BN3HC	PR3034	**PR3034**
0030R010BN3HC	PR3224	**PR3224**
0030R020BN3HC	PR3225	**PR3225**
0060D003BH3HC	PR3064	**PR3064**
0060D005BN3HC	PR3057	**PR3057**
0060D010BH3HC	PR3066	**PR3066**
0060D010BN3HC	PR3058Q	**PR3058**
0060D020BH3HC	PR3067	**PR3067**
0060D020BN3HC	PR3059	**PR3059**
0060R010BN3HC	PR3241	**PR3241**
0060R020BN3HC	PR3242	**PR3242**
0110D003BN3HC	PR3085Q	**PR3085**
0110D005BH3HC	PR3094	**PR3094**
0110D005BN3HC	PR3086Q	**PR3086**
0110D010BH3HC	PR3095Q	**PR3095**
0110D010BN3HC	PR3087Q	**PR3087**
0110D020BH3HC	PR3096	**PR3096**
0110D020BN3HC	PR3088	**PR3088**
0110R010BN3HC	PR3258	**PR3258**
0160D003BH3HC	PR3122	**PR3122**
0160D003BN3HC	PR3114Q	**PR3114**
0160D005BH3HC	PR3123	**PR3123**
0160D005BN3HC	PR3115	**PR3115**
0160D010BH3HC	PR3124	**PR3124**
0160D010BN3HC	PR3116	**PR3116**
0160D020BN3HC	PR3117	**PR3117**
0160R005BN3HC	PR3274	**PR3274**
0160R010BN3HC	PR3275	**PR3275**

ParFit (cd.)

57 Parker DirectLink

Numer katalogowy Mahle & Argo	Europejski numer ParFit	Ogólnoświatowy numer Zastępuje
0160R020BN3HC	PR3276	**PR3276**
0240D005BN3HC	PR3144	**PR3144**
0240D010BH3HC	PR3153	**PR3153**
0240R003BN3HC	PR3290	**PR3290**
0240R005BN3HC	PR3291	**PR3291**
0240R010BN3HC	PR3292	**PR3292**
0240R020BN3HC	PR3293	**PR3293**
0330D005BH3HC	PR3181	**PR3181**
0330D010BH3HC	PR3182	**PR3182**
0330D010BN3HC	PR3174Q	**PR3174**
0330D020BH3HC	PR3183	**PR3183**
0330D020BN3HC	PR3175Q	**PR3175**
0330R010BN3HC	PR3309Q	**PR3309**
0330R020BN3HC	PR3310	**PR3310**
0660D003BH3HC	PR3209	**PR3209**
0660D010BH3HC	PR3211	**PR3211**
0660D010BN3HC	PR3203Q	**PR3203Q**
0660D020BN3HC	PR3204	**PR3204**
0660R010BN3HC	PR3326Q	**PR3326**
0660R020BN3HC	PR3327	**PR3327**
HC9800FKT8H	PR2754Q	**930194Q**
HC9801FDP13H	PR2759Q	**PR2759Q**
HC9801FDP4H	PR2755Q	**935191**

ParFit

57 Parker DirectLink

Numer katalogowy Mahle & Argo	Europejski numer ParFit	Ogólnoświatowy numer Zastępuje
3215SMVST10	PR2858	**PR2858**
P2.1217-12	PR4465	**PR4465**
P2.1217-21	PR4466	**PR4466**
P3.0620-52	PR4463	**PR4463**
PI1005MIC25	PR2829	**PR2828**
PI1015MIC25	PR2853	**PR2853**
PI1030MIC25	PR2861	**PR2861**
PI1105MIC10	PR2828	**PR2829**
PI1108MIC10	PR2836	**PR2836**
PI1115MIC10	PR2852	**PR2852**
PI1130MIC10	PR2860	**PR2860**
PI2108SM3	PR2838	**PR2838**
PI2205SMVST3	PR2833Q	**PR2833**
PI2208SMVST3	PR2841	**PR2841**
PI2230SMVST3	PR2865	**PR2865**
PI3105SM10	PR2831Q	**PR2831**
PI3108SM10	PR2839	**PR2839**
PI3111SM10	PR2847	**PR2847**
PI3115SM10	PR2855Q	**PR2855**
PI3130SM10	PR2863Q	**PR2863**
PI3145SM10	PR2871	**PR2871**
PI3205SMVST10	PR2834Q	**PR2834**
PI3208SMVST10	PR2842	**PR2842**
PI3211SMVST10	PR2850	**PR2850**
PI3230SMVST10	PR2866	**PR2866**
PI4115SM25	PR2856	**PR2856**
PI4130SM25	PR2864	**PR2864**
PI4145SM25	PR2872	**PR2872**
PI4208SMVST25	PR2843	**PR2843**
V2.1217-08	PR4467	**PR4467**
V2.1217-36	PR4468	**PR4468**

Wkłady ParFit - Wersje DIN

57 Parker DirectLink

Numer katalogowy Mahle (DIN)	Numer katalogowy Argo (DIN)	Europejski numer ParFit	Ogólnoświatowy numer Zastępuje
PI22010RNSM-X06	0100RN006BN/HC	PR4499	**PR4499**
PI23010RNSM-X10	0100RN010BN/HC	PR4500	**PR4500**
PI25010RNSM-X25	0100RN025BN/HC	PR4501	**PR4501**
PI22016RNSM-X06	0160RN006BN/HC	PR4502	**PR4502**
PI23016RNSM-X10	0160RN010BN/HC	PR4503	**PR4503**
PI25016RNSM-X25	0160RN025BN/HC	PR4504	**PR4504**
PI22025RNSM-X06	0250RN006BN/HC	PR4505	**PR4505**
PI23025RNSM-X10	0250RN010BN/HC	PR4506	**PR4506**
PI25025RNSM-X25	0250RN025BN/HC	PR4507	**PR4507**
PI21040RNSM-X03		PR4508	**PR4508**
PI22040RNSM-X06		PR4509	**PR4509**
PI23040RNSM-X10		PR4510	**PR4510**
PI25040RNSM-X25		PR4511	**PR4511**
PI21063RNSM-X03	0630RN003BN/HC	PR4512	**PR4512**
PI22063RNSM-X06	0630RN006BN/HC	PR4513	**PR4513**
PI23063RNSM-X10	0630RN010BN/HC	PR4514	**PR4514**
PI25063RNSM-X25	0630RN025BN/HC	PR4515	**PR4515**
PI21100RNSM-X03		PR4516	**PR4516**
PI22100RNSM-X06		PR4517	**PR4517**
PI23100RNSM-X10		PR4518	**PR4518**
PI25100RNSM-X25		PR4519	**PR4519**
PI71004DNSMXVST3		PR4520	**PR4520**
PI73004DNSMXVST10		PR4521	**PR4521**
PI21004DNSM-X3		PR4522	**PR4522**
PI23004DNSM-X10		PR4523	**PR4523**
PI71006DNSMXVST3	0063DN003BH/HC	PR4524	**PR4524**
PI73006DNSMXVST10	0063DN010BH/HC	PR4525	**PR4525**
PI21006DNSM-X3	0063DN003BN/HC	PR4526	**PR4526**
PI23006DNSM-X10	0063DN010BN/HC	PR4527	**PR4527**
PI71010DNSMXVST3	0100DN003BH/HC	PR4528	**PR4528**
PI73010DNSMXVST10	0100DN010BH/HC	PR4529	**PR4529**
PI21010DNSM-X3	0100DN003BN/HC	PR4530	**PR4530**
PI23010DNSM-X10	0100DN010BN/HC	PR4531	**PR4531**
PI71016DNSMXVST3		PR4532	**PR4532**
PI73016DNSMXVST10		PR4533	**PR4533**
PI21016DNSM-X3		PR4534	**PR4534**
PI23016DNSM-X10		PR4535	**PR4535**
PI71025DNSMXVST3	0250DN003BH/HC	PR4536	**PR4536**
PI73025DNSMXVST10	0250DN010BH/HC	PR4537	**PR4537**
PI21025DNSM-X3	0250DN003BN/HC	PR4538	**PR4538**
PI23025DNSM-X10	0250DN010BN/HC	PR4539	**PR4539**
PI71040DNSMXVST3		PR4540	**PR4540**
PI73040DNSMXVST10		PR4541	**PR4541**
PI21040DNSM-X3		PR4542	**PR4542**
PI23040DNSM-X10		PR4543	**PR4543**

ParkerStore
FIRTECH
HYDRAULIKA SIŁOWA, PNEUMATYKA, FILTRACJA

Opis:
- Filtry produkowane w wersji ze stopu cynku z aluminium (znalu) oraz poliestru odpornego na korozję. Klasa filtrowania w linii hydraulicznej 125 μm przy małych wartościach przepływu (90 lub 120 l/min). Wersję wykonaną z poliestru można stosować do filtrowania wody.

Zastosowania:
- Układy hydrauliczne w stacjonarnych urządzeniach przemysłowych i urządzeniach ruchomych, zastosowania ogólne w układach, w których wymagana jest zgrubna filtracja w celu usunięcia zanieczyszczeń cząstkami stałymi z płynów takich, jak olej i woda.

Zalety:
- Dwa modele wystarczają do większości zastosowań.
- Odporność na korozję – urządzenie odpowiednie zwłaszcza do pracy z wodą.

Korzyści:
- Sprawdzona konstrukcja i niezawodność wyrobu.
- Innowacyjna myśl techniczna firmy Parker.

Metalowy filtr InLine do instalowania w linii hydraulicznej

58 Parker Direct Link

Nr katalogowy	Natężenie przepływu l/min	Gwint BSPP	Klasa filtrowania element	Wkład zamienny
IL.1115	90	1	125	E.IL.1115

Filtr A-F InLine do instalowania w linii hydraulicznej

58 Parker Direct Link

Nr katalogowy	Średnica zewnętrzna rury cale	mm
4A-F4L-50-SS	1/4	
6A-F6L-50-SS	3/8	
8A-F8L-50-SS	1/2	
M6A-F4L-50-SS		6
M10A-F6L-50-SS		10
M12A-F8L-50-SS		12

Filtry InLine do instalowania w linii hydraulicznej, nie ulegające korozji

58 Parker Direct Link

Nr katalogowy	Zastosowanie	Gwint BSPP	Klasa filtrowania (mikrometry)	Wkład zamienny	Ciężar Kg
IL.1151	Olej	1	125	R.76115 (Olej)	0.5
IL.1251	Woda	1	125	R.76125 (Woda)	0.5

Urządzenia i wyroby do przygotowywania powietrza

Filtro-regulatory i naolejacze

44 Parker Direct Link • Moduflex serii 40 ..... 4-2 - 4-3
44 Parker Direct Link • Moduflex serii 60 ..... 4-4 - 4-5
45 Parker Direct Link • Moduflex serii 80 ..... 4-6 - 4-7

Akcesoria

45 Parker Direct Link • Moduflex FRL Akcesoria ..... 4-8 - 4-9

Tabela przeliczeniowa jednostek metrycznych i calowych - strona 13-58

Opis:
- Modułowy system Moduflex FRL umożliwia łączenie urządzeń bez konieczności stosowania łączników rurowych, co oszczędza miejsce i pozwala uzyskać stałe odstępy montażowe.

Natężenia przepływu:

	1/8	1/4		1/8	1/4
• Filtr	15 l/s	18 l/s	• Filtro-regulator	13 l/s	21 l/s
• Regulator	18 l/s	24 l/s	• Naolejacz	14 l/s	21 l/s

Ciśnienie robocze:
- Maksimum 17 bar (247 psi).

Zakres temperatur pracy:
- Od -20°C do +80°C.

Zalety:
- Poszczególne kombinacje tworzy się bez użycia narzędzi, łącząc elementy dosłownie w ciągu sekund

Korzyści:
- Łatwa instalacja i serwis elementów.

P3HFA-ES - Filtr z wkładem 5 µm

44 Parker DirectLink

Nr katalogowy	Typ	Gwint BSPP
P3HFA11ESMN	Spust kondensatu: ręczny	1/8
P3HFA11ESSN	Spust kondensatu: półautomatyczny	1/8
P3HFA12ESMN	Spust kondensatu: ręczny	1/4
P3HFA12ESSN	Spust kondensatu: półautomatyczny	1/4

P3HFA-DS - Filtr koalescencyjny z wkładem 0,01 µm

44 Parker DirectLink

Nr katalogowy	Typ	Gwint BSPP
P3HFA11DSMN	Spust kondensatu: ręczny	1/8
P3HFA11DSSN	Spust kondensatu: półautomatyczny	1/8
P3HFA12DSMN	Spust kondensatu: ręczny	1/4
P3HFA12DSSN	Spust kondensatu: półautomatyczny	1/4

P3HFA-AS - Filtr absorpcyjny

44 Parker DirectLink

Nr katalogowy	Typ	Gwint BSPP
P3HFA11ASMN	Spust kondensatu: ręczny	1/8
P3HFA12ASMN	Spust kondensatu: ręczny	1/4

P3HRA-BN - Regulator ciśnienia

44 Parker DirectLink

Nr katalogowy		Ciśnienie robocze bar	Gwint BSPP
P3HRA11BNNP		0 - 8	1/8
P3HRA11BNGP	z manometrem	0 - 8	1/8
P3HRA12BNNP		0 - 8	1/4
P3HRA12BNGP	z manometrem	0 - 8	1/4

P3HLA-LS - Naolejacz

44 Parker DirectLink

Nr katalogowy	Typ	Gwint BSPP
P3HLA11LSMN	Mgła olejowa, napełnianie pod ciśnieniem	1/8
P3HLA12LSMN	Mgła olejowa, napełnianie pod ciśnieniem	1/4

ParkerStore
FIRTECH
HYDRAULIKA SIŁOWA, PNEUMATYKA, FILTRACJA

P3HEA-ES - Filtro-regulator

Nr katalogowy	Typ	Ciśnienie robocze bar	Gwint BSPP
P3HEA11ESMBNNP	Spust kondensatu: ręczny	0 - 8	1/8
P3HEA11ESSBNNP	Spust kondensatu: półautomatyczny	0 - 8	1/8
P3HEA11ESMBNGP	Spust kondensatu: ręczny z manometrem	0 - 8	1/8
P3HEA11ESSBNGP	Spust kondensatu: półautomatyczny z manometrem	0 - 8	1/8
P3HEA12ESMBNNP	Spust kondensatu: ręczny	0 - 8	1/4
P3HEA12ESSBNNP	Spust kondensatu: półautomatyczny	0 - 8	1/4
P3HEA12ESMBNGP	Spust kondensatu: ręczny z manometrem	0 - 8	1/4
P3HEA12ESSBNGP	Spust kondensatu: półautomatyczny z manometrem	0 - 8	1/4

44 Parker DirectLink

P3HAN-SE - Moduły kombinowan

Nr katalogowy	Typ	Gwint BSPP
P3HAN12SEMNGB	Zawór kulowy + filtro-regulator, Spust kondensatu: ręczny	1/4
P3HAN12SESNGB	Zawór kulowy + filtro-regulator, Spust kondensatu: automatyczny	1/4
P3HAA12SEMNGLMB	Zawór kulowy + filtro-regulator + naolejacz, Spust kondensatu: ręczny	1/4
P3HAA12SESNGLMB	Zawór kulowy + filtro-regulator + naolejacz, Spust kondensatu: automatyczny	1/4
P3HCA12SEMNGLMB	Filtro-regulator + naolejacz, Spust kondensatu: ręczny	1/4
P3HCA12SESNGLMB	Filtro-regulator + naolejacz, Spust kondensatu: automatyczny	1/4

Wszystkie moduły kombinowane wyposażone są w manometr i wsporniki montażowe.

44 Parker DirectLink

P3HHA - Regulatory rozdzielcze

Nr katalogowy	Typ	Ciśnienie robocze bar	Gwint BSPP
P3HHA12BNNP	Odciążający	0 - 8	1/4
P3HHA12BNGP	Odciążający z manometrem	0 - 8	1/4

44 Parker DirectLink

P3D-KAB - Manometry

Seria	Nr katalogowy	Typ	Gwint BSPP
40	**P3D-KAB1AYN**	Manometr o zakresie pomiarowym 0 – 2 bary	1/8
40	**P3D-KAB1ALN**	Manometr o zakresie pomiarowym 0 – 4 bary	1/8
40	**P3D-KAB1ANN**	Manometr o zakresie pomiarowym 0 – 10 barów	1/8
40	**P3D-KAB1AHN**	Manometr o zakresie pomiarowym 0 – 20 barów	1/8

44 Parker DirectLink

Opis:
- Modułowy system Moduflex FRL umożliwia łączenie urządzeń bez konieczności stosowania łączników rurowych, co oszczędza miejsce i pozwala uzyskać stałe odstępy montażowe.

Natężenia przepływu:

	3/8	1/2		3/8	1/2
• Filtro	45 l/s	50 l/s	• Filtro-regulator	48 l/s	61 l/s
• Regulator	63 l/s	73 l/s	• Naolejacz	42 l/s	54 l/s

Ciśnienie robocze:
- Maksimum 17 bar (247 psi), 14 bar (203 psi) z automatycznym spustem kondensatu

Zakres temperatur pracy:
- Od -20°C do +80°C.

P3KFA-ES - Filtr z wkładem 5 µm

44 Parker DirectLink

Nr katalogowy	Typ	Gwint BSPP
P3KFA13ESMN	Spust kondensatu: ręczny	3/8
P3KFA13ESSN	Spust kondensatu: półautomatyczny	3/8
P3KFA13ESAN	Spust kondensatu: automatyczny	3/8
P3KFA14ESMN	Spust kondensatu: ręczny	1/2
P3KFA14ESSN	Spust kondensatu: półautomatyczny	1/2
P3KFA14ESAN	Spust kondensatu: automatyczny	1/2

P3KFA-DS - Filtr koalescencyjny z wkładem 0,01 µm

44 Parker DirectLink

Nr katalogowy	Typ	Gwint BSPP
P3KFA13DSMN	Spust kondensatu: ręczny	3/8
P3KFA13DSAN	Spust kondensatu: automatyczny	3/8
P3KFA14DSMN	Spust kondensatu: ręczny	1/2
P3KFA14DSAN	Spust kondensatu: automatyczny	1/2

P3KFA-AS - Filtr absorpcyjny

44 Parker DirectLink

Nr katalogowy	Typ	Gwint BSPP
P3KFA13ASMN	Spust kondensatu: ręczny	3/8
P3KFA14ASMN	Spust kondensatu: ręczny	1/2

P3KRA-BN - Regulator ciśnienia

44 Parker DirectLink

Nr katalogowy		Ciśnienie robocze bar	Gwint BSPP
P3KRA13BNNP		0 - 8	3/8
P3KRA13BNGP	z manometrem	0 - 8	3/8
P3KRA14BNNP		0 - 8	1/2
P3KRA14BNGP	z manometrem	0 - 8	1/2

P3KLA-LS - Naolejacz

44 Parker DirectLink

Nr katalogowy	Typ	Gwint BSPP
P3KLA13LSMN	Mgła olejowa, napełnianie pod ciśnieniem	3/8
P3KLA14LSMN	Mgła olejowa, napełnianie pod ciśnieniem	1/2

P3KEA-ES - Filtro-regulator

44 Parker Direct Link

Nr katalogowy	Typ	Ciśnienie robocze bar	Gwint BSPP
P3KEA13ESMBNNP	Spust kondensatu: ręczny	0 - 8	3/8
P3KEA13ESSBNNP	Spust kondensatu: półautomatyczny	0 - 8	3/8
P3KEA13ESABNNP	Spust kondensatu: automatyczny	0 - 8	3/8
P3KEA13ESMBNGP	Spust kondensatu: ręczny z manometrem	0 - 8	3/8
P3KEA13ESSBNGP	Spust kondensatu: półautomatyczny z manometrem	0 - 8	3/8
P3KEA13ESABNGP	Spust kondensatu: automatyczny z manometrem	0 - 8	3/8
P3KEA14ESMBNNP	Spust kondensatu: ręczny	0 - 8	1/2
P3KEA14ESSBNNP	Spust kondensatu: półautomatyczny	0 - 8	1/2
P3KEA14ESABNNP	Spust kondensatu: automatyczny	0 - 8	1/2
P3KEA14ESMBNGP	Spust kondensatu: ręczny z manometrem	0 - 8	1/2
P3KEA14ESSBNGP	Spust kondensatu: półautomatyczny z manometrem	0 - 8	1/2
P3KEA14ESABNGP	Spust kondensatu: automatyczny z manometrem	0 - 8	1/2

P3KAN-SE - Moduły kombinowane

44 Parker Direct Link

Nr katalogowy	Typ	Gwint BSPP
P3KAN14SEMNGB	Zawór kulowy + filtro-regulator, Spust kondensatu: ręczny	1/2
P3KAN14SEANGB	Zawór kulowy + filtro-regulator, Spust kondensatu: automatyczny	1/2
P3KAA14SEMNGLMB	Zawór kulowy + filtro-regulator + naolejacz, Spust kondensatu: ręczny	1/2
P3KAA14SEANGLMB	Zawór kulowy + filtro-regulator + naolejacz, Spust kondensatu: automatyczny	1/2
P3KCA14SEMNGLMB	Filtro-regulator + naolejacz, Spust kondensatu: ręczny	1/2
P3KCA14SEANGLMB	Filtro-regulator + naolejacz, Spust kondensatu: automatyczny	1/2

Wszystkie moduły kombinowane wyposażone są w manometr i wsporniki montażowe.

P3KHA-BN - Regulatory rozdzielcz

44 Parker Direct Link

Nr katalogowy	Typ	Ciśnienie robocze bar	Gwint BSPP
P3KHA13BNNP		0 - 8	3/8
P3KHA13BNGP	z manometrem	0 - 8	3/8
P3KHA14BNNP		0 - 8	1/2
P3KHA14BNGP	z manometrem	0 - 8	1/2

P6G-ERB - Manometry

44 Parker Direct Link

Seria	Nr katalogowy	Typ	Gwint BSPP
60	**P6G-ERB2040**	Manometr 0 - 4 bary	1/4
60	**P6G-ERB2110**	Manometr 0 - 11 barów	1/4
60	**P6G-ERB2200**	Manometr 0 - 20 barów	1/4

Opis:
- Modułowy system Moduflex FRL umożliwia łączenie urządzeń bez konieczności stosowania łączników rurowych, co oszczędza miejsce i pozwala uzyskać stałe odstępy montażowe.

Natężenia przepływu:

	1/2	3/4	1		1/2	3/4	1
• Filtro	80 l/s	105 l/s	105 l/s	• Filtro-regulator	120 l/s	113 l/s	113 l/s
• Regulator	101 l/s	129 l/s	130 l/s	• Naolejacz	87 l/s	108 l/s	108 l/s

Ciśnienie robocze:
- Maksimum 17 bar (247 psi) z automatycznym spustem kondensatu.

Zakres temperatur pracy:
- Od -20°C do +80°C.

P3MFA-ES - Filtr z wkładem 5 µm

45 Parker DirectLink

Nr katalogowy	Typ	Gwint BSPP
P3MFA14ESMN	Spust kondensatu: ręczny	1/2
P3MFA14ESAN	Spust kondensatu: automatyczny	1/2
P3MFA16ESMN	Spust kondensatu: ręczny	3/4
P3MFA16ESAN	Spust kondensatu: automatyczny	3/4
P3MFA18ESMN	Spust kondensatu: ręczny	1
P3MFA18ESAN	Spust kondensatu: automatyczny	1

P3MFA-DS - Filtr koalescencyjny z wkładem 0,01 µm

45 Parker DirectLink

Nr katalogowy	Typ	Gwint BSPP
P3MFA14DSMN	Spust kondensatu: ręczny	1/2
P3MFA14DSAN	Spust kondensatu: automatyczny	1/2
P3MFA16DSMN	Spust kondensatu: ręczny	3/4
P3MFA16DSAN	Spust kondensatu: automatyczny	3/4
P3MFA18DSMN	Spust kondensatu: ręczny	1
P3MFA18DSAN	Spust kondensatu: automatyczny	1

P3MFA-AS - Filtr absorpcyjny

45 Parker DirectLink

Nr katalogowy	Typ	Gwint BSPP
P3MFA14ASMN	Spust kondensatu: ręczny	1/2
P3MFA16ASMN	Spust kondensatu: ręczny	3/4
P3MFA18ASMN	Spust kondensatu: ręczny	1

P3MRA-BN - Regulator ciśnienia

45 Parker DirectLink

Nr katalogowy		Ciśnienie robocze bar	Gwint BSPP
P3MRA14BNNN		0 - 8	1/2
P3MRA14BNGN	z manometrem	0 - 8	1/2
P3MRA16BNNN		0 - 8	3/4
P3MRA16BNGN	z manometrem	0 - 8	3/4
P3MRA18BNNN		0 - 8	1
P3MRA18BNGN	z manometrem	0 - 8	1

P3MLA-LS - Naolejacz

45 Parker Direct Link

Nr katalogowy	Typ	Gwint BSPP
P3MLA14LSMN	Mgła olejowa, napełnianie pod ciśnieniem	1/2
P3MLA16LSMN	Mgła olejowa, napełnianie pod ciśnieniem	3/4
P3MLA18LSMN	Mgła olejowa, napełnianie pod ciśnieniem	1

P3MEA-ES - Filtro-regulator

45 Parker Direct Link

Nr katalogowy	Typ	Ciśnienie robocze bar	Gwint BSPP
P3MEA14ESMBNNN	Spust kondensatu: ręczny	0 - 8	1/2
P3MEA14ESABNNN	Spust kondensatu: automatyczny	0 - 8	1/2
P3MEA14ESMBNGN	Spust kondensatu: ręczny z manometrem	0 - 8	1/2
P3MEA14ESABNGN	Spust kondensatu: automatyczny z manometrem	0 - 8	1/2
P3MEA16ESMBNNN	Spust kondensatu: ręczny	0 - 8	3/4
P3MEA16ESABNNN	Spust kondensatu: automatyczny	0 - 8	3/4
P3MEA16ESMBNGN	Spust kondensatu: ręczny z manometrem	0 - 8	3/4
P3MEA16ESABNGN	Spust kondensatu: automatyczny z manometrem	0 - 8	3/4
P3MEA18ESMBNNN	Spust kondensatu: ręczny	0 - 8	1
P3MEA18ESABNNN	Spust kondensatu: automatyczny	0 - 8	1
P3MEA18ESMBNHN	Spust kondensatu: ręczny	0 - 16	1
P3MEA18ESMBNGN	Spust kondensatu: ręczny z manometrem	0 - 8	1
P3MEA18ESABNGN	Spust kondensatu: automatyczny z manometrem	0 - 8	1

P3MCA-SE - Moduły kombinowane

45 Parker Direct Link

Nr katalogowy	Typ	Gwint BSPP
P3MCA18SEMNGLMB	Filtro-regulator + Naolejacz, Spust kondensatu: ręczny	1
P3MCA18SEANGLMB	Filtro-regulator + Naolejacz, Spust kondensatu: automatyczny	1

Wszystkie moduły kombinowane wyposażone są w manometr i wsporniki montażowe.

P6G-ERB - Manometry

45 Parker Direct Link

Seria	Nr katalogowy	Typ	Gwint BSPP
80	**P6G-ERB2040**	Manometr 0 - 4 bary	1/4
80	**P6G-ERB2110**	Manometr 0 - 11 barów	1/4
80	**P6G-ERB2200**	Manometr 0 - 20 barów	1/4

P3HTA-P3HDA / P3KTA-P3KDA - Zawory miękkiego startu/zrzutu

44 Parker DirectLink

Rodzaj pracy	Nr katalogowy	Typ	Gwint BSPP
Automatyczna	**P3HTA12SGNC2CN**	Zawór miękkiego startu/zrzutu sterowany elektromagnetycznie (24 V DC, z wtyczką	1/4
	P3HTA12PPN	Zawór miękkiego startu/zrzutu sterowany pneumatycznie	1/4
	P3KTA14SCNA2CN	Zawór miękkiego startu/zrzutu sterowany elektromagnetycznie (24 V DC, z wtyczką)	1/2
	P3KTA14PPN	Zawór miękkiego startu/zrzutu sterowany pneumatycznie	1/2
Ręczna	**P3HDA12RLN**	Dwustanowy ręczny zawór zrzutowy 3/2 z możliwością ryglowania	1/4
	P3HDA12NLN	Jednostanowy ręczny zawór zrzutowy 3/2 z możliwością ryglowania	1/4
	P3KDA14RLN	Dwustanowy ręczny zawór zrzutowy 3/2 z możliwością ryglowania (czerwona gałka)	1/2

P3HVA-LN / P3KVA-LN - Zawory odcinające (ryglowane)

44 Parker DirectLink

Seria	Nr katalogowy	Typ	Gwint BSPP
40	**P3HVA11LN**	Zawór 3/2	1/8
40	**P3HVA12LN**	Zawór 3/2	1/4
60	**P3KVA13LN**	Zawór 3/2	3/8
60	**P3KVA14LN**	Zawór 3/2	1/2

P3HMA / P3KMA - Blok rozdzielczy

44 Parker DirectLink

Seria	Nr katalogowy	Typ	Gwint BSPP
40	**P3HMA1V0N**	Z portami rozbioru powietrza	1/4
60	**P3KMA1V0N**	Z portami rozbioru powietrza	1/2
80	**P3MMA140N**	Z portami rozbioru powietrza	1/2
80	**P3MMA160N**	Z portami rozbio ru powietrza	3/4
80	**P3MMA180N**	Z port ami rozbioru powietrza	1"

P3HK / P3KK / P3MK - Akcesoria i wyposażenie dodatkowe

Seria	Nr katalogowy	Typ	Gwint BSPP
40	P3HKA00CB	Zestawy łączników modułowych	
40	P3HKA00CW	Zestaw wsporników do montażu ściennego	
40	P3HKA00MW	Zestaw wsporników do montażu pojedynczego elementu	
40	P3HKAD1CP	Zestawy przyłączek do gniaz	1/8
40	P3HKAD2CP	Zestawy przyłączek do gniaz	1/4
40	P3HKA00AL	Zestaw zabezpieczający regulator i filtro-regulator przed ingerencją osób niepowołanych	
40	P3HKA00MS	Wspornik do montażu gwintowego z metalową nakrętką zabezpieczającą, do regulatora i filtro-regulatora	
60	P3KKB00CB	Zestawy łączników modułowych	
60	P3KKB00CW	Zestaw wsporników do montażu ściennego	
60	P3KKA00MW	Zestaw wsporników montażowych	
60	P3KKAD3CP	Zestawy przyłączek do gniaz	3/8
60	P3KKAD4CP	Zestawy przyłączek do gniaz	1/2
60	P3KKAR4CR	Zestaw przyłączek do tylnego portu wejściowego G1/2	1/2
60	P3KKA00MM	Nakrętka do montażu na panelu (aluminium)	
60	P3KKA00AL	Zestaw zabezpieczający przed ingerencją osób niepowołanych	
60	P3KKA00MS	Wspornik do montażu gwintowego z metalową nakrętką zabezpieczającą, do regulatora i filtro-regulatora	
80	P3MKA00CB	Zestawy łączników modułowych	
80	P3MKA00CW	Zestaw wsporników do montażu ściennego	
80	P3MKAD4CP	Zestawy przyłączek do gniaz	1/2
80	P3MKAD6CP	Zestawy przyłączek do gniaz	3/4
80	P3MKAD8CP	Zestawy przyłączek do gniaz	1"
80	P3MKA00AL	Zestaw zabezpieczający regulator i filtro-regulator przed ingerencją osób niepowołanych	
80	P3MKA00MS	Wspornik do montażu gwintowego z metalową nakrętką zabezpieczającą, do regulatora i filtro-regulatora	

Siłowniki hydrauliczne i pneumatyczne

Siłowniki hydrauliczne

40 Parker DirectLink • Dławnice zamienne kompletne 5-2
40 Parker DirectLink • Narzędzia do wymiany i napraw dławnic 5-3

Siłowniki pneumatyczne

43 Parker DirectLink • Siłowniki ISO 6432 ..... 5-4 - 5-5
42 Parker DirectLink • Siłowniki ISO 6431 / VDMA 24562 5-6
45 Parker DirectLink • Akcesoria montażowe do siłowników ISO 6431 ..... 5-7 - 5-8

Tabela przeliczeniowa jednostek metrycznych i calowych - strona 13-58

Opis:	• Zamienne kompletne dławnice tłoczysk siłowników hydraulicznych, z preinstalowaną podwójną wargą zbierającą i wielowargowym uszczelnieniem ciśnieniowym oraz uszczelką pierścieniową O-Ring uszczelniającą dławnicę wkręcaną w głowicę siłownika.
Budowa:	• Dławnica: mosiądz łożyskowy o wysokiej wytrzymałości. • Uszczelki: poliuretan ulepszony, kauczuk nitrylowy (NBR).
Zalecane media:	• Oleje mineralne HH, HL, HLP, HLP-D, HM, olej MIL-H-5606.
Zakresy temperatur pracy:	• Od -20°C do +80°C.
Siłowniki serii:	• HMI, HMD, 2H, 3L

Zalety:	• Dokładnie pasująca, kompletna część zamienna, przywracająca siłownikowi pierwotną sprawność.
Korzyści:	• Wysoka produktywność, niskie sumaryczne koszty eksploatacji.

Dławnice zamienne kompletne - Siłowniki HMI/HMD

40 Parker Direct Link

Nr katalogowy	Średnica tłoczyska mm	Średnica otworu mm	Klucza do dławnic	Klucza hakowego	Narzędzia do zdejmowania uszczelek O-ringl
RG2HM0121	12	25	69590	11676	55000 200 000
RG2HM0141	14	32	69590	11676	55000 200 000
RG2HM0181	18	25, 40	84765	11676	55000 200 000
RG2HM0221	22	32, 50	69591	11676	55000 200 000
RG2HM0281	28	40, 50, 63	84766	11703	55000 200 000
RG2HM0361	36	50, 63, 80	69592	11703	55000 200 000
RG2HM0451	45	63, 80, 100	69593	11677	55000 200 000
RG2HM0561	56	80, 100	69595	11677	55000 200 000
RG2HM0701	70	100	69596	11677	55000 200 000

Dławnice zamienne kompletne - Siłowniki 2H i 3L

40 Parker Direct Link

Nr katalogowy	Średnica tłoczyska mm	Średnica otworu mm	Klucza do dławnic	Klucza hakowego	Narzędzia do zdejmowania uszczelek O-Ring
RG2HLTS061	15.9	38.1	69590	11676	55000 200 000
RG2HLTS101	25.4	38.1, 50.8, 63.5	69591	11676	55000 200 000
RG2HLTS131	34.9	50.8, 63.5, 82.6	69592	11703	55000 200 000
RG2HLTS171	44.5	63.5, 82.6, 101.6	69593	11677	55000 200 000
RG2HLTS201	50.8	82.6, 101.6	69594	11677	55000 200 000
RG2HLTS251	63.5	101.6	69595	11677	55000 200 000

Mocne i odporne, specjalnie zaprojektowane narzędzia umożliwiają szybki i łatwy demontaż oraz ponowny montaż dławnic uszczelniających tłoczyska siłowników hydraulicznych firmy Parker, bez ryzyka uszkodzenia dławnicy względnie tłoczyska.

Zalety:
- Dokładne dopasowanie zapobiega uszkodzeniom podzespołów cylindra i ułatwia dokonywanie szybkich, efektywnych kosztowo przeglądów i napraw.

Korzyści:
- Ograniczenie do minimum czasu wyłączenia siłownika, wiążącego się z przestojem produkcji.

Klucz do dławnic

40 Parker Direct Link

Nr katalogowy	Do dławnic wymiennych Kits - nie trzeba tłumaczyć
69590	RG2HM0121, RG2HM0141, RG2HLTS061
84765	RG2HM0181
69591	RG2HM0221, RG2HLTS101
84766	RG2HM0281
69592	RG2HM0361, RG2HLTS131
69593	RG2HM0451, RG2HLTS171
69594	RG2HLTS201
69595	RG2HM0561, RG2HLTS251
69596	RG2HM0701

Klucz hakowy

40 Parker Direct Link

Nr katalogowy	Do kluczy do dławnic
11676	69590, 84765, 69591
11703	84766, 69592
11677	69593, 69594, 69595, 69596

Opis:	• Cylindry są przeznaczone do lekkich zastosowań.	
Ciśnienie robocze:	• Max 10 bar (145 psi).	
Zakresy temperatur pracy:	• Wersja standardowa	Od -20°C do +80°C.
Wersje:	• Wersja wysokotemperaturowa	Od -10°C do +150°C.
	• Wersja niskotemperaturowa	Od -40°C do +60°C.
Zastosowania:	• Przemysł opakowaniowy, spożywczy i włókienniczy.	

Zalety:	• Uszczelnione na cały okres eksploatacji, nasmarowane smarem gatunku dopuszczonego do kontaktu z żywnością.
Korzyści:	• Nie wymagają smarowania w okresie eksploatacji.

P1A - Siłownik podwójnego działania z amortyzacją

43 Parker Direct Link

Nr katalogowy	Średnica wewnętrzna cylindra	Skok	Końcówka tłoczyska
P1A-S010DS-0010	10	10	M4
P1A-S010DS-0025	10	25	M4
P1A-S010DS-0050	10	50	M4
P1A-S012DS-0010	12	10	M6
P1A-S012DS-0025	12	25	M6
P1A-S012DS-0050	12	50	M6
P1A-S016DS-0010	16	10	M6
P1A-S016DS-0025	16	25	M6
P1A-S016DS-0050	16	50	M6
P1A-S020DS-0010	20	10	M8
P1A-S020DS-0025	20	25	M8
P1A-S020DS-0050	20	50	M8
P1A-S025DS-0010	25	10	M10x1.25
P1A-S025DS-0025	25	25	M10x1.25
P1A-S025DS-0050	25	50	M10x1.25

P1A - Siłownik podwójnego działania z amortyzacją

43 Parker Direct Link

Nr katalogowy	Średnica wewnętrzna cylindr	Skok	Końcówka tłoczyska
P1A-S010SS-0010	10	10	M4
P1A-S010SS-0025	10	25	M4
P1A-S012SS-0010	12	10	M6
P1A-S012SS-0025	12	25	M6
P1A-S016SS-0010	16	10	M6
P1A-S016SS-0025	16	25	M6
P1A-S020SS-0010	20	10	M8
P1A-S020SS-0025	20	25	M8
P1A-S025SS-0010	25	10	M10x1.25
P1A-S025SS-0025	25	25	M10x1.25

P8S - Czujniki elektroniczne 10 - 30V AC/DC

43 Parker Direct Link

Nr katalogowy	Wyjście/ Funkcja	Kabel/ Konektor	Ciężar kg
P8S-GPFLX	Typu PNP, normalnie rozwarty	Kabel PCW o długości 3 m bez konektora	0.03

P8S - Czujniki kontaktronowe 10 - 30V AC/DC

43 Parker Direct Link

Nr katalogowy	Wyjście/ Funkcja	Kabel/ Konektor	Ciężar kg
P8S-GSFLX	Normalnie rozwarty	Kabel PCW o długości 3 m bez konektora	0.03

Opis: • Siłowniki podwójnego działania z amortyzacją pneumatyczną nowej konstrukcji. Lekki, sztywny korpus wytwarzany metodą prasowania wypływowego posiada rowki czujnikowe służące do szybkiego montażu czujników bez ryzyka ich uszkodzenia.

Ciśnienie robocze: • Maksimum 10 barów (145 psi).

Zakresy temperatur pracy:
- Wersja standardowa — Od -20°C do +80°C.
- Wersja wysokotemperaturowa — Od -10°C do +150°C.
- Wersja niskotemperaturowa — Od -40°C to +40°C.

Zalety: • Siłownik o wysokiej sprawności i bardzo dobrych parametrach, odporny na korozję.

Korzyści: • Długi okres eksploatacji.

P1D - Siłownik standardowy podwójnego działania

42 Parker Direct Link

Nr katalogowy	Średnica cylindra	Skok	Gwint BSPP	Końcówka tłoczyska
P1D-S032MS-0025	32	25	1/8	M10x1.25
P1D-S032MS-0050	32	50	1/8	M10x1.25
P1D-S032MS-0080	32	80	1/8	M10x1.25
P1D-S032MS-0100	32	100	1/8	M10x1.25
P1D-S040MS-0025	40	25	1/4	M12x1.25
P1D-S040MS-0050	40	50	1/4	M12x1.25
P1D-S040MS-0080	40	80	1/4	M12x1.25
P1D-S040MS-0100	40	100	1/4	M12x1.25
P1D-S050MS-0025	50	25	1/4	M16x1.5
P1D-S050MS-0050	50	50	1/4	M16x1.5
P1D-S050MS-0080	50	80	1/4	M16x1.5
P1D-S050MS-0100	50	100	1/4	M16x1.5
P1D-S063MS-0025	63	25	3/8	M16x1.5
P1D-S063MS-0050	63	50	3/8	M16x1.5
P1D-S063MS-0080	63	80	3/8	M16x1.5
P1D-S063MS-0100	63	100	3/8	M16x1.5
P1D-S080MS-0025	80	25	3/8	M20x1.5
P1D-S080MS-0050	80	50	3/8	M20x1.5
P1D-S080MS-0080	80	80	3/8	M20x1.5
P1D-S080MS-0100	80	100	3/8	M20x1.5
P1D-S100MS-0025	100	25	1/2	M20x1.5
P1D-S100MS-0050	100	50	1/2	M20x1.5
P1D-S100MS-0080	100	80	1/2	M20x1.5
P1D-S100MS-0100	100	100	1/2	M20x1.5

P1D - Zestawy uszczelek

42 Parker Direct Link

Siłownik P1D wersja standardowa P1D-S, P1D-T, P1D-C, P1D-F	Średnica otworu siłownika mm
P1D-6KRN	32
P1D-6LRN	40
P1D-6MRN	50
P1D-6NRN	63
P1D-6PRN	80
P1D-6QRN	100
P1D-6RRN	125

P1A-RC - Końcówka widełkowa tłoczyska - ISO 8140

45 Parker Direct Link

Nr katalogowy	Średnica otworu siłownika mm	Końcówka tłoczyska	Średnica otworu siłownika (Średnica sworznia) mm
P1A-4CRC	10	M4	4
P1A-4DRC	12 & 16	M6	6
P1A-4HRC	20	M8	8
P1A-4JRC	25	M10x1.25	10

P1A-RS - Ucho obracalne tłoczyska - ISO 8139

45 Parker Direct Link

Nr katalogowy	Średnica otworu siłownika mm	Końcówka tłoczyska
P1A-4CRS	10	M4
P1A-4DRS	12 & 16	M6
P1A-4HRS	20	M8
P1A-4JRS	25	M10x1.25

P1A-MF - Łapa MS3

45 Parker Direct Link

Nr katalogowy	Średnica otworu siłownika mm
P1A-4CMF	10
P1A-4DMF	12 & 16
P1A-4HMF	20 & 25

P1A-MB - Kołnierz "8"

45 Parker Direct Link

Nr katalogowy	Średnica otworu siłownika mm
P1A-4CMB	10
P1A-4DMB	12 & 16
P1A-4HMB	20 & 25

P1A-MT - Wspornik widełkowy

45 Parker Direct Link

Nr katalogowy mm	Średnica otworu siłownika
P1A-4CMT	10
P1A-4DMT	12 & 16
P1A-4HMT	20 & 25

P8S - Uchwyt do montażu czujnika do siłowników Mini ISO P1A

45 Parker Direct Link

Nr katalogowy	Funkcja	Ciężar kg
P8S-TMC01	Uchwyt montażowy do siłowników P1A o średnicach otworu od 10 do 25mm	0.07

P1C-RC - Końcówka widełkowa - ISO 8140

45 Parker Direct Link

Nr katalogowy	Średnica otworu siłownika mm	Końcówka trzpienia
P1C-4KRC	32	M10x1.25
P1C-4LRC	40	M12x1.25
P1C-4MRC	50	M16x1.5
P1C-4MRC	63	M16x1.5
P1C-4PRC	80	M20x1.5
P1C-4PRC	100	M20x1.5

P1C-RS - Ucho obracalne tłoczyska- ISO 8139

45 Parker Direct Link

Nr katalogowy	Średnica otworu siłownika mm	Końcówka trzpienia
P1C-4KRS	32	M10x1.25
P1C-4LRS	40	M12x1.25
P1C-4MRS	50	M16x1.5
P1C-4MRS	63	M16x1.5
P1C-4PRS	80	M20x1.5
P1C-4PRS	100	M20x1.5

P1C-MB - Kołnierz MF1/MF2

45 Parker Direct Link

Nr katalogowy	Średnica otworu siłownika mm
P1C-4KMB	32
P1C-4LMB	40
P1C-4MMB	50
P1C-4NMB	63
P1C-4PMB	80
P1C-4QMB	100

P1C-MF - Łapa MS1

45 Parker Direct Link

Nr katalogowy	Średnica otworu siłownika mm
P1C-4KMF	32
P1C-4LMF	40
P1C-4MMF	50
P1C-4NMF	63
P1C-4PMF	80
P1C-4QMF	100

Akumulatory hydrauliczne

6

41 Parker Direct Link • Akumulatory membranowe 6-2
41 Parker Direct Link • Zestawy do ładowania akumulatorów i pomiaru ciśnienia 6-3

Tabela przeliczeniowa jednostek metrycznych i calowych - strona 13-58

Opis:	• Akumulatory membranowe serii ADE firmy Parker są urządzeniami magazynującymi energię, które poprawiają pracę układów hydraulicznych poprzez wspomaganie i stabilizowanie wydatku pomp.
Budowa:	• Skorupa: wysokowytrzymała stal stopowa. • Membrana/uszczelki: kauczuk nitrylowy (NBR).
Zalecane media:	• Grupa 2 - płyny ogólnego stosowania na bazie olejów mineralnych.
Zakres temperatur pracy:	• Od -10°C do +80°C.
Zastosowania:	• Uruchamianie zaworów sterujących, układy bezpieczeństwa, układy zasilania.

Zalety:	• Zredukowanie hałasu i udarów ciśnienia wydłuża żywotność podzespołów i całego układu hydraulicznego.
Korzyści:	• Skrócenie czasu przestojów oraz zwiększenie wydajności układu hydraulicznego poprawia produktyw ność maszyny.

Seria ADE - Akumulatory membranowe

Nr katalogowy	Pojemność l	Maksymalne ciśnienie pracy bar	Maksymalne ciśnienie pracy psi	Maksymalne natężenie przepływu l/min	Ciśnienie ładowania wstępnego bar	Ciśnienie ładowania wstępnego psi
ADE007-25R1A2	0.075	250	3625	10	60	870
ADE016-25R1A2	0.16	250	3625	10	60	870
ADE032-21R1A2	0.32	210	3050	40	40	580
ADE050-21R1A2	0.5	210	3050	40	40	580
ADE075-21R1A2	0.75	210	3050	40	40	580
ADE100-21R1A2	1.0	210	3050	40	40	580
ADE140-14R1C2	1.4	140	2030	40	40	580
ADE140-25R1C2	1.4	250	3625	40	60	870
ADE200-25R1C2	2.0	250	3625	60	60	870
ADE280-25R1C2	2.8	250	3625	60	90	1300
ADE350-25R1C2	3.5	250	3625	60	90	1300

Produkowane przez firmę Parker zestawy serii UCA, służące do ładowania akumulatorów i pomiaru ciśnienia w nich, umożliwiają użytkownikowi kontrolę ciśnienia naładowania wstępnego akumulatorów hydraulicznych oraz w razie potrzeby zwiększenie lub zmniejszenie ciśnienia azotu w akumulatorze. Prawidłowe ciśnienie naładowania akumulatora hydraulicznego pozwala zoptymalizować pracę układu hydraulicznego i wydłużyć żywotność jego podzespołów.

Zalety:
- Łatwy w użyciu zestaw zawierający wszystkie elementy potrzebne do konserwacji akumulatora hydraulicznego.

Korzyści:
- Skrócenie czasu poświęcanego na niezwykle istotną, regularną konserwację akumulatorów hydraulicznych. Optymalizacja pracy maszyny.

Seria UCA - Wymiana akumulatorów

41 Parker Direct Link

Nr katalogowy	Zgodność z normą krajową	Maksymalne ciśnienie pracy bar	psi
UCA 02	Brytyjską	340	4930
UCA 04	Francuską	340	4930
UCA 01	Niemiecką	340	4930
UCA 05	Włoską	340	4930
UCA 03	Amerykańską	340	4930

Szybkozłącza

7

Szybkozłącza hydrauliczne

65 Parker DirectLink • Szybkozłącza przemysłowe ..... 7-3 - 7-4
65 Parker DirectLink • Szybkozłącza z płaską powierzchnią czołową ..... 7-5 do 7-7
65 Parker DirectLink • Szybkozłącza wysokociśnieniowe ..... 7-8 - 7-9
65 Parker DirectLink • Szybkozłącza do sprzętu ruchomego ..... 7-10 do 7-16
65 Parker DirectLink • Szybkozłącza wielokrotne 7-17

Szybkozłącza pneumatyczne

64 Parker DirectLink • Szybkozłącza stiardowe ..... 7-18 do 7-20
64 Parker DirectLink • Szybkozłącza o dużym przepływie ..... 7-21 do 7-24
64 Parker DirectLink • Szybkozłącza z ryglowaniem ..... 7-25 - 7-26

Tabela przeliczeniowa jednostek metrycznych i calowych - strona 13-58

Uwagi o bezpieczeństwie!

W pewnych okolicznościach szybkozłącza mogą podlegać ekstremalnym obciążeniom, np. wibracjom lub niekontrolowanymi zmianami ciśnienia pracy.

Tylko stosując oryginalne podzespoły firmy Parker i przestrzegając wskazówek montażowych firmy Paker można być pewnym niezawodności i bezpieczeństwa wyrobów, jak również ich zgodności z obowiązującymi normami.

Nieprzestrzeganie powyższych zasad może ujemnie wpłynąć na bezpieczeństwo eksploatacji wyrobów, stać się przyczyną strat materialnych i obrażeń ciała oraz spowodować utratę gwarancji.

Dla bezpieczeństwa radzimy zapoznać się z ogólnymi zasadami bezpieczeństwa podanymi na stronach 62 i 63 naszego głównego katalogu CAT.3800-DS/UK, który udostępniamy na żądanie.

Opis:	• Szybkozłącza spełniają wymagania normy **ISO 7241-1 Seria B**. • Grzybkowy Zawór.
Materiał:	• Stal, stal nierdzewna i mosiądz. • Standardowo z uszczelkami z kauczuku NBR (nitrylowego) lub FKM (Viton™). Na żądanie uszczelki z innych materiałów (EPDM, CR, Kalrez itp.).
Zakres temperatur pracy:	• Od -40°C do +110°C w przypadku uszczelek z kauczuku nitrylobutylowego NBR. • Od -20°C do +200°C w przypadku uszczelek z kauczuku fluorowego FKM (VitonTM).
Zastosowania:	• Przemysł półprzewodnikowy, stalownie, ręczne narzędzia hydrauliczne i pneumatyczne, przemysł spożywczy, rozlewnie napojów, elektrownie, elektrownie wodne (napełnianie i przyłączanie ruchomych urządzeń filtrujących).

Zalety:	• Szeroki asortyment materiałów, uszczelek i końcowych konfiguracji.
Korzyści:	• Do wszystkich zastosowań przemysłowych.

Seria 60 - Stal - Złącze z końcówkami z gwintem wewnętrznym BSPP

65 Parker Direct Link

Nr katalogowy Część gniazdowa	Nr katalogowy Część wtykowa	Rozmiar korpusu cale	Gwint BSPP	Ciśnienie robocze bar	Ciśnienie robocze psi
H2-62-BSPP	**H2-63-BSPP**	1/4	1/4	350	5000
H3-62-BSPP	**H3-63-BSPP**	3/8	3/8	280	4000
H4-62-BSPP	**H4-63-BSPP**	1/2	1/2	280	4000
H6-62-BSPP	**H6-63-BSPP**	3/4	3/4	175	2500
H8-62-BSPP	**H8-63-BSPP**	1	1	140	2000

Seria 60 - Stal - Złącze z końcówkami z gwintem wewnętrznym NPTF

65 Parker Direct Link

Nr katalogowy Część gniazdowa	Nr katalogowy Część wtykowa	Rozmiar korpusu cale	Gwint NPTF	Ciśnienie robocze bar	Ciśnienie robocze psi
H2-62	**H2-63**	1/4	1/4-18	350	5000
H3-62	**H3-63**	3/8	3/8-18	280	4000
H4-62	**H4-63**	1/2	1/2-14	280	4000
H6-62	**H6-63**	3/4	3/4-14	175	2500
H8-62	**H8-63**	1	1-11.1/2	140	2000

Seria 60 - Stal nierdzewna 303 - Złącze z końcówkami z gwintem wewnętrznym BSPP

65 Parker Direct Link

Nr katalogowy Część gniazdowa	Nr katalogowy Część wtykowa	Rozmiar korpusu cale	Gwint BSPP	Ciśnienie robocze bar	Ciśnienie robocze psi
SH2-62-BSPP	**SH2-63-BSPP**	1/4	1/4	350	5000
SH3-62-BSPP	**SH3-63-BSPP**	3/8	3/8	350	5000
SH4-62-BSPP	**SH4-63-BSPP**	1/2	1/2	350	5000
SH6-62-BSPP	**SH6-63-BSPP**	3/4	3/4	210	3000
SH8-62-BSPP	**SH8-63-BSPP**	1	1	210	3000

Seria 60 - Stal nierdzewna 303 - Złącze z końcówkami z gwintem wewnętrznym NPTF

65 Parker Direct Link

Nr katalogowy Część gniazdowa	Nr katalogowy Część wtykowa	Rozmiar korpusu cale	Gwint NPTF	Ciśnienie robocze bar	Ciśnienie robocze psi
SH2-62	**SH2-63**	1/4	1/4-18	350	5000
SH3-62	**SH3-63**	3/8	3/8-18	350	5000
SH4-62	**SH4-63**	1/2	1/2-14	350	5000
SH6-62	**SH6-63**	3/4	3/4-14	210	3000
SH8-62	**SH8-63**	1	1-11.1/2	210	3000

Seria 60 - Stal nierdzewna 316 - Złącze z końcówkami z gwintem wewnętrznym BSPP

65 Parker Direct Link

Nr katalogowy Część gniazdowa	Nr katalogowy Część wtykowa	Rozmiar korpusu cale	Gwint BSPP	Ciśnienie robocze bar	Ciśnienie robocze psi
SSH2-62Y-BSPP*	**SSH2-63Y-BSPP***	1/4	1/4	350	5000
SSH3-62Y-BSPP*	**SSH3-63Y-BSPP***	3/8	3/8	350	5000
SSH4-62Y-BSPP*	**SSH4-63Y-BSPP***	1/2	1/2	350	5000
SSH6-62Y-BSPP*	**SSH6-63Y-BSPP***	3/4	3/4	210	3000
SSH8-62Y-BSPP*	**SSH8-63Y-BSPP***	1	1	210	3000

* Przyrostek y oznacza uszczelkę wykonaną z kauczuku fluorowego (Viton™).

Seria 60 - Stal nierdzewna 316 - Złącze z końcówkami z gwintem wewnętrznym NPTF

65 Parker Direct Link

Nr katalogowy Część gniazdowa	Nr katalogowy Część wtykowa	Rozmiar korpusu cale	Gwint NPTF	Ciśnienie robocze bar	Ciśnienie robocze psi
SSH2-62Y	**SSH2-63Y**	1/4	1/4-18	350	5000
SSH3-62Y	**SSH3-63Y**	3/8	3/8-18	350	5000
SSH4-62Y	**SSH4-63Y**	1/2	1/2-14	350	5000
SSH6-62Y	**SSH6-63Y**	3/4	3/4-14	210	3000
SSH8-62Y	**SSH8-63Y**	1	1-11.1/2	210	3000

* Przyrostek y oznacza uszczelkę wykonaną z kauczuku fluorowego (Viton™).

Seria 60 - Mosiądz - Złącze z końcówkami z gwintem wewnętrznym NPTF

65 Parker Direct Link

Nr katalogowy Część gniazdowa	Nr katalogowy Część wtykowa	Rozmiar korpusu cale	Gwint NPTF	Ciśnienie robocze bar	Ciśnienie robocze psi
BH2-60	**BH2-61**	1/4	1/4-18	255	3700
BH3-60	**BH3-61**	3/8	3/8-18	185	2700
BH4-60	**BH4-61**	1/2	1/2-14	240	3500
BH6-60	**BH6-61**	3/4	3/4-14	150	2200
BH8-60	**BH8-61**	1	1-11.1/2	105	1500

Seria 60 - Ochraniacze - Aluminium

65 Parker Direct Link

Nr katalogowy Część gniazdowa	Nr katalogowy Część wtykowa	Rozmiar korpusu cale
H2-65	**H2-66**	1/4
H3-65	**H3-66**	3/8
H4-65	**H4-66**	1/2
H6-65	**H6-66**	3/4
H8-65	**H8-66**	1

Seria 60 - Ochraniacze - Kauczuk

65 Parker Direct Link

Nr katalogowy Część gniazdowa	Nr katalogowy Część wtykowa	Rozmiar korpusu cale
H2-65M	**H2-66M**	1/4
H3-65M	**H3-66M**	3/8
H4-65M	**H4-66M**	1/2
H6-65M	**H6-66M**	3/4
H8-65M	**H8-66M**	1

ParkerStore
FIRTECH
HYDRAULIKA SIŁOWA, PNEUMATYKA, FILTRACJA

Opis:	• Wymiary spełniają wymagania normy **ISO 16028**. • Zawór z płaskim grzybkiem. • Mechanizm ryglujący uniemożliwiający przypadkowe rozłączenie.
Materiał:	• Stal z powłoką chromianową, nie zawierającą chromu-6.
Ciśnienie robocze:	• Do 300 barów (4350 psi).
Zakres temperatur pracy:	• Od -20°C do +100°C.
Zastosowania:	• Zastosowania przemysłowe, rolnictwo, maszyny drogowe, pługi śnieżne. • Budownictwo: koparki, młoty i kruszarki hydrauliczne.

Zalety:	• Minimalna strata płynu podczas rozłączania => nie występuje ryzyko zanieczyszczenia miejsca pracy. • Minimalne wnikanie powietrza lub zanieczyszczeń podczas łączenia => ochrona obwodu. • Minimalny spadek ciśnienia => lepsze osiągi.
Korzyści:	• Niższe koszty konserwacji. • Łatwe mycie i czyszczenie, większa żywotność.

Seria FEF - Złącze z końcówkami z gwintem wewnętrznym BSPP Gwint - DIN 3852

65 Parker Direct Link

Nr katalogowy Część gniazdowa	Nr katalogowy Część wtykowa	Rozmiar korpusu cale	Gwint BSPP	Ciśnienie robocze bar	Ciśnienie robocze psi
FEF-251-4FB	**FEF-252-4FB**	1/4	1/4	300	4350
FEF-371-6FB	**FEF-372-6FB**	3/8	3/8	300	4350
FEF-371-8FB	**FEF-372-8FB**	3/8	1/2	300	4350
FEF-501-8FB	**FEF-502-8FB**	1/2	1/2	250	3625
FEF-501-12FB	**FEF-502-12FB**	1/2	3/4	250	3625
FEF-621-12FB	**FEF-622-12FB**	5/8	3/4	250	3625
FEF-751-16FB	**FEF-752-16FB**	3/4	1	250	3625
FEF-1001-20FB	**FEF-1002-20FB**	1	1.1/4	250	3625

Opis:	• Szybkozłącza spełniają wymagania normy **ISO 16028**. • Zawór z płaskim grzybkiem. • Mechanizm ryglujący uniemożliwiający przypadkowe rozłączenie. • Modułowa budowa: bogaty wybór konfiguracji końcówek.
Materiał:	• Stal z powłoką chromianową, nie zawierającą chromu-6.
Ciśnienie robocze:	• Do 315 barów (4565 psi).
Zakres temperatur pracy:	• Od -20°C do +100°C.
Zastosowania:	• Maszyny drogowe, pługi śnieżne; układy hydrauliczne: koparki, młoty i kruszarki hydrauliczne, wiertnice. • Trudne warunki pracy: impulsy i wyskoki ciśnienia.

Zalety:	• Minimalna strata płynu podczas rozłączania => nie występuje ryzyko zanieczyszczenia miejsca pracy. • Minimalne wnikanie powietrza lub zanieczyszczeń podczas łączenia => ochrona obwodu. • Minimalny spadek ciśnienia => lepsze osiągi.
Korzyści:	• Niższe koszty konserwacji. • Łatwe mycie i czyszczenie, większa żywotność.

Seria FEM - Złącze z końcówkami z gwintem wewnętrznym BSPP - DIN 3852

65 Parker Direct Link

Nr katalogowy Część gniazdowa	Nr katalogowy Część wtykowa	Rozmiar korpusu cale	Gwint BSPP	Ciśnienie robocze bar	Ciśnienie robocze psi
FEM-251-4FB	**FEM-252-4FB**	1/4	1/4	315	4565
FEM-371-6FB	**FEM-372-6FB**	3/8	3/8	250	3625
FEM-371-8FB	**FEM-372-8FB**	3/8	1/2	250	3625
FEM-501-8FB	**FEM-502-8FB**	1/2	1/2	250	3625
FEM-501-12FB	**FEM-502-12FB**	1/2	3/4	250	3625
FEM-621-12FB	**FEM-622-12FB**	5/8	3/4	250	3625
FEM-751-16FB	**FEM-752-16FB**	3/4	1	250	3625
FEM-1001-20FB	**FEM-1002-20FB**	1	1.1/4	200	2900

Seria FEM - Złącze z końcówkami z gwintem zewnętrznym metrycznym - Stożek 24° - DIN 2353

65 Parker Direct Link

Nr katalogowy Część gniazdowa	Nr katalogowy Część wtykowa	Rozmiar korpusu cale	Rozmiar rury Metryczny	Ciśnienie robocze bar	Ciśnienie robocze psi
FEM-371-18MCL	**FEM-372-18MCL**	3/8	12 L	250	3625
FEM-371-22MCL	**FEM-372-22MCL**	3/8	15 L	250	3625
FEM-501-18MCL	**FEM-502-18MCL**	1/2	12 L	250	3625
FEM-501-22MCL	**FEM-502-22MCL**	1/2	15 L	250	3625

Serie FEF i FEM - Ochraniacze - Tworzywo sztuczne

65 Parker Direct Link

Nr katalogowy Część gniazdowa	Nr katalogowy Część wtykowa	Rozmiar korpusu cale
PFE-251-P	**CFE-252-P**	1/4
PFE-371-P	**CFE-372-P**	3/8
PFE-501-P	**CFE-502-P**	1/2
PFE-621-P	**CFE-622-P**	5/8
PFE-751-P	**CFE-752-P**	3/4
PFE-1001-P	**CFE-1002-P**	1

Serie FEF i FEM - Automatyczna zaślepka ochronna do korpusu z gwintem wewnętrznym - Tworzywo sztuczne

65 Parker Direct Link

Nr katalogowy Część gniazdowa	Rozmiar korpusu cale
DFE-501-P	1/2

Uwaga:
Zaślepki ochronne i ochraniacze w wykonaniu standardowym są w kolorze czarnym.

Opis:	• Zamienne z podobnymi wyrobami. • Zawór z płaskim grzybkiem.
Materiał:	• Stal z powłoką chromianową, nie zawierającą chromu-6.
Ciśnienie robocze:	• Do 1000 barów (14500 psi) dla serii CL. • Do 1500 barów (21755 psi) dla serii CM.
Zakres temperatur pracy:	• Od -30 °C do +100 °C dla serii CL/CM.
Zastosowania:	• Narzędzia hydrauliczne pracujące przy bardzo wysokich ciśnieniach zasilania: podnośniki, prasy, bijaki, urządzenia zaciskowe, klucze dynamometryczne, wkrętaki do nakrętek. Sprzęt ratowniczy: rozpieraki, przecinak, podnośniki pneumatyczne poduszkowe.

Zalety:	• Mocna i zwarta konstrukcja. • Mechanizm automatycznego ryglowania ciśnieniem wewnętrznym. • Minimalna strata płynu podczas rozłączania => nie występuje ryzyko zanieczyszczenia miejsca pracy.
Korzyści:	• Maksymalne bezpieczeństwo końcowego użytkownika. • Zwiększona trwałość użytkowa.

Seria CM - Złącze z końcówkami z gwintem wewnętrznym BSPP

Nr katalogowy Część gniazdowa	Nr katalogowy Część wtykowa	Rozmiar korpusu cale	Gwint BSPP	Ciśnienie robocze bar	Ciśnienie robocze psi
CM-251-4FB-PLP*	**CM-252-4FB-PLC****	1/4	1/4	1500	21755

65 Parker Direct Link

*z korkiem ** z zaślepką

Seria CL - Złącze z końcówkami z gwintem wewnętrznym BSPP

Nr katalogowy Część gniazdowa	Nr katalogowy Część wtykowa	Rozmiar korpusu cale	Gwint BSPP	Ciśnienie robocze bar	Ciśnienie robocze psi
CL-251-4FB-PLP*	**CL-252-4FB-PLC****	1/4	1/4	1000	14500

65 Parker Direct Link

*z korkiem ** z zaślepką

Serie CL/CM - Ochraniacze - Tworzywo sztuczne

Nr katalogowy Część gniazdowa	Nr katalogowy Część wtykowa	Rozmiar korpusu cale
CPP-253	**CPC-254**	1/4

65 Parker Direct Link

ParkerStore FIRTECH HYDRAULIKA SIŁOWA, PNEUMATYKA, FILTRACJA

Opis:	• Zamienne z podobnymi wyrobami. • Śrubowy mechanizm ryglujący. • Zawory kulowe lub grzybkowe.
Materiał:	• Stal z powłoką chromianową, nie zawierającą chromu-6.
Ciśnienie robocze:	• Do 700 barów (10150 psi) ciśnienia statycznego.
Zakres temperatur pracy:	• Od -30°C do +110°C dla uszczelki NBR (rozmiar 1/4"). • Od -30°C do +80°C dla uszczelki z poliuretanu (rozmiar 3/8").
Zastosowania:	• Przenośne prasy hydrauliczne, podnośniki hydrauliczne, młoty, urządzenia do zaciskania i zagniatania, ręczne narzędzia do zaciskania i zagniatania, sprzęt ratowniczy.

Zalety:	• Zawór kulowy lub grzybkowy, wzajemnie zamienne. • Wersja z zaworem grzybkowym uniemożliwia wycieki oleju przy niskich ciśnieniach, nawet w pozycji rozłączenia.
Korzyści:	• Łatwiejsza konserwacja. • Lepsza wydajność.

Seria 3000 - Gwint zewnętrzny NPTF (część gniazdowa) - Gwint wewnętrzny NPTF (część wtykowa)

65 Parker Direct Link

Nr katalogowy Część gniazdowa	Nr katalogowy Część wtykowa	Rozmiar korpusu cale	Gwint NPTF	Zawór	Ciśnienie robocze bar	Ciśnienie robocze psi
3050-2	**3010-2**	1/4	1/4	Kulowy	700	10150
3050-2P	**3010-2P**	1/4	1/4	Grzybkowy	700	10150
3050-3	**3010-3**	3/8	3/8	Kulowy	700	10150
3050-3P	**3010-3P**	3/8	3/8	Grzybkowy	700	10150

Seria 3000 - Ochraniacze - Stal

65 Parker Direct Link

Nr katalogowy Część gniazdowa	Nr katalogowy Część wtykowa	Rozmiar korpusu cale
3005-2	**3009-2**	1/4
3005-3	**3009-3**	3/8

Ostrzeżenie:
Złącze może zacząć pracować pod ciśnieniem dopiero po całkowitym złączeniu obu części. Złącz nie wolno łączyć ani rozłączać pod ciśnieniem.

Opis:	• Spełnia wymagania normy ISO 7241-1 Series A. • Wzorcowe szybkozłącza na rynku maszyn i sprzętu rolniczego. • Grzybkowy Zawór.
Materiał:	• Stal z powłoką chromianową, nie zawierającą chromu-6.
Ciśnienie robocze:	• Do 350 barów (5000 psi).
Zakres temperatur pracy:	• Od -40°C do +110°C.
Zastosowania:	• Szeroko stosowane w rolnictwie: traktory, osprzęt itp. • Sprzęt ruchomy i budowlany, maszyny w fabrykach, narzędzia hydrauliczne.

Zalety:	• Konstrukcja monoblokowa.
Korzyści:	• Mocna budowa, niższe koszty konserwacji.

Seria 6600 - Szybkozłącze z końcówkami z gwintami wewnętrznymi BSPP

65 Parker Direct Link

Nr katalogowy Część gniazdowa	Nr katalogowy Część wtykowa	Rozmiar korpusu cale	Gwint BSPP	Ciśnienie robocze bar	Ciśnienie robocze psi
6603-4-4	**6605-4-4**	1/4	1/4	350	5000
6603-6-6	**6605-6-6**	3/8	3/8	280	4000
6603-8-10	**6605-8-10**	1/2	1/2	280	4000
6603-12-12	**6605-12-12**	3/4	3/4	280	4000
6603-16-16	**6605-16-16**	1	1	280	4000

Seria 6600 - Ochraniacze i zaślepki ochronne

65 Parker Direct Link

Nr katalogowy Część gniazdowa	Nr katalogowy Część wtykowa	Rozmiar korpusu cale
6659-4PL	**6657-4PL**	1/4
6659-6PL	**6657-6PL**	3/8
6659-8PL	**6657-8PL**	1/2
6659-12PL	**6657-12PL**	3/4
6659-16PL	**6657-16PL**	1

Uwaga: Zaślepki ochronne i ochraniacze w wykonaniu standardowym są w kolorze czerwonym.

ParkerStore
FIRTECH
HYDRAULIKA SIŁOWA, PNEUMATYKA, FILTRACJA

Opis:	• Szybkozłącza spełniają wymagania norm **ISO 7241-1 Seria A**. • Modułowa konstrukcja: szeroki wybór konfiguracji końcówek. • Zawory kulowe lub grzybkowe.
Materiał:	• Stal z powłoką chromianową, nie zawierającą chromu-6.
Ciśnienie robocze:	• Do 315 barów (4565 psi).
Zakres temperatur pracy:	• Od -25°C do +110°C.
Zastosowania:	• Powszechnie stosowane w rolnictwie i przemyśle maszyn rolniczych: ciągniki, akcesoria itp... • Sprzęt ruchomy i budowlany, urządzenia przemysłowe.

Zalety:	• Tuleja podwójnego działania (Push-Pull) => możliwość rozłączania awaryjnego. • Trzyczęściowy zawór typu grzybkowego z uszczelnieniem wypraską kształtową => nie występuje zjawisko wypłukiwania uszczelki przy wysokich prędkościach przepływu.
Korzyści:	• Łatwość użytkowania - obsługa jedną ręką. • Większa trwałość użytkowa. • Niższe koszty konserwacji.

Seria 2000 - Końcówki z gwintem wewnętrznym BSPP - DIN 3852 - Form Y

65 Parker DirectLink

Nr katalogowy Część gniazdowa	Nr katalogowy Część wtykowa	Rozmiar korpusu cale	Gwint BSPP	Ciśnienie robocze bar	Ciśnienie robocze psi
4V53G4X3-B	**4V13G4X3-B**	3/8	3/8	315	4565
4V54G4X3-B	**4V14G4X3-B**	1/2	3/8	250	3625
4V54G4X4-B	**4V14G4X4-B**	1/2	1/2	250	3625
4V54G4X6-B	**4V14G4X6-B**	1/2	3/4	250	3625
4O54G4X4-B*	**4O14G4X4-B***	1/2	1/2	210	3045

* Zawór grzybkowy.

Seria 2000 - Końcówki z gwintem wewnętrznym NPTF - DIN 3852 - Form Y

65 Parker DirectLink

Nr katalogowy Część gniazdowa	Nr katalogowy Część wtykowa	Rozmiar korpusu cale	Gwint NPTF	Ciśnienie robocze bar	Ciśnienie robocze psi
4O54G0Z4-B*	**4O14G0Z4-B***	1/2	1/2-14	210	3045

* Zawór grzybkowy.

Końcówki z gwintem wewnętrznym metrycznym - DIN 3852 - Form Y

65 Parker DirectLink

Nr katalogowy Część gniazdowa	Nr katalogowy Część wtykowa	Rozmiar korpusu cale	Gwint Metryczny	Ciśnienie robocze bar	Ciśnienie robocze psi
4V54G8X5-B	**4V14G8X5-B**	1/2	M18X1.5	250	3625
4V54G8X6-B	**4V14G8X6-B**	1/2	M22X1.5	250	3625

Seria 2000 - Końcówki z gwintem zewnętrznym BSPP - DIN 3852 - Form B

65 Parker DirectLink

Nr katalogowy Część gniazdowa	Nr katalogowy Część wtykowa	Rozmiar korpusu cale	Gwint BSPP	Ciśnienie robocze bar	Ciśnienie robocze psi
4V53F4B3-B	**4V13F4B3-B**	3/8	3/8	315	4565
4V54F4B3-B	**4V14F4B3-B**	1/2	3/8	250	3625
4V54F4B4-B	**4V14F4B4-B**	1/2	1/2	250	3625

Seria 2000 - Końcówki z gwintem zewnętrznym metrycznym - Stożek 24° - DIN 2353

65 Parker Direct Link

Nr katalogowy Część gniazdowa	Nr katalogowy Część wtykowa	Rozmiar korpusu cale	Rozmiar rury Metryczny	Ciśnienie robocze bar	Ciśnienie robocze psi
4V53D6X3-B	**4V13D6X3-B**	3/8	10 L	315	4565
4V54D6X2-B	**4V14D6X2-B**	1/2	8 L	250	3625
4V54D6X3-B	**4V14D6X3-B**	1/2	10 L	250	3625
4V54D6X4-B	**4V14D6X4-B**	1/2	12 L	250	3625
4V54D6X5-B	**4V14D6X5-B**	1/2	15 L	250	3625
4V54D6X6-B	**4V14D6X6-B**	1/2	18 L	250	3625
4V54D7X3-B	**4V14D7X3-B**	1/2	10 S	250	3625
4V54D7X6-B	**4V14D7X6-B**	1/2	16 S	250	3625

Seria 2000 - Końcówki z gwintem zewnętrznym metrycznym - Stożek 24° - DIN 2353 - Złącze przegrodowe

65 Parker Direct Link

Nr katalogowy Część gniazdowa	Nr katalogowy Część wtykowa	Rozmiar korpusu cale	Rozmiar rury Metryczny	Ciśnienie robocze bar	Ciśnienie robocze psi
4V54E6X3-B	**4V14E6X3-B**	1/2	10 L	250	3625
4V54E6X4-B	**4V14E6X4-B**	1/2	12 L	250	3625
4V54E6X5-B	**4V14E6X5-B**	1/2	15 L	250	3625
4V54E7X4-B	**4V14E7X4-B**	1/2	12 S	250	3625
4V54E7X6-B	**4V14E7X6-B**	1/2	16 S	250	3625

Seria 2000 - Ochraniacze

65 Parker Direct Link

Nr katalogowy Część gniazdowa	Nr katalogowy Część wtykowa	Rozmiar korpusu cale	Materiał
5025-3PR	**5029-3PR**	3/8	Tworzywo sztuczne
5025-4P*	**5029-4P***	1/2	Tworzywo sztuczne
5205-4M	**5029-4M**	1/2	Kauczuk
5005-4	**5009-4**	1/2	Stal

* Kod kolorów: przy zamawianiu należy po numerze katalogowym podać literę odpowiadającą żądanemu kolorowi:
B = niebieski - G = zielony - R = czerwony - O = pomarańczowy - Y = żółty - BL = czarny

Parker Store
FIRTECH
HYDRAULIKA SIŁOWA, PNEUMATYKA, FILTRACJA

Opis:	• Sztywne złącze sprzęgające, spełniające wymagania norm **ISO 7241-1 Seria A** i ISO 5675. • Grzybkowy Zawór. • Jest to podstawowy typ złącza stosowany przez najpoważniejszych producentów sprzętu rolniczego. • Należy je stosować wraz z częścią wtykową spełniającą wymagania normy ISO 7241 -1 -A. • Inna możliwość - podłączenie pod maksymalnym ciśnieniem roboczym po stronie gniazda (w tej sprawie prosimy o kontakt).
Materiał:	• Stal.
Ciśnienie robocze:	• Do 250 barów (3625 psi).
Zakres temperatur pracy:	• Od -30°C do +110°C.
Zastosowania:	• Ciągniki średniej i dużej mocy: montaż bezpośrednio na zaworze kierunkowym lub sztywnym przewodzie rurowym.

Zalety:	• Złącze typu (Push-Pull) z możliwością awaryjnego rozłączania. • Trzyczęściowy zawór typu grzybkowego z uszczelnieniem wypraską kształtową. • Nie występuje zjawisko wypłukiwania uszczelki przy wysokich prędkościach przepływu.
Korzyści:	• Łatwość użytkowania - obsługa jedną ręką. • Większa trwałość użytkowa. • Niższe koszty konserwacji.

Seria 9400 - Końcówka z gwintem zewnętrznym metrycznym - ISO 6149-2

Nr katalogowy Część gniazdowa	Rozmiar korpusu cale	Gwint Metryczny	Ciśnienie robocze bar	 psi
9404-F8H6S2	1/2	M22x1.5	250	3625

65 Parker DirectLink

Seria 9400 - Końcówka z gwintem zewnętrznym metrycznym - DIN 2353 15L - Złącze przegrodowe

Nr katalogowy Część gniazdowa	Rozmiar korpusu cale	Gwint Metryczny	Ciśnienie robocze bar	 psi
9404-E6Z5S2*	1/2	M22x1.5	250	3625

65 Parker DirectLink * W komplecie przeciwnakrętka.

Seria 9400 - Końcówka z gwintem zewnętrznym UNF - JIC 37° - SAE J514 - Złącze przegrodowe

Nr katalogowy Część gniazdowa	Rozmiar korpusu cale	Gwint	Ciśnienie robocze bar	 psi
9404-T5X4S2*	1/2	3/4-16	250	3625

65 Parker DirectLink * W komplecie przeciwnakrętka.

Opis:	• Korpus 1/2" spełnia wymagania normy **ISO 7241-1 Seria A**. • Zawory kulowe lub grzybkowe. • Najbardziej znany na rynku typ złącza, szeroko stosowany.
Materiał:	• Stal z powłoką chromianową, nie zawierającą chromu-6.
Ciśnienie robocze:	• Do 200 barów (2900 psi).
Zakres temperatur pracy:	• Od -40°C do +110°C.
Zastosowania:	• Stosowane w wielu typach maszyn rolniczych i leśnych: ciągnikach, sprzęcie rolniczym itp. • Sprzęt budowlany i ruchomy, przemysłowy park maszynowy.

Zalety:	• Osłonięty element ustalający w części wtykowej rozmiaru 1/2" => większe natężenie przepływu wstecznego.
Korzyści:	• Standardowe szybkozłącze o podwyższonych parametrach.

Seria 4000 - Złącze z końcówkami z gwintem wewnętrznym NPTF

65 Parker Direct Link

Nr katalogowy Część gniazdowa	Nr katalogowy Część wtykowa	Rozmiar korpusu cale	Gwint NPTF	Zawór	Ciśnienie robocze bar	Ciśnienie robocze psi
4050-2P	**4010-2P**	1/4	1/4-18	Grzybkowy	200	2900
4050-3P	**4010-3P**	3/8	3/8-18	Grzybkowy	200	2900
4050-5	**8010-5**	1/2	3/4-14	Kulowy	200	2900
4150-5	**4110-5**	3/4	3/4-14	Kulowy	200	2900
4050-6P	**4010-6P**	1	1-11.1/2	Grzybkowy	200	2900

Seria 4000 - Złącze z końcówkami z gwintem wewnętrznym BSPP

65 Parker Direct Link

Nr katalogowy Część gniazdowa	Nr katalogowy Część wtykowa	Rozmiar korpusu cale	Gwint BSPP	Zawór	Ciśnienie robocze bar	Ciśnienie robocze psi
4050-27-B	**4010-27-B**	1/4	1/4	Kulowy	200	2900
4050-28-B	**4010-28-B**	3/8	3/8	Kulowy	200	2900

Seria 4000 - Ochraniacze

65 Parker Direct Link

Nr katalogowy Część gniazdowa	Nr katalogowy Część wtykowa	Rozmiar korpusu cale	Materiał
5205-2M	**5209-2M**	1/4	Kauczuk
5205-3M	**5209-3M**	3/8	Kauczuk
5205-4M	**5209-4M**	1/2	Kauczuk
5205-5M	**5209-5M**	3/4	Kauczuk
5205-6M	**5209-6M**	1	Kauczuk
5015-4P*	**5019-4P***	1/2	Tworzywo sztuczne
5005-4	**5009-4**	1/2	Stal

* Kod kolorów: przy zamawianiu należy po numerze katalogowym podać literę odpowiadającą żądanemu kolorowi:
B = niebieski - G = zielony - R = czerwony - O = pomarańczowy - Y = żółty - BL = czarny

ParkerStore
FIRTECH
HYDRAULIKA SIŁOWA, PNEUMATYKA, FILTRACJA

Opis:	• Zamienny z podobnymi wyrobami. • Śrubowy mechanizm ryglujący. • Grzybkowy Zawór.
Materiał:	• Stal z powłoką chromianową, nie zawierającą chromu-6.
Ciśnienie robocze:	• Do 450 barów (6525 psi).
Zakres temperatur pracy:	• Od -25°C do +110°C.
Zastosowania:	• Sprzęt rolniczy i ruchomy, młoty i kruszarki, maszyny leśne, sprzęt odśnieżający.

Zalety:	• Możliwe łączenie pod ciśnieniem do 50 barów (725 psi). • Trzyczęściowy zawór typu grzybkowego z uszczelnieniem wypraską kształtową => nie występuje zjawisko wypłukiwania uszczelki przy wysokich prędkościach przepływu.
Korzyści:	• Większa trwałość użytkowa. • Niższe koszty konserwacji.

Seria QHPA - Część wtykowa z gwintem metrycznym i stożkiem 24° - DIN 2353

65 Parker Direct Link

Nr katalogowy Część gniazdowa	Nr katalogowy Część wtykowa	Rozmiar korpusu cale	Wielkość rury Metryczny	Ciśnienie robocze bar	Ciśnienie robocze psi
QHPA53-D6X2-B	**QHPA13-D6X2-B**	3/8	8 L	315	4565
QHPA53-D6X3-B	**QHPA13-D6X3-B**	3/8	10 L	315	4565
QHPA53-D7X3-B	**QHPA13-D7X3-B**	3/8	10 S	450	6525
QHPA53-D7X4-B	**QHPA13-D7X4-B**	3/8	12 S	450	6525
QHPA54-D6X4-B	**QHPA14-D6X4-B**	1/2	12 L	315	4565
QHPA54-D6X5-B	**QHPA14-D6X5-B**	1/2	15 L	315	4565
QHPA54-D7X5-B	**QHPA14-D7X5-B**	1/2	14 S	400	5800
QHPA54-D7X6-B	**QHPA14-D7X6-B**	1/2	16 S	400	5800
QHPA56-D6X6-B	**QHPA16-D6X6-B**	3/4	18 L	315	4565
QHPA56-D6X7-B	**QHPA16-D6X7-B**	3/4	22 L	160	2320
QHPA56-D7X7-B	**QHPA16-D7X7-B**	3/4	20 S	315	4565
QHPA58-D7X8-B	**QHPA18-D7X8-B**	3/4	25 S	315	4565
QHPA58-D7X9-B	**QHPA18-D7X9-B**	1	30 S	200	2900

Seria QHPA - Część wtykowa z gwintem metrycznym i stożkiem 24° - DIN 2353 - Szybkozłącze przegrodowe

65 Parker Direct Link

Nr katalogowy Część gniazdowa	Rozmiar korpusu cale	Wielkość rury Metryczny	Ciśnienie robocze bar	Ciśnienie robocze psi
QHPA53-E6X2-B	3/8	8 L	315	4565
QHPA53-E6X3-B	3/8	10 L	315	4565
QHPA53-E7X4-B	3/8	12 S	450	6525
QHPA54-E6X4-B	1/2	12 L	315	4565
QHPA54-E6X5-B	1/2	15 L	315	4565
QHPA54-E7X6-B	1/2	16 S	400	5800
QHPA56-E6X6-B	3/4	18 L	315	4565
QHPA56-E7X7-B	3/4	20 S	315	4565
QHPA58-E7X8-B	3/4	25 S	315	4565
QHPA58-E7X9-B	1	30 S	200	2900

Seria QHPA - Część wtykowa z gwintem BSPP - DIN 3852 Form B

65 Parker Direct Link

Nr katalogowy Część gniazdowa	Nr katalogowy Część wtykowa	Rozmiar korpusu cale	Gwint BSPP	Ciśnienie robocze bar	Ciśnienie robocze psi
QHPA53-F4A3-B	**QHPA13-F4A3**	3/8	3/8	450	6525
QHPA54-F4A4-B	**QHPA14-F4A4**	1/2	1/2	400	5800

Seria QHPA - Część gniazdowa z gwintem BSPP - DIN 3852 Form Y

65 Parker Direct Link

Nr katalogowy Część gniazdowa	Nr katalogowy Część wtykowa	Rozmiar korpusu cale	Gwint BSPP	Ciśnienie robocze bar	Ciśnienie robocze psi
QHPA53-G4X3-B	**QHPA13-G4X3-B**	3/8	3/8	450	6525
QHPA54-G4X4-B	**QHPA14-G4X4-B**	1/2	1/2	400	5800
QHPA56-G4X6-B	**QHPA16-G4X6-B**	3/4	3/4	315	4565
QHPA56-G4X8-B	**QHPA16-G4X8-B**	3/4	3/4	315	4565

Seria QHPA - Ochraniacze i zaślepki - Polietylen

65 Parker Direct Link

Nr katalogowy Część gniazdowa	Nr katalogowy Część wtykowa	Rozmiar korpusu cale
QHPA13-DC	**QHPA53-DP**	3/8
QHPA14-DC	**QHPA54-DP**	1/2
QHPA16-DC	**QHPA56-DP**	3/4
QHPA18-DC	**QHPA58-DP**	1

Opis:	• Szybkozłącza spełniają wymagania normy **ISO 7241-1 Seria A**. • Możliwość jednoczesnego podłączenia 2 linii hydraulicznych. • Nie ma możliwości błędnego połączenia ani przypadkowego rozłączenia. • Możliwość podłączania pod ciśnieniem do 250 barów (3625 psi) (tylko w jednej linii hydraulicznej).
Materiał:	• Stal.
Ciśnienie robocze:	• Do 250 barów (3625 psi).
Zakres temperatur pracy:	• Od -30°C do +110°C.
Zastosowania:	• Zastosowania w maszynach rolniczych: ładowarki czołowe, urządzenia do przycinania żywopłotów itp. • Maszyny drogowe: samochody ciężarowe służb utrzymania dróg, zamiatarki, pługi śnieżne. • Zastosowania przemysłowe: łatwe i szybkie podłączanie i odłączanie narzędzi i oprzyrządowania.

Zalety:	• Łatwe łączenie.
Korzyści:	• Oszczędność czasu, całkowite bezpieczeństwo.

MACH 2 - Gwint metryczny - DIN 2353

Nr katalogowy Część gniazdowa	Nr katalogowy Część wtykowa	Rozmiar korpusu cale	Wielkość rury Metryczny	Ciśnienie robocze bar	psi
MACH2-IA-B	**MACH2-IA-P**	1/2	15L	250	3625

65 Parker Direct Link

Opis:	• Złącza spełniają wymagania normy **ISO 7241-1 Seria A**. • Możliwość jednoczesnego podłączenia 4, 5, 6 lub 7 linii hydraulicznych. • Nie ma możliwości błędnego połączenia ani przypadkowego rozłączenia. • Stosując stiardowe adaptery użytkownik może podłączać swoje odbiory wyposażone w stiardowe szybkozłącza. • Możliwość łączenia przy dwóch liniach pod ciśnieniem 200 barów (3625 psi), jeśli w pozostałych liniach nie ma ciśnienia.
Materiał:	• Stal.
Ciśnienie robocze:	• Do 250 barów (3625 psi).
Zakres temperatur pracy:	• Od -30°C do +110°C.
Zastosowania:	• Zastosowania w maszynach rolniczych: ładowarki czołowe, urządzenia do przycinania żywopłotów itp. • Maszyny drogowe: samochody ciężarowe służb utrzymania dróg, zamiatarki, pługi śnieżne. • Zastosowania przemysłowe: łatwe i szybkie podłączanie i odłączanie narzędzi i oprzyrządowania.

Zalety:	• Łatwe łączenie.
Korzyści:	• Oszczędność czasu, całkowite bezpieczeństwo.

System MACH - DIN 2353 - Złącze górne

Nr katalogowy Złącze górne	Liczba linii hydraulicznych	Liczba gwintów DIN 2353 15L (M22X1.5)	12 L (M18X1.5)
MACH4/715LT	4	4	0
MACH6/715LT	6	6	0
MACH 7T*	7	6	1

65 Parker Direct Link

* W komplecie konektor elektryczny.

MACH System - DIN 2353 - Base connector

Nr katalogowy Złącze bazowe	Liczba linii hydraulicznych	Liczba gwintów DIN 2353 15L (M22X1.5)	12 L (M18X1.5)
MACH4/715LB	4	4	0
MACH6/715LB	6	6	0
MACH 7B*	7	6	1

65 Parker Direct Link

* W komplecie konektor elektryczny.

ParkerStore
FIRTECH
HYDRAULIKA SIŁOWA, PNEUMATYKA, FILTRACJA

Opis:
- Wielkości: 1/4", 3/8", 1/2".
- Odcinanie tylko w połówce gniazdowej, zaworem grzybkowym.
- Szybkozłącza spełniają wymagania norm **ISO 6510-B, US MIL-C4109** i **AFNOR E49-053**.
- Konfiguracje końcówek: gwinty BSP zewnętrzne i wewnętrzne, końcówki karbowane do węży, końcówki Parker Push-Lok.
- Obsługa jedną ręką (system Push-to-Connect).

Materiał:
- Część gniazdowa: Mosiądz (za wyjątkiem wielkości 3/8", wykonywanej ze stali chromianowanej na żółto).
- Część wtykowa: stal hartowana niklowana (wersja Push-Lok mosiężna).

Maksymalne ciśnienie robocze:
- Do 16 barów (230 psi).

Zakres temperatur pracy:
- Od -20°C do +100°C.

Maksymalny przepływ znamionowy:
- Do 2350 l/min.

Zastosowania:
- Spełniające normę międzynarodową szybkozłącza serii B o wielkości 1/4" są szeroko stosowane do podłączania narzędzi hydraulicznych używanych w przemyśle i stacjach obsługi.
- Złącza większych rozmiarów (3/8" i 1/2") są stosowane w układach hydraulicznych tam, gdzie potrzebne są większe natężenia przepływu, np. w szlifierkach, kluczach pneumatycznych, sprzęcie pneumatycznym itp.

Zalety:
- Mniejsza długość.

Korzyści:
- Mniejsze wymiary instalacji.

PB52/53/54 F3C - Część gniazdowa - Końcówka z gwintem zewnętrznym BSPT

64 Parker Direct Link

Nr katalogowy	Rozmiar korpusu cale	Gwint BSPT	Przepływ maksymalny (l/min)
PB52 F3C2	1/4	1/4	550
PB52 F3C3	1/4	3/8	550
PB53 F3C2	3/8	1/4	900
PB53 F3C3	3/8	3/8	900
PB53 F3C4	3/8	1/2	900
PB54 F3C4	1/2	1/2	2350

PB52/53/54 G4Z - Część gniazdowa - Końcówka z gwintem wewnętrznym BSPP

64 Parker Direct Link

Nr katalogowy	Rozmiar korpusu cale	Gwint BSPP	Przepływ maksymalny (l/min)
PB52 G4Z2	1/4	1/4	550
PB52 G4Z3	1/4	3/8	550
PB53 G4Z2	3/8	1/4	900
PB53 G4Z3	3/8	3/8	900
PB53 G4Z4	3/8	1/2	900
PB54 G4Z4	1/2	1/2	2350
PB54 G4Z6	1/2	3/4	2350

PB52 EB - Część gniazdowa - Końcówka karbowana do węża

64 Parker Direct Link

Nr katalogowy	Rozmiar korpusu cale	Średnica wewnętrzna węża mm	Przepływ maksymalny (l/min)
PB52 EB6	1/4	6	550
PB52 EB8	1/4	8	550
PB52 EB10	1/4	10	550

PB12/13/14 F3C - Część wtykowa - Końcówka z gwintem zewnętrznym BSPT

64 Parker Direct Link

Nr katalogowy	Rozmiar korpusu cale	Gwint BSPT	Przepływ maksymalny (l/min)
PB12 F3C1	1/4	1/8	550
PB12 F3C2	1/4	1/4	550
PB12 F3C3	1/4	3/8	550
PB13 F3C2	3/8	1/4	900
PB13 F3C3	3/8	3/8	900
PB13 F3C4	3/8	1/2	900
PB14 F3C4	1/2	1/2	2350
PB14 F3C6	1/2	3/4	2350

PB12/13/14 G4Z - Część wtykowa - Końcówka z gwintem wewnętrznym BSPP

64 Parker Direct Link

Nr katalogowy	Rozmiar korpusu cale	Gwint BSPP	Przepływ maksymalny (l/min)
PB12 G4Z2	1/4	1/4	550
PB12 G4Z3	1/4	3/8	550
PB13 G4Z3	3/8	3/8	900
PB13 G4Z4	3/8	1/2	900
PB14 G4Z4	1/2	1/2	2350
PB14 G4Z6	1/2	3/4	2350

PB12/13/14 EB - Część wtykowa - Końcówka karbowana do węża

64 Parker Direct Link

Nr katalogowy	Rozmiar korpusu cale	Średnica wewnętrzna węża mm	Przepływ maksymalny (l/min)
PB12 EB6	1/4	6	550
PB12 EB8	1/4	8	550
PB12 EB10	1/4	10	550
PB13 EB6	3/8	6	900
PB13 EB8	3/8	8	900
PB13 EB10	3/8	10	900
PB14 EB10	1/2	10	2350
PB14 EB13	1/2	13	2350
PB14 EB19	1/2	19	2350

PB12/13/14 PL - Część wtykowa - Końcówka Push-Lok

Nr katalogowy	Rozmiar korpusu cale	Średnica wewnętrzna węża mm	Przepływ maksymalny (l/min)
PB12PL4	1/4	1/4	550
PB12PL6	1/4	3/8	550
PB13PL6	3/8	3/8	900
PB14PL8	1/2	1/2	2350

Parker Store
FIRTECH
HYDRAULIKA SIŁOWA, PNEUMATYKA, FILTRACJA

Opis:
- Wielkość: 7.2 mm.
- Odcinanie tylko w części gniazdowej: zawór grzybkowy.
- Spełniają wymagania "Europrofilu".
- Konfiguracje końcówek: gwint BSP zewnętrzny i wewnętrzny, końcówka karbowana do węża, końcówka Parker Push-Lok.
- Obsługa jedną ręką (system Push-to-Connect).
- Zwiększony przepływ ze względu na większą średnicę przelotu (7.2 mm).

Materiał:
- Część gniazdowa: Mosiądz.
- Część wtykowa: Mosiądz.

Maksymalne ciśnienie robocze:
- Do 35 barów (505 psi).

Zakres temperatur pracy:
- Od -20°C do +100°C.

Maksymalny przepływ znamionowy:
- Do 1000 l/min.

Zastosowania:
- Ze względu na charakterystyki przepływu złącza serii PE są odpowiednie do stosowania w większości układów pneumatycznych i mogą nawet zastępować złącza innej konstrukcji, lecz o większych rozmiarach.
- Idealne do większości ręcznych narzędzi pneumatycznych.

Zalety:
- Mniejsza długość.

Korzyści:
- Mniejsze wymiary instalacji.

PE52 F3C - Część gniazdowa - Końcówka z gwintem zewnętrznym BSPP

64 Parker Direct Link

Nr katalogowy	Rozmiar korpusu cale	Gwint BSPP	Przepływ maksymalny (l/min)
PE52 F3C2	7.2	1/4	1000
PE52 F3C3	7.2	3/8	1000
PE52 F3C4	7.2	1/2	1000

PE12 G4Z - Część wtykowa - Końcówka z gwintem wewnętrznym BSPP

64 Parker Direct Link

Nr katalogowy	Rozmiar korpusu cale	Gwint BSPP	Przepływ maksymalny (l/min)
PE12 G4Z2	7.2	1/4	1000
PE12 G4Z3	7.2	3/8	1000
PE12 G4Z4	7.2	1/2	1000

PE52 G4Z - Część gniazdowa - Końcówka z gwintem wewnętrznym BSPP

64 Parker Direct Link

Nr katalogowy	Rozmiar korpusu cale	Gwint BSPP	Przepływ maksymalny (l/min)
PE52 G4Z2	7.2	1/4	1000
PE52 G4Z3	7.2	3/8	1000
PE52 G4Z4	7.2	1/2	1000

PE12 EB - Część wtykowa - Końcówka karbowana do węża

64 Parker Direct Link

Nr katalogowy	Rozmiar korpusu cale	Średnica wewnętrzna węża mm	Przepływ maksymalny (l/min)
PE12 EB6	7.2	6	1000
PE12 EB8	7.2	8	1000
PE12 EB10	7.2	10	1000
PE12 EB13	7.2	13	1000

PE52 EB - Część gniazdowa - Końcówka karbowana do węża

64 Parker Direct Link

Nr katalogowy	Rozmiar korpusu cale	Średnica wewnętrzna węża mm	Przepływ maksymalny (l/min)
PE52 EB6	7.2	6	1000
PE52 EB8	7.2	8	1000
PE52 EB10	7.2	10	1000

PE12 PL - Część wtykowa - Końcówka Push-Lok

64 Parker Direct Link

Nr katalogowy	Rozmiar korpusu cale	Średnica wewnętrzna węża mm	Przepływ maksymalny (l/min)
PE12 PL4	7.2	1/4	1000
PE12 PL6	7.2	3/8	1000
PE12 PL8	7.2	1/2	1000

PE12 F3C - Część wtykowa - Końcówka z gwintem zewnętrznym BSPP

64 Parker Direct Link

Nr katalogowy	Rozmiar korpusu cale	Gwint BSPP	Przepływ maksymalny (l/min)
PE12 F3C1	7.2	1/8	1000
PE12 F3C2	7.2	1/4	1000
PE12 F3C3	7.2	3/8	1000

Opis:	• Wielkość: 1/4". • Odcinanie tylko w części gniazdowej: zawór grzybkowy. • Spełniają wymagania norm **ISO 6150-B, US MIL-C4109** i **AFNOR E49-053**. • Konfiguracje końcówek: gwint BSP zewnętrzny i wewnętrzny, końcówka karbowana do węża. • Obsługa jedną ręką (system Push-to-Connect).
Materiał:	• Część gniazdowa: mosiądz niklowany (tulejka stalowa niklowana).
Maksymalne ciśnienie robocze:	• Do 16 barów (230 psi).
Zakres temperatur pracy:	• Od -20°C do +100°C.
Maksymalny przepływ znamionowy:	• Do 900 l/min.
Zastosowania:	• Seria PBF jest pokrewna serii PB, lecz ma jeszcze lepsze parametry przepływu, dlatego złącza z tej serii można stosować do narzędzi pneumatycznych wszystkich typów. • Szybkozłącza z tej serii można stosować zamiast złącz o większych wymiarach, gdyż znacznie obniżono w nich spadek ciśnienia.

Zalety:	• Większe natężenia przepływu dzięki opływowemu kształtowi grzybka. • Kołnierz chroniący tuleję zapobiega przypadkowemu rozłączeniu.
Korzyści:	• Wyższa sprawność. • Maksymalne bezpieczeństwo użytkownika.

PBF52F3C - Część gniazdowa - Końcówka z gwintem zewnętrznym BSPT

64 Parker Direct Link

Nr katalogowy	Rozmiar korpusu cale	Gwint BSPT	Przepływ maksymalny (l/min)
PBF52 F3C2	1/4	1/4	900
PBF52 F3C3	1/4	3/8	900

PBF52G4Z - Część gniazdowa - Końcówka z gwintem wewnętrznym BSPP

64 Parker Direct Link

Nr katalogowy	Rozmiar korpusu cale	Gwint BSPP	Przepływ maksymalny (l/min)
PBF52 G4Z2	1/4	1/4	900
PBF52 G4Z3	1/4	3/8	900

PBF52 EB - Część gniazdowa - Końcówka karbowana do węża

64 Parker Direct Link

Nr katalogowy	Rozmiar korpusu cale	Średnica wewnętrzna węża mm	Przepływ maksymalny (l/min)
PBF52 EB6	1/4	6	900
PBF52 EB8	1/4	8	900
PBF52 EB10	1/4	10	900

WAŻNE! Do gniazd serii PBF należy stosować wtyki serii PB (strona 7-18 i 7-19).

Opis:	• Wielkość: 1/4". • Odcinanie tylko w części gniazdowej: zawór grzybkowy. • Spełniają wymagania normy **ISO 6150-C**. • Konfiguracje końcówek: gwinty BSPP i BSPT oraz końcówka karbowana do węża. • Obsługa jedną ręką (system Push-to-Connect). • Wysokie wartości przepływu.
Materiał:	• Część gniazdowa: mosiądz niklowany (tulejka stalowa, niklowana). • Część wtykowa: stal hartowana, niklowana.
Maksymalne ciśnienie robocze:	• Do 15 barów (215 psi).
Zakres temperatur pracy:	• Od -20°C do +100°C.
Maksymalny przepływ znamionowy:	• Do 970 l/min.
Zastosowania:	• Szybkozłącza pneumatyczne serii PCF o wielkości 1/4" są szeroko stosowane do przyłączania narzędzi pneumatycznych obecnie używanych w przemyśle.

Zalety:	• Większe natężenia przepływu dzięki opływowemu kształtowi grzybka. • Kołnierz chroniący tuleję zapobiega przypadkowemu rozłączeniu.
Korzyści:	• Wyższa sprawność. • Maksymalne bezpieczeństwo użytkownika.

PCF52G4Z - Część gniazdowa - Końcówka z gwintem wewnętrznym BSPP

64 Parker Direct Link

Nr katalogowy	Rozmiar korpusu cale	Gwint BSPP	Przepływ maksymalny (l/min)
PCF52G4Z2	1/4	1/4	970
PCF52G4Z3	1/4	3/8	970
PCF52G4Z4	1/4	1/2	970

PCF12G4Z - Część wtykowa - Końcówka z gwintem wewnętrznym BSPP

64 Parker Direct Link

Nr katalogowy	Rozmiar korpusu cale	Gwint BSPP	Przepływ maksymalny (l/min)
PCF12G4Z2	1/4	1/4	970
PCF12G4Z3	1/4	3/8	970

PCF12F3C - Część wtykowa - Końcówka z gwintem zewnętrznym BSPT

64 Parker Direct Link

Nr katalogowy	Rozmiar korpusu cale	Gwint BSPP	Przepływ maksymalny (l/min)
PCF12F3C2	1/4	1/4	970
PCF12F3C3	1/4	3/8	970

PCF12EB - Część wtykowa - Końcówka karbowana do węża

64 Parker Direct Link

Nr katalogowy	Rozmiar korpusu cale	Średnica wewnętrzna węża mm	Przepływ maksymalny (l/min)
PCF12EB6	1/4	6	970
PCF12EB8	1/4	8	970
PCF12EB10	1/4	10	970

ParkerStore
FIRTECH
HYDRAULIKA SIŁOWA, PNEUMATYKA, FILTRACJA

Opis:
- Wielkości: 7.2 mm i 10 mm.
- Odcinanie tylko w części gniazdowej: zawór grzybkowy.
- Spełniają wymagania "Europrofilu".
- Konfiguracje końcówek: gwint BSP zewnętrzny i wewnętrzny, końcówka karbowana do węża oraz końcówka Parker Push-Lok.
- Obsługa jedną ręką (system Push-to-Connect).
- Profil identyczny, jak dla serii PE, lecz z lepszymi charakterystykami przepływu.

Materiał:
- Część gniazdowa: mosiądz niklowany (tulejka stalowa niklowana).
- Część wtykowa: stal hartowana niklowana (wersja Push-Lok z mosiądzu).

Maksymalne ciśnienie robocze:
- Do 16 barów (230 psi).

Zakres temperatur pracy:
- Od -20°C do +100°C.

Maksymalny przepływ znamionowy:
- Do 3500 l/min.

Zastosowania:
- Ze względu na wyjątkowo korzystne parametry przepływu, szybkozłącza serii PE stosowane są we wszystkich układach pneumatycznych wymagających zredukowania spadku ciśnienia do absolutnego minimum, a jednocześnie kładzie się nacisk na oszczędność energii.

Zalety:
- Większe natężenia przepływu dzięki opływowemu kształtowi grzybka.
- Kołnierz chroniący tuleję zapobiega przypadkowemu rozłączeniu.

Korzyści:
- Wyższa sprawność.
- Maksymalne bezpieczeństwo użytkownika.

PEF52/53 F3C - Część gniazdowa - Końcówka z gwintem zewnętrznym BSPT

64 Parker Direct Link

Nr katalogowy	Rozmiar korpusu cale	Gwint BSPT	Przepływ maksymalny (l/min)
PEF52 F3C2	7.2	1/4	1800
PEF52 F3C3	7.2	3/8	1800
PEF52 F3C4	7.2	1/2	1800
PEF53 F3C3	10.0	3/8	3500
PEF53 F3C4	10.0	1/2	3500

PEF12/13 F3C - Część wtykowa - Końcówka z gwintem zewnętrznym BSPT

64 Parker Direct Link

Nr katalogowy	Rozmiar korpusu cale	Gwint BSPT	Przepływ maksymalny (l/min)
PEF12 F3C1	7.2	1/8	1800
PEF12 F3C2	7.2	1/4	1800
PEF12 F3C3	7.2	3/8	1800
PEF12 F3C4	7.2	1/2	1800
PEF13 F3C2	10.0	1/4	3500
PEF13 F3C3	10.0	3/8	3500
PEF13 F3C4	10.0	1/2	3500

PEF12/13 G4Z - Część wtykowa - Gwint wewnętrzny BSPP

64 Parker Direct Link

Nr katalogowy	Rozmiar korpusu cale	Gwint BSPT	Przepływ maksymalny (l/min)
PEF52 G4Z2	7.2	1/4	1800
PEF52 G4Z3	7.2	3/8	1800
PEF52 G4Z4	7.2	1/2	1800
PEF53 G4Z3	10.0	3/8	3500
PEF53 G4Z4	10.0	1/2	3500

PEF52/53 G4Z - Część gniazdowa - Końcówka z gwintem wewnętrznym BSPP

64 Parker Direct Link

Nr katalogowy	Rozmiar korpusu cale	Gwint BSPT	Przepływ maksymalny (l/min)
PEF12 G4Z2	7.2	1/4	1800
PEF12 G4Z3	7.2	3/8	1800
PEF12 G4Z4	7.2	1/2	1800
PEF13 G4Z3	10.0	3/8	3500
PEF13 G4Z4	10.0	1/2	3500

PEF52/53 EB - Część gniazdowa - Końcówka karbowana do węża

64 Parker Direct Link

Nr katalogowy	Rozmiar korpusu cale	Średnica wewnętrzna węża mm	Przepływ maksymalny (l/min)
PEF52 EB6	7.2	6	1800
PEF52 EB8	7.2	8	1800
PEF52 EB10	7.2	10	1800
PEF53 EB10	10.0	10	3500
PEF53 EB13	10.0	13	3500

PEF12/13 EB - Część wtykowa - Końcówka karbowana do węża

64 Parker Direct Link

Nr katalogowy	Rozmiar korpusu cale	Średnica wewnętrzna węża mm	Przepływ maksymalny (l/min)
PEF12 EB6	7.2	6	1800
PEF12 EB8	7.2	8	1800
PEF12 EB10	7.2	10	1800
PEF13 EB8	10.0	8	3500
PEF13 EB10	10.0	10	3500
PEF13 EB13	10.0	13	3500

Parker Store
FIRTECH
HYDRAULIKA SIŁOWA, PNEUMATYKA, FILTRACJA

PEF12/13 PL - Część wtykowa - Końcówka Push-Lok

Nr katalogowy	Rozmiar korpusu cale	Średnica wewnętrzna węża mm	Przepływ maksymalny (l/min)
PEF13 PL6	10	3/8	3500

64 Parker Direct Link

Opis:	• Rozmiary: 1/4", 3/8", 1/2". • Odcinanie tylko w części gniazdowej: opływowy zawór grzybkowy. • Złącza spełniają wymagania norm **ISO 6150-B** i **US MILC4109.** • Konfiguracje końcówek: gwinty BSPP i BSPT oraz końcówka karbowana do węża. • Obsługa jedną ręką (system Push-to-Connect). • Spełnia specyfikacje **ISO 4414** i **DIN EN983**.
Materiał:	• Część gniazdowa: - Końcówka: stal ocynkowana, korpus i tulejka: poliamid. • Część wtykowa: Stal ocynkowana.
Maksymalne ciśnienie robocze:	• Do 16 barów (230 psi).
Zakres temperatur pracy:	• Od -15°C do +70°C.
Maksymalny przepływ znamionowy:	• Do 4160 l/min.
Zastosowania:	• Dzięki opływowemu grzybkowi szybkozłącza serii PBS mają doskonałe charakterystyki przepływu, przez co mogą być stosowane do narzędzi pneumatycznych wszelkich typów, jak klucze i przecinaki pneumatyczne, ściernice, wciągarki pneumatyczne itp.

Zalety:	• Przed rozłączeniem następuje dekompresja układu za szybkozłączem => wąż nie wije się i nie występuje ryzyko uderzenia.
Korzyści:	• Maksymalne bezpieczeństwo użytkownika.

PBS-251/371/501-MB - Część gniazdowa - Końcówka z gwintem zewnętrznym BSPP

64 Parker Direct Link

Nr katalogowy	Rozmiar korpusu cale	Gwint BSPP	Przepływ maksymalny (l/min)
PBS-251-4MB	1/4	1/4	880
PBS-251-6MB	1/4	3/8	880
PBS-371-6MB	3/8	3/8	1800
PBS-371-8MB	3/8	1/2	1800
PBS-501-8MB	1/2	1/2	4160
PBS-501-12MB	1/2	3/4	4160

PBS-251/371/501-FB - Część gniazdowa - Końcówka z gwintem wewnętrznym BSPP

64 Parker Direct Link

Nr katalogowy	Rozmiar korpusu cale	Gwint BSPP	Przepływ maksymalny (l/min)
PBS-251-4FB	**1/4**	1/4	880
PBS-251-6FB	**1/4**	3/8	880
PBS-371-6FB	**3/8**	3/8	1800
PBS-501-8FB	**1/2**	1/2	4160
PBS-501-12FB	**1/2**	3/4	4160

PBS-251/371/501-HB - Część gniazdowa - Końcówka karbowana do węża

64 Parker Direct Link

Nr katalogowy	Rozmiar korpusu cale	Średnica wewnętrzna węża mm	Przepływ maksymalny (l/min)
PBS-251-5HB	1/4	8	880
PBS-251-6HB	1/4	10	880
PBS-371-6HB	3/8	10	1800
PBS-501-8HB	1/2	13	4160

PBS-502-MBT - Część wtykowa - Końcówka z gwintem zewnętrznym BSPT

64 Parker Direct Link

Nr katalogowy	Rozmiar korpusu cale	Gwint BSPT	Przepływ maksymalny (l/min)
PBS-502-6MBT	1/2	3/8	4160
PBS-502-8MBT	1/2	1/2	4160

PBS-502-FB - Część wtykowa - Końcówka z gwintem wewnętrznym BSPP

64 Parker Direct Link

Nr katalogowy	Rozmiar korpusu cale	Gwint BSPP	Przepływ maksymalny (l/min)
PBS-502-6FB	1/2	3/8	4160

PBS-502-HB - Część wtykowa - Końcówka karbowana do węża

64 Parker Direct Link

Nr katalogowy	Rozmiar korpusu cale	Średnica wewnętrzna węża mm	Przepływ maksymalny (l/min)
PBS-502-8HB	1/2	13	4160

UWAGA!
W przypadku złącz wielkości 1 /4" i 3/8" z częściami gniazdowymi PBS należy stosować części wtykowe serii PB (strona 7-18). Natomiast dla wielkości 1/2" należy stosować część wtykową PBS-502 ze specjalną obróbką pozwalającą wytrzymać duże przepływy.

Opis:	• Wielkość: 7.2 mm. • Odcinanie tylko w części gniazdowej: opływowy zawór grzybkowy. • Spełniają wymagania "Europrofilu". • Konfiguracja końcówek: gwint BSPP. • Obsługa jedną ręką (system Push-to-Connect). • Spełnia specyfikacje **ISO 4414** i **DIN EN983**.
Materiał:	• Część gniazdowa: - Końcówka: stal ocynkowana, korpus i tulejka: poliamid.
Maksymalne ciśnienie robocze:	• Do 16 barów (230 psi).
Zakres temperatur pracy:	• Od -15°C do +70°C.
Maksymalny przepływ znamionowy:	• Do 1470 l/min.
Zastosowania:	• Dzięki opływowemu grzybkowi szybkozłącza serii PBS mają doskonałe charakterystyki przepływu, przez co mogą być stosowane do narzędzi pneumatycznych wszelkich typów, jak klucze i przecinaki pneumatyczne, ściernice, wciągarki pneumatyczne itp.

Zalety:	• Przed rozłączeniem następuje dekompresja układu za szybkozłączem. • Wąż nie wije się i nie występuje ryzyko uderzenia.
Korzyści:	• Maksymalne bezpieczeństwo użytkownika.

PES-251-MB - Część gniazdowa - Końcówka z gwintem zewnętrznym BSPP

Nr katalogowy	Rozmiar korpusu cale	Gwint BSPP	Przepływ maksymalny (l/min)
PES-251-4MB	7.2	1/4	1470
PES-251-6MB	7.2	3/8	1470

64 Parker Direct Link

PES-251-FB - Część gniazdowa - Końcówka z gwintem wewnętrznym BSPP

Nr katalogowy	Rozmiar korpusu cale	Gwint BSPP	Przepływ maksymalny (l/min)
PES-251-4FB	7.2	1/4	1470
PES-251-6FB	7.2	3/8	1470

64 Parker Direct Link

UWAGA!: Z częściami gniazdowymi PES należy stosować części wtykowe serii PEF (strona 7-23).

ParkerStore
FIRTECH
HYDRAULIKA SIŁOWA, PNEUMATYKA, FILTRACJA

Pompy do samochodów ciężarowych

8

53 Parker DirectLink • Osiowa pompa tłokowa 8-2
53 Parker DirectLink • Pompa zębata 8-3

Tabela przeliczeniowa jednostek metrycznych i calowych - strona 13-58

Opis:
- Pompa o stałej objętości skokowej, przeznaczona do stosowania w samochodach ciężarowych.
- Pompa tłokowa z jedyną w swoim rodzaju osią łamaną pod kątem 45°.

Ciśnienie robocze:
- Do 350 barów (5000 psi) przy pracy ciągłej.
- Do 400 barów (5800 psi) przy pracy przerywanej.

Advantages:
- Wał i kołnierz według standardu ISO.
- Zwarta, małogabarytowa konstrukcja, niewielki ciężar.
- Łatwa zmiana kierunku obrotów.
- Duża prędkość samozasysania.
- Wysokie ciśnienie robocze.
- Solidne, trwałe łożyskowanie.
- łoki sferyczne z laminowanymi pierścieniami tłokowymi.
- Cicha praca.

Benefits:
- Duża moc.
- Wysoka sprawność ogólna.
- Niski poziom hałasu.
- Łatwość instalowania.
- Łatwy serwis.
- Duża trwałość użytkowa.

F1 - Osiowa pompa tłokowa

Nr katalogowy	Pojemność skokowa cm^3/obrót	Maksymalna prędkość obrotowa*	Moment obrotowy Nm	Moc kW	Ciężar Kg
3781060	59.5	2200	331	61	8.5
3781080	81.6	2000	453	76	12.5

* Linia zasysająca wlotowa 2 ½", ciśnienie 350 barów (5000 psi).

ParkerStore
FIRTECH
HYDRAULIKA SIŁOWA, PNEUMATYKA, FILTRACJA

Opis:
- Pompa o stałej objętości skokowej, przeznaczona do stosowania w samochodach ciężarowych.
- Żeliwna pompa zębata o wysokiej sprawności.
- Przeznaczona szczególnie do pracy przy lekkich i średnich obciążeniach.

Ciśnienie robocze:
- Do 250 barów (3600 psi) przy pracy ciągłej.
- Do 270 barów (3900 psi) przy pracy przerywanej.

Advantages:
- Zwarta, małogabarytowa konstrukcja, niewielki ciężar.
- Solidna i niezawodna.
- Cicha praca.
- Port boczny i tylny.
- Może pracować przy obydwu kierunkach obrotów.

Benefits:
- Łatwość instalowania.
- Niższa wrażliwość na nadmierną prędkość obrotową.
- Niski poziom hałasu.

GP1 - Pompy zębate do samochodów ciężarowych

Nr katalogowy	Opis	Pojemność skokowa cm³/obrót	Maksymalna prędkość obrotowa	Ciśnienie stałe bar	Ciśnienie stałe psi	Ciężar Kg
7029113913	GP1-023-4	23	2000	250	3630	6.7
7029113914	GP1-029-4	29	2000	240	3480	7.1
7029113915	GP1-036-4	36	2000	230	3340	7.5

Zawory hydrauliczne

- Kierunkowe zawory sterujące 9-2
- Zawory typu sandwich 9-3
- Zawory regulacji przepływu ..... 9-4 - 9-5
- Zawory kulowe ..... 9-6 - 9-7
- Zawory odpowietrzające, przełączające i odcinające 9-8
- Zawory zwrotne ..... 9-9 - 9-10

Zawory pneumatyczne

- Zawory kulowe 9-11
- Zawory zwrotne 9-12
- Zawory zrzutowe, zawory przełączające i zawory regulacji przepływu 9-13

Zawory przemysłowe i do oprzyrządowania

- Zawory do gorącej wody i pary 9-14
- Zawory kulowe, iglicowe, zwrotne i manometryczne 9-15

Zawory

9

ZAWORY

Tabela przeliczeniowa jednostek metrycznych i calowych - strona 13-58

Opis:
- Trójkomorowe, elektrycznie sterowane kierunkowe zawory sterujące, typu 4/3 (czterodrogowe, trójpołożeniowe) lub 4/2 (czterodrogowe, dwupołożeniowe).
- Uruchamiane bezpośrednio przez cewki z wkręcaną zworą kołkową typu mokrego.
- Wersje standardowe z cewkami na napięcie 24 V i uszczelkami z kauczuku nitrylowego NBR.

Maksymalne nominalne Ciśnienie robocze:
- Do 80 l/min.
- Max. 350 barów.

Zalety:
- Duże natężenia przepływu.
- Globalna konstrukcja - według standardów światowych.

Korzyści:
- Minimalne czasy przestojów.
- Bardzo krótkie terminy dostaw.

Seria D1VW - Zawór suwakowy uruchamiany elektrycznie

Nr katalogowy	Położenie A	Położenie 0	Położenie B	Typ
D1VW1CNJW	P-B, A-T	Wszystkie zamknięte	P-A, B-T	4/3
D1VW2CNJW	P-B, A-T	P-A-B-T	P-A, B-T	4/3
D1VW4CNJW	P-B, A-T	A-B-T	P-A, B-T	4/3
D1VW8CNJW	P-A, B-T	P-T	P-B, A-T	4/3
D1VW20BNJW	P-B, A-T		P-A, B-T	4/2
D1VW20DNJW	P-B, A-T		P-A, B-T	4/2 z zapadką

Opis: • Zawory typu sandwich są stosowane w połączeniu z kierunkowymi zaworami sterującymi serii D1VW.
Ciśnienie robocze: • Max. 350 barów.

Zalety:
• Łatwość stosowania.
• Mogą pracować w obu kierunkach.

Korzyści:
• Minimalne czasy przestoju.
• Bardzo krótkie terminy dostaw.

CM - Zawór zwrotny uruchamiany bezpośrednio

Nr katalogowy	Port
CM2PPV	P
CM2AAV	A
CM2BBV	B
CM2TTV	T
CM2DDV	A + B

68 Parker DirectLink

CPOM - Zawór zwrotny uruchamiany hydraulicznie

Nr katalogowy	Port
CPOM2AAV	A
CPOM2BBV	B
CPOM2DDV	A + B

69 Parker DirectLink

FM - Zawór dławiąco-zwrotny

Nr katalogowy	Port	Regulacja
FM2DDSV	A + B	Wkręt ze łbem sześciokątnym
FM2DDKV	A + B	Pokrętło

70 Parker DirectLink

Opis:
- Zawory zwrotne, iglicowe i regulacji przepływu, przeznaczone do zabudowy w liniach hydraulicznych.
- Regulatory przepływu dostępne w wersjach z kompensacją ciśnienia.

Maksymalne nominalne Ciśnienie robocze:
- Do 570 l/min.
- Wartości ciśnienia maksymalnego dla poszczególnych typów i wielkości zaworów podano w tabelach poniżej.

Zalety:
- Niezawodna, atestowana i sprawdzona konstrukcja.

Korzyści:
- Minimalne czasy przestoju.
- Bardzo krótkie terminy dostaw.

Seria C - Zawory zwrotne do zabudowy w liniach hydraulicznych

71 Parker DirectLink

Nr katalogowy Gwint BSPP	Nr katalogowy Gwint NPT	Wielkość gwintu cal	Ciśnienie maksymalne bar	psi
9C400S	**C400S**	1/4	350	5075
9C600S	**C600S**	3/8	350	5075
9C800S	**C800S**	1/2	350	5075
9C1200S	**C1200S**	3/4	350	5075
9C1600S	**C1600S**	1	210	3045

Seria F - Zawory dławiąco-zwrotne do zabudowy w liniach hydraulicznych

72 Parker DirectLink

Nr katalogowy Gwint BSPP	Nr katalogowy Gwint NPT	Wielkość gwintu cal	Ciśnienie maksymalne bar	psi
9F400S	**F400S**	1/4	350	5075
9F600S	**F600S**	3/8	350	5075
9F800S	**F800S**	1/2	350	5075
9F1200S	**F1200S**	3/4	350	5075
9F1600S	**F1600S**	1	210	3045

Seria N - Zawory iglicowe do zabudowy w liniach hydraulicznych

73 Parker DirectLink

Nr katalogowy Gwint BSPP	Nr katalogowy Gwint NPT	Wielkość gwintu cal	Ciśnienie maksymalne bar	psi
9N400S	**N400S**	1/4	350	5075
9N600S	**N600S**	3/8	350	5075
9N800S	**N800S**	1/2	350	5075
9N1200S	**N1200S**	3/4	350	5075
9N1600S	**N1600S**	1	210	3045

Seria MV - Zawory iglicowe do zabudowy w liniach hydraulicznych

74 Parker DirectLink

Nr katalogowy Gwint BSPP	Nr katalogowy Gwint NPT	Wielkość gwintu cal	Ciśnienie maksymalne bar	psi
9MV400S	**MV400S**	1/4	350	5075
9MV600S	**MV600S**	3/8	350	5075
9MV800S	**MV800S**	1/2	350	5075
9MC1200S	**MC1200S**	3/4	350	5075
9MC1600S	**MC1600S**	1	210	3045

Akcesoria – Zestaw montażowy do zaworów serii MV

Nr katalogowy Gwint BSPP	Wielkość gwintu cal
MVK4	1/4
MVK6	3/8
MVK8	1/2
MVK12	3/4
MVK16	1

Zawór regulacyjny z kompensacją ciśnienia, do zabudowy w liniach hydraulicznych

75 Parker DirectLink

Nr katalogowy Gwint BSPP	Nr katalogowy Gwint NPT	Wielkość gwintu cal	Ciśnienie maksymalne bar	 psi
9PCCM400S	**PCCM400S**	1/4	210	3045
9PCCM600S	**PCCM600S**	3/8	210	3045
9PCCM800S	**PCCM800S**	1/2	210	3045
9PCM400S	**PCM400S**	1/4	210	3045
9PCM600S	**PCM600S**	3/8	210	3045
9PCM800S	**PCM800S**	1/2	210	3045

KH - Zawór dwudrogowy kulowy - Stal - Końcówki ze stożkiem EO 24°

63 Parker Direct Link

Nr katalogowy	Średnica zewnętrzna mm
KH06LX	6
KH08LX	8
KH10LX	10
KH12LX	12
KH15LX	15
KH18LX	18
KH22LX	22
KH28LX	28
KH35LXDN25	35
KH35LX	35
KH42LXDN25	42
KH42LX	42
KH08SX	8
KH10SX	10
KH12SX	12
KH14SX	14
KH16SX	16
KH20SX	20
KH25SX	25
KH30SX	30
KH38SXDN25	38
KH38SX	38

KH - Zawór dwudrogowy kulowy - Stal nierdzewna - Końcówki ze stożkiem EO 24°

63 Parker Direct Link

Nr katalogowy	Średnica zewnętrzna mm
KH06L71X	6
KH08L71X	8
KH10L71X	10
KH12L71X	12
KH15L71X	15
KH18L71X	18
KH22L71X	22
KH28L71X	28
KH35L71X	35
KH42L71X	42
KH08S71X	8
KH10S71X	10
KH12S71X	12
KH14S71X	14
KH16S71X	16
KH20S71X	20
KH25S71X	25
KH30S71X	30
KH38S71X	38

KH - Zawór dwudrogowy kulowy BSPP - Stal - Końcówki z gwintem wewnętrznym BSPP (ISO 1179-1)

63 Parker Direct Link

Nr katalogowy	Gwint BSPP
KH1/8X	1/8
KH1/4X	1/4
KH3/8X	3/8
KH1/2X	1/2
KH5/8X	5/8
KH3/4X	3/4
KH1X	1
KH11/4X	1.1/4
KH11/4DN25X	1.1/4
KH11/2X	1.1/2
KH11/2DN25X	1.1/2

KH - Zawór dwudrogowy kulowy BSPP - Stal nierdzewna - Końcówki z gwintem wewnętrznym BSPP (ISO 1179-1)

63 Parker Direct Link

Nr katalogowy	Gwint BSPP
KH1/871X	1/8
KH1/471X	1/4
KH3/871X	3/8
KH1/271X	1/2
KH3/471X	3/4
KH171X	1
KH11/471X	1.1/4
KH11/271X	1.1/2

KH - Zawór dwudrogowy kulowy NPT - Stal - Końcówki z gwintem wewnętrznym NPT (SAE 476)

63 Parker Direct Link

Nr katalogowy	Gwint NPT
KH1/8NPTX	1/8-27
KH1/4NPTX	1/4-18
KH3/8NPTX	3/8-18
KH1/2NPTX	1/2-14
KH3/4NPTX	3/4-14
KH1NPTX	1-11.1/2
KH11/4NPTX	1.1/4-11.1/2
KH11/2NPTX	1.1/2-11.1/2

KH - Zawór dwudrogowy kulowy NPT - Stal nierdzewna - Końcówki z gwintem wewnętrznym NPT (SAE 476)

63 Parker Direct Link

Nr katalogowy	Gwint NPT
KH1/8NPT71X	1/8-27
KH1/4NPT71X	1/4-18
KH3/8NPT71X	3/8-18
KH1/2NPT71X	1/2-14
KH3/4NPT71X	3/4-14
KH1NPT71X	1-11.1/2
KH11/4NPT71X	11/4-11.1/2
KH11/2NPT71X	11/2-11.1/2

KH - Zawór trójdrogowy kulowy, kompaktowy - Stal - Końcówki ze stożkiem EO 24°

63 Parker Direct Link

Nr katalogowy	Średnica zewnętrzna mm
KH3/2-06LX	6
KH3/2-08LX	8
KH3/2-10LX	10
KH3/2-12LX	12
KH3/2-15LX	15
KH3/2-18LX	18
KH3/2-22LX	22
KH3/2-28LX	28
KH3/2-08SX	8
KH3/2-10SX	10
KH3/2-12SX	12
KH3/2-14SX	14
KH3/2-16SX	16
KH3/2-20SX	20
KH3/2-25SX	25
KH3/2-30SX	30

KH - Zawór trójdrogowy kulowy BSPP kompaktowy - Stal - Końcówki z gwintem wewnętrznym BSPP (ISO 1179-1)

63 Parker Direct Link

Nr katalogowy	Gwint BSPP
KH3/2-1/8X	1/8
KH3/2-1/4X	1/4
KH3/2-3/8X	3/8
KH3/2-1/2X	1/2
KH3/2-3/4X	3/4
KH3/2-1X	1

LD - Zawór odcinający PN40 - Końcówki ze stożkiem EO 24°

63 Parker Direct Link

Nr katalogowy	Średnica zewnętrzna mm	Gwint Metryczny
LD10SX	10	M18x1.5
LD12SX	12	M20x1.5
LD14SX	14	M22x1.5
LD16SX	16	M24x1.5
LD20SX	20	M30x2.0
LD25SX	25	M36x2.0
LD30SX	30	M42x2.0
LD38SX	38	M52x2.0

ELA - Zawór odpowietrzający - Końcówka z gwintem zewnętrznym BSPP - Uszczelka EOlastic

63 Parker Direct Link

Nr katalogowy	Średnica zewnętrzna mm	Gwint BSPP
ELA1/4EDCF		1/4
ELAE10LCF	10	

WV - Zawór przełączający - Końcówki ze stożkiem EO 24°

63 Parker Direct Link

Nr katalogowy	Średnica zewnętrzna mm	Gwint Metryczny
WV08LOMDCF	8	M14x1.5
WV10LOMDCF	10	M16x1.5
WV12LOMDCF	12	M18x1.5
WV15LOMDCF	15	M22x1.5

DV - Zawór odcinający PN 10 - Obudowa DIN 3512 - Końcówki ze stożkiem EO 24°

63 Parker Direct Link

Nr katalogowy	Średnica zewnętrzna mm	Gwint Metryczny
DV06LX	6	M12x1.5
DV08LX	8	M14x1.5
DV10LX	10	M16x1.5
DV12LX	12	M18x1.5
DV15LX	15	M22x1.5
DV18LX	18	M26x1.5
DV22LX	22	M30x2.0
DV28LX	28	M36x2.0
DV35LX	35	M45x2.0

Opis:
- Zawory zwrotne o ciśnieniach nominalnych PN do 420 barów:
  - typu RHD - z końcówkami ze stożkiem EO na obu końcach,
  - typu RHV/RHZ - z końcówką ze stożkiem EO i króćcem wkręcanym z gwintem zewnętrznym,
  - typu RHDI - z gwintami wewnętrznymi na obu końcach,
  - typu RVP - wkład zaworu zwrotnego,
  - I-TL - części wewnętrzne zaworów,
  - naciek mierzony w hydraulicznej próbie ciśnieniowej: 1 kropla na minutę.

Zawory przełączające:
- Typ WV - na ciśnienia nominalne do PN 160.
- Naciek mierzony w hydraulicznej próbie ciśnieniowej: 20 kropli na minutę.

Zawory z napędem ręcznym:
- Typ DV - niskociśnieniowe, na ciśnienia do PN 10 barów.

Zawory odcinające:
- Typ LD - na średnie ciśnienia, do PN 40 barów.

Zakres temperatur:
- Od -10°C do +100°C.

Zastosowania:
- Mogą pracować z ropopochodnymi płynami hydraulicznymi, środkami smarnymi i olejem napędowym.
- Do ciśnień nie przekraczających 100 barów.

Zalety:
- Uniwersalne zastosowania dzięki bogatemu asortymentowi oferowanych wielkości, gwintów zewnętrznych oraz wartości ciśnienia rozrywania.
- Pokrycie powierzchni nie zawierające chromu-VI.
- Zwarta, małogabarytowa budowa; sprawdzona w praktyce, bezobsługowa konstrukcja.

Korzyści:
- Wydłużenie okresu eksploatacji układu hydraulicznego.
- Zmniejszenie kosztów konserwacji i przestojów urządzeń.

RHD - Zawór zwrotny - Końcówka ze stożkiem EO 24°

63 Parker Direct Link

Nr katalogowy	Średnica zewnętrzna mm
RHD06LOMDCF	6
RHD08LOMDCF	8
RHD10LOMDCF	10
RHD12LOMDCF	12
RHD15LOMDCF	15
RHD18LOMDCF	18
RHD22LOMDCF	22
RHD28LOMDCF	28
RHD35LOMDCF	35
RHD42LOMDCF	42
RHD06SOMDCF	6
RHD08SOMDCF	8
RHD10SOMDCF	10
RHD12SOMDCF	12
RHD14SOMDCF	14
RHD16SOMDCF	16
RHD20SOMDCF	20
RHD25SOMDCF	25
RHD30SOMDCF	30
RHD38SOMDCF	38

RHDI - Zawór zwrotny - Gwint wewnętrzny BSPP (ISO1179-1)

63 Parker Direct Link

Nr katalogowy	Gwint BSPP
RHDI1/8CF	1/8
RHDI1/4CF	1/4
RHDI3/8CF	3/8
RHDI1/2CF	1/2
RHDI3/4CF	3/4
RHDI1CF	1
RHDI11/4CF	1.1/4
RHDI11/2CF	1.1/2

RHV-M-ED - Zawór zwrotny - Końcówka ze stożkiem EO 24° - Gwint zewnętrzny metryczny - Uszczelka EOlastic (ISO 9974)

63 Parker Direct Link

Nr katalogowy	Średnica zewnętrzna mm	Gwint Metryczny
RHV06LMEDOMDCF	6	M10x1.0
RHV08LMEDOMDCF	8	M12x1.5
RHV10LMEDOMDCF	10	M14x1.5
RHV12LMEDOMDCF	12	M16x1.5
RHV15LMEDOMDCF	15	M18x1.5
RHV18LMEDOMDCF	18	M22x1.5
RHV22LMEDOMDCF	22	M26x1.5
RHV28LMEDOMDCF	28	M33x2.0
RHV35LMEDOMDCF	35	M42x2.0
RHV42LMEDOMDCF	42	M48x2.0
RHV06SMEDOMDCF	6	M12x1.5
RHV08SMEDOMDCF	8	M14x1.5
RHV10SMEDOMDCF	10	M16x1.5
RHV12SMEDOMDCF	12	M18x1.5
RHV14SMEDOMDCF	14	M20x1.5
RHV16SMEDOMDCF	16	M22x1.5
RHV20SMEDOMDCF	20	M27x2.0
RHV25SMEDOMDCF	25	M33x2.0
RHV30SMEDOMDCF	30	M42x2.0
RHV38SMEDOMDCF	38	M48x2.0

RHV-R-ED - Zawór zwrotny - Końcówka ze stożkiem EO 24° Gwint zewnętrzny BSPP - Uszczelka EOlastic (ISO 1179)

63 Parker Direct Link

Nr katalogowy	Średnica zewnętrzna mm	Gwint BSPP
RHV06LREDOMDCF	6	1/8A
RHV08LREDOMDCF	8	1/4A
RHV10LREDOMDCF	10	1/4A
RHV12LREDOMDCF	12	3/8A
RHV15LREDOMDCF	15	1/2A
RHV18LREDOMDCF	18	1/2A
RHV22LREDOMDCF	22	3/4A
RHV28LREDOMDCF	28	1A
RHV35LREDOMDCF	35	1.1/4A
RHV42LREDOMDCF	42	1.1/2A
RHV06SREDOMDCF	6	1/4A
RHV08SREDOMDCF	8	1/4A
RHV10SREDOMDCF	10	3/8A
RHV12SREDOMDCF	12	3/8A
RHV14SREDOMDCF	14	1/2A
RHV16SREDOMDCF	16	1/2A
RHV20SREDOMDCF	20	3/4A
RHV25SREDOMDCF	25	1A
RHV30SREDOMDCF	30	1.1/4A
RHV38SREDOMDCF	38	1.1/2A

RHZ-R-ED - Zawór zwrotny - gwint zewnętrzny BSPP - Uszczelka EOlastic (ISO 1179) - Końcówka ze stożkiem EO 24°

63 Parker Direct Link

Nr katalogowy	Średnica zewnętrzna mm	Gwint BSPP
RHZ06LREDOMDCF	6	1/8A
RHZ08LREDOMDCF	8	1/4A
RHZ10LREDOMDCF	10	1/4A
RHZ12LREDOMDCF	12	3/8A
RHZ15LREDOMDCF	15	1/2A
RHZ18LREDOMDCF	18	1/2A
RHZ22LREDOMDCF	22	3/4A
RHZ28LREDOMDCF	28	1A
RHZ35LREDOMDCF	35	1.1/4A
RHZ42LREDOMDCF	42	1.1/2A
RHZ06SREDOMDCF	6	1/4A
RHZ08SREDOMDCF	8	1/4A
RHZ10SREDOMDCF	10	3/8A
RHZ12SREDOMDCF	12	3/8A
RHZ14SREDOMDCF	14	1/2A
RHZ16SREDOMDCF	16	1/2A
RHZ20SREDOMDCF	20	3/4A
RHZ25SREDOMDCF	25	1A
RHZ30SREDOMDCF	30	1.1/4A
RHZ38SREDOMDCF	38	1.1/2A

RHZ-M-ED - Zawór zwrotny Metryczny gwint zewnętrzny metryczny Metryczny uszczelka EOlastic (ISO 9974) - Końcówka ze stożkiem EO 24°

63 Parker Direct Link

Nr katalogowy	Średnica zewnętrzna mm	Gwint Metryczny
RHZ06LMEDOMDCF	6	M10x1.0
RHZ08LMEDOMDCF	8	M12x1.5
RHZ10LMEDOMDCF	10	M14x1.5
RHZ12LMEDOMDCF	12	M16x1.5
RHZ15LMEDOMDCF	15	M18x1.5
RHZ18LMEDOMDCF	18	M22x1.5
RHZ22LMEDOMDCF	22	M26x1.5
RHZ28LMEDOMDCF	28	M33x2.0
RHZ35LMEDOMDCF	35	M42x2.0
RHZ42LMEDOMDCF	42	M48x2.0
RHZ06SMEDOMDCF	6	M12x1.5
RHZ08SMEDOMDCF	8	M14x1.5
RHZ10SMEDOMDCF	10	M16x1.5
RHZ12SMEDOMDCF	12	M18x1.5
RHZ14SMEDOMDCF	14	M20x1.5
RHZ16SMEDOMDCF	16	M22x1.5
RHZ20SMEDOMDCF	20	M27x2.0
RHZ25SMEDOMDCF	25	M33x2.0
RHZ30SMEDOMDCF	30	M42x2.0
RHZ38SMEDOMDCF	38	M48x2.0

RVP - Wkład zaworu zwrotnego

63 Parker Direct Link

Nr katalogowy	Zawór ITL
RVP13CF	6-L/6u.8-S
RVP16CF	8-L/10-S
RVP20CF	10-L/12-S
RVP24CF	12-L/14-S
RVP27CF	15-L/16-S
RVP35CF	18-L/20-S
RVP40CF	22-L/25-S
RVP47CF	28-L/30-S
RVP55CF	35-L/38-S

Opis:	• Dwudrogowe zawory kulowe.
Materiał:	• Mosiądz niklowany.
Ciśnienie robocze:	• Do 30 barów (435 psi), zależnie od serii.
Zakres temperatur pracy:	• Od -20°C do +120°C.
Zastosowania:	• Przeznaczony do układów pneumatycznych i innych zastosowań niskociśnieniowych.

Zalety:	• Zredukowany spadek ciśnienia.
Korzyści:	• Redukcja kosztów. • Zapewnienie bezpieczeństwa operatora.

BVG4 - Zawór z gwintem wewnętrznym BSPP i dźwignią ręczną

64 Parker Direct Link

Nr katalogowy	Gwint BSPP
BVG4-1/4L	1/4
BVG4-3/8L	3/8
BVG4-1/2L	1/2
BVG4-3/4L	3/4
BVG4-1L	1
BVG4-1.1/4L	1.1/4
BVG4-1.1/2L	1.1/2
BVG4-2L	2

BVG4P - Zawór z gwintem wewnętrznym BSPP i dźwignią ręczną zamykaną

64 Parker Direct Link

Nr katalogowy	Gwint BSPP
BVG4P-1/4LOCK	1/4
BVG4P-3/8LOCK	3/8
BVG4P-1/2LOCK	1/2
BVG4P-3/4LOCK	3/4
BVG4P-1LOCK	1

MBVG4 - Zawór z gwintem wewnętrznym BSPP

64 Parker Direct Link

Nr katalogowy	Gwint BSPP
MBVG4-1/4	1/4
MBVG4-3/8	3/8
MBVG4-1/2	1/2

VB - Zawór zwrotny - Gwint wewnętrzny BSPP

Nr katalogowy	Typ	Gwint BSPP
VB12-Q-NQ-5	Aluminium	1/8
VB22-Q-NQ-5	Aluminium	1/4
VB42-Q-NQ-5	Aluminium	1/2

PWA-L - Zawór zwrotny wciskany

Nr katalogowy	Typ	Średnica zewnętrzna mm
PWA-L1444	Seria z tworzywa sztucznego	4
PWA-L1466	Seria z tworzywa sztucznego	6
PWA-L1488	Seria z tworzywa sztucznego	8

P6M-PA - Tłumik wylotowy - Seria z tworzywa sztucznego

Nr katalogowy	Typ	Gwint
P6M-PAC5	Seria z tworzywa sztucznego	M5
P6M-PAB1	Seria z tworzywa sztucznego	1/8
P6M-PAB2	Seria z tworzywa sztucznego	1/4
P6M-PAB3	Seria z tworzywa sztucznego	3/8
P6M-PAB4	Seria z tworzywa sztucznego	1/2
P6M-PAB6	Seria z tworzywa sztucznego	3/4
P6M-PAB8	Seria z tworzywa sztucznego	1

Tłumik wylotowy zwężkowy

Nr katalogowy	Typ	Gwint
33006	Spiek metalowy	M5
43006	Spiek metalowy	1/8 *
T53006A	Spiek metalowy	1/4
T63006A	Spiek metalowy	3/8
B73006	Spiek metalowy	1/2

* Typ tulejkowy ręcznie regulowany

Tłumik wylotowy - Brąz spiekany

Nr katalogowy	Typ	Gwint
9721900005	Brąz spiekany	M5
9090050700	Brąz spiekany	1/8
P6M-BAA2	Brąz spiekany	1/4
9090050900	Brąz spiekany	3/8
9090051000	Brąz spiekany	1/2

Tłumik wylotowy - Seria wciskana

Nr katalogowy	Typ
PXC-X14	Tłumik
PZC-S1006	Tłumik
PZC-S1008	Tłumik

Tłumik wylotowy - Samoczyszczący

Nr katalogowy	Typ	Gwint BSPT
48021000	Seria 48	1/8
48041000	Seria 48	1/4
48061000	Seria 48	3/8
48081000	Seria 48	1/2
48121000	Seria 48	3/4
48161000	Seria 48	1

Zawór przełączający

Nr katalogowy	Gwint
M33005	M5
B43005B	1/8
B53005A	1/4

P4Q - Zawór szybkiego zrzutu

Nr katalogowy	Gwint BSPP
P4Q-BA12	1/4
P4Q-BA13	3/8
P4Q-CA14	1/2
P4Q-CA16	3/4

VQB - Zawór regulacji przepływu z przewodem obejściowym

Nr katalogowy	Gwint BSPP
VQB12-Q-O-5	1/8
VQB22-Q-O-5	1/4
VQB42-Q-O-5	1/2

Parker Store
FIRTECH
HYDRAULIKA SIŁOWA, PNEUMATYKA, FILTRACJA

Opis:
- Zawory dwudrogowe elektromagnetyczne, z zaworem sterującym, normalnie zamknięte.

Zastosowania:
- Otwieranie i zamykanie (ON/OFF) dopływu wody, wody gorącej i pary wodnej w takich urządzeniach, jak pralki i pralnice, urządzenia myjni samochodowych, autoklawy, systemy nawadniające.

Zalety:
Korzyści:
- Specjalna konstrukcja membrany (o rozwiniętym kształcie) pozwala uzyskać wyższe natężenia przepływu.
- Oferowane w pełnym wyborze wielkości – od G 3/8" do G 3".
- Regulacja prędkości zamykania pozwala zminimalizować zjawisko powstawania uderzeń wodnych, zwłaszcza w zaworach o większych rozmiarach.

7321BB - Zawory dwudrogowe elektromagnetyczne

Nr katalogowy	Gwint BSPP	Otwór mm	Kv m^3/h	Qmax m^3/h	Dopuszczalne ciśnienie różnicowe Min. bar	Max. bar DC	Max. psi DC	Max. bar AC	Max. psi AC	Dopuszczalne temperatura płynu °C	Materiał uszczelek
Zawory dwudrogowe z zaworem sterującym, normalnie zamknięte, do wody											
7321BBG3TN00-DZ02-3D*	3/8	13	3.0	3.0	0.1	20	290	20	290	90	NBR
7321BBG4TN00-DZ02-3D*	1/2	13	3.0	3.0	0.1	20	290	20	290	90	NBR
7321BBG53N00-DZ02-3D*	3/4	20	8.4	8.4	0.1	20	290	20	290	90	NBR
7321BBG64N00-DZ02-3D*	1	25	9.6	9.6	0.1	20	290	20	290	90	NBR
7321BBG78N00-DZ02-3D*	1.1/4	35	25.2	25.2	0.1	10	145	10	145	90	NBR
7321BBG88N00-DZ02-3D*	1.1/2	40	30.0	30.0	0.1	10	145	10	145	90	NBR
7321BBG99N00-DZ02-3D*	2	50	37.2	37.2	0.1	10	145	10	145	90	NBR
Zawory dwudrogowe z zaworem sterującym, normalnie zamknięte, do wody gorącej i pary											
7321BBG3TE00-DZ02-3D*	3/8	13	3.0	3.0	0.1	20	290	20	290	140	EPDM
7321BBG4TE00-DZ02-3D*	1/2	13	3.0	3.0	0.1	20	290	20	290	140	EPDM
7321BBG53E00-DZ02-3D*	3/4	20	8.4	8.4	0.1	20	290	20	290	140	EPDM
7321BBG64E00-DZ02-3D*	1	25	9.6	9.6	0.1	20	290	20	290	140	EPDM
7321BBG78E00-DZ02-3D*	1.1/4	35	25.2	25.2	0.1	10	145	10	145	140	EPDM
7321BBG88E00-DZ02-3D*	1.1/2	40	30.0	30.0	0.1	10	145	10	145	140	EPDM
7321BBG99E00-DZ02-3D*	2	50	37.2	37.2	0.1	10	145	10	145	140	EPDM

*3D = 220/50-230/50
A2 = 24 VDC

Opis: • Korpusy i części stykające się z płynem wykonane ze stali nierdzewnej 316.

Seria B - Zawory kulowe - Końcówki A-LOK®

48 Parker Direct Link

Nr katalogowy	Średnica zewnętrzna rury
4A-B6LJ2-SSP	1/4"
6A-B6LJ2-SSP	3/8"
8A-B8LJ2-SSP	1/2"
M6A-B6LJ2-SSP	6 mm
M10A-B6LJ2-SSP	10 mm
M12A-B8LJ2-SSP	12 mm

Seria C - Zawory zwrotne (ciśnienie rozrywające 25 PSI)

51 Parker Direct Link

Nr katalogowy	Średnica zewnętrzna rury
4A-C4L-25-SS	1/4"
6A-C6L-25-SS	3/8"
8A-C8L-25-SS	1/2"
M6A-C4L-25-SS	6 mm
M10A-C6L-25-SS	10 mm
M12A-C8L-25-SS	12 mm

Seria V - Zawory iglicowe - Końcówki A-LOK®

49 Parker Direct Link

Nr katalogowy	Średnica zewnętrzna rury
4A-V4LR-SS	1/4"
6A-V6LR-SS	3/8"
8A-V8LR-SS	1/2"
M6A-V4LR-SS	6 mm
M10A-V6LR-SS	10 mm
M12A-V8LR-SS	12 mm

Zawory manometryczne

50 Parker Direct Link

Nr katalogowy	Gwint NPT
HGVS8	1/2
HLS2V	1/2

Seria HNVS - Zawory iglicowe

50 Parker Direct Link

Nr katalogowy	Gwint NPT
HNVS4FF	1/4
HNVS8FF	1/2

Pomiary i kontrola

- Przyłącza pomiarowe ..... 10-2 do 10-4
- Wyroby do diagnostyki ..... 10-5 do 10-7
- Akcesoria diagnostyczne ..... 10-8 do 10-11
- Wyroby dla przemysłu ..... 10-12 do 10-14
- Czujnik ..... 10-15 - 10-16
- Mierniki poziomu i temperatury płynu 10-17
- Regulator ciśnienia 10-18
- Manometry i przepływomierze 10-19
- Zestaw do identyfikacji gwintów 10-20
- Monitorowanie stanu płynu ..... 10-21 - 10-22

Diagnostyka

Tabela przeliczeniowa jednostek metrycznych i calowych - strona 13-58

Parker Hannifin Corporation
ParkerStore Programme

Opis:
- Do monitorowania i kontroli ciśnienia w układach wysokociśnieniowych, niskociśnieniowych i podciśnieniowych.
- Do odpowietrzana siłowników i układów hydraulicznych.
- Do pobierania próbek z układów wysokociśnieniowych, niskociśnieniowych i podciśnieniowych.

Ciśnienie robocze:
- Typy EMA3 - do 630 barów.
- Typy EMA1 - do 400 barów.
- Maksymalne ciśnienie robocze dla typów GMA, VKA i EMA wynosi 630 barów. Należy przestrzegać wartości ciśnienia roboczego podanych przez producenta.
- Podłączanie pod ciśnieniem maksymalnym do 400 barów.

Materiał:
- Stal, powłoka CF nie zawierająca chromu VI.
- Stal nierdzewna, materiał 1.4571.

Zakres temperatur:
- Od -40°C do +150°C.

Uszczelki:
- NBR Zakres temperatur od -20°C do +100°C. (Uszczelnienie zaworu grzybkowego w standardowej wersji NBR wykonane z kauczuku fluorowego FKM).
- FKM Zakres temperatur od -20°C do +200°C.
- EPDM Kauczuk etylenowo-propylenowy (do płynu hamulcowego).

Zalety:
- Szczelne połączenie przed otwarciem zaworu.
- Złącza śrubowe umożliwiają przyłączanie pod ciśnieniem do 400 barów.
- Pokrycia powierzchniowe nie zawierające chromu Cr(VI).

Korzyści:
- Wydłużona trwałość użytkowa.
- Dostępne wszędzie na świecie.

EMA1 - Przyłącze pomiarowe z przetyczką zabezpieczającą Seria 1 - Końcówka z gwintem zewnętrznym metrycznym

63 Parker Direct Link

Nr katalogowy	Gwint Metryczny
EMA1/12X1.5CF	M12X1.5
EMA1/14X1.5CF	M14X1.5
EMA1/16X1.5CF	M16X1.5
EMA1/8X1ORCF	M8X1
EMA1/10X1ORCF	M10X1
EMA1/10X1CF	M10X1

EMA1 - Przyłącze pomiarowe z przetyczką zabezpieczającą Seria 1 - Końcówka z gwintem zewnętrznym BSPP

63 Parker Direct Link

Nr katalogowy	Gwint BSPP
EMA1/1/8CF	1/8
EMA1/1/4CF	1/4
EMA1/3/8CF	3/8
EMA1/1/2CF	1/2

GMA1 - Przyłącze proste pomiarowe z przetyczką zabezpieczającą

63 Parker Direct Link

Nr katalogowy	Średnica zewnętrzna mm	Gwint Metryczny
GMA1/06ZLCF	6	M12x1.5
GMA1/08ZLCF	8	M14x1.5
GMA1/10ZLCF	10	M16x1.5
GMA1/12ZLCF	12	M18x1.5
GMA1/15ZLCF	15	M22x1.5
GMA1/18ZLCF	18	M26x1.5
GMA1/22ZLCF	22	M30x2
GMA1/06ZSCF	6	M14x1.5
GMA1/08ZSCF	8	M16x1.5
GMA1/10ZSCF	10	M18x1.5
GMA1/12ZSCF	12	M20x1.5
GMA1/14ZSCF	14	M22x1.5
GMA1/16ZSCF	16	M24x1.5
GMA1/20ZSCF	20	M30x2

EMA1 - Przyłącze pomiarowe z przetyczką zabezpieczającą Seria 1 - Końcówka z gwintem zewnętrznym metrycznym

63 Parker Direct Link

Nr katalogowy	Średnica zewnętrzna mm	Gwint Metryczny
VKA1/06LCF	6	M12x1.5
VKA1/08LCF	8	M14x1.5
VKA1/10LCF	10	M16x1.5
VKA1/12LCF	12	M18x1.5
VKA1/15LCF	15	M22x1.5
VKA1/18LCF	18	M26x1.5
VKA1/06SCF	6	M14x1.5
VKA1/08SCF	8	M16x1.5
VKA1/10SCF	10	M18x1.5
VKA1/12SCF	12	M20x1.5
VKA1/14SCF	14	M22x1.5
VKA1/16SCF	16	M24x1.5
VKA1/20SCF	20	M30x2

MAV-MA1 - Przyłącze manometru z przetyczką zabezpieczającą

63 Parker Direct Link

Nr katalogowy	Gwint BSPP
MAV1/4MA1CF	1/4
MAV1/2MA1CF	1/2

SMA1 - Wąż wysokociśnieniowy do przyłącza pomiarowego z przetyczką zabezpieczającą - Seria 1

63 Parker Direct Link

Nr katalogowy	Długość mm
SMA1-400CF	400
SMA1-630CF	630
SMA1-800CF	800
SMA1-1000CF	1000
SMA1-1500CF	1500
SMA1-2000CF	2000
SMA1-2500CF	2500
SMA1-3200CF	3200
SMA1-4000CF	4000

EMA3 - Przyłącze pomiarowe z połączeniem gwintowym M16X2 - Seria 3

63 Parker Direct Link

Nr katalogowy	Gwint Metryczny	Gwint BSPP
EMA3/8X1ORCF	M8X1	
EMA3/10X1ORCF	M10X1	
EMA3/14X1.5ISOCF	M14X1.5	
EMA3/10X1CF	M10X1	
EMA3/12X1.5CF	M12X1.5	
EMA3/14X1.5CF	M14X1.5	
EMA3/16X1.5CF	M16X1.5	
EMA3/1/8CF		1/8
EMA3/1/4CF		1/4
EMA3/3/8CF		3/8
EMA3/1/2CF		1/2
EMA3/1/8EDCF		1/8
EMA3/1/4EDCF		1/4
EMA3/3/8EDCF		3/8
EMA3/1/2EDCF		1/2
EMA3/10X1EDCF	M10X1	
EMA3/12X1.5EDCF	M12X1.5	
EMA3/14X1.5EDCF	M14X1.5	

GMA3 - Przyłącze pomiarowe proste z połączeniem gwintowym M16X2 - Seria 3

63 Parker Direct Link

Nr katalogowy	Średnica zewnętrzna mm	Gwint Metryczny
GMA3/06ZLCF	6	M12x1.5
GMA3/08ZLCF	8	M14x1.5
GMA3/10ZLCF	10	M16x1.5
GMA3/12ZLCF	12	M18x1.5
GMA3/15ZLCF	15	M22x1.5
GMA3/18ZLCF	18	M26x1.5
GMA3/22ZLCF	22	M30x2
GMA3/28ZLCF	28	M36x2
GMA3/35ZLCF	35	M45x2
GMA3/42ZLCF	42	M52x2
GMA3/06ZSCF	6	M14x1.5
GMA3/08ZSCF	8	M16x1.5
GMA3/10ZSCF	10	M18x1.5
GMA3/12ZSCF	12	M20x1.5
GMA3/14ZSCF	14	M22x1.5
GMA3/16ZSCF	16	M24x1.5
GMA3/20ZSCF	20	M30x2
GMA3/25ZSCF	25	M36x2
GMA3/30ZSCF	30	M42x2
GMA3/38ZSCF	38	M52x2

VKA3 - Przyłącze pomiarowe do stożków z połączeniem gwintowym M16X2 z nakrętką obracalną ze stożkiem 24°

63 Parker Direct Link

Nr katalogowy	Średnica zewnętrzna mm	Gwint Metryczny
VKA3/06ZLCF	6	M12x1.5
VKA3/08ZLCF	8	M14x1.5
VKA3/10ZLCF	10	M16x1.5
VKA3/12ZLCF	12	M18x1.5
VKA3/15ZLCF	15	M22x1.5
VKA3/18ZLCF	18	M26x1.5
VKA3/22ZLCF	22	M30x2
VKA3/28ZLCF	28	M36x2
VKA3/35ZLCF	35	M45x2
VKA3/42ZLCF	42	M52x2
VKA3/06ZSCF	6	M14x1.5
VKA3/08ZSCF	8	M16x1.5
VKA3/10ZSCF	10	M18x1.5
VKA3/12ZSCF	12	M20x1.5
VKA3/14ZSCF	14	M22x1.5
VKA3/16ZSCF	16	M24x1.5
VKA3/20ZSCF	20	M30x2
VKA3/25ZSCF	25	M36x2
VKA3/30ZSCF	30	M42x2
VKA3/38ZSCF	38	M52x2

MAV…MA3 - Przyłącze manometru z połączeniem gwintowym M16X2

63 Parker Direct Link

Nr katalogowy	Gwint BSPP
MAV1/4MA3CF	1/4
MAV1/2MA3CF	1/2

MAVMD…MA3 - Przyłącze manometru z połączeniem gwintowym M16X2

63 Parker Direct Link

Nr katalogowy	Gwint BSPP
MAVMD1/4MA3CF	1/4
MAVMD1/2MA3CF	1/2

SMA3 - Wąż wysokociśnieniowy do przyłącza pomiarowego, z połączeniem gwintowym M16X2 - Seria 3

63 Parker Direct Link

Nr katalogowy	Długość mm
SMA3-200	200
SMA3-300	300
SMA3-400	400
SMA3-630	630
SMA3-800	800
SMA3-1000	1000
SMA3-1500	1500
SMA3-2000	2000
SMA3-2500	2500
SMA3-3200	3200
SMA3-4000	4000

SensoControl® - Przenośny system pomiarowy

- automatyczne rozpoznawanie czujnika (typu podłącz i mierz)
- nowatorska technologia zapisu i przechowywania (ciągłe dynamiczne przetwarzanie par wartości min/max)

Czujniki i zainstalowane mierniki do pomiaru, wyświetlania i monitorowania systemów stacjonarnych. Dostępne są wykonania z innymi sygnałami wyjściowymi i rodzajami wyjść.

Zalety:
- Prosty, a jednocześnie dokładny pomiar.
- Długotrwały monitoring.

Korzyści:
- Niższe koszty konserwacji.
- Niższe koszty przestojów.

ServiceJunior - Zestaw manometrów - 1...16 barów/0...100 barów/0...400 barów/0...600 barów

63 Parker Direct Link

Nr katalogowy	
SCJN-KIT-xxx	
Zawartość zestawu	Opis
SCC-120	Walizeczka
SCJN-xxx-01	ServiceJunior
	z adapterami:
SCA-1/4-EMA-3	1/4 BSPP wewnętrzny - M16x2 zewnętrzny
SCA-EMA-3/1	M16x2 zewnętrzny - przetyczka zabezpieczająca
SCA-EMA-3/2	M16x2 zewnętrzny -S12 wewnętrzny
SCA-EMA-3/3	M16x2 zewnętrzny - M16x2 zewnętrzny
SMA3-1500	Wąż testowy 1500 mm (M16x2)

Serviceman - Zestaw do pomiaru ciśnienia

63 Parker Direct Link

Nr katalogowy	
SCKIT-152-01	
Zawartość zestawu	Opis
SCC-120	Walizeczka
SCC-150	Walizeczka
SCM-152-1-02	Serviceman (5- nóżkowy) z zasilaczem
SCPT-600-02-02	Czujnik ciśnienia / temperatury 0...600 barów
SCK-102-02-02	Kabel przyłączeniowy (2 m)
	z adapterami:
SCA-1/2-EMA-3	Gwint wewnętrzny 1/2 BSPP - Gwint wewnętrzny M16x2
SCA-EMA-3/1	M16x2 zewnętrzny - przetyczka zabezpieczająca
SCA-EMA-3/2	M16x2 zewnętrzny - S12 wewnętrzny
SCA-EMA-3/3	M16x2 zewnętrzny - M16x2 zewnętrzny
SMA3-1500	Wąż testowy 1500 mm (M16x2)

Serviceman - Zestaw do pomiaru ciśnienia różnicowego - Z oprogramowaniem PC

63 Parker Direct Link

Nr katalogowy	
SCKIT-152-02	
Zawartość zestawu	Opis
SCC-550	Walizeczka
SCM-152-2-02	Serviceman (5- nóżkowy) z zasilaczem
SCSW-KIT-152	Oprogramowanie PC + kabel przyłączeniowy do komputera PC
SCPT-600-02-02	Czujnik ciśnienia / temperatury 0...600 barów
SCK-102-02-02	Kabel przyłączeniowy (2 m)
	z adapterami:
SCA-1/2-EMA-3	Gwint wewnętrzny 1/2 BSPP - Gwint wewnętrzny M16x2
SCA-EMA-3/1	M16x2 zewnętrzny - przetyczka zabezpieczająca
SCA-EMA-3/2	M16x2 zewnętrzny -S12 wewnętrzny
SCA-EMA-3/3	M16x2 zewnętrzny - M16x2 zewnętrzny
SMA3-1500	Wąż testowy 1500 mm (M16x2)

Serviceman - Zestaw do pomiaru ciśnienia i przepływu

63 Parker Direct Link

Nr katalogowy	
SCKIT-152-PQ	
Zawartość zestawu	Opis
SCC-530	Walizeczka
SCM-152-2-02	Serviceman (5- nóżkowy) z zasilaczem
SCDA-KIT-152	Oprogramowanie PC + kabel przyłączeniowy do komputera PC
SCPT-600-02-02	Czujnik ciśnienia / temperatury 0...600 barów
SCFT-150-DRV	Turbinka do pomiaru przepływu 7,5 - 150 l/min.
	z zaworem regulacji ciśnienia i ochronnym zaworem zwrotnym, Pmax = 400 barów
SCK-102-02-02	Kabel przyłączeniowy (2 m)
	z adapterami:
SCA-1/2-EMA-3	Gwint wewnętrzny 1/2 BSPP - Gwint wewnętrzny M16x2
SCA-EMA-3/1	M16x2 zewnętrzny - przetyczka zabezpieczająca
SCA-EMA-3/3	M16x2 zewnętrzny - M16x2 zewnętrzny
SMA3-1500	Wąż testowy 1500 mm (M16x2)

ServiceMaster - Zestaw SensoWin z trzema wejściami

63 Parker Direct Link

Nr katalogowy	
SCKIT-250-02	
Zawartość zestawu	Opis
SCC-750	Walizeczka
SCM-250-1-01	ServiceMaster - 3 wejścia, 60.000 MIN/MAX
SCSW-KIT-400	Zestaw "SensoWin" (ServiceMaster)
	Oprogramowanie PC + kabel przyłączeniowy do komputera PC
SCPT-600-02-02	Czujnik ciśnienia / temperatury 0...600 barów
SCK-102-02-02	Kabel przyłączeniowy (2 m)
	z adapterami:
SCA-1/2-EMA-3	Gwint wewnętrzny 1/2 BSPP - Gwint wewnętrzny M16x2
SCA-EMA-3/1	M16x2 zewnętrzny - przetyczka zabezpieczająca
SCA-EMA-3/2	M16x2 zewnętrzny -S12 wewnętrzny
SCA-EMA-3/3	M16x2 zewnętrzny - M16x2 zewnętrzny
SMA3-1500	Wąż testowy 1500 mm (M16x2)

ServiceMaster - Zestaw SensoWin z czterema wejściami

63 Parker Direct Link

Nr katalogowy	
SCKIT-360-02	
Zawartość zestawu	Opis
SCC-750	Walizeczka
SCM-360-1-01	ServiceMaster - 4 wejścia, 125.000 MIN/MAX
SCSW-KIT-400	Zestaw SensoWin - (ServiceMaster) Oprogramowanie PC + kabel przyłączeniowy do komputera PC
SCPT-600-02-02	Czujnik ciśnienia / temperatury 0...600 barów
SCK-102-02-02	Kabel przyłączeniowy (2 m) z adapterami:
SCA-1/2-EMA-3	Gwint wewnętrzny 1/2 BSPP - Gwint wewnętrzny M16x2
SCA-EMA-3/1	M16x2 zewnętrzny - przetyczka zabezpieczająca
SCA-EMA-3/2	M16x2 zewnętrzny -S12 wewnętrzny
SCA-EMA-3/3	M16x2 zewnętrzny - M16x2 zewnętrzny
SMA3-1500	Wąż testowy 1500 mm (M16x2)

ServiceMaster - Zestaw SensoWin z czterema wejściami (Dp, T, Q)

63 Parker Direct Link

Nr katalogowy	
SCKIT - 360 - PTQ	
Zawartość zestawu	Opis
SCC-530	Walizeczka
SCM-360-1-01	ServiceMaster - 4 wejścia, 125.000 MIN/MAX
SCSW-KIT-400	Zestaw SensoWin - (ServiceMaster) Oprogramowanie PC + kabel przyłączeniowy do komputera PC
SCPT-600-02-02	Czujnik ciśnienia / temperatury 0...600 barów
SCT-150-04-02	Czujnik włączany w linię (M10x1) z łącznikiem wtykowym (5 - nóżkowym)
SCFT-150-DRV	Turbinka do pomiaru przepływu 7,5 - 150 l/min, Z zaworem regulacji ciśnienia i ochronnym zaworem zwrotnym, Pmax = 400 barów
SCK-102-02-02	Kabel przyłączeniowy (2 m) z adapterami:
SCA-1/2-EMA-3	Gwint wewnętrzny 1/2 BSPP - Gwint wewnętrzny M16x2
SCA-EMA-3/3	M16x2 zewnętrzny - M16x2 zewnętrzny
SMA3-1500	Wąż testowy 1500 mm (M16x2)

ServiceMaster - Zestaw SensoWin z sześcioma wejściami

63 Parker Direct Link

Nr katalogowy	
SCKIT-400-02	
Zawartość zestawu	Opis
SCC-750	Walizeczka
SCM-400-1-01	ServiceMaster - 6 wejść, 125.000 MIN/MAX
SCSW-KIT-400	Zestaw SensoWin - (ServiceMaster) Oprogramowanie PC + kabel przyłączeniowy do komputera PC
SCPT-600-02-02	Czujnik ciśnienia / temperatury 0...600 barów
SCK-102-02-02	Kabel przyłączeniowy (2 m) z adapterami:
SCA-1/2-EMA-3	Gwint wewnętrzny 1/2 BSPP - Gwint wewnętrzny M16x2
SCA-EMA-3/1	M16x2 zewnętrzny - przetyczka zabezpieczająca
SCA-EMA-3/2	M16x2 zewnętrzny -S12 wewnętrzny
SCA-EMA-3/3	M16x2 zewnętrzny - M16x2 zewnętrzny
SMA3-1500	Wąż testowy 1500 mm (M16x2)

Zestaw ServiceJunior z adapterem SCA-1/4-EMA-3

Nr katalogowy	Opis
SCJN-xxx-01	-1...16 bar/0...100 bar/0...400 bar/0...600 bar

Zestaw Serviceman z zasilaczem SCSN

Nr katalogowy	Opis
SCM-152-1-02	Serviceman (5-nóżkowy)
SCM-152-2-02	Serviceman (5-nóżkowy) z interfejsem do komputera PC

Zestaw ServiceMaster z zasilaczem SCSN

Nr katalogowy	Opis
SCM-250-1-01	ServiceMaster - 3 wejścia, 60.000 MIN/MAX
SCM-360-1-01	ServiceMaster - 4 wejścia, 125.000 MIN/MAX
SCM-400-1-01	ServiceMaster - 6 wejść, 125.000 MIN/MAX
SCM-450-1-01	ServiceMaster - 6 wejść, 250.000 MIN/MAX

SCSN - Zasilacz

Nr katalogowy	Opis
SCSN-450	Zasilacz 110/220VAC EUR/UK/US
SCK-318-05-21	Adapter do zasilania z samochodu 12/24VDC
SC-811	Akumulator 9 V DC (do zestawu Serviceman)

SCC - Walizeczka

Nr katalogowy	Opis
SCC-120	Do zestawu Service Junior
SCC-150	Do zestawu Serviceman
SCC-530	Do zestawu Serviceman/ServiceMaster (wkładka do SCFT-150-DRV)
SCC-550	Do zestawu Serviceman/ServiceMaster
SCC-750	Do zestawu ServiceMaster

SCSW-KIT - Zestawy oprogramowania

Nr katalogowy	Opis
SCSW-KIT-152	Zestaw oprogramowania do komputera PC (Serviceman SCM-152) Oprogramowanie PC + kabel przyłączeniowy do komputera PC
SCSW-KIT-400	Zestaw SensoWin (ServiceMaster) Oprogramowanie PC + kabel przyłączeniowy do komputera PC

SCK - Connection cables

Nr katalogowy	Opis
SCK-102-02-08	2 m (wtyk 4 - nóżkowy - wtyk 5 - nóżkowy do: SCPT-xxx-02-02; SCT-150-0-02; SCT-150-04-02 SCFT-xxx-02-02; SCQ-xxx-0-02; SCVF-xxx-00-02; SCLV-PTQ-xxx»
SCK-108-03-18	(3 m) Przedłużacz (wtyk 4 - nóżkowy - wtyk 4 - nóżkowy do: SCP-xxx-72-08, SCT-150-74-08, SCRPM-210»
SCK-102-04-02	4 m (wtyk 5 - nóżkowy - wtyk 5 - nóżkowy) do: SCPT-xxx-02-02; SCT-150-0-02; SCT-150-04-02; SCFT-xxx-02-02; SCQ-xxx-0-02; SCVF-xxx-00-02; SCLV-PTQ-xxx"
SCK-002-08	Adapter (gniazdko 4 - nóżkowe - wtyk 5 - nóżkowy do SCP-xxx-72-08, SCT-150-74-08, SCRPM-210
SCK-002-CAP	Kapturek ochronny (Gniazdko wejściowe)
SCK-102-03-12	Przedłużacz (3 m)

SCPT - Czujniki ciśnienia/temperatury z gniazdkiem przyłączeniowym 5-nóżkowym i adapterem M16x2

Nr katalogowy	Opis
SCPT-xxx-02-02	Serviceman SCM-150/152/ServiceMaster -1...15 bar/0...60 bar/0...150 bar/0...400 bar/0...600 bar

SCA - Adapter SCP/SCPT

Nr katalogowy	Opis
SCA-1/2-EMA-3	Gwint wewnętrzny 1/2 BSPP - Gwint wewnętrzny M16x2
SCA-1/2-EMA-3-S	Gwint wewnętrzny 1/2 BSPP - Gwint zewnętrzny M16x2
SCA-1/2-EMA-3-EL	Gwint wewnętrzny 1/2 BSPP - Adapter bliźniaczy 90° M16x2
SCA-1/4-EMA-3	Gwint wewnętrzny 1/4 BSPP - Gwint wewnętrzny M16x2
SCA-1/4-EMA-3-S	Gwint zewnętrzny 1/4 BSPP - Gwint zewnętrzny M16x2
SCA-EMA-3/1	Gwint zewnętrzny M16x2 - Końcówka z przetyczką zabezpieczająca
SCA-EMA-3/2	Gwint zewnętrzny M16x2 - Końcówka gniazdowa S12
SCA-EMA-3/3	Gwint zewnętrzny M16x2 - Gwint zewnętrzny M16x2
SCA-EMA-3/4	Gwint zewnętrzny M16x2 - Gwint wewnętrzny M16x1,5
SCA-EMA-3/PD	Końcówka gniazdowa PD -Gwint zewnętrzny M16x2
SCA-1/2-PQC	Gwint wewnętrzny 1/2 BSPP - Końcówka gniazdowa PD
SCA-GMA3/20S/T	Adapter do włączania w linię z rurą Ø 20 (M10x1)

SCT - Czujnik temperatury (Tmax = 125°C)

Nr katalogowy	Opis
SCT-150-04-02	Czujnik instalowany w linii (M10x1) z gniazdkiem 5-nóżkowym
SCT-150-0-02	Sonda ręczna z gniazdkiem konektorowym 5-nóżkowym

SCT - Czujnik temperatury (Tmax = 1000°C)

Nr katalogowy	Opis
SCTA-400-02	Przetwornik termopary 1000°C
SCT-400-K-01	Termopara

SCPRM -Tachometr 20...10.000 obr/mn

Nr katalogowy	Opis
SCRPM-210	Serviceman (SCM-150) 4 nóżki
SCRPM-220	Serviceman (SCM-152)/ServiceMaster 5 nóżek
SCRPMA-001	Adapter kontaktowy
SCRPMA-002	Adapter ogniskujący

SCMA - Przetwornik sygnałów elektrycznych

Nr katalogowy	Opis
SCMA-VADC-250	Czujniki pomocnicze (0...20 mA/0...10VDC)
SCMA-VADC-400	Prąd / napięcie (1,5ADC/48VDC)
SCMA-AO-400	Analogowy moduł wyjściowy (0...20 mA)
SCMA-TR-250	Moduł wyzwalania zewnętrznego
SCK-KIT-VADC	2 kable testowe (V/A) z zaciskami do SCMA

SCQ - Przepływomierz

Nr katalogowy	Opis
SCQ-060-0-02	0...60 l/min (z pierścieniem odległościowym)
SCQ-150-0-02	0...150 l/min
SC-910	Pierścień odległościowy (C-Ring SCQ-060)
SC-911	Uszczelki SCQ-060
SC-912	Uszczelki SCQ-150

SCAQ - Adapter / blok przyłączeniowy przepływomierza

Nr katalogowy	Opis
SCAQ-GIR1/2A4CX	Adapter do instalowania w linii - Gwint wewnętrzny 1/2 BSSP (A-B); Gwint wewnętrzny M24 (SCQ-060)
SCAQ-060	Blok przyłączeniowy - Gwint wewnętrzny 1/2 BSPP (A-B); Gwint wewnętrzny M24 (SCQ-060)
SCAQ-150	Blok przyłączeniowy - Gwint wewnętrzny 3/4 BSPP (do SCQ-150)

SCAQ - Korki wkręcane

Nr katalogowy	Opis
SCQ-M24X1.5-ED	Do gniazda przepływomierza w bloku przyłączeniowym z gwintem zewnętrznym M24 (SCQ-060
SCQ-M42X1.5-ED	Do gniazda przepływomierza w bloku przyłączeniowym z gwintem zewnętrznym M42 (SCQ-150)
SCQ-R1/2-ED	Do otworów A - B w bloku przyłączeniowym z gwintem zewnętrznym 1/2 BSPP
SCQ-R3/4-ED	Do otworów A - B w bloku przyłączeniowym z gwintem zewnętrznym 3/4 BSPP

SCFT - Turbinka do pomiaru przepływu z przetwornikiem sygnału, do mierników ręcznych SensoControl

	Nr katalogowy	Opis
63 Parker Direct Link	**SCFT-xxx-01-02**	1.0...15/7.5...60/7.5...150/15...300/25...600 l/min

SCFT - Turbinka do pomiaru przepływu z zaworem regulacji ciśnienia i ochronnym zaworem zwrotnym

	Nr katalogowy	Opis
63 Parker Direct Link	**SCFT-150-DRV**	7.5...150 l/min, Pmax = 400 bar

SCLV-PTQ - Tester hydrauliczny z zaworem ładującym i zabezpieczeniem przeciwprzeciążeniowym

	Nr katalogowy	Opis
63 Parker Direct Link	**SCLV-PTQ-300**	10...130 l/min, Pmax = 420 bar
	SCLV-PTQ-600	20...600 l/min, Pmax = 480 bar

SCVF - Przepływomierz zębaty z przetwornikiem sygnału, do mierników ręcznych SensoControl

	Nr katalogowy	Opis
63 Parker Direct Link	**SCVF-015-00-02**	0.1...15 l/min
	SCVF-060-00-02	0.4...60 l/min
	SCVF-150-00-02	0.4...150 l/min
	SCVF-300-00-02	1.0...300 l/min

SCP - Miniaturowy port ciśnieniowy, gwint 1/4 BSPP, konektor SCP DIN 43650, IP 65

63 Parker DirectLink

Nr katalogowy	Opis
SCP-XXX-14-06	0...20 mA (3 przewody)
SCP-XXX-24-06	4...20 mA (3 przewody)
SCP-XXX-34-06	4...20 mA (2 przewody)
SCP-XXX-44-06	0...10 V

XXX: 040 dla 0/40 barów, 060 dla 0/60 barów, 100 dla 0/100 barów, 250 dla 0/250 barów, 400 dla 0/400 barów, 600 dla 0/600 barów

SCP - Konektor M12x1 (4-nóżkowy) - IP 67

63 Parker DirectLink

Nr katalogowy	Opis
SCP-XXX-14-07	0...20 mA (3 przewody)
SCP-XXX-24-07	4...20 mA (3 przewody)
SCP-XXX-34-07	4...20 mA (2 przewody)
SCP-XXX-44-07	0...10 V

XXX: 040 dla 0/40 barów, 060 dla 0/60 barów, 100 dla 0/100 barów, 250 dla 0/250 barów, 400 dla 0/400 barów, 600 dla 0/600 barów

SCPSD - Regulator ciśnienia - Gwint zewnętrzny 1/4 BSPP

63 Parker DirectLink

Nr katalogowy	Opis
SCPSD-XXX-04-16	1 wyjście przełączające, konektor DIN 43650, IP 65
SCPSD-XXX-04-17	2 wyjścia przełączające, konektor M12x1 (4 - nóżkowy), IP 67, DESINA
SCPSD-XXX-14-17	1 wyjście przełączające, sygnał analogowy 0/4...20 mA, konektor M12x1 (4 - nóżkowy), IP 67, DESINA
SCPSD-XXX-14-15	2 wyjścia przełączające, sygnał analogowy 0/4...20 mA, konektor M12x1 (5 - nóżkowy), IP 67
Zakres	-1...004 bary/-1...010 barów/-1...016 barów 0...060 barów/0...100 barów/0...250 barów/0...400 barów/0...600 barów

XXX: 040 dla 0/40 barów, 060 dla 0/60 barów, 100 dla 0/100 barów, 250 dla 0/250 barów, 400 dla 0/400 barów, 600 dla 0/600 barów

SCPSD - Regulator ciśnienia - Gwint wewnętrzny 1/4 BSPP

63 Parker DirectLink

Nr katalogowy	Opis
SCPSD-XXX-04-26	1 wyjście przełączające, konektor DIN 43650, IP 65
SCPSD-XXX-04-27	2 wyjścia przełączające, konektor M12x1 (4 - nóżkowy), IP 67, DESINA
SCPSD-XXX-14-27	1 wyjście przełączające, sygnał analogowy 0/4...20 mA, konektor M12x1 (4 - nóżkowy), IP 67, DESINA
SCPSD-XXX-14-25	2 Switching Outputs, Analog Signal 0/4...20 mA, Connector M12x1 (5-nóżkowy), IP 67

XXX: 040 dla 0/40 barów, 060 dla 0/60 barów, 100 dla 0/100 barów, 250 dla 0/250 barów, 400 dla 0/400 barów, 600 dla 0/600 barów

SCTSD - Regulator temperatury - Moduł wyświetlacza

63 Parker DirectLink

Nr katalogowy	Opis
SCTSD-150-00-06	1 wyjście przełączające, konektor DIN 43650, IP 65
SCTSD-150-00-07	2 wyjścia przełączające, konektor M12x1 (4 - nóżkowy), IP 67, DESINA
SCTSD-150-10-07	1 wyjście przełączające, sygnał analogowy 0/4...20 mA, konektor M12x1 (4 - nóżkowy), IP 67, DESINA
SCTSD-150-10-05	2 wyjścia przełączające, sygnał analogowy 0/4...20 mA, konektor M12x1 (5 - nóżkowy), IP 67

SCTT - Czujnik temperatury (podłączenie nóżkowe M12)

Nr katalogowy	Opis
SCTT-10-100-07	100 mm
SCTT-10-150-07	150 mm
SCTT-10-250-07	250 mm
SCA-TT-10-1/2	Łącznik 1/2 BSPP do SCTT-10

63 Parker Direct Link

SCK - Kabel przyłączeniowy (SCTT - SCTSD)

Nr katalogowy	Opis
SCK-410-03-45-45	Konektor M 12x1 (3 m)

63 Parker Direct Link

SCA - Adapter (SCTT - SCTSD)

Nr katalogowy	Opis
SCA-TT-10-SD	Adapter

63 Parker Direct Link

SCA-TT - Tulejka ochronna 1/2 BSPP

Nr katalogowy	Opis
SCA-TT-10-100	100 mm
SCA-TT-10-150	150 mm
SCA-TT-10-250	250 mm

63 Parker Direct Link

SCPSD/SCTSD - Akcesoria

Nr katalogowy	Opis
SCSN-450-PSD	Zasilacz 110/220 VAC
SCSD-PRG-KIT	Zestaw oprogramowania PC
SCSD-S27	Zacisk rurowy

63 Parker Direct Link

SCLSD - Regulator poziomu - Dwa wyjścia przełączające - Konektor M12x1 (4 - nóżkowy) - IP 67 - DESINA

63 Parker DirectLink

Nr katalogowy	Opis
SCLSD-250-00-07	250 mm
SCLSD-370-00-07	370 mm
SCLSD-520-00-07	520 mm

SCLSD - Wyjście przełączające - Sygnał analogowy 0/4..20 mA - Konektor M12X1 (4 - nóżkowy) - IP 67 - DESINA

63 Parker DirectLink

Nr katalogowy	Opis
SCLSD-250-10-07	250 mm
SCLSD-370-10-07	370 mm
SCLSD-520-10-07	520 mm

SCLTSD - Regulator poziomu/temperatury - 2x2 wyjścia przełączające - Konektor M12x1 (4 - nóżkowy) - IP 67 - DESINA

63 Parker DirectLink

Nr katalogowy	Opis
SCLTSD-250-00-07	250 mm
SCLTSD-370-00-07	370 mm
SCLTSD-520-00-07	520 mm

SCLSTD - Wyjście przełączające, sygnał analogowy 0/4...20 mA - Konektor M12x1 (4 - nóżkowy) - IP 67 - DESINA

63 Parker DirectLink

Nr katalogowy	Opis
SCLTSD-250-10-07	250 mm
SCLTSD-370-10-07	370 mm
SCLTSD-520-10-07	520 mm

SCLSD Akcesoria - Adapter

63 Parker DirectLink

Nr katalogowy	Opis
SCAF-3/4-90	Adapter

SCT - Czujnik temperatury 150 - Zakres -25°C...+125°C - Sygnał wyjściowy 0...20 mA

63 Parker DirectLink

Nr katalogowy	Opis
SCT-150-14-00	Port ciśnieniowy M10x1, Pmax = 630 barów, z kablem (3 m)

SCFT - Czujnik turbinki do pomiaru przepływu - Wyjście 0...20 mA - Konektor M12

63 Parker DirectLink

Nr katalogowy	Opis
SCFT-015-11-07	1.0...15 l/min
SCFT-060-11-07	7.5...60 l/min
SCFT-150-11-07	7.5...150 l/min
SCFT-300-11-07	15...300 l/min
SCFT-600-11-07	25...600 l/min

SCQ - Czujnik przepływomierza - Wyjście 0...20 mA - Konektor M12

63 Parker DirectLink

Nr katalogowy	Opis
SCQ-060-10-07	0...60 l/min
SCQ-150-10-07	0...150 l/min
SC-910	Pierścień odległościowy (C-ring SCQ-060
SC-911	Uszczelki SCQ-060
SC-912	Uszczelki SCQ-150

SCAQ - Adapter/blok przyłączeniowy

63 Parker DirectLink

Nr katalogowy	Opis
SCAQ-060	Blok przyłączeniowy do SCQ-060 - gwint 1/2 BSPP wewnętrzny
SCAQ-150	Blok przyłączeniowy do SCQ-150 - gwint 3/4 BSPP wewnętrzny
SCAQ-GIR1/2A4CX	Adapter do instalowania w linii - gwint 1/2 BSPP wewnętrzny - do SCQ-060

SCQ-SCAQ - Korki wkręcane

63 Parker DirectLink

Nr katalogowy	Opis
SCQ-M24X1.5-ED	Do gniazda przepływomierza w bloku przyłączeniowym z gwintem zewnętrznym M24 (SCQ-060)
SCQ-M42X1.5/OC-ED	Do gniazda przepływomierza w bloku przyłączeniowym z gwintem zewnętrznym M42 (SCQ-150)
SCQ-R1/2-ED	Do otworów A - B w bloku przyłączeniowym z gwintem zewnętrznym 1/2 BSPP
SCQ-R3/4-ED	Do otworów A - B w bloku przyłączeniowym z gwintem zewnętrznym 3/4 BSPP

SCVF - Czujnik przepływomierza zębatego - Wyjście 0...20 mA - Konektor M12

63 Parker DirectLink

Nr katalogowy	Opis
SCVF-002-10-07	0...2 l/min
SCVF-004-10-07	0...4 l/min
SCVF-015-10-07	0.2...15 l/min
SCVF-040-10-07	0.4...40 l/min
SCVF-080-10-07	0.4...80 l/min
SCVF-150-10-07	0.6...150 l/min
SCVF-300-10-07	1...300 l/min

SCK - Kabel przyłączeniowy - Konektor DIN 43650 - IP 65

Nr katalogowy	Opis
SCK-400-02-56	2 m
SCK-400-05-56	5 m
SCK-400-10-56	10 m
SCK-006	Konektor DIN 43650

63 Parker DirectLink

SCK - Kabel przyłączeniowy - Konektor M12x1 (5 - nóżkowy) - IP 67

Nr katalogowy	Opis
SCK-400-02-45	2 m
SCK-400-05-45	5 m
SCK-400-10-45	10 m
SCK-145	Konektor M12x1 (5 - nóżkowy), IP 67

63 Parker DirectLink

SCK - Kabel przyłączeniowy - Konektor M12x1 (5 - nóżkowy) - 90° - IP 67

Nr katalogowy	Opis
SCK-400-02-55	2 m
SCK-400-05-55	5 m
SCK-400-10-55	10 m
SCK-155	Konektor M12x1 (5 - nóżkowy), 90°, IP 67

63 Parker DirectLink

SCA - Elementy tłumiące

Nr katalogowy	Opis
SCA-1/4-EDX-1/4-D	1/4 BSPP
SCA-1/2-EDX-1/2-D	1/2 BSPP

63 Parker DirectLink

SCA - Adapter

Nr katalogowy	Opis
SCA-1/4-EMA-3	Gwint wewnętrzny 1/4 BSPP - Punkt pomiarowy M16x2
SCA-1/2-EMA-3	Gwint wewnętrzny 1/2 BSPP - Punkt pomiarowy M16x2
SCA-1/4-EMA-3-S	Gwint wewnętrzny 1/4 BSPP - Łącznik węża M16x2
SCA-1/2-EMA-3-S	Gwint wewnętrzny 1/2 BSPP - Łącznik węża M16x2
SCA-1/4-M22x1.5-ED	Gwint wewnętrzny 1/4 BSPP - Gwint zewnętrzny M22x1,5
SCA-1/2-M22x1.5-ED	Gwint wewnętrzny 1/2 BSPP - Gwint zewnętrzny M22x1,5
SCA-1/4-ED-1/4-ED	Gwint zewnętrzny 1/4 BSPP - Gwint zewnętrzny 1/4 BSPP
SCA-1/4-1/4	Gwint wewnętrzny 1/4 BSPP - Gwint wewnętrzny 1/4 BSPP
SCAF-1/4-40	Gwint wewnętrzny 1/4 BSPP - 40mm x 40mm

63 Parker DirectLink

Opis:	• Do instalacji w zbiornikach. Dostępne w trzech długościach, z wbudowanym wskaźnikiem temperatury, wykonane z przezroczystego poliamidu, nylonu 68 i polistyrenu wysokoudarowego z uszczelkami z kauczuku nitrylowego. • Nie zawierają aluminium.
Ciśnienie robocze:	• Maksimum 1 bar (0,1 MPa).
Working temperature:	• Od -30°C do +90°C.
Zakres skali termometru:	• Od +30 °C do +90 °C
Wskaźnik temperatury:	• Alkoholowy (kolor niebieski).
Uszczelki:	• Kauczuk nitrylowy.
Zastosowania:	• Maszyny rolnicze, maszyny leśne, ładowarki kołowe i przemysłowe agregaty zasilające.

Zalety:	• Trzy długości pozwalają dobrać odpowiedni przyrząd do większości zastosowań. • Zewnętrzny montaż gwarantuje wyraźny odczyt poziomu.
Korzyści:	• Dokładny odczyt poziomu płynu w zbiorniku zmniejsza ryzyko „pracy na sucho”. • Przyrządy wykonane z nylonu 68 są solidne i odporne.

FLT.1 - Miernik poziomu płynu z czujnikiem temperatury - Wielkość 1

58 Parker Direct Link

Nr katalogowy	Opis	Rozstaw	Gwint Metryczny	Ciężar Kg
FL69121	Poziom/temperatura płynu	76 mm	M10	0.13
FL69123	Poziom/temperatura płynu	76 mm	M12	0.13

FLT.2 - Miernik poziomu płynu z czujnikiem temperatury - Wielkość 2

58 Parker Direct Link

Nr katalogowy	Opis	Rozstaw	Gwint Metryczny	Ciężar Kg
FL69221	Poziom/temperatura płynu	127 mm	M10	0.15
FL69223	Poziom/temperatura płynu	127 mm	M12	0.15

FLT.3 - Miernik poziomu płynu z czujnikiem temperatury - Wielkość 3

58 Parker Direct Link

Nr katalogowy	Opis	Rozstaw	Gwint Metryczny	Ciężar Kg
FL69321	Poziom/temperatura płynu	254 mm	M10	0.13
FL69323	Poziom/temperatura płynu	254 mm	M12	0.23

Regulatory ciśnienia

Nr katalogowy	Wylot (psi)	Wlot (psi)	Gwint do gniazda BSPP
IR4003SK4PXX4B2P	2-100 psi	4000	1/4

Opis:
- Stal nierdzewna, przezroczyste nieodpryskujące szkło akrylowe i rurką Bourdona; części zwilżane ze stopu miedzi, dokładność 1,6% przy maksymalnym wskazaniu skali (FSD).

Zastosowania:
- Zasilacze hydrauliczne, produkcja energii, papiernie i stalownie - w zasadzie wszędzie, gdzie zachodzi potrzeba monitorowania ciśnienia w układzie.
- Manometr glicerynowy o średnicy 63 mm.

Zalety:
- Wykonane ze stali nierdzewnej gwarantującej trwałość.
- Bogaty wybór wykonań różniących się zakresami ciśnień i sposobem montażu.

Korzyści:
- Konstrukcja odporna na korozję, zachowuje estetyczny wygląd.
- Przyrządy charakteryzuje zwarta konstrukcja i dokładność pomiaru.

PGB - Bottom connection

Part Number	Ciśnienie bar	Ciśnienie psi
PGB0631100	0 - 100	0 - 1450
PGB0631250	0 - 250	0 - 3630
PGB0631400	0 - 400	0 - 5800

58 Parker Direct Link

PGC - Do montażu w panelu (w komplecie uchwyt montażowy)

Part Number	Ciśnienie bar	Ciśnienie psi
PGC0631100	0 - 100	0 - 1450
PGC0631250	0 - 250	0 - 3630
PGC0631400	0 - 400	0 - 5800

58 Parker Direct Link

PGF - Do montażu w panelu (kołnierz z trzema otworami)

Part Number	Ciśnienie bar	Ciśnienie psi
PGF0631100	0 - 100	0 - 1450
PGF0631250	0 - 250	0 - 3630
PGF0631400	0 - 400	0 - 5800

58 Parker Direct Link

Płyta z gniazdami wzorcowymi:
Płyty z gniazdami wzorcowymi służą do identyfikacji gwintów na końcówkach z gwintem zewnętrznym.
Dwie płyty z wykonanymi otworami z gwintami wewnętrznymi. Gwint na końcówce identyfikuje się łatwo i szybko - po prostu wkręcając ją w odpowiednie gniazdo.

- Wykonanie europejskie (gwinty metryczne i gwinty BSPP/BSPT).
- Wykonanie amerykańskie (gwinty NPT i gwinty walcowe UNF wg SAE).

Korzyści:

- Sprawdziany ułatwiają identyfikację różnych rodzajów międzynarodowych gwintów.

Płyta z gniazdami wzorcowymi

Nr katalogowy	Typ
Portboard A	Płyta do identyfikacji gwintów NPT i gwintów walcowych SAE
Portboard B	Płyta do identyfikacji gwintów metrycznych i gwintów BSPP/BSPT

63 Parker Direct Link

Zestaw do identyfikacji gwintów:
Grzebienie do identyfikacji gwintów międzynarodowych, takich jak:

- Gwinty europejskie (metryczne, BSPP, BSPT),
- Gwinty amerykańskie (gwinty NPT i gwinty walcowe UNF wg SAE).

Korzyści:

- Sprawdziany ułatwiają identyfikację różnych rodzajów międzynarodowych gwintów.

MIK-1 - Zestaw do identyfikacji gwintów

Nr katalogowy	Typ
MIK-1	Zestaw do identyfikacji gwintów

63 Parker Direct Link

Opis:
- Przenośny, ręczny przyrząd do szybkiego sprawdzania stanu oleju i jego czystości w jednej, prostej procedurze polegającej na porównaniu wyników pomiarów dla pobranej próbki oleju pracującego i porównawczej próbki oleju świeżego tego samego gatunku.
- Przyrząd mierzy i analizuje stałą dielektryczną oleju.
- Ostrzegając przed zbliżającą się awarią, przyrząd przyczynia się do wydłużenia okresu eksploatacji silnika.
- Tanie rozwiązanie eliminujące wymiany oleju "na wszelki wypadek". Oszczędza czas i pieniądze.

Zastosowania:
- Właściciele flot, konserwacja sprzętu budowlanego, stacje obsługi pojazdów, konserwacja maszyn i urządzeń na zlecenie.

Zalety:
- Przyrząd ręczny, zasilany z wewnętrznej baterii.
- Lekki i łatwy w użyciu.

Korzyści:
- Zmniejsza ryzyko awarii silnika.
- Przewiduje stan zagrażający awarią i ostrzega użytkownika o złym stanie płynu.

OLK.6 - Ręczny przyrząd Oilcheck do sprawdzania stanu płynu

Nr katalogowy	Opis
OLK605	Zestaw Oilcheck z odczytem numerycznym
OLK611	Płyn do czyszczenia przyrządu Oilcheck

Opis:

- Pełna analiza laboratoryjna niewielkiej próbki oleju dostarczanej przez klienta.
- Przy pocztowej obsłudze zamówienia dostarczamy butelkę i pojemnik.
- Usługa obejmuje zamkniętą butelkę na próbkę, zaadresowaną nalepkę, formularz informacji o próbce oraz pełną analizę laboratoryjną.

Zalety:

- Laboratorium firmy Parker gwarantuje najwyższe standardy prób.
- Użytkownik uzyskuje gwarancję sprawności układu i stanu płynu.

Korzyści:

- Inwestycja chroniąca drogie urządzenia.
- Użytkownik nie musi niepokoić się o stan urządzeń.

Usługa analityczna Par-test

60 Parker Direct Link

Wersja	Opis
Wersja 1	Butelka na próbkę + analiza zawartości cząstek stałych, analiza membranowa, analiza zawartości wody oraz analiza mikroskopowa z wykonaniem fotografii.
Wersja 2	Butelka na próbkę + analiza zawartości cząstek stałych, analiza zawartości wody oraz analiza spektrochemiczna.
Wersja 3	Butelka na próbkę + analiza membranowa, analiza zawartości wody oraz analiza mikroskopowa z wykonaniem fotografii.
Wersja 4	Butelka na próbkę + analiza zawartości cząstek stałych, analiza membranowa, analiza zawartości wody, analiza spektrochemiczna oraz analiza mikroskopowa z wykonaniem fotografii.

Uwaga: Zamawiający otrzymuje wyniki po upływie 24 - 48 godzin plus czas na przesłanie pocztą lub wysyłkę inną drogą.

Uwaga!:
Klienci ze Zjednoczonego Królestwa powinni korzystać z usług laboratorium na terenie swojego kraju, klienci z kontynentalnej części Europy z laboratorium w Holandii, a klienci ze Skandynawii z laboratorium fińskiego.

Służba analityczna Par-test firmy Parker:

- **Zjednoczone Królestwo: filtrationinfo@parker.com**
- **Holandia: filtration.netherlands@parker.com**
- **Finlandia: filtration.finland@parker.com**

SCE-020 - Sygnał wejściowy (0/4...20 mA / 0...10 V)

63 Parker Direct Link

Nr katalogowy	Opis
SCE-020-01	Wyjście analogowe
SCE-020-02	Wyjście analogowe + 1 wyjście komutowane + Interfejs RS232C
SCSN-410	Zasilanie 115/230VAC

Akcesoria do węży

61 Parker Direct Link • Osłony ..... 11-2 - 11-3
61 Parker Direct Link • Śruba oczkowa (typu banjo) 11-4
61 Parker Direct Link • Osłona węża ..... 11-5 do 11-7
61 Parker Direct Link • Uszczelki O-Ring 11-08

Opaski, obejmy i uchwyty

61 Parker Direct Link • Opaski do węży 11-09
63 Parker Direct Link • Obejmy i uchwyty do rur ..... 11-10 do 11-12
63 Parker Direct Link • Elementy zaciskowe połączeń rurowych ..... 11-13 do 11-14

Narzędzia

61 Parker Direct Link • Urządzenie
66 Parker Direct Link do zagniatania ..... 11-15 do 11-17
61 Parker Direct Link • Oprzyrządowanie
66 Parker Direct Link do zagniatania węży ..... 11-18 - 11-20
61 Parker Direct Link • Przyrząd
66 Parker Direct Link do cięcia węży ..... 11-21 do 11-22
61 Parker Direct Link • Klucze Parlok 11-23
66 Parker Direct Link

Narzędzia do obróbki rur

63 Parker Direct Link 64 Parker Direct Link • Przecinarki i piły do rur 11-24
63 Parker Direct Link • Przyrząd do przygotowywania końcówek rur EO 11-25
63 Parker Direct Link • Przyrząd do gięcia ru 11-26
63 Parker Direct Link • Urządzenia do przygotowywania rur Parflange ..... 11-27 do 11-31

Wyposażenie zbiorników

58 Parker Direct Link • Odpowietrzniki i wlewy z wkładami filtrującymi ..... 11-32 do 11-34

Smarowanie

63 Parker Direct Link • Olej 11-35
63 Parker Direct Link • Smar 11-36

Końcówki nadmuchowe

64 Parker Direct Link • Seria 600 - Seria BG 11-37

Uszczelki

• Zestaw uszczelek O-Ring 11-38

Inne akcesoria

64 Parker Direct Link • Taśma teflonowa PTFE 11-39

Oprzyrządowanie i akcesoria

11

Tabela przeliczeniowa jednostek metrycznych i calowych - strona 13-58

Parker Store
FIRTECH
HYDRAULIKA SIŁOWA, PNEUMATYKA, FILTRACJA

HS - Siatki ochronne do węży termoplastycznych

61 Parker DirectLink

Nr katalogowy	Średnica wewnętrzna Rozmiar	Średnica wewnętrzna cale	Średnica zewnętrzna mm	Średnica zewnętrzna F-KN*
HS-03	-03	3/16	9-15	3/9
HS-05	-05	5/16	12-20	6/18
HS-08	-08	1/2	20-30	11/33
HS-12	-12	3/4	30-40	11/33
HS-16	-16	1	40-50	16/48

*F-KN 3/9: obciążenie robocze 3 KN, obciążenie zrywające 9 KN, np. DN5.

AG - Pancerz

61 Parker DirectLink

Nr katalogowy	Średnica wewnętrzna mm	Do węża rozmiaru 701 371LT, 372 731, 781 791TC	301SN	421SN, 692 436, 441, 462 492, 461LT 471TC, 451TC	801 831	811
AG-060	15.20			-04	-04/-05	
AG-066	16.75		-04	-05		
AG-072	18.25		-05	-06	-06	
AG-084	21.30		-06	-08	-08	
AG-097	24.60	-06	-08	-10	-10	
AG-106	26.90	-08	-10			
AG-113	28.70			-12	-12	
AG-122	30.95	-10	-12			
AG-131	33.25	-12			-16	-12
AG-155	39.35	-16	-16	-16		-16
AG-161	40.85					
AG-166	42.15					
AG-182	46.20			-20		-20
AG-209	53.05	-20	-20	-24		-24
AG-220	55.85	-24				
AG-232	58.90		-24			
AG-270	68.55			-32		-32
AG-292	74.20		-32			
AG-319	81.00					

55 SSG - Specjalna osłona w odcinkach przycinanych na długość (drut stalowy ciągniony na zimno z powłoką galwaniczną) do węży termoplastycznych

61 Parker DirectLink

Nr katalogowy	Średnica wewnętrzna mm	Długość
55SSG-3	11.9	127.0
55SSG-4	14.0	127.0
55SSG-5	15.5	127.0
55SSG-6	17.3	127.0
55SSG-8	21.1	127.0
55SSG-12	27.7	177.8

SG - Osłona sprężynowa

61 Parker DirectLink

Nr katalogowy	Średnica wewnętrzna mm	Do węża rozmiaru: 701, 371LT, 372, 731, 781, 791TC	301SN	421SN, 692, 436, 441, 462, 492, 461LT, 471TC, 451TC	801, 831	811
SG-060	15.20			-04	-04/-05	
SG-066	16.75		-04	-05		
SG-072	18.25		-05	-06	-06	
SG-084	21.30		-06	-08	-08	
SG-097	24.60	-06	-08	-10	-10	
SG-106	26.90	-08	-10			
SG-113	28.70			-12	-12	
SG-122	30.95	-10	-12			
SG-131	33.25	-12			-16	-12
SG-155	39.35	-16	-16	-16		-16
SG-161	40.85					
SG-166	42.15					
SG-182	46.20			-20		-20
SG-209	53.05	-20	-20	-24		
SG-220	55.85	-24				-24
SG-232	58.90		-24			
SG-270	68.55			-32		-32
SG-292	74.20		-32			

Stalowa, ochronna sprężyna zwojowa wykonana z drutu odpornego na korozję chroni wąż przed ścieraniem.

AM/AR - Śruba banjo - DIN 7643

Nr katalogowy	Średnica wewnętrzna Oczka śruby mm	Gwint Metryczny	Gwint BSPP
AM3	8	M8x1	
AM4	10	M10x1	
AR4	10		1/8
AM6	12	M12x1.5	
AM8	14	M14x1.5	
AR8	14		1/4
AM10	16	M16x1.5	
AR10	17		3/8
AM13	18	M18x1.5	
AM16	22	M22x1.5	
AR16	22		1/2
AM20	26	M26x1.5	

61 Parker DirectLink

853009 - Pierścień miedziany - Forma A, DIN 7603

Nr katalogowy	Średnica zewnętrzna Oczka śruby mm	Gwint Metryczny	Gwint BSPP
853009-8	8	M8x1	
853009-10	10	M10x1	
853009-10	10		1/8
853009-12	12	M12x1.5	
853009-14	14	M14x1.5	
853009-14	14		1/4
853009-16	16	M16x1.5	
853009-17	17		3/8
853009-18	18	M18x1.5	
853009-22	22	M22x1.5	
853009-21	22		1/2
853009-26	26	M26x1.5	

61 Parker DirectLink

HG - Ochraniacz PolyGuard z tworzywa sztucznego o dużej odporności

61 Parker DirectLink

Nr katalogowy	Średnica wewnętrzna mm	Do węża rozmiaru 701 371LT, 372 731, 781 791TC	301SN	421SN, 692 436, 441, 462 492, 461LT 471TC, 451TC	801 831	811
HG-075	19.1	-06	-06/-08	-08/-10	-08/-10	
HG-100	25.4	-08/-10	-10/-12	-12	-12	-12
HG-125	31.8	-12		-16	-16	
HG-150	58.1	-16	-16/-20	-20		-16/-20
HG-200	50.8	-20/-24/-32	-24/-32	-24/-32		-24/-32/-40
HG-350	88.9					-48

Chroni wąż przed otarciami i skaleczeniami.
Odporny na działanie powietrza, wody, oleju, benzyny, płynu hydraulicznego i większości rozpuszczalników.

PG - Elastyczny ochraniacz ParKoil z tworzywa sztucznego

61 Parker DirectLink

Nr katalogowy	Średnica wewnętrzna mm	Do węża rozmiaru 701 371LT, 372 731, 781 791TC	301SN	421SN, 692 436, 441, 462 492, 461LT 471TC, 451TC	801 831	811
PG-038	9.6					
PG-050	12.7		-03/-04	-04/-05	-04/-05	
PG-062	15.7		-05	-06	-06	
PG-075	19.1	-06	-06	-08	-08	
PG-088	25.4	-08	-08	-10	-10	
PG-100	30.2	-10	-10/-12	-12	-12	
PG-119	35.1	-12			-16	-12
PG-138	47.7	-16/-20	-16	-16/-20		-16/-20
PG-188		-24/-32	-20/-24/-32	-24/-32		-24/-32

Chroni wąż przed otarciami i skaleczeniami.
Odporny na działanie powietrza, wody, oleju, benzyny, płynu hydraulicznego i większości rozpuszczalników.

AS-B - Tulejka ochronna Partek® Nylon serii ciężkiej, czarna

61 Parker DirectLink

Nr katalogowy	Do węża rozmiaru 701, 731 781, 791TC	301SN	421, 436, 441, 463, 492, 493, 451TC, 461LT, 471TC	801, 831	811
AS-B-11			-04	-04	
AS-B-13		-04	-05		
AS-B-13		-05	-06	-06	
AS-B-15		-06		-08	
AS-B-15	-06		-08		
AS-B-17	-08	-08	-10	-10	
AS-B-19	-10	-12	-12	-12	
AS-B-22	-12				-12
AS-B-27			-16	-16	
AS-B-33	-16	-16			-16
AS-B-37	-20	-20	-24		
AS-B-58					-40/-48

Zakres temperatur od -55°C do +120°C.

AS-Y - Tulejka ochronna Partek® Nylon serii ciężkiej, żółta

61 Parker DirectLink

Nr katalogowy	Do węża rozmiaru				
	701, 731 781, 791TC	301SN	421, 436, 441, 463, 492, 493, 451TC, 461LT, 471TC	801, 831	811
AS-Y-11			-04	-04	
AS-Y-13		-04	-05		
AS-Y-13		-05	-06	-06	
AS-Y-15		-06		-08	
AS-Y-15	-06		-08		
AS-Y-17	-08	-08	-10	-10	
AS-Y-19	-10	-12	-12	-12	
AS-Y-22	-12				-12
AS-Y-27			-16	-16	
AS-Y-33	-16	-16			-16
AS-Y-37	-20	-20	-24		
AS-Y-58					-40/-48

Zakres temperatur od -55°C do +120°C.

PS-B - Tulejka ochronna Partek® Nylon serii lekkiej, żółta

61 Parker DirectLink

Nr katalogowy	Do węża rozmiaru				
	701, 731 781, 791TC	301SN	421, 436, 441, 463, 492, 493, 451TC, 461LT, 471TC	801, 831	811
PS-B-13		-04	-05	-06	
PS-B-13		-05	-06		
PS-B-15	-06	-06	-08	-08	
PS-B-15					
PS-B-17	-08	-08	-10	-10	
PS-B-22	-10	-12	-12	-12	-12
PS-B-22	-12				-12
PS-B-33	-16	-16	-16	-16	-16
PS-B-33					-16
PS-B-35			-20		-20
PS-B-37	-20	-20	-24		
PS-B-39	-24	-24			-24
PS-B-45		-32	-32		-32
PS-B-47	-32				

Zakres temperatur od -55°C do +120°C.

FS-F - Koszulki ogniotrwałe

Nr katalogowy	Do węża rozmiaru				
	701, 731 781, 791TC	301SN	421, 436, 441, 463, 492, 493, 451TC, 461LT, 471TC	801, 831	811
FS-F-10		-03	-03/-04	-04	
FS-F-11		-04	-05		
FS-F-12		-05		-06	
FS-F-14		-06	-06	-08	-06
FS-F-16	-06		-08		
FS-F-18	-08	-08/-10	-10	-10	-08
FS-F-20	-10	-12	-12	-12	-10
FS-F-22	-12		-14	-16	-12
FS-F-24			-16		
FS-F-28	-16	-16			-16
FS-F-32			-20		-20
FS-F-38	-20/-24	-20/-24	-24		-24
FS-F-40					
FS-F-48	-32	-32	-32		-32

Koszulki zbudowane z jednorodnego pojedynczego oplotu z włókna szklanego ze specjalną powłoką zewnętrzną.
Przy mocowaniu koszulki na wężach za pomocą łączników wielokrotnego użytku lub łączników zaciskanych należy użyć opasek do koszulki ogniotrwałej.
Zakres temperatur od -73°C do +260°C.

711509 - Uszczelki O-Ring do łączników SAE (konfiguracja końcówki 05)

61 Parker Direct Link

Nr katalogowy	Średnica wewnętrzna mm	Przekrój poprzeczny mm
711509-1	8.92	1.83
711509-2	10.52	1.83
711509-3	11.89	1.98
711509-4	16.36	2.21
711509-5	19.18	2.45
711509-6	23.47	2.95
711509-7	29.74	2.95
711509-8	37.47	3.00

2-0 - Uszczelki O-Ring do łączników wkręcanych ORFS (konfiguracja końcówki JM)

61 Parker Direct Link

Nr katalogowy	Średnica wewnętrzna mm	Przekrój poprzeczny mm
2-011N552-9	7.65	1.78
2-012N552-9	9.25	1.78
2-014N552-9	12.42	1.78
2-016N552-9	15.60	1.78
2-018N552-9	18.77	1.78
2-021N552-9	23.52	1.78
2-025N552-9	29.87	1.78

EARG/C9RG/VURG/VERG - Uszczelki O-Ring do łączników BSPP

61 Parker Direct Link

Nr katalogowy	Średnica wewnętrzna mm	Przekrój poprzeczny mm	Gwint BSPP
EARG-4	6.0	1.0	1/4x19
C9RG-10	8.0	1.5	3/8x19
VURG-4	12.0	1.5	1/2x14
EARG-10	13.1	1.6	5/8x14
VERG-14	17.0	1.5	3/4x14
VERG-19	21.0	1.5	1x11
EARG-20	29.5	1.5	1.1/4x11

2-2 - Uszczelki O-Ring do kołnierzy SAE

61 Parker Direct Link

Nr katalogowy	Wielkość kołnierza cale	Średnica wewnętrzna mm	Przekrój poprzeczny mm
2-210N552-9	1/2	18.64	3.53
2-214N552-9	3/4	24.99	3.53
2-219N552-9	1	32.92	3.53
2-222N552-9	1.1/4	37.69	3.53
2-225N552-9	1.1/2	47.22	3.53
2-228N552-9	2	56.74	3.53

CARG/C9RG - Uszczelki O-Ring do obracalnych gniazdowych końcówek do węży DIN

61 Parker Direct Link

Nr katalogowy	Średnica wewnętrzna mm	Przekrój poprzeczny mm	Gwint Szereg do dużych obciążeń	Gwint Szereg do małych obciążeń
CARG-6	4.5	1.5	M14x1.5	M12x1.5
C9RG-8	6.5	1.5	M16x1.5	M14x1.5
C9RG-10	8.0	1.5	M18x1.5	M16x1.5
C9RG-12	10.0	1.5	M20x1.5	M18x1.5
C9RG-14	11.0	2.0	M22x1.5	
CARG-15	12.0	2.0		M22X1.5
C9RG-16	13.0	2.0	M24x1.5	
CARG-18	15.0	2.0		M26x1.5
C9RG-20	16.3	2.4	M30x2	
CARG-22	20.0	2.0		M30x2
C9RG-25	20.3	2.4	M36x2	
CARG-28	26.0	2.0		M36x2
C9RG-30	25.3	2.4	M42x2	
CARG-35	32.0	2.5		M45x2
C9RG-38	33.0	2.5	M52x2	
CARG-42	37.7	2.6		M52x2

ParkerStore
FIRTECH
HYDRAULIKA SIŁOWA, PNEUMATYKA, FILTRACJA

Seria M - Miniaturowe ślimakowe opaski zaciskowe do węży

61 Parker Direct Link

Nr katalogowy	Zakres zaciskania cale	mm
M0200	0.25-0.62	6-16
M0300	0.30-0.87	8-22
M0400	0.66-1.25	16-32
M0500	0.66-1.50	16-8
M0600	0.66-1.75	19-45
M0700	1.00-2.00	25-50
M0800	1.38-2.38	35-60
M0900	1.75-2.75	45-70
M1000	2.25-3.25	58-82
M1100	2.50-3.50	64-90
M1200	3.00-4.00	77-100

Do zaciskania węży na końcówkach, do pracy w normalnych warunkach otoczenia.
Śruba z łbem sześciokątnym wykonana ze stali węglowej ocynkowanej.

MS Series - Opaski zaciskowe ślimakowe do węży

61 Parker Direct Link

Nr katalogowy	Zakres zaciskania cale	mm
MS 0200 N	0.25-0.62	6-16
MS 0300 N	0.30-0.87	8-22
MS 0400 N	0.66-1.25	16-32
MS 0500 N	0.66-1.50	16-38
MS 0600 N	0.66-1.75	19-45
MS 0700 N	1.00-2.00	25-50
MS 0800 N	1.38-2.38	35-60
MS 0900 N	1.75-2.75	45-70
MS 1000 N	2.25-3.25	58-82
MS 1100 N	2.50-3.50	64-90
MS 1200 N	3.00-4.00	77-100

Zalecane do pracy w warunkach otoczenia wymagających dodatkowej ochrony - opaski wykonane są w całości ze stali nierdzewnej.
Śruba z łbem sześciokątnym wykonana ze stali nierdzewnej AISI 305.

Seria S - Standardowe opaski zaciskowe

61 Parker Direct Link

Nr katalogowy	Zakres zaciskania cale	mm
S0600	0.38-0.87	10-22
S0800	0.44-1.00	11-25
S1000	0.50-1.12	13-28
S1040	5.00-7.00	129-178
S1200	0.50-1.25	13-32
S1600	0.75-1.50	19-40
S2000	0.75-1.75	19-44
S2400	1.00-2.00	26-50
S2800	1.32-2.25	34-57
S3200	1.57-2.50	40-64
S3600	0.88-2.75	23-70
S4000	1.13-3.00	29-76
S4400	1.32-3.25	34-82
S4800	1.63-3.50	42-90
S5200	1.88-3.75	48-95
S5600	2.13-4.00	54-100
S6400	2.63-4.50	67-114
S7200	3.13-5.00	80-130
S8000	3.63-5.50	92-140
S8800	4.25-6.00	108-150
S9600	4.75-6.50	121-165

Opaska i głowica ze stali nierdzewnej, uniwersalna, do pracy w normalnych warunkach otoczenia.
Śruba z łbem sześciokątnym wykonana ze stali węglowej ocynkowanej.

Seria SS - N - Opaski zaciskowe ze stali nierdzewnej

61 Parker Direct Link

Nr katalogowy	Zakres zaciskania cale	mm
SS0600N	0.38-0.87	10-22
SS0800N	0.44-1.00	11-25
SS1000N	0.50-1.12	13-28
SS1040N	5.00-7.00	129-178
SS1200N	0.50-1.25	13-32
SS1600N	0.75-1.50	19-40
SS2000N	0.75-1.75	19-44
SS2400N	1.00-2.00	26-50
SS2800N	1.32-2.25	34-57
SS3200N	1.57-2.50	40-64
SS3600N	0.88-2.75	23-70
SS4000N	1.13-3.00	29-76
SS4400N	1.32-3.25	34-82
SS4800N	1.63-3.50	42-90
SS5200N	1.88-3.75	48-95
SS5600N	2.13-4.00	54-100
SS6400N	2.63-4.50	67-114
SS7200N	3.13-5.00	80-130
SS8000N	3.63-5.50	92-140
SS8800N	4.25-6.00	108-150
SS9600N	4.75-6.50	121-165

Zalecane do pracy w warunkach otoczenia wymagających dodatkowej ochrony - opaski wykonane są w całości ze stali nierdzewnej.
Śruba z łbem sześciokątnym wykonana ze stali nierdzewnej AISI 305.

Opis:

- Zgodnie z wymaganiami normy DIN 3015:
  - Górna i dolna połówka obejmy są identyczne.
  - Rowkowana powierzchnia wewnętrzna otworu na rurę przyczynia się do tłumienia drgań i zwiększa odporność na uderzenia, jak również przejmuje siły działające w kierunku osi rury.
  - Do węży i kabli zalecamy stosowanie obejm z gładką powierzchnią wewnętrzną.
  - Moment dokręcania śrub oraz osiowe siły ścinające rurę
  - Podane w tabelach wartości momentu dokręcania śrub oraz osiowych sił ścinających rurę dotyczą montażu z płytami górnymi oraz zewnętrznymi śrubami z łbem sześciokątnym wg DIN 931/933.
  - Wartość osiowej siły ścinającej (według DIN 3015, część 10) jest wartością średnią, wyznaczoną w trzech próbach przeprowadzonych z rurą stalową według DIN 2448 ze stali St. 37, dla której przyjęto wielkość tarcia statycznego (temperatura podczas prób - 23°C).
  - Po obciążeniu obejmy osiową siłą próbną (F) o podanej wartości rura nie może ślizgać się w obejmie.

Materiał:

	Temperatura:	
• Polipropylen	-30°C do + 90°C	Kolor: ciemnozielony
• Poliamid	-40°C do +120°C	Kolor: czarny
• Kauczuk	-50°C do +120°C	Kolor: czarny
• Aluminium	do +300°C	

Wszystkie części metalowe dostępne także w wykonaniu ze stali nierdzewnej.
Z innych materiałów - na żądanie.
Gatunki stali nierdzewnej 1.4401 /1.4571 (AISI 316/316 TI), odporna na korozję i działanie kwasów.

Zalety:
- Odpowiednie do rozwiązań systemowych.

Korzyści:
- Doskonałe dopasowanie wszystkich elementów.

Obejmy rurowe

63 Parker Direct Link

Własności mechaniczne		Polipropylen (PP)	Poliamid 6 (PA6)	Aluminium	Guma
Gęstość		0.906 g/cm³	1.12-1.15g/cm³	2.65 g/cm³	0.98 g/cm³
Ugięcie	DIN 53452	36 N/mm²	130...200 N/mm²	70 N/mm²	-
Udarność	DIN 53453	no break	no break	-	-
Wytrzymałość na ściskanie	DIN 53454	90 N/mm²	120 N/mm²	HB 500...600 N/mm²	A i B: 64° Shore
		-	-	-	C: 73° Shore
Moduł sprężystości	DIN 53452	1500 N/mm²	3000 N/mm²	70.000 N/mm²	-
Wytrzymałość na rozciąganie (bez zerwania)	DIN 53454	-	-	-	A i B: 6.1 N/mm²
		25-35 N/mm²	80-90 N/mm²	180 N/mm²	C: 8.5 N/mm²

Własności cieplne	Polipropylen (PP)	Poliamid 6 (PA 6)	Aluminium	Guma
Odporność termiczna	-30 … + 90° C	-40 … + 120°C	300° C	-50 … +120°C

Własności chemiczne	Polipropylen (PP)	Poliamid 6 (PA 6)	Aluminium	Kauczuk
Słabe kwasy	Odporność ograniczona	Odporność ograniczona	-	Odporny
Słabe zasady	Odporność ograniczona	Odporność ograniczona	-	Odporny
Alkohol	Odporny	Odporny	-	Odporny
Benzyna	Odporność ograniczona	Odporny	-	Odporność ograniczona
Oleje mineralne	Odporny	Odporny	-	Odporny
Inne oleje	Odporny	Odporny	-	Odporny

ParkerStore FIRTECH HYDRAULIKA SIŁOWA, PNEUMATYKA, FILTRACJA

Dokręcanie / Ścinanie - Szereg do małych obciążeń (DIN 3015 - Część 1)

Wielkość	Śruba mocująca DIN 931/933	Polipropylen		Poliamid		Aluminium	
		Moment dokręcenia śruby (Mn)	Siła ścinająca rurę F (kN)	Moment dokręcenia śruby (Mn)	Siła ścinająca rurę F (kN)	Moment dokręcenia śruby (Mn)	Siła ścinająca rurę F (kN)
0	M6	8	0.6	10	0.6	-	-
1	M6	8	1.1	10	0.7	12	4.2
2	M6	8	1.2	10	0.8	12	4.3
3	M6	8	1.4	10	1.6	12	4.8
4	M6	8	1.5	10	1.7	12	5.0
5	M6	8	1.9	10	2.0	12	7.3
6	M6	8	2.0	10	2.5	12	8.9

Dokręcanie / Ścinanie - Szereg do dużych obciążeń (DIN 3015 - Część 2)

Wielkość	Śruba mocująca DIN 931/933	Polipropylen		Poliamid		Aluminium	
		Moment dokręcenia śruby (Mn)	Siła ścinająca rurę F (kN)	Moment dokręcenia śruby (Mn)	Siła ścinająca rurę F (kN)	Moment dokręcenia śruby (Mn)	Siła ścinająca rurę F (kN)
1	M10	12	1.6	20	4.2	30	12.1
2	M10	12	2.9	20	4.5	30	15.1
3	M10	15	3.3	25	5.1	35	15.5
4	M12	30	8.2	40	9.3	55	29.4
5	M16	45	11.0	55	15.8	120	34.8
6	M20	80	14.0	150	21.0	220	50.0
7	M24	110	28.0	200	32.0	250	70.6
8	M30	180	40.0	350	48.0	500	84.5

- **Obejmy rurowe serii A (Szereg lekkiej konstrukcji) - Podzespoły - DIN 3015, część 1**
- **Kody do zamawiania połówek obejm:**

Polipropylen	**-**	**RAP**	**Aluminium**	**-**	**RAA[1]**
Poliamid 6	**-**	**RAN**	**Gładka wewnątrz**	**-**	**RAPG**
Guma	**-**	**RAVG**	**Gładka wewnątrz**	**-**	**RANG**

(Tym kodem należy zastąpić standardowy kod RAP w numerze katalogowym)
1 część = 2 połówki obejmy

RAP - Obejmy rurowe serii A (konstrukcja lekka)- Podzespoły - DIN 3015 - Część 1

Nr katalogowy	Rozmiar obejmy	Średnica zewnętrzna rury	
		cale	mm
RAP006X	0	-	6.0
RAP006.4X	0	1/4	6.4
RAP008X	0	5/16	8.0
RAP009.5X	0	3/8	9.5
RAP010X	0	-	10.0
RAP012X	0	-	12.0
RAP106X	1	-	6.0
RAP106.4X	1	1/4	6.4
RAP108X	1	5/16	8.0
RAP109.5X	1	3/8	9.5
RAP110X	1	-	10.0
RAP112X	1	-	12.0
RAP212.7X	2	1/2	12.7
RAP213.5X	2	-	13.5
RAP214X	2	-	14.0
RAP215X	2	-	15.0
RAP216X	2	5/8	16.0
RAP217.2X	2	-	17.2
RAP218X	2	-	18.0
RAP319X	3	3/4	19.0
RAP320X	3	-	20.0
RAP321.3X	3	-	21.3
RAP322X	3	-	22.0
RAP323X	3	-	23.0
RAP325X	3	1	25.0
RAP426.9X	4	-	26.9
RAP428X	4	-	28.0
RAP430X	4	-	30.0
RAP532X	5	11/4	32.0
RAP533.7X	5	-	33.7
RAP535X	5	-	35.0
RAP538X	5	11/2	38.0
RAP540X	5	-	40.0
RAP542X	5	-	42.0
RAP644.5X	6	13/4	44.5
RAP645X	6	-	45.0
RAP648X	6	-	48.0
RAP650X	6	-	50.0
RAP650.8X	6	2	50.8
RAP652X	6	-	52.0
RAP655X	6	-	55.0
RAP657X	6	21/4	57.0

Przy montażu obejm z litej gumy należy stosować płytki nakrywkowe, śruby sześciokątne i podkładki zabezpieczające. Wszystkie części metalowe dostępne w wykonaniu ze stali nierdzewnej.

1) Aluminium - tylko rozmiary 1 - 6.

APLA - Płytka do przyspawania / przykręcenia - Długa

Nr katalogowy	Rozmiar obejmy
APLA0X	0
APLA1X	1
APLA2X	2
APLA3X	3
APLA4X	4
APLA5X	5
APLA6X	6

Części metalowe dostępne także w wykonaniu ze stali nierdzewnej.

APDA - Płytka do przyspawania podwójna

Nr katalogowy	Rozmiar obejmy
APDA0X	0
APDA1X	1
APDA2X	2
APDA3X	3
APDA4X	4
APDA5X	5
APDA6X	6

APRA - Płytka do przyspawania wielokrotna

Nr katalogowy	Rozmiar obejmy
APRA0X (10 obejm)	0
APRA1X (10 obejm)	1
APRA2X (10 obejm)	2
APRA3X (10 obejm)	3
APRA4X (5 obejm)	4
APRA5X (5 obejm)	5
APRA6X (5 obejm)	6

APWA - Płytka do przyspawania kątowa

Nr katalogowy	Rozmiar obejmy
APWA0X	0
APWA1X	1
APWA2X	2
APWA3X	3
APWA4X	4
APWA5X	5
APWA6X	6

DPA - Płytka nakrywkowa

Nr katalogowy	Rozmiar obejmy
DPA0X	0
DPA1X	1
DPA2X	2
DPA3X	3
DPA4X	4
DPA5X	5
DPA6X	6

Części metalowe dostępne także w wykonaniu ze stali nierdzewnej.

ASA - Śruby do montażu pakietowego 1

Nr katalogowy	Rozmiar obejmy
ASA0X	0
(AS B1X) **ASA0X**	1
(ASB1X) **ASA2X**	2
ASA3X	3
ASA4X	4
ASA5X	5
ASA6X	6

Gdy stosuje się śruby do montażu pakietowego obejm (jedna na drugiej), należy koniecznie zastosować płytki zabezpieczające.
Przy montażu obejm z litej gumy należy stosować płytki nakrywkowe, śruby sześciokątne i podkładki zabezpieczające.
Części metalowe dostępne także w wykonaniu ze stali nierdzewnej.

TS...A/B - Szyna montażowa

Nr katalogowy	Wymiary Grubość
TS11A/B1X	11
TS11A/B2X	11
TS14A/B1X	14
TS14A/B2X	14
TS30A/B1X	30
TS30A/B2X	30

TM...A/B1 - Nakrętka do montażu na szynie

Nr katalogowy	Wymiary a	b	c	m
TMA/TMB1VERZX	25.4	10.4	12	M6

63 Parker Direct Link

SLA - Łeb z rowkiem

Nr katalogowy	Wymiary Średnica x Długość
SLA0X	M 6 x 20
SLA1X	M 6 x 20
SLA2X	M 6 x 25
SLA3X	M 6 x 30
SLA4X	M 6 x 35
SLA5X	M 6 x 50
SLA6X	M 6 x 60

63 Parker Direct Link

SSLA - Łeb sześciokątny

Nr katalogowy	Wymiary Średnica x Długość
SSL10X	M 6 x 30
SSLAOX	M 6 x 30
SSLA2/SSB1X	M 6 x 35
SSLA3X	M 6 x 40
SSLA4X	M 6 x 45
SSLA5X	M 6 x 60
SSLA6X	M 6 x 70

63 Parker Direct Link

ISA - Łeb gniazdowy

Nr katalogowy	Wymiary Średnica x Długość
ISA0X	M 6 x 20
ISA1X	M 6 x 20
ISA2X	M 6 x 25
ISA3X	M 6 x 30
ISA4X	M 6 x 35
ISA5X	M 6 x 50
ISA6X	M 6 x 60

63 Parker Direct Link

SBA - Płytka zabezpieczająca 1

Nr katalogowy	Wymiary Długość	sześciokąta
SBAX	30	11

63 Parker Direct Link

USA - Podkładka zabezpieczająca 2

Nr katalogowy	Wymiary a	b
USA/USB1X	9	18

63 Parker Direct Link

Do końcówek: • Końcówki zaciskowe Parkrimp®

94C - MiniKrimp - Maszyna do zaciskania końcówek węży małych rozmiarów - do rozmiaru - 16

61 Parker Direct Link
66 Parker Direct Link

Nr katalogowy

94C-001-PFD

- Stosowana z napędem pompą ręczną (patrz strona 11-17) i pierścieniami zaciskającymi (patrz strona 11-15 i 11-20).
- Zaciska końcówki na wężach z pojedynczym lub podwójnym oplotem drutem stalowym lub na wężach z oplotem tkaninowym, od rozmiaru -4 do rozmiaru -16.

Czas ustawiania:	20 sekund
Wymiary:	Długość 127 mm x Szerokość W 178 mm x Wysokość H 394 mm
Ciężar:	16 kg
Ograniczenia stosowania:	Nie nadaje się do zaciskania na wężach wielospiralnych, nie można także zaciskać końcówek dwuelementowych. Nieodpowiednia do seryjnego zaciskania końcówek na wężach rozmiaru -12 i -16.
Seria końcówek:	26, 46 , 48 (Węże gumowe)
Seria końcówek:	55, 56, 58, 91N, EH (Węże z tworzywa termoplastycznego)

Praska nie jest przewidziana do zaciskania węży na końcówkach serii 43 ze stali nierdzewnej.

82C-R - Matryca pierścieniowa do praski MiniKrimp

61 Parker Direct Link
66 Parker Direct Link

Nr katalogowy	Kolor
82CE-R01	Srebrny
82CE-R02	Czarny

80C-T - Zestaw matryc do praski MiniKrimp - łączniki - serii 91N

61 Parker Direct Link
66 Parker Direct Link

Nr katalogowy	Średnica wewnętrzna Rozmiar	cale
80C-T04N	4	1/4
80C-T05N	5	5/16
80C-T06N	6	3/8
80C-T08N	8	1/2
80C-T10N	10	5/8
80C-T12N	12	3/4
80C-T16N	16	1

Zestawy matryc są oznaczane kodem kolorów dla ułatwienia identyfikacji.

80C-P - Zestaw matryc do praski MiniKrimp - łączniki serii 56

61 Parker Direct Link
66 Parker Direct Link

Nr katalogowy	Średnica wewnętrzna Rozmiar	cale
80C-P03	3	3/16
80C-P04	4	1/4
80C-P05	5	5/16
80C-P06	6	3/8
80C-P08J	8	1/2

Podstawka do montażu pionowego w imadle

61 Parker Direct Link
66 Parker Direct Link

Nr katalogowy

015 307

Wyposażenie dodatkowe prasy Minikrimp. Umożliwia pionowe zamontowanie prasy Mini Krimp w imadle.

82CE - KarryKrimp® 1 - Prasa do zaciskania końcówek węży z pompą pneumatyczną/hydrauliczną.

Nr katalogowy

82CE-061 - praska Karrykrimp 1 z pompą ręczną, matrycami pierścieniowymi i wężem kompletnym.
82C-061- praska Karrykrimp 1 bez pompy, lecz z matrycami pierścieniowymi i wężem kompletnym.
82CE-003 - praska Karrykrimp 1 z pompą pneumatyczno-hydrauliczną 82CE-OAP, matrycami pierścieniowymi i wężem kompletnym.

61 Parker Direct Link
66 Parker Direct Link

- Zaciska końcówki na wężach z pojedynczym lub podwójnym oplotem stalowym lub zbrojeniem tkaninowym, od rozmiaru -4 do rozmiaru -20.
- Prasa kompletna z pompą ręczną, wężem przyłączeniowym i dwoma pierścieniowymi matrycami zaciskającymi.

Wymiary:	Wysokość H 686 mm x Szerokość W 380 mm x Głębokość D 305 mm
Ciężar:	23 kg (82CE-061)
Ciężar:	18 kg (82C-061)
Pierścienie matrycy 82C (patrz strona 11-20)	
Ograniczenia stosowania:	Nieodpowiednia do węży wielospiralnych i łączników dwuelementowych.
Seria końcówek:	26,46,48 (Węże gumowe)
Seria końcówek:	55, 56, 58, 91N, EH (Węże z tworzywa termoplastycznego)

Praska nie jest przewidziana do zaciskania węży na końcówkach serii 43 ze stali nierdzewnej.

82CE-0AP - Pompa pneumatyczno-hydrauliczna

61 Parker Direct Link
66 Parker Direct Link

Nr katalogowy

82CE-0AP

Ciśnienie robocze:	max. 700 barów (70 MPa) przy 6 do 8 barach
Ciśnienie robocze:	Hydr. 3/8-18NPTF Gwint, Air 1/4-18NPTF Gwint
Wymiary:	Dł. L 395 mm x Szer. W 148 mm x Wys. H 145 mm
Ciężar:	5,3 kg

85CE - KarryKrimp® 2 - Przenośna maszyna do zaciskania końcówek węży oplatanych i wielospiralnych

61 Parker Direct Link
66 Parker Direct Link

Nr katalogowy

85CE-061 - praska Karrykrimp 2 z pompą ręczną, matrycami pierścieniowymi i wężem kompletnym.
85C-061- praska Karrykrimp 2 bez pompy, lecz z matrycami pierścieniowymi i wężem kompletnym.
85CE-003 - praska Karrykrimp 2 z pompą pneumatyczno-hydrauliczną, matrycami pierścieniowymi i wężem kompletnym.

• Zaciska końcówki węży:
- z pojedynczym i podwójnym oplotem drutem stalowym,
- z oplotem tkaninowym do rozmiaru -20,
- z potrójnym oplotem drutem stalowym do rozmiaru -16,
- wielospiralnych 4SP do rozmiaru -16,
- wielospiralnych 4SH do rozmiaru -16,
- wielospiralnych z sześcioma drutami stalowymi do rozmiaru -16.

• Stosowana z pompą ręczną, pompą pneumatyczną/hydrauliczną i pompą elektryczną.

Wymiary (with stand):	Wysokość H 762mm x Szerokość W 356mm x Głębokość D381 mm
Ciężar:	46 kg

Maszyna kompletna z wężem przyłączeniowym, szybkozłączem, dwoma matrycami pierścieniowymi i stojakiem odbiorczym.
Matryce pierścieniowe 85C (patrz strona 11,20)

Ograniczenia stosowania:	Nieodpowiednia do węży wielospiralnych rozmiarów -20, -24 i -32, jak również do łączników dwuelementowych.
Seria końcówek:	26,43,46,48,70,73,78 (Węże gumowe)
Seria końcówek:	55, 56, 58, 91N, EH (Węże z tworzywa termoplastycznego)

85CE-0HP - Pompa ręczna

61 Parker Direct Link
66 Parker Direct Link

Nr katalogowy

85CE-0HP

Ciśnienie robocze:	max. 700 barów (10153 psi)
Wymiary:	Dł. 539 mm x Szer. 417 mm x Wys. 151 mm
Ciężar:	11.6 kg
Pojemność zbiornika:	2294 cm^3
Siła nacisku na dźwignię:	55 kg

82C-00L - Wąż przyłączeniowy kompletny

61 Parker Direct Link
66 Parker Direct Link

Nr katalogowy

82C-00L

Wąż kompletny do podłączenia pompy ręcznej lub pompy pneumatyczno-hydraulicznej do prasy.
Długość: 1830 mm
Wielkość portu:
1. Gwint zewnętrzny 1.3/8-18NPT
2. Złącze 3/8"
Ciśnienie robocze: max. 700 barów (10153 psi)

Zestaw ruchomy

Nr katalogowy

025 077-PFD

61 Parker DirectLink
66 Parker DirectLink

Ta wersja jest wyposażona w pompę pneumatyczno - hydrauliczną 82CE-OAP i może być zasilana z każdej linii sprężonego powietrza o ciśnieniu nie mniejszym niż. 7 barów (0,7 MPa).
Maszyna wraz z pompą hydrauliczną waży około 25 kg.
Jest tylko o 1,5 kg cięższa od modelu z pompą ręczną i jest równie łatwa w transporcie.

85C-0AP - Turbopompa powietrzna

Nr katalogowy

85C-0AP

61 Parker DirectLink
66 Parker DirectLink

Ciśnienie robocze:	700 barów (10153 psi)
Wymiary:	Dł. L 320 mm x Szer. W 320 mm x Wys. H 480 mm
Ciężar:	8.4 kg
Pojemność zbiornika:	662 cm^3
Zasilanie sprężonym powietrzem:	Gwint 1/4-18NPTF

82CE-0EP - Pompa z napędem elektrycznym

Nr katalogowy

82CE-0EP

61 Parker DirectLink
66 Parker DirectLink

Ciśnienie robocze:	700 barów (1015 psi) z zaworem ręcznym 3/2
Wymiary:	Dł. L 320 mm x Szer. W 320 mm x Wys. H 480 mm
Ciężar:	12 kg
Pojemność zbiornika:	2000 cm^3
Zasilanie:	230 V, jednofazowe

83CE - Parkrimp2 - Prasa do zaciskania

Nr katalogowy

.

83CE-083U
83CE-380 (agregat zasilający)

61 Parker DirectLink
66 Parker DirectLink

. Rozmiary od -4 do -32, w tym również węże wielospiralne.
. Maszyna kompletna z agregatem zasilającym, lecz bez matryc.
. Montaż na stole.

Zasilanie elektryczne:	380/420 V - 3.0KW - 50Hz
Przyłącze elektryczne:	16A
Wymiary:	H 1130 mm x W 490mm x D 820 mm
Ciężar:	392 kg (brutto w opakowaniu) 342 kg (netto bez opakowania)
Seria końcówek:	26,43,46,48,70,73,78,79 (Węże gumowe)
Seria końcówek:	55, 56, 58, 91N, EH (Węże z tworzywa termoplastycznego)

Olej Parker Hoze-Oil

61 Parker Direct Link

Nr katalogowy

Hoze-Olej

Olej firmy Parker do montażu końcówek węży jest odporny na ciśnienie i temperaturę.
Przed zaciśnięciem końcówki wystarczy zanurzyć koniec węża w oleju Parker Hoze-oil i lekko nasmarować narzędzie. Puszka o pojemności 1 litra.

H896137 - Olej do montażu łączników Push-Lok®

61 Parker Direct Link

Nr katalogowy

H896137

Emulsja olejowo - wodna ułatwiająca montaż łączników Parker Push-Lok®. Bardzo przydatna do montażu łączników na wężu 837BM (nie zawierającym środków powierzchniowo czynnych LABS ani wpływających na jakość lakierowania).
Olej do montażu łączników Push-Lok® nie zawiera substancji zmniejszających zwilżalność, np. silikonu.
Butelka o pojemności 1 litra.

Zestawy matryc Parkrimp®

	Nr katalogowy		Średnica wewnętrzna węża DN	Wielkość
	Seria 26	80C-E04	-04	6
	Seria 43	80C-A04	-04	6
	Seria 46	80C-B04	-04	6
	Seria 48	80C-C04	-04	6
	Seria 26	80C-E05	-05	8
	Seria 43	80C-A05	-05	8
	Seria 46	80C-B05	-05	8
	Seria 48	80C-C05	-05	8
	Seria 26	80C-E06	-06	10
	Seria 43	80C-A06	-06	10
	Seria 46	80C-B06	-06	10
	Seria 48	80C-C06	-06	10
	Seria 70	83C-D06	-06	10
	Seria 71	83C-D06	-06	10
	Seria 26	80C-E08	-08	12
	Seria 43	80C-A08	-08	12
	Seria 46	80C-B08	-08	12
	Seria 48	80C-C08	-08	12
	Seria 70	83C-D08	-08	12
	Seria 71	83C-D08	-08	12
	Seria 26	80C-E10	-10	16
	Seria 43	80C-A10	-10	16
	Seria 46	80C-B10	-10	16
	Seria 48	80C-C10	-10	16
	Seria 70	83C-D10	-10	16
	Seria 71	83C-D10	-10	16
	Seria 26	80C-E12	-12	20
	Seria 43	80C-A12	-12	20
	Seria 46	80C-B12	-12	20
	Seria 48	80C-C12	-12	20
	Seria 70	83C-D12	-12	20
	Seria 71	83C-D12	-12	20
	Seria 73/78/79	83C-L12 lub 80C-L12	-12	20
	Seria 26	80C-E16	-16	25
	Seria 43	80C-A16 lub 83C-A16H	-16	25
	Seria 46	80C-B16	-16	25
	Seria 48	80C-C16 lub 83C-C16H	-16	25
	Seria 70	83C-D16 lub 83C-D16H	-16	25
	Seria 71	83C-D16 lub 83C-D16H	-16	25
	Seria 73/78/79	83C-L16 lub 80C-L16	-16	25
	Seria 26	83C-E20	-20	32
	Seria 43	80C-A20 lub 83C-A20H	-20	32
	Seria 46	80C-B20	-20	32
	Seria 48	80C-C20 lub 83C-C20H	-20	32
	Seria 70	83C-D20 lub 83C-D20H	-20	32
	Seria 71	83C-D20 lub 83C-D20H	-20	32
	Seria 73/78/79	83C-L20	-20	32
	Seria 26	83C-E24	-24	40
	Seria 43	83C-A24	-24	40
	Seria 48	83C-C24	-24	40
	Seria 70	83C-D24	-24	40
	Seria 71	83C-D24	-24	40
	Seria 73/78/79	83C-L24	-24	40
	Seria 26	83C-E32	-32	50
	Seria 43	83C-A32	-32	50
	Seria 48	83C-C32	-32	50
	Seria 71	83C-D32	-32	50
	Seria 73/78/79	83C-L32	-32	50

61 Parker Direct Link
66 Parker Direct Link

ParkerStore
FIRTECH
HYDRAULIKA SIŁOWA, PNEUMATYKA, FILTRACJA

TH3-3 - Maszyna do cięcia węży

Nr katalogowy

TH3-3

• Przecina:
- węże z oplotem stalowym pojedynczym i podwójnym,
- węże ze wzmocnieniem oplotem tkaninowym do rozmiaru -32,
- węże wielospiralne z czterema drutami stalowymi do rozmiaru -32,
- węże wielospiralne z sześcioma drutami stalowymi do rozmiaru -20.

• Ostrze zakryte podczas pracy.

61 Parker DirectLink
66 Parker DirectLink

Zasilanie elektryczne:	400 V - 3.7 KW - 50 Hz - 16 A
System wyciągowy:	Średnica 50 mm
Natężenie przepływu przy odsysaniu:	400 cm^3/godz.
Wymiary:	Wys. H 370 mm x Szer. W 650 mm x Głęb. D 580 mm (z dźwignią ręczną H 1050 mm)
Ciężar:	75 kg
Maszyna ze standardowym ostrzem gładkim	
Średnica:	350 mm x 3 mm x 30 mm

• Ostrze wymienne
Numer katalogowy.: **T891180**

• Ostrze ząbkowane
Średnica: 350 mm x 3 mm x 30 mm
Numer katalogowy.: **T905871**

Ograniczenia stosowania: Przecinanie sześciowarstwowego węża wielospiralnego skraca żywotność ostrza.

TH3-2 - Maszyna do cięcia węży

Nr katalogowy

TH3-2-12VDC

• Przecina:
- węże z pojedynczym i podwójnym wzmocnieniem drutem stalowym,
- węże z oplotem tkaninowym do rozmiaru -20,
- węże wielospiralne z czterema drutami stalowymi do rozmiaru -16.

61 Parker DirectLink

• W wersji do pojazdów serwisu technicznego - zasilanie 12 V.

66 Parker DirectLink

Wymiary:	Szer. W 650 mm x Głęb. D 420 mm x Wys. H 300 mm (z dźwignią ręczną H = 1050 mm)
Ciężar:	50 kg

• Standard smooth blade
Średnica: 275 mm x 3 mm x 30 mm

• Standardowe ostrze gładkie
Numer katalogowy: **T891179**

Ograniczenia stosowania: Nieodpowiednia do przecinania węży o dużej średnicy otworu i węży wielospiralnych.

EM - Mała maszyna do przecinania węży

Nr katalogowy

EM 10.P

- Przecina:
  - węże ze wzmocnieniem oplotem, tkaninowym lub pojedynczym drutem stalowym do rozmiaru -16,
  - węże z podwójnym oplotem drutem stalowym do rozmiaru -12.

- Można montować na stole roboczym lub w imadle stołowym.
- Podczas pracy ostrze osłonięte specjalną osłona.
- Wyposażona w elektryczny wyłącznik awaryjny.

61 Parker Direct Link

66 Parker Direct Link

Silnik elektryczny:	Silnik piły tarczowej 230 V 50/60 Hz, 900 W, 4400 obr/min
Tarcza tnąca:	TM 150 x 2.5 x 20 mm (stal szybkotnąca HSS)
Wymiary:	Dł. L 360 mm x Szer. W 340 mm x Wys. H 310 mm
Ciężar	6, kg
Izolacja elektryczna	Zgodna z VDE Kl.II 0740
Ekranowanie zakłóceń radioelektrycznych:	Zgodnie z VDE 0875

- **Tarcza tnąca z ostrzem gładkim**

Numer katalogowy: **TM 160 x 2,5 x 20**

Ograniczenia stosowania: maszyna nie jest odpowiednia do przecinania węży wielospiralnych ani węży przemysłowych dużych rozmiarów - od -20 do -32.

Klucze Par-Lok calowe

61 Parker Direct Link
66 Parker Direct Link

Nr katalogowy	Wymiar sześciokąta cale
860062-6	3/8
860062-7	7/16
860062-8	1/2
860062-9	9/16
860062-10	5/8
860062-11	11/16
860062-12	3/4
860062-13	13/16
860062-14	7/8
860062-15	15/16
860062-16	1
860062-KIT	Pełny zestaw wszystkie rozmiary

Klucze Par-Lok metryczne

61 Parker Direct Link
66 Parker Direct Link

Nr katalogowy	Wymiar sześciokąta mm
860063-10	10
860063-11	11
860063-12	12
860063-13	13
860063-14	14
860063-16	16
860063-17	17
860063-19	19
860063-21	21
860063-22	22
860063-24	24
860063-27	27
860063-30	30
860063-32	32
860063-36	36
860063-41	41
860063-KIT	Pełny zestaw wszystkie rozmiary

PTC - Przyrząd do przecinania rur z tworzyw sztucznych

Nr katalogowy
PTC

64 Parker Direct Link

AV 6/42 - Przyrząd do prostopadłego przecinania rur

Nr katalogowy	Typ
AV06/42KPLX	Przyrząd do przecinania rur

63 Parker Direct Link

2005-A - Przyrząd do przecinania rur miedzianych

Nr katalogowy
2005-A

64 Parker Direct Link

EO-KARRYMAT - Przenośne urządzenie do montażu wstępnego do rur EO

63 Parker Direct Link

Nr katalogowy	Typ
EO-KARRYMAT	EO-KARRYMAT - kompletne urządzenie do montażu z pompą ręczną, walizeczką i instrukcją obsługi.

VOMO - Przyrządy do montażu wstępnego złącz rurowych EO/EO-2

63 Parker Direct Link

Nr katalogowy	Średnica zewnętrzna rury mm
VOMO06LX	6
VOMO08LX	8
VOMO10LX	10
VOMO12LX	12
VOMO15LX	15
VOMO18LX	18
VOMO22LX	22
VOMO28LX	28
VOMO35LX	35
VOMO42LX	42
VOMO06SX	6
VOMO08SX	8
VOMO10SX	10
VOMO12SX	12
VOMO14SX	14
VOMO16SX	16
VOMO20SX	20
VOMO25SX	25
VOMO30SX	30
VOMO38SX	38

KONU - Sprawdzian stożkowy do złącz rurowych EO/EO-2

63 Parker Direct Link

Nr katalogowy	Średnica zewnętrzna rury mm
KONU06+08LX	6
KONU06+08LX	8
KONU10+12LX	10
KONU10+12LX	12
KONU15+18LX	15
KONU15+18LX	18
KONU22+28LX	22
KONU22+28LX	28
KONU235+42LX	35
KONU235+42LX	42
KONU06+08LX	6
KONU06+08LX	8
KONU10+12LX	10
KONU10+12LX	12
KONU14+16SX	14
KONU14+16SX	16
KONU20+25SX	20
KONU20+25SX	25
KONU30+38SX	30
KONU30+38SX	38

HVM-B - Przyrząd do montażu wstępnego

63 Parker Direct Link

Nr katalogowy	Typ
HVMBKPLX	HVM-B - przyrząd do montażu wstępnego, bez narzędzi

WZK - Skrzynki narzędziowe

63 Parker Direct Link

Nr katalogowy	Typ
WZK1KOMPLX	Skrzynka narzędziowa WZK1
WZK2KOMPLX	Skrzynka narzędziowa WZK2

AV 6/12 - Kombinowany przyrząd do zginania i przecinania rur

63 Parker Direct Link

Nr katalogowy	Typ
BAV6/12KPLX	Kombinowany przyrząd do zginania i przecinania rur, z trzema rolkami zginającymi do rur o średnicach od 6 do 12 mm oraz dźwignię zginającą.

BV 6/18 - Przyrząd do zginania rur

63 Parker Direct Link

Nr katalogowy	Typ
BV6/18KPLX	Przyrząd do zginania rur, w komplecie z sześcioma rolkami zginającymi do rur o średnicach od 6 do 18 mm oraz dźwignią zginającą.

BV 20/25 - Przyrząd do zginania rur

63 Parker Direct Link

Nr katalogowy	Typ
BV20/25KPLX	Urządzenie do zginania rur BV 20/25, z trzema segmentami zginającymi do rur o średnicy zewnętrznej 20 do 25 mm oraz dźwignią zginającą, bez przedłużki dźwigni.

1015 - Przenośna kielichownica 37°

Nr katalogowy	Typ
1015-1C	Urządzenie do kielichowania 1015

63 Parker Direct Link

226 - Przyrząd do usuwania zadziorów z zewnętrznej i wewnętrznej krawędzi rury

Nr katalogowy	Typ
226	Przyrząd do usuwania zadziorów z krawędzi rury
226 blades	Ostrza wymienne

63 Parker Direct Link

Parflange® 1025 jest maszyną do kielichowania okrężnego, przeznaczoną do formowania na zimno końcówek rur przed montażem wysokociśnieniowych łączników rurowych. Unikalną cechą opatentowanego procesu Parflange® jest odkształcanie końcówki rury w procesie walcowania, a nie wtłaczania stempla w końcówkę rury. Maszyna Parflange® płynnie zgniata materiał rury i pozwala uzyskać powierzchnię kielicha o jakości zbliżonej do powierzchni polerowanej, co pozwala uzyskać szczelne i bardzo wytrzymałe połączenia.

Zalety:

- Szybki proces - od 9 do 12 razy szybszy od porównywalnego procesu lutowania z nagrzewem indukcyjnym. Proste przygotowanie rury - proces Parflange® nie wymaga żadnego specjalnego czyszczenia rury ani tulei zarówno przed, jak i po procesie.
- Bezpieczeństwo - w odróżnieniu od lutowania spoiwem twardym, proces Parflange® nie wymaga stosowania żadnego topnika, stopu lutowniczego, roztworu do mycia po lutowaniu ani środka powstrzymującego korozję. Jedyną substancją stosowaną w procesie Parflange® jest smar, nieszkodliwy dla środowiska naturalnego, nakładany na trzpień formujący kołnierz.
- Ochrona środowiska - proces Parflange® jest bezpieczny i nie zanieczyszcza środowiska naturalnego. Nie wymaga stosowania otwartego płomienia ani nagrzewania w żadnej formie. Ponadto nie występuje emisja szkodliwych i niebezpiecznych oparów, typowa dla procesu spawania i lutowania twardego.
- Oszczędność energii - w procesie Parflange® zużywa się jedynie drobny ułamek ilości energii potrzebnej do procesu spawania lub lutowania spoiwem twardym.
- Odporność na korozję - proces Parflange® można stosować zarówno do rur i tulei z pokryciami galwanicznymi, jak i bez nich. Zatem stosując rurę ze wstępnie nałożoną powłoką galwaniczną unika się drogiego procesu pokrywania galwanicznego gotowych podzespołów.
- Świetna jakość powierzchni - w procesie Parflange® nie ma możliwości powstawania potencjalnych ścieżek przecieków, jakie występują w spoiwie lub połączeniu spawanym.

Korzyści:

- Unikalna jakość powierzchni i wytrzymałość mechaniczna.
- Sprawdzona technologia, szeroko stosowana od ponad 14 lat.
- Proces oszczędzający czas i zmniejszający koszty.

Parflange® 1025 - Warsztatowa maszyna do przygotowywania rur do montażu złącz typu O-Lok® i Triple-Lok®

Nr katalogowy	Typ
1025-220VMONO50	Parflange 1025 - Maszyna w wersji podstawowej

63 Parker Direct Link

Przyrządy do kielichowania udarowego do rur metrycznych

	Nr katalogowy Stempel do kielichowania wstępnego	Nr katalogowy Stempel do kielichowania	Nr katalogowy Podstawa do montażu w imadle	Średnica zewnętrzna rury mm
63 Parker Direct Link		P17408	M27406	6
		P17408	M05742	8
		P17408	M27410	10
		P17414	M27412	12
		P17414	M27414	14
		P17414	M27415	15
		P17414	M27416	16
		P17418	M27418	18
	P1E	P17418	M27420	20
	P1E	P17422	M14742	22
	P1E	P17422	M27425	25
	P1E	P17432	M27430	30
	P1E	P17432	M27432	32
	P1E	P17438	M27742	38

Przyrządy do kielichowania udarowego do rur calowych

	Nr katalogowy Stempel do kielichowania wstępnego	Nr katalogowy Stempel do kielichowania	Nr katalogowy Podstawa do montażu w imadle	Średnica zewnętrzna rury cale
63 Parker Direct Link		P17408	M04742	1/4
		P17408	M05742	5/16
		P17408	M06742	3/8
		P17414	M08742	1/2
		P17414	M10742	5/8
	P1E	P17418	M12742	3/4
	P1E	P17422	M14742	7/8
	P1E	P17422	M16742	1
	P1E	P17432	M20742	1.1/4
	P1E	P17438	M24742	1.1/2

Narzędzia Parflange® do systemu O-Lok® - Rury metryczne

63 Parker DirectLink

Nr katalogowy Stempel do formowania kołnierza O-Lok	Nr katalogowy Matryca do formowania kołnierza O-Lok	Wielkość rury mm
B3018006X1M	M4018006X1M	6X1
B30180067X1.5M	M4018006X1.5M	6X1.5
B3018008X1M	M4018008X1M	8X1
B3018008x1.5M	M4018008X1.5M	8X1.5
B3018010X1M	M4018010X1M	10X1
B3018010X1.5M	M4018010X1.5M	10X1.5
B3018010X2M	M4018010X2M	10X2
B3018012X1M	M4018012X1M	12X1
B3018012X1.5M	M4018012X1.5M	12X1.5
B3018012X2M	M4018012X2M	12X2
B3018015X1.5M	M4018015X1.5M	15X1.5
B3018015X2M	M4018015X2M	15X2
B3018016X1M	M4018016X1M	16X1
B3018016X1.5M	M4018016X1.5M	16X1.5
B3018016X2M	M4018016X2M	16X2
B3018016X2.5M	M4018016X2.5M	16X2.5
B3018018X1M	M4018018X1M	18X1
B3018018X1.5M	M4018018X1.5M	18X1.5
B3018018X2M	M4018018X2M	18X2
B3018020X2M	M4018020X2M	20X2
B3018020X2.5M	M4018020X2.5M	20X2.5
B3018020X3M	M4018020X3M	20X3
B3018022X1.5M	M4018022X1.5M	22X1.5
B3018022X2M	M4018022X2M	22X2
B3018022X2.5M	M4018022X2.5M	22X2.5
B3018025X2M	M4018025X2M	25X2
B3018025X2.5M	M4018025X2.5M	25X2.5
B3018025X3M	M4018025X3M	25X3
B3018025X4M	M4018025X4M	25X4
B3018028X2M	M4018028X2M	28X2
B3018028X2.5M	M4018028X2.5M	28X2.5
B3018030X2M	M4018030X2M	30X2
B3018030X3M	M4018030X3M	30X3
B3018030X4M	M4018030X4M	30X4
B3018032X3M	M4018032X3M	32X3
B3018032X4M	M4018032X4M	32X4
B3018035X3M	M4018035X3M	35X3
B3018038X3M	M4018038X3M	38X3
B3018035X4M	M4018038X4M	38X4
B3018035X5M	M4018038X5M	38X5
B3018050X3M	M4018050X3M	50X3

Narzędzia Parflange® do systemu O-Lok® - Rury calowe

Nr katalogowy Stempel do formowania kołnierza O-Lok	Nr katalogowy Matryca do formowania kołnierza O-Lok	Wielkość rury cale
B3004X028180	**M4004X028180**	1/4X0.28
B3004X035180	**M4004X035180**	1/4X0.35
B3004X049180	**M4004X049180**	1/4X0.49
B3006X035180	**M4006X035180**	3/8X0.35
B3006X049180	**M4006X049180**	3/8X0.49
B3006X065180	**M4006X065180**	3/8X0.65
B3008X035180	**M4008X035180**	1/2X0.35
B3008X049180	**M4008X049180**	1/2X0.49
B3008X065180	**M4008X065180**	1/2X0.65
B3008X083180	**M4008X083180**	1/2X0.83
B3010X049180	**M4010X049180**	5/8X0.49
B3010X065180	**M4010X065180**	5/8X0.65
B3010X083180	**M4010X083180**	5/8X0.83
B3010X095180	**M4010X095180**	5/8X0.95
B3012X049180	**M4012X049180**	3/4X0.49
B3012X065180	**M4012X065180**	3/4X0.65
B3012X083180	**M4012X083180**	3/4X0.83
B3012X095180	**M4012X095180**	3/4X0.95
B3012X109180	**M4012X109180**	3/4X.109
B3012X120180	**M4012X120180**	3/4X.120
B3016X065180	**M4016X065180**	1X0.65
B3016X083180	**M4016X083180**	1X0.83
B3016X095180	**M4016X095180**	1X0.95
B3016X109180	**M4016X109180**	1X.109
B3016X120180	**M4016X120180**	1X.120
B3016X134180	**M4016X134180**	1X.134
B3020X095180	**M4020X095180**	1.1/4X0.95
B3020X109180	**M4020X109180**	1.1/4X.109
B3020X120180	**M4020X120180**	1.1/4X.120
B3020X134180	**M4020X134180**	1.1/4X.134
B3020X148180	**M4020X148180**	1.1/4X.148
B3020X156180	**M4020X156180**	1.1/4X.156
B3020X188180	**M4020X188180**	1.1/4X.188
B3024X065180	**M4024X065180**	1.1/2X0.65
B3024X083180	**M4024X083180**	1.1/2X0.83
B3024X095180	**M4024X095180**	1.1/2X0.95
B3024X109180	**M4024X109180**	1.1/2X.109
B3024X120180	**M4024X120180**	1.1/2X.120
B3024X134180	**M4024X134180**	1.1/2X.134
B3024X156180	**M4024X156180**	1.1/2X.156
B3024X188180	**M4024X188180**	1.1/2X.188
B3032X083180	**M4032X083180**	2X0.83
B3032X095180	**M4032X095180**	2X.095
B3032X120180	**M4032X120180**	2X.120

Narzędzia Parflange® do systemu Triple-Lok® - Rury metryczne

63 Parker DirectLink

Nr katalogowy Stempel do formowania kielicha Triple-Lok	Nr katalogowy Matryca do formowania kielicha Triple-Lok	Wielkość rury mm
B3007406X1M	**M4007406M**	6X1
B3007406X1.5M	**M4007406M**	6X1.5
B3007408X1M	**M4007408M**	8X1
B3007408X1.5M	**M4007408M**	8X1.5
B3007410X1M	**M4007410M**	10X1
B3007410X1.5M	**M4007410M**	10X1.5
Na żądanie		12X1
B3007412X1.5M	**M4007412M**	12X1.5
B3007412X2M	**M4007412M**	12X2
B3007415X1.5M	**M4007415M**	15X1.5
B3007415X2	**M4007415M**	15X2
B3007416X1.5M	**M4007416M**	16X1.5
B3007416X2M	**M4007416M**	16X2
B3007418X1.5M	**M4007418M**	18X1.5
B3007418X2M	**M4007418M**	18X2
B3007420X2M	**M4007420M**	20X2
B3007420X2.5M	**M4007420M**	20X2.5
B3007422X2M	**M4007422M**	22X2
B3007425X2.5M	**M4007425M**	25X2.5
B3007425X3M	**M4007425M**	25X3
Na żądanie		28X2
Na żądanie		28X2.5
Na żądanie		30X2
B3007430X2.5M	**M4007430M**	30X2.5
B3007430X3M	**M4007430M**	30X3
B3007432X3M	**M4007432M**	32X3
B3007438X4M	**M4007438M**	38X4
B3007442X3M	**M4007442M**	42X3

Narzędzia Parflange® do systemu Triple-Lok® - Rury calowe

63 Parker DirectLink

Nr katalogowy Stempel do formowania kielicha Triple-Lok	Nr katalogowy Matryca do formowania kielicha Triple-Lok	Wielkość rury cale
Na żądanie		1/4X0.028
B3004X035074	**M4004074**	1/4X0.035
B3004X049074	**M4004074**	1/4X0.049
B3006X049074	**M4006074**	3/8X0.049
B3006X065074	**M4006074**	3/8X0.065
B3005X035074	**M4007408M**	5/16X0.035
B3005X049074	**M4007408M**	5/16X0.049
B3005X064074	**M4007408M**	5/16X0.065
B3008X065074	**M4008074**	1/2X0.065
B3008X083074	**M4008074**	1/2X0.083
Na żądanie		5/8X0.065
B3010X083074	**M4010074**	5/8X0.083
B3010X095074	**M4010074**	5/8X0.095
B3012X095074	**M4012074**	3/4X0.095
B3012X109074	**M4012074**	3/4X0.109
B3016X083074	**M4016074**	1X0.083
B3016X095074	**M4016074**	1X0.095
B3016X109074	**M4016074**	1X0.109
B3016X120074	**M4016074**	1X0.120
B3020X095074	**M4020074**	1.1/4X0.095
B3020X120074	**M4020074**	1.1/4X0.120
B3024X120074	**M4024074**	1.1/2X0.120

Opis:	• Przeznaczone do montażu na zbiornikach. Odpowietrzniki serii EAB cechuje zastosowanie materiałów filtrujących nieszkodliwych dla środowiska naturalnego, płaska konstrukcja oraz możliwość wyposażenia we wskaźniki wizualne.
Budowa:	• Obudowa kompozytowa wzmacniana włóknem szklanym.
Materiały filtrujące:	• Włókno szklane, 1 µm abs.
Maksymalna wysokość nad zbiornikiem:	• 102 mm.
Średnica maksymalna:	• 228 mm.
Wersje montażowe:	• Gwint wewnętrzny, gwint zewnętrzny, montaż 6 - śrubowy.
Zastosowania:	• Maszyny rolnicze, maszyny używane w leśnictwie i gospodarce leśnej, ładowarki kołowe, przemysłowe agregaty zasilające.

Zalety:	• Niskie spadki ciśnienia. • Wysoka zdolność zatrzymywania zabrudzeń.
Korzyści:	• Kompozytowa obudowa wzmacniania włóknem szklanym gwarantuje solidność i odporność konstrukcji. • Ekologiczny wkład nie zagraża środowisku naturalnemu.

Seria EAB - Odpowietrzniki do zbiorników

Nr katalogowy	Wersja montażowa	µm	Opcja miernika/wskaźnika	Wkłady wymienne
Seria EAB10				
EAB10Q010GE16	Gwint zewnętrzny G1	1	Bez wskaźnika	EAC10Q010
EAB10Q010GS12	Gwint wewnętrzny G3/4	1	Bez wskaźnika	EAC10Q010
Seria EAB20				
EAB20Q010GE16A	Gwint zewnętrzny G1	1	Podciśnienie/nadciśnienie	EAC20Q010
EAB20Q010GS12A	Gwint wewnętrzny G3/4	1	Podciśnienie/nadciśnienie	EAC20Q010

Uwaga: Inne wersje obejmują wkłady Eco, montaż 6 - śrubowy, filtr sitowy i uszczelkę.

Opis:	• Przeznaczone do optymalnej ochrony systemów hydraulicznych i układów smarowania. urządzenie ABL-1 jest o0bliczone na przepływ 1000 l/min, a ABL-2 na 2000 l/min. Obydwa typy są wyposażone w wymienny, 3-mikronowy wkład Leif. Wizualny wskaźnik, w jaki jest wyposażone urządzenie ABL-2 (do ABL-1 można je zmówić dodatkowo) wskazuje, czy wkład odpowietrznika wymaga wymiany.
Budowa:	• Wysokoudarowy materiał kompozytowy.
Materiały filtrujące:	• Wkład LEIF, nieszkodliwy dla środowiska naturalnego.
Maksymalna wysokość nad zbiornikiem:	• ABL-1 (bez wskaźnika) = 80 mm. ABL-2 (ze wskaźnikiem) = 173,5 mm.
Średnica maksymalna:	• ABL-1 = Ø 127 mm, ABL-2 = Ø 127 mm.
Zakres temperatur pracy:	• Od -20°C do +80°C.
Zastosowania:	• Sprzęt do poruszania się po bezdrożach, pojazdy budowlane, maszyny używane w leśnictwie, akumulatory hydrauliczne.

Zalety:	• Montowane na górze zbiornika. Konstrukcja zapewniająca doskonałą widoczność. • W standardzie nieszkodliwy dla środowiska wkład LEIF.
Korzyści:	• Wbudowany wskaźnik stanu wkładu gwarantuje zawsze skuteczne odpowietrzanie układu. • Wysoka wytrzymałość zmęczeniowa dzięki zastosowaniu nieszkodliwych dla środowiska mediów firmy Parker.

Seria ABL - Odpowietrzniki do zbiorników

Nr katalogowy	Natężenie przepływu l/min	Gwint BSPP	µm	Wskaźnik	Wkłady wymienne
ABL1G114QXWL3	1000	1.1/4	3	Brak	QXWL3
ABL2G114QXWL13V	2000	1.1/4	3	Wizualny	QXWL13

ParkerStore
FIRTECH
HYDRAULIKA SIŁOWA, PNEUMATYKA, FILTRACJA

Opis:
- Odporne na korozję urządzenia serii IP-65, formowane z mieszaniny nylonu i włókien szklanych można instalować na zbiornikach. Urządzenia produkowane są w dwóch wersjach montażowych - z jednym lub sześcioma otworami.
- Filtrowanie powietrza w klasie 10 mikronów, uszczelki z kauczuku nitrylowego, Dostępne prętowe mierniki poziomu w dwóch długościach.

Zastosowania:
- Maszyny rolnicze, maszyny leśne, śmieciarki, przemysłowe agregaty zasilające.

Zalety:
- Konstrukcja odporna na korozję, o dużej trwałości użytkowej.
- Mały ciężar.

Korzyści:
- Zapobiega rozlewaniu się płynu ze zbiornika.
- Można je instalować na praktycznie każdym zbiorniku hydraulicznym.

Wersja 1

Odpowietrzniki wlewów z jednym otworem, do pracy pod ciśnieniem

58 Parker Direct Link

Nr katalogowy	Opis
AB98212011	Klasa filtrowania 10 mikronów, do pracy pod ciśnieniem 0,2 bara (0.02 MPa), z filtrem siatkowym 95 mm
AB98213011	Klasa filtrowania 10 mikronów, do pracy pod ciśnieniem 0,35 bara (0.035 MPa), z filtrem siatkowym 95 mm
AB98217011	Klasa filtrowania 10 mikronów, do pracy pod ciśnieniem 0,7 bara (0.07 MPa), z filtrem siatkowym 95 mm.

Odpowietrzniki wlewów z jednym otworem, do pracy bezciśnieniowej

58 Parker Direct Link

Nr katalogowy	Opis
AB98210011	Klasa filtrowania 10 mikronów, z filtrem siatkowym 95 mm

Wersja 2

Odpowietrzniki wlewów z sześcioma otworami, do pracy pod ciśnieniem

58 Parker Direct Link

Nr katalogowy	Opis
AB98812011	Klasa filtrowania 10 mikronów, do pracy pod ciśnieniem 0,2 bara (0,02 MPa), z filtrem siatkowym 95 mm.
AB98813011	Klasa filtrowania 10 mikronów, do pracy pod ciśnieniem 0,35 bara (0,0350 MPa), z filtrem siatkowym 95 mm.
AB98817011	Klasa filtrowania 10 mikronów, do pracy pod ciśnieniem 0,7 bara (0,07 MPa), z filtrem siatkowym 95 mm.

Odpowietrzniki wlewów z sześcioma otworem, do pracy bezciśnieniowej

58 Parker Direct Link

Nr katalogowy	Opis
AB98810011	Klasa filtrowania 10 mikronów, z filtrem siatkowym 95 mm.

Uwaga: Dostępne wykonanie z 3 otworami.

Pręty do pomiaru poziomu

Dipstick - dostarczane w opakowaniach po 10 sztuk

58 Parker Direct Link

Nr katalogowy	Opis
DIP206	1 opakowanie prętów 10 x 200 mm
DIP207	1 opakowanie prętów 10 x 400 mm

Opis:	• Metalowe odpowietrzniki otworów wlewowych, służące do napełniania i odpowietrzania zbiorników hydraulicznych. • Dostępna również wersja zamykana.
Budowa:	• Stal chromowana, zapewnia odpowietrznikowi trwałość i wytrzymałość.
Informacje instalacyjne:	• Z filtrem typu kołnierzowego.
Wydatek:	• 720 l/min.
Klasa filtrowania:	• 10 μm.
Przepływ powietrza:	• 0.75m^3/min.
Dodatkowe oczka do zamykania:	• Dodatkowe zabezpieczenie - wersja 5515 posiada oczka do zamykania na kłódkę.
Zastosowania:	• Do wszelkiego rodzaju zbiorników.

Zalety:	• Tradycyjny odpowietrznik o sprawdzonej konstrukcji, z wykończeniem powłoką chromową. • Wersja zamykana zapewnia większe bezpieczeństwo zbiornika.
Korzyści:	• Nawet w najgorszych warunkach pracy nie traci ładnego wyglądu. • Zmniejsza ryzyko kradzieży paliwa i związanych z tym kosztów.

Odpowietrznik metalowy - Typu gwintowanego

Nr katalogowy	Wydatek l/min	μm	Przepływ powietrza m^3/min	Gwint BSPP	Ciężar Kg
SAB156210	430	10	0.45	3/4	0.2
SAB156310	135	10	0.15	1/4	0.06

58 Parker Direct Link

Odpowietrznik otworu wlewowego metalowy - Z kołnierzem filtrującym

Nr katalogowy	Wydatek l/min	μm	Przepływ powietrza m^3/min	Ciężar Kg
AB116310	430	10	0.45	0.24
AB138010	135	10	0.15	0.08
5561 (zamykany)	720	10	0.45	0.24

58 Parker Direct Link

Uwaga: W sprawie oferowanych wersji prętowych wskaźników poziomu prosimy skontaktować się z Grupą Filtrowania firmy Parker.

LUBSS/LUBCAN - Olej do kielichownic i przyrządów do formowania końcówek rur

Nr katalogowy	Typ
LUBCAN	Olej do przyrządów do formowania końcówek rur, puszka (100 cm^3)
LUBSS	Olej do przyrządów do formowania końcówek rur, opakowanie do napełniania (1 L)

Opis:	• Olej smarujący lub smar stały stosuje się przy montażu wszystkich rodzajów uszczelek O-Ring w celu ułatwienia montażu, zwiększenia trwałości i zmniejszenia tarcia. • Parker O-Lube to środek smarujący na bazie oleju mineralnego zawierający mydło barowe, a środek smarujący Super O-Lube jest skomponowany na bazie silikonu.
Zastosowanie:	• Przy doborze środka smarującego do konkretnego zastosowania, jak również sposobu jego stosowania należy kierować się zaleceniami dla danego rodzaju oleju lub smaru.

O-Lube - Środek smarujący na bazie oleju mineralnego z dodatkiem mydła barowego

Nr katalogowy	Ciężar
3000 100 0001	110 g
3000 100 0002	16 Kg

Super O-Lube - Środek smarujący na bazie silikonu

Nr katalogowy	Ciężar
3100 110 0001	55 g
3100 110 0002	3.6 Kg

Niromont - Środek smarujący do montażu łączników

Nr katalogowy	Typ
EONIROMONTPASTX	Środek smarujący NIROMONT do montażu łączników w postaci pasty (130 g).
EONIROMONTFLUESSX	Środek smarujący NIROMONT do montażu łączników w postaci płynu (250 cm^3).

Ciśnienie robocze:	• Maksimum 7 barów (0,7 MPa).
Zakres temperatur pracy:	• Od -20oC do +100°C.

Zalety:	• Ergonomiczny projekt.
Korzyści:	• Wygodne w użyciu.

Seria 600 - Końcówki nadmuchowe

64 Parker Direct Link

Nr katalogowy	Typ	Gwint BSPP
600	Bezpieczna, standardowa	1/4
601	Płaszcz powietrzny	1/4

Seria 600 - Akcesoria do końcówek nadmuchowych

64 Parker Direct Link

Nr katalogowy	Typ
607	Dysza aluminiowa z otworem Ø 1 mm *
606	Dysza aluminiowa, zwykła *
8972-8	Dysza kopułkowa *
401C	Dysza z ochronnym stożkiem powietrznym *
8726A	Dysza giętka *

*Uwaga: Przy ciśnieniach powyżej 2 barów należy podjąć odpowiednie środki ostrożności.

Opis:	• Wielkość: 1/4» (gniazdo wlotowe). • Końcówka: gwint BSPP. • Dostępna z dyszą bezpieczną (ze stożkiem powietrznym) lub dyszą zwykłą (zgodnie z dyrektywą OSHA # 100-1).
Materiał:	• Tworzywo sztuczne wysokoudarowe.
Maksymalne ciśnienie robocze:	• do 12 barów (1.2 MPa).
Zakres temperatur pracy:	• Od -20°C do +50°C.
Zastosowania:	• Wydmuchiwanie części, czyszczenie stanowisk roboczych, usuwanie kurzu i pyłu, suszenie.

Zalety:	• Pistoletowy uchwyt gwarantuje pełną kontrolę nad strumieniem powietrza.
Korzyści:	• Łatwe w użyciu.

Seria BG - Pistoletowe końcówki nadmuchowe - Gniazdo wlotowe z gwintem wewnętrznym BSPP

64 Parker Direct Link

Nr katalogowy	Gwint BSPP	Dysza	Bezpiecznik
BG-342-SBL	1/4	Wydłużona	Tak
BG-341-NBL	1/4	Wydłużona	Nie
BG-344-SBL	1/4	Krótka	Tak

O-Ring występuje w różnych wersjach i posiada wiele zastosowań przy naprawach i uszczelnieniach.

O-Ring Kits

Nr katalogowy	Materiał	Zestaw	Ilość sztuk	Szczegóły
360402N0674	NBR 70 ShA	Nr2	492	37 ozmiarów serii 2-xxx
360402N0552	NBR 90 ShA	Nr2	492	37 ozmiarów serii 2-xxx
360402V0747	FKM 75 ShA	Nr2	492	37 ozmiarów serii 2-xxx
370404N0674	NBR 70 ShA	Nr4	382	30 ozmiarów serii 2-xxx
370405N0674	NBR 70 ShA	Nr5	396	30 rozmiarów serii metrycznej
370406N0674	NBR 70 ShA	Nr6	407	32 rozmiarów serii 2-xxx
370407N0674	NBR 70 ShA	Nr7	408	32 rozmiary serii metrycznej
370408N0552	NBR 90 ShA	Nr8	212	20 rozmiarów serii MS 33656

Stożka pomiarowego używa się do szybkiej i dokładnej identyfikacji uszczelek O-Ring serii 2-xxx o średnicach do 75 mm. Średnicę odniesienia przekroju poprzecznego można łatwo określić za pomocą kalibrowanego rowka w podstawie stożka. Taśmy pomiarowej można używać do uszczelek O-Ring o średnicach do 200 mm

Przyrządy do montażu/demontażu uszczelek O-Ring

Nr katalogowy
55000 100 000

Przyrządy ułatwiają montaż i demontaż uszczelek O-Ring bez ryzyka ich uszkodzenia.
Dwa przyrządy dostarczane są w komplecie, w etui z tworzywa sztucznego.

Stożek do określania rozmiaru uszczelek i taśma pomiarowa

Nr katalogowy
55000 200 000

Taśma teflonowa Parker PTFE

	Nr katalogowy
	Ruban PTFE

64 Parker DirectLink

Usługi

- Błyskawiczny montaż kompletnych węży 12-2
- Serwis HOSE DOCTOR® 12-2
- Kontener ParkerStore 12-2
- Szkolenia i seminaria techniczne 12-3
- Części i elementy specjalne 12-3
- System PTS do identyfikacji węży 12-3

Usługi 12

Błyskawiczny montaż kompletnych węży

W każdym salonie ParkerStore, z którego usług Państwo korzystają, działa punkt montażu kompletnych węży hydraulicznych.

Węże są przygotowywane na poczekaniu.

Punkt taki, mając do dyspozycji bogaty asortyment materiałów i elementów, jest w stanie zmontować dla Państwa każdy rodzaj węża bez oczekiwania na dostawę części.

Serwis HOSE DOCTOR®

HOSE DOCTOR® to prowadzony przez firmę Parker serwis wykonujący szybkie naprawy i wymianę węży w sytuacjach awaryjnych.

W serwisie HOSE DOCTOR® pracuje wyszkolony personel techniczny, który w każdej chwili może skorzystać z całej wiedzy i doświadczenia firmy Parker w zakresie hydrauliki.

Dzięki usługom serwisu HOSE DOCTOR® skrócą Państwo czasy przestojów układów, maszyn i urządzeń, co z kolei przyczyni się do zmniejszenia kosztów eksploatacji do absolutnego niezbędnego minimum.

Kontener ParkerStore

Kontener ParkerStore to ruchomy warsztat, zapewniający usługi montażowe i konserwacyjne na miejscu realizacji dużych inwestycji, jak drogi, tunele, linie kolejowe, metro itp.

Taki kontener na miejscu realizacji inwestycji to gwarancja przygotowania lub wymiany potrzebnych węży bez zbędnego oczekiwania.

Mając do dyspozycji Kontener ParkerStore skrócą Państwo czasy przestojów, co na pewno przyczyni się do terminowej realizacji budowy i wykonania prac w ramach planowanego budżetu.

Szkolenia i seminaria techniczne

Każda placówka ParkerStore organizuje szkolenia i seminaria techniczne dotyczące następujących tematów:

- Identyfikacja gwintów,
- Monitorowanie stanu płynu hydraulicznego,
- Bezpieczeństwo i higiena pracy.

Kierownik placówki ParkerStore, z której usług Państwo korzystają, udzieli szczegółowych informacji i dostosuje program organizowanych szkoleń i seminariów technicznych do Państwa potrzeb.

Części i elementy specjalne

Potrzebują Państwo specjalnej części lub elementu?

Możemy wyprodukować praktycznie każdy wyrób specjalny - albo według rysunków odbiorcy, albo według specjalnego projektu, który nasz Dział Badawczo-Rozwojowy opracowuje we współpracy z odbiorcą tak, aby wyrób spełniał wszelkie wymagania zamawiającego.

W tej sprawie prosimy o skontaktowanie się z kierownikiem najbliższego salonu ParkerStore.

Identyfikacja węży według systemu Parker® Tracking System - niepowtarzalna jak linie papilarne

System PTS (Parker® Tracking System) to najszybszy sposób wyszukania i otrzymania potrzebnego Państwu węża o wysokiej, gwarantowanej jakości firmy Parker.

- Identyfikacja w całym okresie eksploatacji kompletnego węża - od dnia jego wyprodukowania aż do momentu, w którym wymaga wymiany.
- Szybka, dokładna i bezpieczna identyfikacja podzespołów kompletnego węża hydraulicznego.
- Każdy identyfikator jest niepowtarzalny, jak odcisk palca - 8-cyfrowy kod firmy Parker zapewnia całkowitą identyfikowalność.
- Każdy sprzedany wyrób otrzymuje trwałe oznakowanie, które stanowi ogniwo łączące sklepy ParkerStore z odbiorcami na całym świecie.

Jeśli potrzebują Państwo nowego, kompletnego węża na wymianę ...
... wystarczy zadzwonić!

- Wystarczy zadzwonić do najbliższego salonu ParkerStore. Informacje o jego lokalizacji uzyskają Państwo dzwoniąc pod numer infolinii ✆ **00800 2727 5374**, pod numer **+44 (0) 1442 358 429** lub odwiedzając naszą stronę internetową **www.parker.com/pts**.
- Następnie prosimy podać swój adres i odczytać ośmiocyfrowy kod systemu PTS znajdujący się na wyrobie, który trzeba wymienić na nowy.
- Salon ParkerStore dostarczy zamienny wąż - w każde miejsce i o każdej porze.

Skorowidz alfabetyczny

0030D003BN3HC ..... s 3-4
0030D010BH3HC ..... s 3-4
0030D010BN3HC ..... s 3-4
0030D020BH3HC ..... s 3-4
0030D020BN3HC ..... s 3-4
0030R010BN3HC ..... s 3-4
0030R020BN3HC ..... s 3-4
0060D003BH3HC ..... s 3-4
0060D005BN3HC ..... s 3-4
0060D010BH3HC ..... s 3-4
0060D010BN3HC ..... s 3-4
0060D020BH3HC ..... s 3-4
0060D020BN3HC ..... s 3-4
0060R010BN3HC ..... s 3-4
0060R020BN3HC ..... s 3-4
0063DN003BH/HC ..... s 3-6
0063DN003BN/HC ..... s 3-6
0063DN010BH/HC ..... s 3-6
0063DN010BN/HC ..... s 3-6
0100DN003BH/HC ..... s 3-6
0100DN003BN/HC ..... s 3-6
0100DN010BH/HC ..... s 3-6
0100DN010BN/HC ..... s 3-6
0100RN006BN/HC ..... s 3-6
0100RN010BN/HC ..... s 3-6
0100RN025BN/HC ..... s 3-6
0107-12-12 ..... s 2-122
0107-12-12-SS ..... s 2-122
0107-12-16 ..... s 2-122
0107-12-8 ..... s 2-122
0107-16-12 ..... s 2-122
0107-16-12-SS ..... s 2-122
0107-16-16 ..... s 2-122
0107-16-16-SS ..... s 2-122
0107-16-20 ..... s 2-122
0107-16-20-SS ..... s 2-122
0107-2-2 ..... s 2-122
0107-2-4 ..... s 2-122
0107-2-4-SS ..... s 2-122
0107-20-20 ..... s 2-122
0107-24-24 ..... s 2-122
0107-32-32 ..... s 2-122
0107-4-4 ..... s 2-122
0107-4-4-SS ..... s 2-122
0107-4-6 ..... s 2-122
0107-4-8 ..... s 2-122
0107-4-8-SS ..... s 2-122
0107-6-4 ..... s 2-122
0107-6-6 ..... s 2-122
0107-6-6-SS ..... s 2-122
0107-6-8 ..... s 2-122
0107-8-12 ..... s 2-122
0107-8-6 ..... s 2-122
0107-8-8 ..... s 2-122
0110D003BN3HC ..... s 3-4
0110D005BH3HC ..... s 3-4
0110D005BN3HC ..... s 3-4
0110D010BH3HC ..... s 3-4
0110D010BN3HC ..... s 3-4
0110D020BH3HC ..... s 3-4
0110D020BN3HC ..... s 3-4
0110R010BN3HC ..... s 3-4
0160D003BH3HC ..... s 3-4
0160D003BN3HC ..... s 3-4
0160D005BH3HC ..... s 3-4
0160D005BN3HC ..... s 3-4
0160D010BH3HC ..... s 3-4
0160D010BN3HC ..... s 3-4
0160D020BN3HC ..... s 3-4
0160R005BN3HC ..... s 3-4
0160R010BN3HC ..... s 3-4
0160R020BN3HC ..... s 3-5
0160RN006BN/HC ..... s 3-6
0160RN010BN/HC ..... s 3-6
0160RN025BN/HC ..... s 3-6
0207-12-12 ..... s 2-123
0207-12-12-SS ..... s 2-123
0207-16-16 ..... s 2-123
0207-16-16-SS ..... s 2-123
0207-2-2 ..... s 2-123
0207-20-20 ..... s 2-123
0207-24-24 ..... s 2-123
0207-32-32 ..... s 2-123
0207-4-4 ..... s 2-123
0207-6-4 ..... s 2-123
0207-6-6 ..... s 2-123
0207-8-8 ..... s 2-123
0240D005BN3HC ..... s 3-5
0240D010BH3HC ..... s 3-5
0240R003BN3HC ..... s 3-5
0240R005BN3HC ..... s 3-5
0240R010BN3HC ..... s 3-5
0240R020BN3HC ..... s 3-5
025 077-PFD ..... s 11-18
0250DN003BH/HC ..... s 3-6
0250DN003BN/HC ..... s 3-6
0250DN010BH/HC ..... s 3-6
0250DN010BN/HC ..... s 3-6
0250RN006BN/HC ..... s 3-6
0250RN010BN/HC ..... s 3-6
0250RN025BN/HC ..... s 3-6
0330D005BH3HC ..... s 3-5
0330D010BH3HC ..... s 3-5
0330D010BN3HC ..... s 3-5
0330D020BH3HC ..... s 3-5
0330D020BN3HC ..... s 3-5
0330R010BN3HC ..... s 3-5
0330R020BN3HC ..... s 3-5
0507-10-8 ..... s 2-124
0507-12-12 ..... s 2-124
0507-12-8 ..... s 2-124
0507-16-16 ..... s 2-124
0507-20-20 ..... s 2-124
0507-4-4 ..... s 2-124
0507-6-4 ..... s 2-124
0507-6-6 ..... s 2-124
0507-6-8 ..... s 2-124
0507-8-12 ..... s 2-124
0507-8-6 ..... s 2-124
0507-8-8 ..... s 2-124
0630RN003BN/HC ..... s 3-6
0630RN006BN/HC ..... s 3-6
0630RN010BN/HC ..... s 3-6
0630RN025BN/HC ..... s 3-6
0660D003BH3HC ..... s 3-5
0660D010BH3HC ..... s 3-5
0660D010BN3HC ..... s 3-5
0660D020BN3HC ..... s 3-5
0660R010BN3HC ..... s 3-5
0660R020BN3HC ..... s 3-5
1 1/2 CD-S ..... s 2-113
1 1/2 CR-S ..... s 2-111
1 1/2 CR-SS ..... s 2-111
1 1/2 DD-S ..... s 2-114
1 1/2 FF-S ..... s 2-111
1 1/2 GG-S ..... s 2-114
1 1/2 HP-S ..... s 2-115
1 1/2 MMO-S ..... s 2-114
1 1/2 X 1 1/4 PTR-S ..... s 2-112
1 1/2 X 1 PTR-S ..... s 2-112
1 1/2 X 3/4 PTR-S ..... s 2-112
1 1/4 CD-S ..... s 2-113
1 1/4 CR-S ..... s 2-111
1 1/4 DD-S ..... s 2-114
1 1/4 FF-S ..... s 2-111
1 1/4 GG-S ..... s 2-114
1 1/4 HP-S ..... s 2-115
1 1/4 MMO-S ..... s 2-114
1 1/4 X 1 FF-S ..... s 2-111
1 1/4 X 1 FG-S ..... s 2-112
1 1/4 X 1 PTR-S ..... s 2-112
1 1/4 X 1/2 PTR-S ..... s 2-112
1 1/4 X 3/4 PTR-S ..... s 2-112
1 1/4-20F4OHG5S ..... s 2-117
1 CD-S ..... s 2-113
1 CD-SS ..... s 2-113
1 CD45-S ..... s 2-113
1 CD45-SS ..... s 2-113
1 CR-S ..... s 2-111
1 CR-SS ..... s 2-111
1 DD-S ..... s 2-114
1 DD-SS ..... s 2-114
1 DD45-S ..... s 2-114
1 DD45-SS ..... s 2-114
1 FF-S ..... s 2-111
1 FG-S ..... s 2-112
1 GG-S ..... s 2-114
1 GG-SS ..... s 2-114
1 KMMOO-S ..... s 2-115
1 KMMOO-SS ..... s 2-115
1 MMO-S ..... s 2-114
1 MMO-SS ..... s 2-114
1 MMS-S ..... s 2-113
1 MRO-S ..... s 2-113
1 MRO-SS ..... s 2-113
1 X 1/2 FG-S ..... s 2-112
1 X 1/2 PTR-S ..... s 2-112
1 X 3/4 FF-S ..... s 2-111
1 X 3/4 FG-S ..... s 2-112
1 X 3/4 PTR-S ..... s 2-112
1 X 3/8 PTR-S ..... s 2-112
1-16F3HMG5SS ..... s 2-116
1-16F4OHG5S ..... s 2-117
1-16F4OHMG5SS ..... s 2-117
1.1/4x1/2PTR34BL ..... s 2-12
1/2 CD-S ..... s 2-113
1/2 CD-SS ..... s 2-113
1/2 CD45-S ..... s 2-113
1/2 CD45-SS ..... s 2-113
1/2 CR-S ..... s 2-111
1/2 CR-SS ..... s 2-111
1/2 DD45-S ..... s 2-114
1/2 DD45-SS ..... s 2-114
1/2 FG-S ..... s 2-112
1/2 GG-S ..... s 2-114
1/2 GG-SS ..... s 2-114
1/2 HP-S ..... s 2-115
1/2 KMMOO-S ..... s 2-115
1/2 KMMOO-SS ..... s 2-115
1/2 MMO-S ..... s 2-114
1/2 MMO-SS ..... s 2-114
1/2 MMS-S ..... s 2-113
1/2 MMS-SS ..... s 2-113
1/2 MRO-S ..... s 2-113
1/2 MRO-SS ..... s 2-113
1/2 RRS-S ..... s 2-112
1/2 RRS-SS ..... s 2-112
1/2 X .64 SS RURA ..... s 2-135
1/2 X 1/4 FF-S ..... s 2-111
1/2 X 1/4 FG-S ..... s 2-112
1/2 X 1/4 GG-S ..... s 2-114
1/2 X 1/4 PTR-S ..... s 2-112
1/2 X 1/8 FF-S ..... s 2-111
1/2 X 1/8 FG-S ..... s 2-112
1/2 X 1/8 PTR-S ..... s 2-112
1/2 X 3/4 CD-S ..... s 2-113
1/2 X 3/4 CD-SS ..... s 2-113
1/2 X 3/8 CD-S ..... s 2-113
1/2 X 3/8 CR-S ..... s 2-111
1/2 X 3/8 FF-S ..... s 2-111
1/2 X 3/8 FG-S ..... s 2-112
1/2 X 3/8 GG-S ..... s 2-114
1/2 X 3/8 PTR-S ..... s 2-112
1/2-10F3HMG5SS ..... s 2-116
1/2-10F4OHG5S ..... s 2-117
1/2-10F4OHMG5SS ..... s 2-117
1/2CD43BL ..... s 2-11
1/2CR33BL ..... s 2-12
1/2DD44BL ..... s 2-13
1/2DDMS ..... s 2-114
1/2DDMSS ..... s 2-114
1/2FF33BL ..... s 2-11
1/2FF33MS ..... s 2-121
1/2FF33MSS ..... s 2-121
1/2FF633BL ..... s 2-12
1/2FFMS ..... s 2-111
1/2FFMSS ..... s 2-111
1/2FG43BL ..... s 2-11
1/2FGMSS ..... s 2-112
1/2GG44BL ..... s 2-11
1/2GG44MS ..... s 2-121
1/2GG44MSS ..... s 2-121
1/2HHP3BL ..... s 2-13
1/2HP3MS ..... s 2-122
1/2HP3MSS ..... s 2-122
1/2HPMSS ..... s 2-115
1/2KMMOO4BL ..... s 2-13
1/2MMO444BL ..... s 2-11
1/2MMO444MS ..... s 2-121
1/2MMS443BL ..... s 2-13
1/2MRO434BL ..... s 2-12
1/2P4UNBL ..... s 2-12
1/2RRS333BL ..... s 2-13
1/2WGG44BL ..... s 2-12
1/2X1/4 GG-S ..... s 2-114
1/2X1/4FF33MS ..... s 2-121
1/2X1/4FF33MSS ..... s 2-121
1/2X1/4FFMSS ..... s 2-111
1/2x1/4FG43BL ..... s 2-11
1/2X1/4FGMSS ..... s 2-112
1/2x1/4PTR34BL ..... s 2-12
1/2X1/4PTR34MS ..... s 2-121
1/2X1/4PTR34MSS ..... s 2-121
1/2x1/4PTR44BL ..... s 2-12
1/2X1/4PTR44MSS ..... s 2-121
1/2X1/4PTRMSS ..... s 2-112
1/2X1/8FFMSS ..... s 2-111
1/2X1/8FGMSS ..... s 2-112

Skorowidz alfabetyczny

1/2x1/8PTR34BL ..... s 2-12
1/2x1/8PTR44BL ..... s 2-12
1/2X1/8PTRMSS ..... s 2-112
1/2x1GG44BL ..... s 2-11
1/2x3/4FF33BL ..... s 2-11
1/2X3/8 CD-SS ..... s 2-113
1/2X3/8 GG-S ..... s 2-114
1/2X3/8FF33MS ..... s 2-121
1/2X3/8FF33MSS ..... s 2-121
1/2X3/8FFMSS ..... s 2-111
1/2x3/8FG43BL ..... s 2-11
1/2X3/8FGMSS ..... s 2-112
1/2x3/8PTR34BL ..... s 2-12
1/2X3/8PTR34MS ..... s 2-121
1/2X3/8PTR34MSS ..... s 2-121
1/2x3/8PTR44BL ..... s 2-12
1/2X3/8PTR44MS ..... s 2-121
1/2X3/8PTR44MSS ..... s 2-121
1/2X3/8PTRMSS ..... s 2-112
1/2YMMM444BL ..... s 2-12
1/4 CD-SS ..... s 2-113
1/4 CD45-S ..... s 2-113
1/4 CD45-SS ..... s 2-113
1/4 CR-S ..... s 2-111
1/4 CR-SS ..... s 2-111
1/4 DD-S ..... s 2-114
1/4 DD-SS ..... s 2-114
1/4 DD45-S ..... s 2-114
1/4 DD45-SS ..... s 2-114
1/4 FG-S ..... s 2-112
1/4 GG-S ..... s 2-114
1/4 GG-SS ..... s 2-114
1/4 HP-S ..... s 2-115
1/4 KMMOO-S ..... s 2-115
1/4 KMMOO-SS ..... s 2-115
1/4 MMO-S ..... s 2-114
1/4 MMO-SS ..... s 2-114
1/4 MMS-S ..... s 2-113
1/4 MMS-SS ..... s 2-113
1/4 MRO-S ..... s 2-113
1/4 MRO-SS ..... s 2-113
1/4 RRS-S ..... s 2-112
1/4 RRS-SS ..... s 2-112
1/4 X .48 SS RURA ..... s 2-135
1/4 X 1/8 CD-S ..... s 2-113
1/4 X 1/8 FF-S ..... s 2-111
1/4 X 1/8 FG-S ..... s 2-112
1/4 X 1/8 GG-S ..... s 2-114
1/4 X 1/8 PTR-S ..... s 2-112
1/4-6F3HG5S ..... s 2-116
1/4-6F3HMG5SS ..... s 2-116
1/4-6F4OHG5S ..... s 2-117
1/4-6F4OHMG5SS ..... s 2-117
1/4CD43BL ..... s 2-11
1/4CDMS ..... s 2-113
1/4CR33BL ..... s 2-12
1/4DD44BL ..... s 2-13
1/4FF33BL ..... s 2-11
1/4FF33MS ..... s 2-121
1/4FF33MSS ..... s 2-121
1/4FF633BL ..... s 2-12
1/4FFMS ..... s 2-111
1/4FFMSS ..... s 2-111
1/4FG43BL ..... s 2-11
1/4FGMSS ..... s 2-112
1/4GG44BL ..... s 2-11
1/4GG44MS ..... s 2-121
1/4GG44MSS ..... s 2-121
1/4HHP3BL ..... s 2-13
1/4HP3MS ..... s 2-122
1/4HP3MSS ..... s 2-122
1/4HPMSS ..... s 2-115
1/4KMMOO4BL ..... s 2-13
1/4MMO444BL ..... s 2-11
1/4MMO444MS ..... s 2-121
1/4MMS443BL ..... s 2-13
1/4MRO434BL ..... s 2-12
1/4P4UNBL ..... s 2-12
1/4RRS333BL ..... s 2-13
1/4WGG44BL ..... s 2-12
1/4x1/2FF33BL ..... s 2-11
1/4x1/2GG44BL ..... s 2-11
1/4X1/8 CD-SS ..... s 2-113
1/4X1/8FF33MS ..... s 2-121
1/4X1/8FF33MSS ..... s 2-121
1/4X1/8FFMSS ..... s 2-111
1/4x1/8FG43BL ..... s 2-11
1/4X1/8FGMSS ..... s 2-112
1/4X1/8GGMSS ..... s 2-114
1/4x1/8PTR34BL ..... s 2-12
1/4X1/8PTR34MS ..... s 2-121
1/4X1/8PTR34MSS ..... s 2-121
1/4x1/8PTR44BL ..... s 2-12
1/4X1/8PTR44MS ..... s 2-121
1/4X1/8PTR44MSS ..... s 2-121
1/4X1/8PTRMSS ..... s 2-112
1/4x3/8FF33BL ..... s 2-11
1/4x3/8GG44BL ..... s 2-11
1/4YMMM444BL ..... s 2-12
1/8 CD-S ..... s 2-113
1/8 CD-SS ..... s 2-113
1/8 CR-S ..... s 2-111
1/8 CR-SS ..... s 2-111
1/8 DD-S ..... s 2-114
1/8 DD-SS ..... s 2-114
1/8 FF-S ..... s 2-111
1/8 FG-S ..... s 2-112
1/8 GG-S ..... s 2-114
1/8 GG-SS ..... s 2-114
1/8 HP-S ..... s 2-115
1/8 KMMOO-S ..... s 2-115
1/8 KMMOO-SS ..... s 2-115
1/8 MMO-S ..... s 2-114
1/8 MMO-SS ..... s 2-114
1/8 MMS-S ..... s 2-113
1/8 MRO-S ..... s 2-113
1/8 MRO-SS ..... s 2-113
1/8 RRS-S ..... s 2-112
1/8 RRS-SS ..... s 2-112
1/8-4F3HG5S ..... s 2-116
1/8-4F3HMG5SS ..... s 2-116
1/8-4F4OHG5S ..... s 2-117
1/8-4F4OHMG5SS ..... s 2-117
1/8-5F3HMG5SS ..... s 2-116
1/8CD43BL ..... s 2-11
1/8CD45MS ..... s 2-113
1/8CR33BL ..... s 2-12
1/8DD44BL ..... s 2-13
1/8FF33BL ..... s 2-11
1/8FF33MS ..... s 2-121
1/8FF33MSS ..... s 2-121
1/8FF633BL ..... s 2-12
1/8FFMSS ..... s 2-111
1/8FG43BL ..... s 2-11
1/8FGMSS ..... s 2-112
1/8GG44BL ..... s 2-11
1/8GG44MS ..... s 2-121
1/8GG44MSS ..... s 2-121
1/8HHP3BL ..... s 2-13
1/8HP3MS ..... s 2-122
1/8HP3MSS ..... s 2-122
1/8HPMSS ..... s 2-115
1/8KMMOO4BL ..... s 2-13
1/8MMO444BL ..... s 2-11
1/8MMS443BL ..... s 2-13
1/8MRO434BL ..... s 2-12
1/8P4UNBL ..... s 2-12
1/8RRS333BL ..... s 2-13
1/8x1/2FF33BL ..... s 2-11
1/8x1/2GG44BL ..... s 2-11
1/8x1/4FF33BL ..... s 2-11
1/8x1/4GG44BL ..... s 2-11
1/8x3/8FF33BL ..... s 2-11
1/8x3/8GG44BL ..... s 2-11
1/8YMMM444BL ..... s 2-12
10 AOEL6-S ..... s 2-97
10 BL-S ..... s 2-101
10 BL-SS ..... s 2-101
10 BTX-S ..... s 2-82
10 BTX-SS ..... s 2-82
10 CCCTX-S ..... s 2-60
10 CCTX-S ..... s 2-60
10 DTX-S ..... s 2-75
10 ELO-S ..... s 2-87
10 F65OX-S ..... s 2-80
10 F6X-S ..... s 2-78
10 FNL-S ..... s 2-103
10 G6X-S ..... s 2-76
10 G6X-SS ..... s 2-76
10 GTX-S ..... s 2-75
10 HP5ON-S ..... s 2-116
10 HP5ON-SS ..... s 2-116
10 JLO-S ..... s 2-87
10 KLO-S ..... s 2-87
10 KLO-SS ..... s 2-87
10 KTX-S ..... s 2-57
10 KTX-SS ..... s 2-57
10 LOHB3-S ..... s 2-103
10 LOHX6-S ..... s 2-102
10 LOHX6-S ..... s 2-85
10 MM X 1.5 SS RURA ..... s 2-135
10 MTX-S ..... s 2-76
10 MTX-SS ..... s 2-76
10 OTX-S ..... s 2-75
10 P5ON-S ..... s 2-116
10 PNLO-S ..... s 2-104
10 R5OLO-S ..... s 2-90
10 R5OX-S ..... s 2-70
10 RTX-S ..... s 2-61
10 RTX-SS ..... s 2-61
10 S5OLO-S ..... s 2-90
10 STX-S ..... s 2-62
10 STX-SS ..... s 2-62
10 V5OLO-S ..... s 2-89
10 V6X-S ..... s 2-81
10 V6X-SS ..... s 2-81
10 VTX-S ..... s 2-61
10 WJTX-WLN-S ..... s 2-58
10 WNTX-WLN-S ..... s 2-58
10 XHL6-S ..... s 2-102
10 XHL6-S ..... s 2-85
10 XHLO-S ..... s 2-102
10 XHLO-S ..... s 2-84
10-1/2 AOEG-S ..... s 2-115
10-1/2 F5OG-S ..... s 2-115
10-1/2 F5OG-SS ..... s 2-115
10-1/4 F5OG-S ..... s 2-115
10-1/4 F5OG-SS ..... s 2-115
10-10-12S4OMLOS ..... s 2-93
10-12 C5OLO-S ..... s 2-89
10-12 C5OX-S ..... s 2-69
10-12 F5OG5-S ..... s 2-116
10-12 F5OG5-SS ..... s 2-116
10-12 GTX-S ..... s 2-75
10-12 LOHB3-S ..... s 2-103
10-12 LOHB3-SS ..... s 2-103
10-12 V5OLO-S ..... s 2-89
10-12 VTX-S ..... s 2-61
10-12-10R4OMLOS ..... s 2-93
10-12C3MXS ..... s 2-63
10-12C3MXSS ..... s 2-63
10-12C4OMLOS ..... s 2-92
10-12C4OMXS ..... s 2-66
10-12C4OMXSS ..... s 2-66
10-12CMTXS ..... s 2-60
10-12CMTXSS ..... s 2-60
10-12F3MK4S ..... s 2-118
10-12F3MK4SS ..... s 2-118
10-12F3MXS ..... s 2-62
10-12F3MXSS ..... s 2-62
10-12F42EDMLOS ..... s 2-91
10-12F42EDMLOSS ..... s 2-91
10-12F42EDMXS ..... s 2-65
10-12F42EDMXSS ..... s 2-65
10-12F4OMXS ..... s 2-64
10-12F4OMXSS ..... s 2-64
10-12F4OMXSS ..... s 2-64
10-12F5OMLOS ..... s 2-88
10-12F5OMLOSS ..... s 2-88
10-12F5OMXS ..... s 2-68
10-12F5OMXSS ..... s 2-68
10-12F642EDMLS ..... s 2-98
10-12FMTXS ..... s 2-59
10-12FMTXSS ..... s 2-59
10-12GMTXSS ..... s 2-75
10-12V4OMLOS ..... s 2-92
10-12V4OMXS ..... s 2-66
10-16 C5OX-S ..... s 2-69
10-16 F5OX-S ..... s 2-68
10-16C4OMLOS ..... s 2-92
10-16F42EDMLOS ..... s 2-91
10-16F42EDMLOSS ..... s 2-91
10-16F42EDMXS ..... s 2-65
10-16F42EDMXSS ..... s 2-65
10-16F5OMXSS ..... s 2-68
10-16MMLOHB3S ..... s 2-103
10-3/4 F5OG-S ..... s 2-115
10-3/4 F5OG-SS ..... s 2-115
10-3/8 F5OG-S ..... s 2-115
10-3/8 F5OG-SS ..... s 2-115
10-4 TL-S ..... s 2-100
10-4 TL-SS ..... s 2-100
10-4 TRLO-S ..... s 2-101
10-4 TRTX-S ..... s 2-83
10-4-10JMTXS ..... s 2-57
10-4-10JMTXSS ..... s 2-57
10-4F42EDMXS ..... s 2-65
10-4F42EDMXSS ..... s 2-65

ParkerStore
FIRTECH
HYDRAULIKA SIŁOWA, PNEUMATYKA, FILTRACJA

Skorowidz alfabetyczny

10-4F4OMXS ..... s 2-64
10-4F4OMXSS ..... s 2-64
10-4K6PP4MXS ..... s 2-77
10-4TRMTXSS ..... s 2-83
10-5TRMTXSS ..... s 2-83
10-5TRTXS ..... s 2-83
10-6 CTX-S ..... s 2-60
10-6 F5OG5-S ..... s 2-116
10-6 F5OG5-SS ..... s 2-116
10-6 F5OX-S ..... s 2-68
10-6 LOHB3-S ..... s 2-103
10-6 LOHB3-SS ..... s 2-103
10-6 TL-S ..... s 2-100
10-6 TL-SS ..... s 2-100
10-6 TRLO-S ..... s 2-101
10-6 VTX-S ..... s 2-61
10-6-10JMTXS ..... s 2-57
10-6-10JMTXSS ..... s 2-57
10-6C3MXS ..... s 2-63
10-6C3MXSS ..... s 2-63
10-6C4OMLOS ..... s 2-92
10-6C4OMXS ..... s 2-66
10-6C4OMXSS ..... s 2-66
10-6CMTXSS ..... s 2-60
10-6F3MXS ..... s 2-62
10-6F3MXSS ..... s 2-62
10-6F42EDMLOS ..... s 2-91
10-6F42EDMLOSS ..... s 2-91
10-6F42EDMXS ..... s 2-65
10-6F42EDMXSS ..... s 2-65
10-6F4OMXS ..... s 2-64
10-6F4OMXSS ..... s 2-64
10-6F5OMXSS ..... s 2-68
10-6F63MXS ..... s 2-78
10-6F63MXSS ..... s 2-78
10-6F642EDMXS ..... s 2-79
10-6F642EDMXSS ..... s 2-79
10-6F64OMXS ..... s 2-79
10-6F64OMXSS ..... s 2-79
10-6F6MXS ..... s 2-78
10-6F6MXSS ..... s 2-78
10-6FMTXS ..... s 2-59
10-6FMTXSS ..... s 2-59
10-6HMTXS ..... s 2-55
10-6HMTXSS ..... s 2-55
10-6TRMTXSS ..... s 2-83
10-6TRTXS ..... s 2-83
10-8 C5OLO-S ..... s 2-89
10-8 C5OX-S ..... s 2-69
10-8 F5OG5-S ..... s 2-116
10-8 F5OG5-SS ..... s 2-116
10-8 HLO-S ..... s 2-86
10-8 LOHB3-S ..... s 2-103
10-8 LOHB3-SS ..... s 2-103
10-8 TL-S ..... s 2-100
10-8 TL-SS ..... s 2-100
10-8 TRLO-S ..... s 2-101
10-8 V5OLO-S ..... s 2-89
10-8-10JMTXS ..... s 2-57
10-8-10JMTXSS ..... s 2-57
10-8EMTXSS ..... s 2-56
10-8F5OMLOS ..... s 2-88
10-8F5OMLOSS ..... s 2-88
10-8F5OMXS ..... s 2-68
10-8F5OMXSS ..... s 2-68
10-8HMK4S ..... s 2-117
10-8HMK4SS ..... s 2-117
10-8HMLOSS ..... s 2-86
10-8HMTXS ..... s 2-55
10-8HMTXSS ..... s 2-55
10-8TRMLOSS ..... s 2-101
10-8TRMTXS ..... s 2-83
10-8TRMTXSS ..... s 2-83
10-8V5OMXS ..... s 2-69
10146-12-10 ..... s 1-64
10146-12-12 ..... s 1-64
10146-16-16 ..... s 1-64
10146-2-4 ..... s 1-64
10146-20-20 ..... s 1-64
10146-4-4 ..... s 1-64
10146-4-5 ..... s 1-64
10146-4-6 ..... s 1-64
10146-6-4 ..... s 1-64
10146-6-5 ..... s 1-64
10146-6-6 ..... s 1-64
10146-6-8 ..... s 1-64
10146-8-10 ..... s 1-64
10146-8-6 ..... s 1-64
10146-8-8 ..... s 1-64
10148-12-10 ..... s 1-40
10148-12-12 ..... s 1-40
10148-16-16 ..... s 1-40
10148-2-4 ..... s 1-40
10148-20-20 ..... s 1-40
10148-24-24 ..... s 1-40
10148-32-32 ..... s 1-40
10148-4-4 ..... s 1-40
10148-4-5 ..... s 1-40
10148-4-6 ..... s 1-40
10148-6-4 ..... s 1-40
10148-6-5 ..... s 1-40
10148-6-6 ..... s 1-40
10148-6-8 ..... s 1-40
10148-8-10 ..... s 1-40
10148-8-6 ..... s 1-40
10148-8-8 ..... s 1-40
1015-1C ..... s 11-27
10170-12-10-SM ..... s 1-88
10170-12-12-SM ..... s 1-88
10170-12-8-SM ..... s 1-88
10170-16-12-SM ..... s 1-88
10170-16-16-SM ..... s 1-88
10170-20-20-SM ..... s 1-88
10170-6-6-SM ..... s 1-88
10170-8-10-SM ..... s 1-88
10170-8-8-SM ..... s 1-88
10173-12-12-SM ..... s 1-97
10173-16-16 ..... s 1-97
10173-20-20-SM ..... s 1-97
10173-24-24-SM ..... s 1-97
10173-32-32 ..... s 1-97
1018X-6-04 ..... s 1-161
1018X-6-05 ..... s 1-161
1018X-6-06 ..... s 1-161
1018X-8-06 ..... s 1-161
1018X-8-08 ..... s 1-161
10191N-12-12 ..... s 1-164
10191N-12-12C ..... s 1-164
10191N-16-16 ..... s 1-164
10191N-16-16C ..... s 1-164
10191N-2-4 ..... s 1-164
10191N-2-4C ..... s 1-164
10191N-4-4 ..... s 1-164
10191N-4-4C ..... s 1-164
10191N-4-5 ..... s 1-164
10191N-4-5C ..... s 1-164
10191N-4-6 ..... s 1-164
10191N-4-6C ..... s 1-164
10191N-6-6 ..... s 1-164
10191N-6-6C ..... s 1-164
10191N-6-8 ..... s 1-164
10191N-6-8C ..... s 1-164
10191N-8-10 ..... s 1-164
10191N-8-10C ..... s 1-164
10191N-8-8 ..... s 1-164
10191N-8-8C ..... s 1-164
101EX-2-025 ..... s 1-151
101EX-4-012 ..... s 1-151
101EX-4-025 ..... s 1-151
1025-220VMONO50 ..... s 11-27
10346-10-10 ..... s 1-56
10346-10-6 ..... s 1-56
10346-10-8 ..... s 1-56
10346-12-10 ..... s 1-56
10346-12-12 ..... s 1-56
10346-12-8 ..... s 1-56
10346-14-12 ..... s 1-56
10346-16-12 ..... s 1-56
10346-16-16 ..... s 1-56
10346-20-16 ..... s 1-56
10346-4-4 ..... s 1-56
10346-4-6 ..... s 1-56
10346-5-5 ..... s 1-56
10346-5-6 ..... s 1-56
10346-6-4 ..... s 1-56
10346-6-5 ..... s 1-56
10346-6-6 ..... s 1-56
10346-8-10 ..... s 1-56
10346-8-5 ..... s 1-56
10346-8-6 ..... s 1-56
10346-8-8 ..... s 1-56
10348-10-10 ..... s 1-31
10348-10-6 ..... s 1-31
10348-10-8 ..... s 1-31
10348-12-10 ..... s 1-31
10348-12-12 ..... s 1-31
10348-12-8 ..... s 1-31
10348-14-12 ..... s 1-31
10348-16-12 ..... s 1-31
10348-16-16 ..... s 1-31
10348-20-16 ..... s 1-31
10348-20-20 ..... s 1-31
10348-24-24 ..... s 1-31
10348-4-4 ..... s 1-31
10348-4-6 ..... s 1-31
10348-5-4 ..... s 1-31
10348-5-5 ..... s 1-31
10348-5-6 ..... s 1-31
10348-6-4 ..... s 1-31
10348-6-5 ..... s 1-31
10348-6-6 ..... s 1-31
10348-8-10 ..... s 1-31
10348-8-5 ..... s 1-31
10348-8-6 ..... s 1-31
10348-8-8 ..... s 1-31
10356-10-8 ..... s 1-156
10356-4-4 ..... s 1-156
10356-6-5 ..... s 1-156
10356-6-6 ..... s 1-156
10356-8-6 ..... s 1-156
10356-8-8 ..... s 1-156
10370-10-10-SM ..... s 1-82
10370-10-8-SM ..... s 1-82
10370-12-10-SM ..... s 1-82
10370-12-12-SM ..... s 1-82
10370-12-8-SM ..... s 1-82
10370-16-12-SM ..... s 1-82
10370-16-16-SM ..... s 1-82
10370-20-20-SM ..... s 1-82
10370-24-24-SM ..... s 1-82
10370-6-6-SM ..... s 1-82
10370-8-6-SM ..... s 1-82
10370-8-8-SM ..... s 1-82
10373-12-12-SM ..... s 1-93
10373-16-12-SM ..... s 1-93
10373-16-16-SM ..... s 1-93
10373-20-16 ..... s 1-93
10373-20-20-SM ..... s 1-93
10373-24-20 ..... s 1-93
10373-24-24-SM ..... s 1-93
10373-32-32-SM ..... s 1-93
10546-10-8 ..... s 1-64
10546-8-6 ..... s 1-64
10546-8-8 ..... s 1-64
10548-10-8 ..... s 1-40
10548-8-6 ..... s 1-40
10548-8-8 ..... s 1-40
1058X-6-04 ..... s 1-161
10643-10-8C ..... s 1-71
10643-12-8C ..... s 1-71
10643-8-6C ..... s 1-71
10646-12-10 ..... s 1-56
10646-12-12 ..... s 1-56
10646-12-16 ..... s 1-56
10646-12-8 ..... s 1-56
10646-14-12 ..... s 1-56
10646-16-12 ..... s 1-56
10646-16-16 ..... s 1-56
10646-20-16 ..... s 1-56
10646-20-20 ..... s 1-56
10646-6-4 ..... s 1-56
10646-6-5 ..... s 1-56
10646-6-6 ..... s 1-56
10646-6-8 ..... s 1-56
10648-12-10 ..... s 1-31
10648-12-12 ..... s 1-31
10648-12-16 ..... s 1-31
10648-12-8 ..... s 1-31
10648-14-12 ..... s 1-31
10648-16-12 ..... s 1-31
10648-16-16 ..... s 1-31
10648-16-20 ..... s 1-31
10648-20-16 ..... s 1-31
10648-20-20 ..... s 1-31
10648-24-20 ..... s 1-31
10648-24-24 ..... s 1-31
10648-32-32 ..... s 1-31
10648-6-4 ..... s 1-31
10648-6-5 ..... s 1-31
10648-6-6 ..... s 1-31
10648-6-8 ..... s 1-31
10656-10-8 ..... s 1-156
10656-4-3 ..... s 1-156
10656-4-4 ..... s 1-156
10656-5-3 ..... s 1-156
10656-5-4 ..... s 1-156
10656-5-5 ..... s 1-156
10656-6-4 ..... s 1-156

Parker Store
FIRTECH
HYDRAULIKA SIŁOWA, PNEUMATYKA, FILTRACJA

Skorowidz alfabetyczny

10656-6-5 ..... s 1-156
10656-6-6 ..... s 1-156
10656-8-6 ..... s 1-156
10656-8-8 ..... s 1-156
10670-10-10C ..... s 1-82
10670-10-6-SM ..... s 1-82
10670-10-8-SM ..... s 1-82
10670-10-8C ..... s 1-82
10670-12-10-SM ..... s 1-82
10670-12-12-SM ..... s 1-82
10670-12-12C ..... s 1-82
10670-12-16-SM ..... s 1-82
10670-12-8-SM ..... s 1-82
10670-12-8C ..... s 1-82
10670-14-12-SM ..... s 1-82
10670-16-12-SM ..... s 1-82
10670-16-16-SM ..... s 1-82
10670-16-16C ..... s 1-82
10670-16-20-SM ..... s 1-82
10670-20-16-SM ..... s 1-82
10670-20-20-SM ..... s 1-82
10670-6-6-SM ..... s 1-82
10670-8-10-SM ..... s 1-82
10670-8-6-SM ..... s 1-82
10670-8-6C ..... s 1-82
10670-8-8-SM ..... s 1-82
10670-8-8C ..... s 1-82
10673-12-12-SM ..... s 1-93
10673-16-12 ..... s 1-93
10673-16-16-SM ..... s 1-93
10673-20-16 ..... s 1-93
10673-20-20-SM ..... s 1-93
10673-24-20-SM ..... s 1-93
10673-24-24-SM ..... s 1-93
10673-32-32 ..... s 1-93
1068X-6-04 ..... s 1-161
1068X-6-05 ..... s 1-161
10691N-10-10 ..... s 1-164
10691N-10-10-RD ..... s 1-164
10691N-10-10C ..... s 1-164
10691N-12-12 ..... s 1-164
10691N-12-12-RD ..... s 1-164
10691N-12-12C ..... s 1-164
10691N-16-16 ..... s 1-164
10691N-16-16-RD ..... s 1-164
10691N-16-16C ..... s 1-164
10691N-4-4 ..... s 1-164
10691N-4-4-RD ..... s 1-164
10691N-4-4C ..... s 1-164
10691N-5-5 ..... s 1-164
10691N-5-5-RD ..... s 1-164
10691N-5-5C ..... s 1-164
10691N-6-6 ..... s 1-164
10691N-6-6 ..... s 1-164
10691N-6-6-RD ..... s 1-164
10691N-6-6C ..... s 1-164
10691N-8-8 ..... s 1-164
10691N-8-8 ..... s 1-164
10691N-8-8-RD ..... s 1-164
10691N-8-8C ..... s 1-164
106EX-3-012 ..... s 1-150
106EX-4-012 ..... s 1-150
1078X-4-04 ..... s 1-162
1078X-6-06 ..... s 1-162
1078X-8-08 ..... s 1-162
10791N-12-12 ..... s 1-164
10791N-12-12C ..... s 1-165
10791N-16-16 ..... s 1-164
10791N-16-16C ..... s 1-165
10791N-4-4 ..... s 1-164
10791N-4-4C ..... s 1-165
10791N-6-6 ..... s 1-164
10791N-6-6C ..... s 1-165
10791N-8-8 ..... s 1-164
10791N-8-8C ..... s 1-165
10846-6-4 ..... s 1-64
10846-6-6 ..... s 1-64
10848-6-4 ..... s 1-40
10848-6-6 ..... s 1-40
10891N-12-12 ..... s 1-165
10891N-6-6 ..... s 1-165
10BMLS ..... s 2-101
10BMLSS ..... s 2-101
10BMTXS ..... s 2-82
10BMTXSS ..... s 2-82
10C3MXS ..... s 2-63
10C3MXSS ..... s 2-63
10C46-10-4 ..... s 1-50
10C46-10-5 ..... s 1-50
10C46-10-6 ..... s 1-50
10C46-12-5 ..... s 1-50
10C46-12-6 ..... s 1-50
10C46-14-6 ..... s 1-50
10C46-14-8 ..... s 1-50
10C46-16-10 ..... s 1-50
10C46-16-8 ..... s 1-50
10C46-20-10 ..... s 1-50
10C46-20-12 ..... s 1-50
10C46-25-12 ..... s 1-50
10C46-25-16 ..... s 1-50
10C46-30-12 ..... s 1-50
10C46-30-16 ..... s 1-50
10C46-38-20 ..... s 1-50
10C46-6-4 ..... s 1-50
10C46-8-4 ..... s 1-50
10C48-10-4 ..... s 1-25
10C48-10-5 ..... s 1-25
10C48-10-6 ..... s 1-25
10C48-12-5 ..... s 1-25
10C48-12-6 ..... s 1-25
10C48-14-6 ..... s 1-25
10C48-14-8 ..... s 1-25
10C48-16-10 ..... s 1-25
10C48-16-8 ..... s 1-25
10C48-20-10 ..... s 1-25
10C48-20-12 ..... s 1-25
10C48-25-12 ..... s 1-25
10C48-25-16 ..... s 1-25
10C48-30-12 ..... s 1-25
10C48-30-16 ..... s 1-25
10C48-38-20 ..... s 1-25
10C48-6-4 ..... s 1-25
10C48-8-4 ..... s 1-25
10C4OMLOS ..... s 2-92
10C4OMXS ..... s 2-66
10C4OMXSS ..... s 2-66
10C56-10-4 ..... s 1-155
10C56-12-5 ..... s 1-155
10C56-12-6 ..... s 1-155
10C56-16-8 ..... s 1-155
10C5OMLOS ..... s 2-89
10C5OMXS ..... s 2-69
10C6MK4S ..... s 2-119
10C6MK4SS ..... s 2-119
10C6MLOS ..... s 2-97
10C6MXS ..... s 2-81
10C6MXSS ..... s 2-81
10C70-12-6 ..... s 1-78
10C70-14-6 ..... s 1-78
10C70-16-10 ..... s 1-78
10C70-16-8 ..... s 1-78
10C70-20-10 ..... s 1-78
10C70-20-12 ..... s 1-78
10C70-25-10 ..... s 1-78
10C70-25-12 ..... s 1-78
10C70-25-16 ..... s 1-78
10C70-30-16 ..... s 1-78
10C70-38-20 ..... s 1-78
10C73-20-12 ..... s 1-91
10C73-25-12 ..... s 1-91
10C73-38-20 ..... s 1-91
10C79-25-12 ..... s 1-101
10C79-30-16 ..... s 1-101
10CMTXS ..... s 2-60
10CMTXSS ..... s 2-60
10E6MK4S ..... s 2-120
10EMK4S ..... s 2-118
10EMK4SS ..... s 2-118
10EMTXS ..... s 2-56
10EMTXSS ..... s 2-56
10F3MK4S ..... s 2-118
10F3MK4SS ..... s 2-118
10F3MXS ..... s 2-62
10F3MXSS ..... s 2-62
10F42EDMLOS ..... s 2-91
10F42EDMLOSS ..... s 2-91
10F42EDMXS ..... s 2-65
10F42EDMXSS ..... s 2-65
10F4OMXS ..... s 2-64
10F4OMXSS ..... s 2-64
10F5OMLOS ..... s 2-88
10F5OMLOSS ..... s 2-88
10F5OMXS ..... s 2-68
10F5OMXSS ..... s 2-68
10F63MXS ..... s 2-78
10F63MXSS ..... s 2-78
10F642EDMLS ..... s 2-98
10F642EDMLSS ..... s 2-98
10F642EDMXS ..... s 2-79
10F642EDMXSS ..... s 2-79
10F64OMXS ..... s 2-79
10F64OMXSS ..... s 2-79
10F6MXSS ..... s 2-78
10FMTXS ..... s 2-59
10FMTXSS ..... s 2-59
10FNMK4S ..... s 2-120
10FNMK4SS ..... s 2-120
10FNMLSS ..... s 2-103
10FNMTXS ..... s 2-84
10FNMTXSS ..... s 2-84
10G4MXS ..... s 2-76
10G4MXSS ..... s 2-76
10GTXSS ..... s 2-75
10H6MK4S ..... s 2-120
10H6MK4SS ..... s 2-120
10HMK4S ..... s 2-117
10HMK4SS ..... s 2-117
10HMLOS ..... s 2-86
10HMLOSS ..... s 2-86
10HMTXS ..... s 2-55
10HMTXSS ..... s 2-55
10J6MK4S ..... s 2-120
10J6MK4SS ..... s 2-120
10JLOSS ..... s 2-87
10JMK4S ..... s 2-118
10JMK4SS ..... s 2-118
10JMTXS ..... s 2-56
10JMTXSS ..... s 2-56
10LOHMX6SS ..... s 2-102
10LOHMX6SS ..... s 2-85
10M14F87OMXS ..... s 2-70
10M14F87OMXSS ..... s 2-70
10M16F82EDMLOS ..... s 2-96
10M18C87OMLOS ..... s 2-94
10M18C87OMXS ..... s 2-71
10M18C8OMLOS ..... s 2-96
10M18C8OMXS ..... s 2-73
10M18F682EDMXS ..... s 2-80
10M18F682EDMXSS ..... s 2-80
10M18F687OMXSS ..... s 2-81
10M18F82EDMLOS ..... s 2-96
10M18F82EDMXS ..... s 2-73
10M18F82EDMXSS ..... s 2-73
10M18F87OMLOS ..... s 2-94
10M18F87OMLOSS ..... s 2-94
10M18F87OMXS ..... s 2-70
10M18F87OMXSS ..... s 2-70
10M18F8OMXS ..... s 2-72
10M18F8OMXSS ..... s 2-72
10M18R87OMXS ..... s 2-71
10M18S87OMXS ..... s 2-72
10M18V87OMXS ..... s 2-71
10M18V8OMLOS ..... s 2-96
10M20C8OMXS ..... s 2-73
10M20F82EDMXSS ..... s 2-73
10M20F8OMXS ..... s 2-72
10M20F8OMXSS ..... s 2-72
10M22C87OMLOS ..... s 2-94
10M22C87OMXS ..... s 2-71
10M22C8OMLOS ..... s 2-96
10M22C8OMXS ..... s 2-73
10M22F682EDMLS ..... s 2-99
10M22F682EDMXS ..... s 2-80
10M22F682EDMXSS ..... s 2-80
10M22F687OMLS ..... s 2-99
10M22F687OMXS ..... s 2-81
10M22F687OMXSS ..... s 2-81
10M22F68OMXS ..... s 2-80
10M22F82EDMLOS ..... s 2-96
10M22F82EDMLOSS ..... s 2-96
10M22F82EDMXS ..... s 2-73
10M22F82EDMXSS ..... s 2-73
10M22F87OMLOS ..... s 2-94
10M22F87OMLOSS ..... s 2-94
10M22F87OMXS ..... s 2-70
10M22F87OMXSS ..... s 2-70
10M22F8OMXS ..... s 2-72
10M22F8OMXSS ..... s 2-72
10M22R87OMLOS ..... s 2-95
10M22R87OMXS ..... s 2-71
10M22R8OMLOS ..... s 2-97
10M22R8OMXS ..... s 2-74
10M22S87OMLOS ..... s 2-95
10M22S87OMXS ..... s 2-72
10M22S8OMLOS ..... s 2-97
10M22S8OMXS ..... s 2-74
10M22V87OMLOS ..... s 2-95
10M22V87OMXS ..... s 2-71

Parker Store
FIRTECH
HYDRAULIKA SIŁOWA, PNEUMATYKA, FILTRACJA

Skorowidz alfabetyczny

10M22V8OMLOS ..... s 2-96
10M22V8OMXS ..... s 2-74
10M27F87OMXS..... s 2-70
10M27F87OMXSS ..... s 2-70
10MF140SA10Q1EUR..... s 3-3
10MF140SA10Q1UK ..... s 3-3
10MF240SA10Q1IND..... s 3-3
10P5ONMSS..... s 2-116
10PNMK4S..... s 2-120
10PNMK4SS ..... s 2-120
10PNMLOSS..... s 2-104
10PNMTXS..... s 2-84
10PNMTXSS ..... s 2-84
10R3MXS ..... s 2-63
10R3MXSS..... s 2-63
10R4OMLOS..... s 2-93
10R4OMXS ..... s 2-67
10R4OMXSS..... s 2-67
10R6MK4S ..... s 2-119
10R6MK4SS..... s 2-119
10R6MLOS..... s 2-98
10R6MLOSS ..... s 2-98
10R6MXS ..... s 2-82
10S3MXS ..... s 2-64
10S3MXSS ..... s 2-64
10S4OMLOS ..... s 2-93
10S4OMXS..... s 2-67
10S4OMXSS ..... s 2-67
10S5OMXS..... s 2-70
10S6MK4S ..... s 2-119
10S6MLOS ..... s 2-98
10S6MLOSS..... s 2-98
10TT4LS ..... s 2-104
10TT4MLSS..... s 2-104
10TT4MXS..... s 2-77
10TT4MXSS ..... s 2-77
10TT8LS..... s 2-104
10V3MXS..... s 2-63
10V4OMLOS ..... s 2-92
10V4OMXS..... s 2-66
10V5OMXS..... s 2-69
10WEMTXWLNMS ..... s 2-58
10WLNMLS ..... s 2-88
10WLNMLSS..... s 2-88
10WLNMS ..... s 2-59
10WLNMSS..... s 2-59
10WMLOWLNMLS..... s 2-87
10WMLOWLNMLSS ..... s 2-87
10WMTXWLNMS..... s 2-57
10WMTXWLNMSS ..... s 2-57
10X062N-25 ..... s 2-17
10X080L ..... s 2-18
10XHML6SS..... s 2-102
10XHML6SS..... s 2-85
10XHMLOSS..... s 2-102
10XHMLOSS ..... s 2-84
11/2 CD-SS..... s 2-113
11/2 DD-SS..... s 2-114
11/2 MMO-SS..... s 2-114
11/2FFMSS..... s 2-111
11/2HPMSS ..... s 2-115
11/2X11/4PTRMSS ..... s 2-112
11/2X1PTRMSS..... s 2-112
11/2X3/4PTRMSS ..... s 2-112
11/4 CD-SS..... s 2-113
11/4 DD-SS..... s 2-114
11/4 GG-S..... s 2-114
11/4 MMO-SS..... s 2-114
11/4-20F4OHMG5SS ..... s 2-117
11/4FFMSS..... s 2-111
11/4HPMSS ..... s 2-115
11/4X1/2PTRMSS..... s 2-112
11/4X1FFMSS..... s 2-111
11/4X1FGMSS ..... s 2-112
11/4X1PTRMSS..... s 2-112
11/4X3/4PTRMSS..... s 2-112
11543-12-12C ..... s 1-74
11543-12-8C..... s 1-74
11543-16-12C ..... s 1-74
11543-16-16C ..... s 1-74
11543-20-16C..... s 1-74
11543-8-8C ..... s 1-74
11546-12-10 ..... s 1-62
11546-12-12 ..... s 1-62
11546-12-8 ..... s 1-62
11546-16-12 ..... s 1-62
11546-16-16 ..... s 1-62
11546-20-12 ..... s 1-62
11546-20-16 ..... s 1-62
11546-24-16 ..... s 1-62
11546-8-8 ..... s 1-62
11548-12-10 ..... s 1-37
11548-12-12 ..... s 1-37
11548-12-8 ..... s 1-37
11548-16-12 ..... s 1-37
11548-16-16 ..... s 1-37
11548-16-20 ..... s 1-37
11548-20-12 ..... s 1-37
11548-20-16 ..... s 1-37
11548-20-20 ..... s 1-37
11548-24-16 ..... s 1-37
11548-24-20 ..... s 1-37
11548-24-24 ..... s 1-37
11548-24-32 ..... s 1-37
11548-32-20 ..... s 1-37
11548-32-24 ..... s 1-37
11548-32-32 ..... s 1-37
11548-8-8 ..... s 1-37
11570-10-10 ..... s 1-86
11570-12-10 ..... s 1-86
11570-12-12 ..... s 1-86
11570-16-12 ..... s 1-86
11570-16-16 ..... s 1-86
11570-16-20 ..... s 1-86
11570-20-12..... s 1-86
11570-20-16 ..... s 1-86
11570-20-20 ..... s 1-86
11570-24-20 ..... s 1-86
11570-8-8 ..... s 1-86
11573-12-12 ..... s 1-95
11573-16-12 ..... s 1-95
11573-16-16 ..... s 1-95
11573-16-20..... s 1-95
11676..... s 5-3
11677..... s 5-3
11746-12-10 ..... s 1-62
11746-12-12 ..... s 1-62
11746-12-8 ..... s 1-62
11746-16-12 ..... s 1-62
11746-16-16 ..... s 1-62
11746-20-12 ..... s 1-62
11746-20-16 ..... s 1-62
11746-8-8 ..... s 1-62
11748-12-10 ..... s 1-37
11748-12-12 ..... s 1-37
11748-12-8 ..... s 1-37
11748-16-12 ..... s 1-37
11748-16-16 ..... s 1-37
11748-16-20 ..... s 1-37
11748-20-12 ..... s 1-37
11748-20-16 ..... s 1-37
11748-20-20 ..... s 1-37
11748-24-20 ..... s 1-37
11748-24-24 ..... s 1-37
11748-24-32 ..... s 1-37
11748-32-24 ..... s 1-37
11748-32-32 ..... s 1-37
11748-8-8 ..... s 1-37
11770-10-10 ..... s 1-86
11770-12-10 ..... s 1-86
11770-12-12 ..... s 1-86
11770-16-12 ..... s 1-86
11770-16-16 ..... s 1-86
11770-20-16 ..... s 1-86
11770-20-20 ..... s 1-86
11770-24-20 ..... s 1-86
11770-8-8 ..... s 1-86
11773-12-12 ..... s 1-95
11773-16-12 ..... s 1-95
11773-16-16 ..... s 1-95
11943-12-12C ..... s 1-73
11943-12-8C..... s 1-73
11943-16-12C ..... s 1-73
11943-16-16C ..... s 1-73
11943-20-16C..... s 1-73
11943-8-8C ..... s 1-73
11946-12-10 ..... s 1-62
11946-12-12 ..... s 1-62
11946-12-16 ..... s 1-62
11946-12-8 ..... s 1-62
11946-16-10 ..... s 1-62
11946-16-12 ..... s 1-62
11946-16-16 ..... s 1-62
11946-20-12 ..... s 1-62
11946-20-16 ..... s 1-62
11946-24-12 ..... s 1-62
11946-24-16 ..... s 1-62
11946-8-8 ..... s 1-62
11948-12-10 ..... s 1-38
11948-12-12 ..... s 1-38
11948-12-16 ..... s 1-38
11948-12-8 ..... s 1-38
11948-16-10 ..... s 1-38
11948-16-12 ..... s 1-38
11948-16-16 ..... s 1-38
11948-20-12 ..... s 1-38
11948-20-16 ..... s 1-38
11948-20-20 ..... s 1-38
11948-24-12 ..... s 1-38
11948-24-16 ..... s 1-38
11948-24-20 ..... s 1-38
11948-24-24 ..... s 1-38
11948-24-32 ..... s 1-38
11948-32-20 ..... s 1-38
11948-32-32 ..... s 1-38
11948-8-8 ..... s 1-38
11970-10-10 ..... s 1-86
11970-12-10 ..... s 1-86
11970-12-12 ..... s 1-86
11970-12-8 ..... s 1-86
11970-16-12 ..... s 1-86
11970-16-16 ..... s 1-86
11970-16-20 ..... s 1-86
11970-20-12..... s 1-86
11970-20-16 ..... s 1-86
11970-20-20 ..... s 1-86
11970-24-20 ..... s 1-86
11970-8-10..... s 1-86
11970-8-8 ..... s 1-86
11973-12-12 ..... s 1-95
11973-16-12 ..... s 1-95
11973-16-16 ..... s 1-95
11C43-10-4C ..... s 1-73
11C43-12-5C ..... s 1-73
11C43-12-6C ..... s 1-73
11C43-12-6C ..... s 1-73
11C43-16-8C ..... s 1-73
11C43-20-10C ..... s 1-73
11C43-20-10C ..... s 1-73
11C43-25-12C ..... s 1-73
11C43-30-16C ..... s 1-73
11C43-8-4C..... s 1-73
11C46-10-4..... s 1-51
11C46-10-5..... s 1-51
11C46-10-6..... s 1-51
11C46-12-4..... s 1-51
11C46-12-5..... s 1-51
11C46-12-6..... s 1-51
11C46-14-6..... s 1-51
11C46-14-8..... s 1-51
11C46-16-10 ..... s 1-51
11C46-16-8..... s 1-51
11C46-20-10..... s 1-51
11C46-20-12..... s 1-51
11C46-20-8 ..... s 1-51
11C46-25-10..... s 1-51
11C46-25-12..... s 1-51
11C46-25-16..... s 1-51
11C46-30-12..... s 1-51
11C46-30-16..... s 1-51
11C46-38-20 ..... s 1-51
11C46-6-4 ..... s 1-51
11C46-8-4 ..... s 1-51
11C48-10-4 ..... s 1-26
11C48-10-5 ..... s 1-26
11C48-10-6 ..... s 1-26
11C48-12-4 ..... s 1-26
11C48-12-5 ..... s 1-26
11C48-12-6 ..... s 1-26
11C48-14-6 ..... s 1-26
11C48-14-8 ..... s 1-26
11C48-16-10 ..... s 1-26
11C48-16-8 ..... s 1-26
11C48-20-10 ..... s 1-26
11C48-20-12 ..... s 1-26
11C48-20-8 ..... s 1-26
11C48-25-10 ..... s 1-26
11C48-25-12 ..... s 1-26
11C48-25-16 ..... s 1-26
11C48-30-12 ..... s 1-26
11C48-30-16 ..... s 1-26
11C48-38-20 ..... s 1-26
11C48-6-4 ..... s 1-26
11C48-8-4 ..... s 1-26
11C56-10-4 ..... s 1-155
11C56-12-5 ..... s 1-155
11C56-12-6 ..... s 1-155
11C56-16-8 ..... s 1-155

Skorowidz alfabetyczny

11C70-12-6 ..... s 1-79
11C70-12-6C ..... s 1-79
11C70-14-6 ..... s 1-79
11C70-14-6C ..... s 1-79
11C70-16-10 ..... s 1-79
11C70-16-8 ..... s 1-79
11C70-16-8C ..... s 1-79
11C70-20-10 ..... s 1-79
11C70-20-10C ..... s 1-79
11C70-20-12C ..... s 1-79
11C70-25-12 ..... s 1-79
11C70-25-12C ..... s 1-79
11C70-25-16 ..... s 1-79
11C70-30-16 ..... s 1-79
11C70-30-16C ..... s 1-79
11C70-38-20 ..... s 1-79
11C73-20-12 ..... s 1-91
11C73-25-12 ..... s 1-91
11C73-25-16 ..... s 1-91
11C73-30-20 ..... s 1-91
11C73-38-20 ..... s 1-91
11C79-25-12 ..... s 1-101
11C79-30-16 ..... s 1-101
11C79-38-20 ..... s 1-101
11D46-10-4 ..... s 1-49
11D46-10-5 ..... s 1-49
11D46-10-6 ..... s 1-49
11D46-12-4 ..... s 1-49
11D46-12-5 ..... s 1-49
11D46-12-6 ..... s 1-49
11D46-12-8 ..... s 1-49
11D46-15-6 ..... s 1-49
11D46-15-8 ..... s 1-49
11D46-18-10 ..... s 1-49
11D46-22-12 ..... s 1-49
11D46-28-16 ..... s 1-49
11D46-28-16 ..... s 1-49
11D46-6-4 ..... s 1-49
11D46-8-4 ..... s 1-49
11D48-10-6 ..... s 1-24
11D48-18-10 ..... s 1-24
11D48-6-4 ..... s 1-24
11D56-10-5 ..... s 1-154
11D56-10-6 ..... s 1-154
11D56-12-6 ..... s 1-154
11D56-15-8 ..... s 1-154
11D56-6-3 ..... s 1-154
11D56-6-4 ..... s 1-154
11D56-8-4 ..... s 1-154
12 AOEL6-S ..... s 2-97
12 BL-S ..... s 2-101
12 BL-SS ..... s 2-101
12 BTX-S ..... s 2-82
12 BTX-SS ..... s 2-82
12 CCCTX-S ..... s 2-60
12 CCTX-S ..... s 2-60
12 CTX-S ..... s 2-60
12 ELO-S ..... s 2-87
12 F6X-S ..... s 2-78
12 FTX-S ..... s 2-59
12 G6X-S ..... s 2-76
12 G6X-SS ..... s 2-76
12 GTX-S ..... s 2-75
12 HP5ON-S ..... s 2-116
12 JLO-S ..... s 2-87
12 KLO-S ..... s 2-87
12 KLO-SS ..... s 2-87
12 KTX-S ..... s 2-57
12 KTX-SS ..... s 2-57
12 LOHB3-S ..... s 2-103
12 LOHX6-S ..... s 2-102
12 LOHX6-S ..... s 2-85
12 MM X 1.5 SS RURA ..... s 2-135
12 MTX-S ..... s 2-76
12 MTX-SS ..... s 2-76
12 OTX-S ..... s 2-75
12 P5ON-S ..... s 2-116
12 PNLO-S ..... s 2-104
12 R5OLO-S ..... s 2-90
12 R5OX-S ..... s 2-70
12 R6LO-S ..... s 2-98
12 RTX-S ..... s 2-61
12 RTX-SS ..... s 2-61
12 S5OLO-S ..... s 2-90
12 S5OX-S ..... s 2-70
12 S6LO-S ..... s 2-98
12 STX-S ..... s 2-62
12 STX-SS ..... s 2-62
12 V5OLO-S ..... s 2-89
12 V5OX-S ..... s 2-69
12 V6X-S ..... s 2-81
12 V6X-SS ..... s 2-81
12 VTX-S ..... s 2-61
12 WJTX-WLN-S ..... s 2-58
12 WNTX-WLN-S ..... s 2-58
12 XHL6-S ..... s 2-102
12 XHL6-S ..... s 2-85
12 XHLO-S ..... s 2-102
12 XHLO-S ..... s 2-84
12-1/2 F5OG-S ..... s 2-115
12-1/2 F5OG-SS ..... s 2-115
12-10 ETX-S ..... s 2-56
12-10 F5OG5-S ..... s 2-116
12-10 F5OG5-SS ..... s 2-116
12-10 HLO-S ..... s 2-86
12-10 LOHB3-S ..... s 2-103
12-10 LOHB3-SS ..... s 2-103
12-10 TL-S ..... s 2-100
12-10 TL-SS ..... s 2-100
12-10 V5OLO-S ..... s 2-89
12-10 V5OX-S ..... s 2-69
12-10-12JMTXS ..... s 2-57
12-10-12JMTXSS ..... s 2-57
12-10C5OMLOS ..... s 2-89
12-10C5OMXS ..... s 2-69
12-10EMTXSS ..... s 2-56
12-10F5OMLOS ..... s 2-88
12-10F5OMLOSS ..... s 2-88
12-10F5OMXS ..... s 2-68
12-10F5OMXSS ..... s 2-68
12-10HMK4S ..... s 2-117
12-10HMK4SS ..... s 2-117
12-10HMLOSS ..... s 2-86
12-10HMTXS ..... s 2-55
12-10HMTXSS ..... s 2-55
12-10TRMLONS ..... s 2-101
12-10TRMLONSS ..... s 2-101
12-10TRMTXS ..... s 2-83
12-10TRMTXSS ..... s 2-83
12-12F6MK4S ..... s 2-119
12-12F6MK4SS ..... s 2-119
12-14 F5OX-S ..... s 2-68
12-14 TL-S ..... s 2-100
12-14 TL-SS ..... s 2-100
12-14F5OMXSS ..... s 2-68
12-16 C5OLO-S ..... s 2-89
12-16 C5OX-S ..... s 2-69
12-16 F5OG5-S ..... s 2-116
12-16 F5OG5-SS ..... s 2-116
12-16 FTX-S ..... s 2-59
12-16 LOHB3-S ..... s 2-103
12-16 V5OLO-S ..... s 2-89
12-16 VTX-S ..... s 2-61
12-16-12R4OMLOS ..... s 2-93
12-16-12R5OMLOS ..... s 2-90
12-16C3MXS ..... s 2-63
12-16C3MXSS ..... s 2-63
12-16C4OMLOS ..... s 2-92
12-16C4OMXS ..... s 2-66
12-16C4OMXSS ..... s 2-66
12-16CMTXS ..... s 2-60
12-16CMTXSS ..... s 2-60
12-16F3MK4S ..... s 2-118
12-16F3MK4SS ..... s 2-118
12-16F3MXS ..... s 2-62
12-16F3MXSS ..... s 2-62
12-16F42EDMLOS ..... s 2-91
12-16F42EDMLOSS ..... s 2-91
12-16F42EDMXS ..... s 2-65
12-16F42EDMXSS ..... s 2-65
12-16F4OMXS ..... s 2-64
12-16F4OMXSS ..... s 2-64
12-16F5OMLOS ..... s 2-88
12-16F5OMLOSS ..... s 2-88
12-16F5OMXS ..... s 2-68
12-16F5OMXSS ..... s 2-68
12-16F6MK4S ..... s 2-119
12-16F6MK4SS ..... s 2-119
12-16FMK4S ..... s 2-118
12-16FMK4SS ..... s 2-118
12-16FMTXSS ..... s 2-59
12-16V4OMLOS ..... s 2-92
12-20 F5OX-S ..... s 2-68
12-20F42EDMLOS ..... s 2-91
12-20F42EDMLOSS ..... s 2-91
12-20F42EDMXSS ..... s 2-65
12-20F4OMXS ..... s 2-64
12-20F4OMXSS ..... s 2-64
12-20F5OMXSS ..... s 2-68
12-20MMLOHB3S ..... s 2-103
12-3/4 AOEG-S ..... s 2-115
12-3/4 F5OG-S ..... s 2-115
12-3/4 F5OG-SS ..... s 2-115
12-4 TL-S ..... s 2-100
12-4 TL-SS ..... s 2-100
12-4 TRLO-S ..... s 2-101
12-4 TRTX-S ..... s 2-83
12-4-12JMTXS ..... s 2-57
12-4-12JMTXSS ..... s 2-57
12-4G4MK4S ..... s 2-120
12-4G4MK4SS ..... s 2-120
12-4HMK4S ..... s 2-117
12-4HMK4SS ..... s 2-117
12-4K6PP4MXS ..... s 2-77
12-4TRMTXSS ..... s 2-83
12-5TRMTXSS ..... s 2-83
12-5TRTXS ..... s 2-83
12-6 FTX-S ..... s 2-59
12-6 TL-S ..... s 2-100
12-6 TL-SS ..... s 2-100
12-6 TRLO-S ..... s 2-101
12-6-12JMTXS ..... s 2-57
12-6-12JMTXSS ..... s 2-57
12-6F42EDMXS ..... s 2-65
12-6F42EDMXSS ..... s 2-65
12-6F4OMXS ..... s 2-64
12-6F4OMXSS ..... s 2-64
12-6FMTXSS ..... s 2-59
12-6G4MK4S ..... s 2-120
12-6G4MK4SS ..... s 2-120
12-6HMK4S ..... s 2-117
12-6HMK4SS ..... s 2-117
12-6TRMLOSS ..... s 2-101
12-6TRMTXSS ..... s 2-83
12-6TRTXS ..... s 2-83
12-8 C5OX-S ..... s 2-69
12-8 CTX-S ..... s 2-60
12-8 DTX-S ..... s 2-75
12-8 F5OG5-S ..... s 2-116
12-8 F5OG5-SS ..... s 2-116
12-8 F5OLO-S ..... s 2-88
12-8 F5OX-S ..... s 2-68
12-8 F6X-S ..... s 2-78
12-8 FTX-S ..... s 2-59
12-8 GTX-S ..... s 2-75
12-8 HTX-S ..... s 2-55
12-8 LOHB3-S ..... s 2-103
12-8 TL-S ..... s 2-100
12-8 TL-SS ..... s 2-100
12-8 TRLO-S ..... s 2-101
12-8-12JMTXS ..... s 2-57
12-8-12JMTXSS ..... s 2-57
12-8C3MXS ..... s 2-63
12-8C3MXSS ..... s 2-63
12-8C4OMLOS ..... s 2-92
12-8C4OMXS ..... s 2-66
12-8C4OMXSS ..... s 2-66
12-8C5OMLOS ..... s 2-89
12-8CMTXSS ..... s 2-60
12-8EMTXSS ..... s 2-56
12-8F3MK4S ..... s 2-118
12-8F3MK4SS ..... s 2-118
12-8F3MXS ..... s 2-62
12-8F3MXSS ..... s 2-62
12-8F42EDMLOS ..... s 2-91
12-8F42EDMLOSS ..... s 2-91
12-8F42EDMXS ..... s 2-65
12-8F42EDMXSS ..... s 2-65
12-8F4OMXS ..... s 2-64
12-8F4OMXSS ..... s 2-64
12-8F5OMLOSS ..... s 2-88
12-8F5OMXSS ..... s 2-68
12-8F63MXS ..... s 2-78
12-8F63MXSS ..... s 2-78
12-8F642EDMLS ..... s 2-98
12-8F642EDMLSS ..... s 2-98
12-8F642EDMXS ..... s 2-79
12-8F642EDMXSS ..... s 2-79
12-8F64OMXS ..... s 2-79
12-8F64OMXSS ..... s 2-79
12-8F6MK4S ..... s 2-119
12-8F6MK4SS ..... s 2-119
12-8F6MXSS ..... s 2-78
12-8FMK4S ..... s 2-118
12-8FMK4SS ..... s 2-118
12-8FMTXSS ..... s 2-59
12-8G4MK4S ..... s 2-120
12-8G4MK4SS ..... s 2-120

Parker Store
FIRTECH
HYDRAULIKA SIŁOWA, PNEUMATYKA, FILTRACJA

Skorowidz alfabetyczny

12-8GMTXSS ..... s 2-75
12-8H6MK4S ..... s 2-120
12-8H6MK4SS ..... s 2-120
12-8HMK4S ..... s 2-117
12-8HMK4SS ..... s 2-117
12-8HMTXSS ..... s 2-55
12-8TRMLOSS ..... s 2-101
12-8TRMTXSS ..... s 2-83
12-8TRTXS ..... s 2-83
12-8VMTXS ..... s 2-61
1202LT-3 ..... s 1-149
1202LT-4 ..... s 1-149
1202LT-4-4 ..... s 1-149
1202LT-5 ..... s 1-149
1202LT-6 ..... s 1-149
1202LT-6-6 ..... s 1-149
1202LT-8 ..... s 1-149
1202LT-8-8 ..... s 1-149
12BMLS ..... s 2-101
12BMLSS ..... s 2-101
12BMTXS ..... s 2-82
12BMTXSS ..... s 2-82
12C3MXS ..... s 2-63
12C3MXSS ..... s 2-63
12C3P4S ..... s 2-125
12C3T4S ..... s 2-125
12C4OMLOS ..... s 2-92
12C4OMXS ..... s 2-66
12C4OMXSS ..... s 2-66
12C5OMLOS ..... s 2-89
12C5OMXS ..... s 2-69
12C6MK4S ..... s 2-119
12C6MK4SS ..... s 2-119
12C6MLOS ..... s 2-97
12C6MXS ..... s 2-81
12C6MXSS ..... s 2-81
12CMTXSS ..... s 2-60
12DMTXS ..... s 2-75
12E6MK4S ..... s 2-120
12EMK4S ..... s 2-118
12EMK4SS ..... s 2-118
12EMLOSS ..... s 2-87
12EMTXS ..... s 2-56
12EMTXSS ..... s 2-56
12F3MK4S ..... s 2-118
12F3MK4SS ..... s 2-118
12F3MP4SS ..... s 2-125
12F3MT4SS ..... s 2-125
12F3MXS ..... s 2-62
12F3MXSS ..... s 2-62
12F3P4S ..... s 2-125
12F3T4S ..... s 2-125
12F42EDMLOS ..... s 2-91
12F42EDMLOSS ..... s 2-91
12F42EDMXS ..... s 2-65
12F42EDMXSS ..... s 2-65
12F4OMXS ..... s 2-64
12F5OMLOS ..... s 2-88
12F5OMLOSS ..... s 2-88
12F5OMXS ..... s 2-68
12F5OMXSS ..... s 2-68
12F63MP4SS ..... s 2-126
12F63MXS ..... s 2-78
12F63MXSS ..... s 2-78
12F63P4S ..... s 2-126
12F642EDMLS ..... s 2-98
12F642EDMLSS ..... s 2-98
12F642EDMXS ..... s 2-79
12F642EDMXSS ..... s 2-79
12F64OMXS ..... s 2-79
12F64OMXSS ..... s 2-79
12F65OMXS ..... s 2-80
12F6MXSS ..... s 2-78
12FMK4S ..... s 2-118
12FMK4SS ..... s 2-118
12FMTXSS ..... s 2-59
12FNMK4S ..... s 2-120
12FNMK4SS ..... s 2-120
12FNMLS ..... s 2-103
12FNMLSS ..... s 2-103
12FNMTXS ..... s 2-84
12FNMTXSS ..... s 2-84
12G3P4S ..... s 2-126
12G4MXS ..... s 2-76
12G4MXSS ..... s 2-76
12G63P4S ..... s 2-126
12GMTXSS ..... s 2-75
12H6MK4S ..... s 2-120
12H6MK4SS ..... s 2-120
12HMK4S ..... s 2-117
12HMK4SS ..... s 2-117
12HMLOS ..... s 2-86
12HMLOSS ..... s 2-86
12HMP4SS ..... s 2-125
12HMTXS ..... s 2-55
12HMTXSS ..... s 2-55
12HP46S ..... s 2-125
12HP4S ..... s 2-125
12HP5ON-SS ..... s 2-116
12J6MK4S ..... s 2-120
12J6MK4SS ..... s 2-120
12JMK4S ..... s 2-118
12JMK4SS ..... s 2-118
12JMLOSS ..... s 2-87
12JMTXS ..... s 2-56
12JMTXSS ..... s 2-56
12LOHMX6SS ..... s 2-102
12LOHMX6SS ..... s 2-85
12M18F82EDMXS ..... s 2-73
12M18F82EDMXSS ..... s 2-73
12M18F8OMXS ..... s 2-72
12M18F8OMXSS ..... s 2-72
12M22C87OMLOS ..... s 2-94
12M22C87OMXS ..... s 2-71
12M22C8OMXS ..... s 2-73
12M22F682EDMXS ..... s 2-80
12M22F682EDMXSS ..... s 2-80
12M22F687OMLS ..... s 2-99
12M22F687OMLSS ..... s 2-99
12M22F687OMXS ..... s 2-81
12M22F687OMXSS ..... s 2-81
12M22F82EDMXS ..... s 2-73
12M22F82EDMXSS ..... s 2-73
12M22F87OMLOS ..... s 2-94
12M22F87OMLOSS ..... s 2-94
12M22F87OMXS ..... s 2-70
12M22F87OMXSS ..... s 2-70
12M22F8OMXS ..... s 2-72
12M22F8OMXSS ..... s 2-72
12M22R87OMXS ..... s 2-71
12M22S87OMXS ..... s 2-72
12M22V87OMXS ..... s 2-71
12M24F8OMXS ..... s 2-72
12M24F8OMXSS ..... s 2-72
12M26F82EDMXS ..... s 2-73
12M26F82EDMXSS ..... s 2-73
12M27C87OMLOS ..... s 2-94
12M27C87OMXS ..... s 2-71
12M27C8OMLOS ..... s 2-96
12M27C8OMXS ..... s 2-73
12M27F682EDMLS ..... s 2-99
12M27F682EDMLSS ..... s 2-99
12M27F682EDMXS ..... s 2-80
12M27F682EDMXSS ..... s 2-80
12M27F687OMLS ..... s 2-99
12M27F687OMXS ..... s 2-81
12M27F687OMXSS ..... s 2-81
12M27F68OMXS ..... s 2-80
12M27F82EDMLOS ..... s 2-96
12M27F82EDMLOSS ..... s 2-96
12M27F82EDMXS ..... s 2-73
12M27F82EDMXSS ..... s 2-73
12M27F87OMLOS ..... s 2-94
12M27F87OMLOSS ..... s 2-94
12M27F87OMXS ..... s 2-70
12M27F87OMXSS ..... s 2-70
12M27F8OMXS ..... s 2-72
12M27F8OMXSS ..... s 2-72
12M27R87OMLOS ..... s 2-95
12M27R87OMXS ..... s 2-71
12M27R8OMLOS ..... s 2-97
12M27R8OMXS ..... s 2-74
12M27S87OMLOS ..... s 2-95
12M27S87OMXS ..... s 2-72
12M27S8OMLOS ..... s 2-97
12M27S8OMXS ..... s 2-74
12M27V87OMLOS ..... s 2-95
12M27V87OMXS ..... s 2-71
12M27V8OMLOS ..... s 2-96
12M27V8OMXS ..... s 2-74
12M33F87OMLOS ..... s 2-94
12M33F87OMLOSS ..... s 2-94
12P5ONMSS ..... s 2-116
12PNMK4S ..... s 2-120
12PNMK4SS ..... s 2-120
12PNMLOSS ..... s 2-104
12PNMTXS ..... s 2-84
12PNMTXSS ..... s 2-84
12R4OMLOS ..... s 2-93
12R4OMXS ..... s 2-67
12R4OMXSS ..... s 2-67
12R6MK4S ..... s 2-119
12R6MK4SS ..... s 2-119
12R6MLOSS ..... s 2-98
12R6MXS ..... s 2-82
12S3MXS ..... s 2-64
12S3MXSS ..... s 2-64
12S4OMLOS ..... s 2-93
12S4OMXS ..... s 2-67
12S4OMXSS ..... s 2-67
12S6MK4S ..... s 2-119
12S6MK4SS ..... s 2-119
12S6MLOSS ..... s 2-98
12TT4LS ..... s 2-104
12TT4MLSS ..... s 2-104
12TT4MXSS ..... s 2-77
12TT4XS ..... s 2-77
12TT8LS ..... s 2-104
12V3MXS ..... s 2-63
12V3P4S ..... s 2-125
12V3T4S ..... s 2-125
12V4OMLOS ..... s 2-92
12V4OMXS ..... s 2-66
12WEMTXWLNMS ..... s 2-58
12WLNMLS ..... s 2-88
12WLNMLSS ..... s 2-88
12WLNMS ..... s 2-59
12WLNMSS ..... s 2-59
12WMLOWLNMLS ..... s 2-87
12WMLOWLNMLSS ..... s 2-87
12WMTXWLNMS ..... s 2-57
12WMTXWLNMSS ..... s 2-57
12X078N-25 ..... s 2-17
12XHML6SS ..... s 2-102
12XHML6SS ..... s 2-85
12XHMLOSS ..... s 2-102
12XHMLOSS ..... s 2-84
13746-12-10 ..... s 1-57
13746-12-12 ..... s 1-57
13746-12-16 ..... s 1-57
13746-14-12 ..... s 1-57
13746-16-12 ..... s 1-57
13746-16-16 ..... s 1-57
13746-20-16 ..... s 1-57
13746-6-4 ..... s 1-57
13746-6-5 ..... s 1-57
13746-6-6 ..... s 1-57
13748-12-10 ..... s 1-32
13748-12-12 ..... s 1-32
13748-12-16 ..... s 1-32
13748-14-12 ..... s 1-32
13748-16-12 ..... s 1-32
13748-16-16 ..... s 1-32
13748-20-16 ..... s 1-32
13748-20-20 ..... s 1-32
13748-6-4 ..... s 1-32
13748-6-5 ..... s 1-32
13748-6-6 ..... s 1-32
13770-10-10-SM ..... s 1-83
13770-10-8-SM ..... s 1-83
13770-12-10-SM ..... s 1-83
13770-12-12-SM ..... s 1-83
13770-12-16-SM ..... s 1-83
13770-16-16-SM ..... s 1-83
13770-20-16-SM ..... s 1-83
13770-20-20-SM ..... s 1-83
13770-24-24-SM ..... s 1-83
13770-8-10-SM ..... s 1-83
13770-8-6-SM ..... s 1-83
13770-8-8-SM ..... s 1-83
13773-12-12-SM ..... s 1-93
13773-16-16-SM ..... s 1-93
13773-20-20-SM ..... s 1-93
13773-24-24-SM ..... s 1-93
13773-32-32-SM ..... s 1-93
13791N-10-10 ..... s 1-165
13791N-12-12 ..... s 1-165
13791N-4-4 ..... s 1-165
13791N-5-5 ..... s 1-165
13791N-6-6 ..... s 1-165
13791N-8-8 ..... s 1-165
13943-10-10C ..... s 1-70
13943-10-10C ..... s 1-71
13943-10-8C ..... s 1-70
13943-10-8C ..... s 1-71
13943-12-12C ..... s 1-70
13943-12-12C ..... s 1-71
13943-16-16C ..... s 1-70

Skorowidz alfabetyczny

13943-16-16C ..... s 1-71
13943-4-4C ..... s 1-70
13943-4-4C ..... s 1-71
13943-6-6C ..... s 1-70
13943-6-6C ..... s 1-71
13943-8-6C ..... s 1-70
13943-8-6C ..... s 1-71
13943-8-8C ..... s 1-70
13943-8-8C ..... s 1-71
13946-12-10 ..... s 1-57
13946-12-12 ..... s 1-57
13946-12-16 ..... s 1-57
13946-14-12 ..... s 1-57
13946-16-12 ..... s 1-57
13946-16-16 ..... s 1-57
13946-20-16 ..... s 1-57
13946-6-4 ..... s 1-57
13946-6-5 ..... s 1-57
13946-6-6 ..... s 1-57
13946-6-8 ..... s 1-57
13948-12-10 ..... s 1-32
13948-12-12 ..... s 1-32
13948-12-16 ..... s 1-32
13948-14-12 ..... s 1-32
13948-16-12 ..... s 1-32
13948-16-16 ..... s 1-32
13948-20-16 ..... s 1-32
13948-20-20 ..... s 1-32
13948-24-20 ..... s 1-32
13948-24-24 ..... s 1-32
13948-6-4 ..... s 1-32
13948-6-5 ..... s 1-32
13948-6-6 ..... s 1-32
13948-6-8 ..... s 1-32
13956-10-8 ..... s 1-157
13956-4-3 ..... s 1-157
13956-4-4 ..... s 1-157
13956-5-4 ..... s 1-157
13956-6-4 ..... s 1-157
13956-6-5 ..... s 1-157
13956-6-6 ..... s 1-157
13956-8-6 ..... s 1-157
13956-8-8 ..... s 1-157
13970-10-10-SM ..... s 1-83
13970-10-10C ..... s 1-83
13970-10-8-SM ..... s 1-83
13970-10-8C ..... s 1-83
13970-12-10-SM ..... s 1-83
13970-12-12-SM ..... s 1-83
13970-12-12C ..... s 1-83
13970-12-16-SM ..... s 1-83
13970-12-8-SM ..... s 1-83
13970-16-12-SM ..... s 1-83
13970-16-16-SM ..... s 1-83
13970-16-16C ..... s 1-83
13970-20-16-SM ..... s 1-83
13970-20-20-SM ..... s 1-83
13970-20-24-SM ..... s 1-83
13970-6-6-SM ..... s 1-83
13970-6-6C ..... s 1-83
13970-6-8-SM ..... s 1-83
13970-8-10-SM ..... s 1-83
13970-8-6C ..... s 1-83
13970-8-8-SM ..... s 1-83
13970-8-8C ..... s 1-83
13973-12-12 ..... s 1-93
13973-16-12 ..... s 1-93
13973-16-16-SM ..... s 1-93
13973-20-20-SM ..... s 1-93
13973-24-24-SM ..... s 1-93
13973-32-32-SM ..... s 1-93
13991N-10-10 ..... s 1-165
13991N-12-12 ..... s 1-165
13991N-16-16 ..... s 1-165
13991N-4-4 ..... s 1-165
13991N-5-5 ..... s 1-165
13991N-6-6 ..... s 1-165
13991N-8-8 ..... s 1-165
13B8X-6-04 ..... s 1-162
13B8X-6-05 ..... s 1-162
13B8X-6-06 ..... s 1-162
13B8X-8-06 ..... s 1-162
13B8X-8-08 ..... s 1-162
13V46-10-10 ..... s 1-57
13V46-10-6 ..... s 1-57
13V46-10-8 ..... s 1-57
13V46-4-4 ..... s 1-57
13V46-4-6 ..... s 1-57
13V46-5-4 ..... s 1-57
13V46-5-5 ..... s 1-57
13V46-8-6 ..... s 1-57
13V46-8-8 ..... s 1-57
13V48-10-10 ..... s 1-32
13V48-10-6 ..... s 1-32
13V48-10-8 ..... s 1-32
13V48-4-4 ..... s 1-32
13V48-4-6 ..... s 1-32
13V48-5-4 ..... s 1-32
13V48-5-5 ..... s 1-32
13V48-8-6 ..... s 1-32
13V48-8-8 ..... s 1-32
13W46-10-10 ..... s 1-57
13W46-10-6 ..... s 1-57
13W46-10-8 ..... s 1-57
13W46-4-4 ..... s 1-57
13W46-4-6 ..... s 1-57
13W46-5-4 ..... s 1-57
13W46-5-5 ..... s 1-57
13W46-8-6 ..... s 1-57
13W46-8-8 ..... s 1-57
13W48-10-10 ..... s 1-32
13W48-10-6 ..... s 1-32
13W48-10-8 ..... s 1-32
13W48-4-4 ..... s 1-32
13W48-4-6 ..... s 1-32
13W48-5-4 ..... s 1-32
13W48-5-5 ..... s 1-32
13W48-8-6 ..... s 1-32
13W48-8-8 ..... s 1-32
13W70-8-6-SM ..... s 1-83
13Y46-10-10 ..... s 1-58
13Y46-10-8 ..... s 1-58
13Y46-4-4 ..... s 1-58
13Y46-8-6 ..... s 1-58
13Y46-8-8 ..... s 1-58
13Y48-10-10 ..... s 1-33
13Y48-10-8 ..... s 1-33
13Y48-4-4 ..... s 1-33
13Y48-8-6 ..... s 1-33
13Y48-8-8 ..... s 1-33
14 BTX-S ..... s 2-82
14 BTX-SS ..... s 2-82
14 C5OX-S ..... s 2-69
14 C6X-S ..... s 2-81
14 CTX-S ..... s 2-60
14 DTX-S ..... s 2-75
14 ETX-S ..... s 2-56
14 F5OX-S ..... s 2-68
14 FNTX-S ..... s 2-84
14 FTX-S ..... s 2-59
14 GTX-S ..... s 2-75
14 HP5ON-S ..... s 2-116
14 HP5ON-SS ..... s 2-116
14 HTX-S ..... s 2-55
14 JTX-S ..... s 2-56
14 MTX-S ..... s 2-76
14 MTX-SS ..... s 2-76
14 P5ON-S ..... s 2-116
14 PNTX-S ..... s 2-84
14 R6X-S ..... s 2-82
14 RTX-S ..... s 2-61
14 STX-S ..... s 2-62
14 V5OX-S ..... s 2-69
14 V6X-S ..... s 2-81
14 VTX-S ..... s 2-61
14 WETX-WLN-S ..... s 2-58
14 WLN-S ..... s 2-59
14 WTX-WLN-S ..... s 2-57
14-1/2 F5OG-S ..... s 2-115
14-1/2 F5OG-SS ..... s 2-115
14-10 TRTX-S ..... s 2-83
14-10TRMTXSS ..... s 2-83
14-12 TRTXN-S ..... s 2-83
14-12TRMTXSS ..... s 2-83
14-16 F5OX-S ..... s 2-68
14-16F5OMXSS ..... s 2-68
14-3/4 F5OG-S ..... s 2-115
14-3/4 F5OG-SS ..... s 2-115
14-6TRMTXSS ..... s 2-83
14146-12-12 ..... s 1-58
14146-6-4 ..... s 1-58
14146-6-6 ..... s 1-58
14148-12-12 ..... s 1-33
14148-6-4 ..... s 1-33
14148-6-6 ..... s 1-33
14946-10-4 ..... s 1-65
14946-12-4 ..... s 1-65
14946-14-4 ..... s 1-65
14946-14-5 ..... s 1-65
14946-16-5 ..... s 1-65
14946-18-6 ..... s 1-65
14946-18-8 ..... s 1-65
14946-22-10 ..... s 1-65
14946-22-6 ..... s 1-65
14946-22-8 ..... s 1-65
14946-26-12 ..... s 1-65
14946-27-12 ..... s 1-65
14948-10-4 ..... s 1-41
14948-12-4 ..... s 1-41
14948-14-4 ..... s 1-41
14948-14-5 ..... s 1-41
14948-16-5 ..... s 1-41
14948-17-4 ..... s 1-41
14948-17-6 ..... s 1-41
14948-18-6 ..... s 1-41
14948-18-8 ..... s 1-41
14948-22-10 ..... s 1-41
14948-22-6 ..... s 1-41
14948-22-8 ..... s 1-41
14948-26-12 ..... s 1-41
14948-27-12 ..... s 1-41
14956-12-4 ..... s 1-157
14956-12-5 ..... s 1-157
14956-14-4 ..... s 1-157
149EX-10-025 ..... s 1-151
149EX-8-02 ..... s 1-151
14A73-20-16 ..... s 1-95
14A73-20-20 ..... s 1-95
14A73-24-20 ..... s 1-95
14A73-24-24 ..... s 1-95
14A73-32-24 ..... s 1-95
14A73-32-32 ..... s 1-95
14CMTXSS ..... s 2-60
14EMTXSS ..... s 2-56
14F42EDMXS ..... s 2-65
14F42EDMXSS ..... s 2-65
14F5OMXSS ..... s 2-68
14F73-20-16 ..... s 1-95
14F73-20-20 ..... s 1-95
14F73-24-20 ..... s 1-95
14F73-24-24 ..... s 1-95
14F73-32-32 ..... s 1-95
14FMTXSS ..... s 2-59
14FNMTXSS ..... s 2-84
14GMTXSS ..... s 2-75
14HMTXSS ..... s 2-55
14N73-20-16 ..... s 1-95
14N73-20-20 ..... s 1-95
14N73-24-20 ..... s 1-95
14N73-24-24 ..... s 1-95
14N73-32-24 ..... s 1-95
14N73-32-32 ..... s 1-95
14PNMTXSS ..... s 2-84
14WMTXWLNMSS ..... s 2-57
16 AOEL6-S ..... s 2-97
16 BL-S ..... s 2-101
16 BL-SS ..... s 2-101
16 BTX-S ..... s 2-82
16 BTX-SS ..... s 2-82
16 C5OLO-S ..... s 2-89
16 CCCTX-S ..... s 2-60
16 CCTX-S ..... s 2-60
16 CTX-S ..... s 2-60
16 DTX-S ..... s 2-75
16 ELO-S ..... s 2-87
16 F5OLO-S ..... s 2-88
16 F6X-S ..... s 2-78
16 G6X-S ..... s 2-76
16 G6X-SS ..... s 2-76
16 GTX-S ..... s 2-75
16 HP5ON-S ..... s 2-116
16 HP5ON-SS ..... s 2-116
16 JLO-S ..... s 2-87
16 KLO-S ..... s 2-87
16 KLO-SS ..... s 2-87
16 KTX-S ..... s 2-57
16 KTX-SS ..... s 2-57
16 LOHB3-S ..... s 2-103
16 LOHB3-SS ..... s 2-103
16 LOHX6-S ..... s 2-102
16 LOHX6-S ..... s 2-85
16 MTX-S ..... s 2-76
16 MTX-SS ..... s 2-76
16 OTX-S ..... s 2-75
16 P5ON-S ..... s 2-116
16 PNLO-S ..... s 2-104
16 PNTX-S ..... s 2-84
16 R5OLO-S ..... s 2-90

Parker Store
FIRTECH
HYDRAULIKA SIŁOWA, PNEUMATYKA, FILTRACJA

Skorowidz alfabetyczny

16 R5OX-S ..... s 2-70
16 R6LO-S ..... s 2-98
16 RTX-S ..... s 2-61
16 RTX-SS ..... s 2-61
16 S5OLO-S ..... s 2-90
16 S5OX-S ..... s 2-70
16 S6LO-S ..... s 2-98
16 STX-S ..... s 2-62
16 STX-SS ..... s 2-62
16 V5OLO-S ..... s 2-89
16 V5OX-S ..... s 2-69
16 V6X-S ..... s 2-81
16 V6X-SS ..... s 2-81
16 VTX-S ..... s 2-61
16 WETX-WLN-S ..... s 2-58
16 WJTX-WLN-S ..... s 2-58
16 WNTX-WLN-S ..... s 2-58
16 XHL6-S ..... s 2-102
16 XHL6-S ..... s 2-85
16 XHLO-S ..... s 2-102
16 XHLO-S ..... s 2-84
16-1 AOEG-S ..... s 2-115
16-1 F5OG-S ..... s 2-115
16-1 F5OG-SS ..... s 2-115
16-1/2 F5OG-S ..... s 2-115
16-1/2 F5OG-SS ..... s 2-115
16-10 F5OG5-S ..... s 2-116
16-10 F5OX-S ..... s 2-68
16-10 TL-S ..... s 2-100
16-10 TL-SS ..... s 2-100
16-10 TRLO-S ..... s 2-101
16-10-16JMTXS ..... s 2-57
16-10-16JMTXSS ..... s 2-57
16-10F5OMXSS ..... s 2-68
16-10HMK4S ..... s 2-117
16-10HMK4SS ..... s 2-117
16-10TRMTXSS ..... s 2-83
16-10TRTXS ..... s 2-83
16-12 C5OLO-S ..... s 2-89
16-12 C5OX-S ..... s 2-69
16-12 CTX-S ..... s 2-60
16-12 F5OG5-S ..... s 2-116
16-12 F5OG5-SS ..... s 2-116
16-12 F5OLO-S ..... s 2-88
16-12 F6X-S ..... s 2-78
16-12 LOHB3-S ..... s 2-103
16-12 LOHB3-SS ..... s 2-103
16-12 TL-S ..... s 2-100
16-12 TL-SS ..... s 2-100
16-12 TRLON-S ..... s 2-101
16-12 VTX-S ..... s 2-61
16-12-16JMTXS ..... s 2-57
16-12-16JMTXSS ..... s 2-57
16-12C3MXS ..... s 2-63
16-12C3MXSS ..... s 2-63
16-12C4OMLOS ..... s 2-92
16-12C4OMXS ..... s 2-66
16-12C4OMXSS ..... s 2-66
16-12CMTXSS ..... s 2-60
16-12EMTXSS ..... s 2-56
16-12F3MK4S ..... s 2-118
16-12F3MK4SS ..... s 2-118
16-12F3MXS ..... s 2-62
16-12F3MXSS ..... s 2-62
16-12F42EDMLOS ..... s 2-91
16-12F42EDMLOSS ..... s 2-91
16-12F42EDMXS ..... s 2-65
16-12F42EDMXSS ..... s 2-65
16-12F4OMXS ..... s 2-64
16-12F4OMXSS ..... s 2-64
16-12F5OMLOSS ..... s 2-88
16-12F5OMXS ..... s 2-68
16-12F5OMXSS ..... s 2-68
16-12F63MXS ..... s 2-78
16-12F63MXSS ..... s 2-78
16-12F642EDMXS ..... s 2-79
16-12F642EDMXSS ..... s 2-79
16-12F64OMXS ..... s 2-79
16-12F64OMXSS ..... s 2-79
16-12F6MXSS ..... s 2-78
16-12FMK4S ..... s 2-118
16-12FMK4SS ..... s 2-118
16-12FMTXS ..... s 2-59
16-12FMTXSS ..... s 2-59
16-12G4MK4S ..... s 2-120
16-12G4MK4SS ..... s 2-120
16-12HMK4S ..... s 2-117
16-12HMK4SS ..... s 2-117
16-12HMLOS ..... s 2-86
16-12HMLOSS ..... s 2-86
16-12HMTXS ..... s 2-55
16-12HMTXSS ..... s 2-55
16-12TRMLONSS ..... s 2-101
16-12TRMTXSS ..... s 2-83
16-12TRTXS ..... s 2-83
16-12V5OMLOS ..... s 2-89
16-14 F5OX-S ..... s 2-68
16-14 TL-S ..... s 2-100
16-14 TL-SS ..... s 2-100
16-14F5OMXSS ..... s 2-68
16-14TRMTXSS ..... s 2-83
16-16F6MK4S ..... s 2-119
16-16F6MK4SS ..... s 2-119
16-20 C5OLO-S ..... s 2-89
16-20 C5OX-S ..... s 2-69
16-20 CTX-S ..... s 2-60
16-20 F5OG5-S ..... s 2-116
16-20 F5OLO-S ..... s 2-88
16-20 F5OX-S ..... s 2-68
16-20 LOHB3-S ..... s 2-103
16-20 LOHB3-SS ..... s 2-103
16-20 V5OLO-S ..... s 2-89
16-20C4OMLOS ..... s 2-92
16-20CMTXSS ..... s 2-60
16-20F42EDMLOS ..... s 2-91
16-20F42EDMLOSS ..... s 2-91
16-20F42EDMXS ..... s 2-65
16-20F42EDMXSS ..... s 2-65
16-20F4OMXS ..... s 2-64
16-20F4OMXSS ..... s 2-64
16-20F5OMLOSS ..... s 2-88
16-20F5OMXSS ..... s 2-68
16-24 F5OX-S ..... s 2-68
16-24F42EDMLOS ..... s 2-91
16-24F42EDMLOSS ..... s 2-91
16-24F5OMXSS ..... s 2-68
16-25MMLOHB3S ..... s 2-103
16-3/4 F5OG-S ..... s 2-115
16-3/4 F5OG-SS ..... s 2-115
16-4 TRTX-S ..... s 2-83
16-4G4MK4S ..... s 2-120
16-4G4MK4SS ..... s 2-120
16-4K6PP4MXS ..... s 2-77
16-4TRMTXSS ..... s 2-83
16-6-16JMTXS ..... s 2-57
16-6-16JMTXSS ..... s 2-57
16-6G4MK4S ..... s 2-120
16-6G4MK4SS ..... s 2-120
16-6TRMTXSS ..... s 2-83
16-6TRTXS ..... s 2-83
16-8 F5OG5-S ..... s 2-116
16-8 F5OG5-SS ..... s 2-116
16-8 F5OX-S ..... s 2-68
16-8 LOHB3-S ..... s 2-103
16-8 LOHB3-SS ..... s 2-103
16-8 TL-S ..... s 2-100
16-8 TL-SS ..... s 2-100
16-8 TRLO-S ..... s 2-101
16-8-16JMTXS ..... s 2-57
16-8-16JMTXSS ..... s 2-57
16-8F42EDMLOS ..... s 2-91
16-8F42EDMLOSS ..... s 2-91
16-8F42EDMXS ..... s 2-65
16-8F42EDMXSS ..... s 2-65
16-8F4OMXS ..... s 2-64
16-8F4OMXSS ..... s 2-64
16-8F5OMXSS ..... s 2-68
16-8FMTXSS ..... s 2-59
16-8G4MK4S ..... s 2-120
16-8G4MK4SS ..... s 2-120
16-8HMK4S ..... s 2-117
16-8HMK4SS ..... s 2-117
16-8TRMLOSS ..... s 2-101
16-8TRMTXSS ..... s 2-83
16-8TRTXS ..... s 2-83
16846-10-10 ..... s 1-56
16846-10-12 ..... s 1-56
16846-10-6 ..... s 1-56
16846-10-8 ..... s 1-56
16846-4-4 ..... s 1-56
16846-4-6 ..... s 1-56
16846-5-4 ..... s 1-56
16846-5-6 ..... s 1-56
16846-8-10 ..... s 1-56
16846-8-12 ..... s 1-56
16846-8-5 ..... s 1-56
16846-8-6 ..... s 1-56
16846-8-8 ..... s 1-56
16848-10-10 ..... s 1-31
16848-10-12 ..... s 1-31
16848-10-6 ..... s 1-31
16848-10-8 ..... s 1-31
16848-4-4 ..... s 1-31
16848-4-6 ..... s 1-31
16848-5-4 ..... s 1-31
16848-5-6 ..... s 1-31
16848-8-10 ..... s 1-31
16848-8-12 ..... s 1-31
16848-8-5 ..... s 1-31
16848-8-6 ..... s 1-31
16848-8-8 ..... s 1-31
16870-10-10-SM ..... s 1-82
16A43-12-12C ..... s 1-74
16A43-12-8C ..... s 1-74
16A43-16-12C ..... s 1-74
16A43-16-16C ..... s 1-74
16A43-20-16C ..... s 1-74
16A43-8-8C ..... s 1-74
16A46-12-12 ..... s 1-62
16A46-16-16 ..... s 1-62
16A46-8-16 ..... s 1-62
16A48-12-12 ..... s 1-38
16A48-16-16 ..... s 1-38
16A48-20-20 ..... s 1-38
16A48-24-20 ..... s 1-38
16A48-24-24 ..... s 1-38
16A48-32-32 ..... s 1-38
16A48-8-16 ..... s 1-38
16A70-12-10 ..... s 1-87
16A70-12-12 ..... s 1-87
16A70-12-16 ..... s 1-87
16A70-16-12 ..... s 1-87
16A70-16-16 ..... s 1-87
16A70-20-16 ..... s 1-87
16A70-24-20 ..... s 1-87
16A70-8-10 ..... s 1-87
16A70-8-12 ..... s 1-87
16A70-8-8 ..... s 1-87
16A73-12-12 ..... s 1-96
16A73-12-16 ..... s 1-96
16A73-16-12 ..... s 1-96
16A73-16-16 ..... s 1-96
16A73-16-20 ..... s 1-96
16A73-20-16 ..... s 1-96
16A73-20-20 ..... s 1-96
16A73-20-24 ..... s 1-96
16A73-24-20 ..... s 1-96
16A73-24-24 ..... s 1-96
16A73-32-24 ..... s 1-96
16A73-32-32 ..... s 1-96
16A79-12-12 ..... s 1-103
16A79-12-16 ..... s 1-103
16A79-16-12 ..... s 1-103
16A79-16-16 ..... s 1-103
16A79-16-20 ..... s 1-103
16A79-20-16 ..... s 1-103
16A79-20-20 ..... s 1-103
16A79-20-24 ..... s 1-103
16A79-24-20 ..... s 1-103
16A79-24-24 ..... s 1-103
16BMLS ..... s 2-101
16BMLSS ..... s 2-101
16BMTXS ..... s 2-82
16BMTXSS ..... s 2-82
16C3MXS ..... s 2-63
16C3MXSS ..... s 2-63
16C3P4S ..... s 2-125
16C3T4S ..... s 2-125
16C4OMLOS ..... s 2-92
16C4OMXS ..... s 2-66
16C4OMXSS ..... s 2-66
16C5OMXS ..... s 2-69
16C6MK4S ..... s 2-119
16C6MK4SS ..... s 2-119
16C6MLOS ..... s 2-97
16C6MXS ..... s 2-81
16C6MXSS ..... s 2-81
16CMTXSS ..... s 2-60
16E6MK4S ..... s 2-120
16EMK4S ..... s 2-118
16EMK4SS ..... s 2-118
16EMLOSS ..... s 2-87
16EMTXS ..... s 2-56
16EMTXSS ..... s 2-56
16F3MK4S ..... s 2-118
16F3MK4SS ..... s 2-118
16F3MP4SS ..... s 2-125
16F3MT4SS ..... s 2-125
16F3MXS ..... s 2-62

Parker Store
FIRTECH
HYDRAULIKA SIŁOWA, PNEUMATYKA, FILTRACJA

Skorowidz alfabetyczny

16F3MXSS ..... s 2-62
16F3P4S..... s 2-125
16F3T4S..... s 2-125
16F42EDMLOS ..... s 2-91
16F42EDMLOSS..... s 2-91
16F42EDMXS..... s 2-65
16F42EDMXSS ..... s 2-65
16F46-12-10 ..... s 1-63
16F46-12-12 ..... s 1-63
16F46-12-16 ..... s 1-63
16F46-16-16 ..... s 1-63
16F46-8-10 ..... s 1-63
16F48-12-10 ..... s 1-38
16F48-12-12 ..... s 1-38
16F48-12-16 ..... s 1-38
16F48-16-16 ..... s 1-38
16F48-20-20 ..... s 1-38
16F48-24-24 ..... s 1-38
16F48-32-32 ..... s 1-38
16F48-8-10 ..... s 1-38
16F4OMXS..... s 2-64
16F4OMXSS ..... s 2-64
16F5OMLOSS..... s 2-88
16F5OMXS..... s 2-68
16F5OMXSS ..... s 2-68
16F63MP4SS ..... s 2-126
16F63MXS..... s 2-78
16F63MXSS ..... s 2-78
16F63P4S..... s 2-126
16F642EDMLS..... s 2-98
16F642EDMLSS ..... s 2-98
16F642EDMXS..... s 2-79
16F642EDMXSS ..... s 2-79
16F64OMXS..... s 2-79
16F64OMXSS ..... s 2-79
16F65OMXS..... s 2-80
16F6MXSS ..... s 2-78
16F70-12-10..... s 1-87
16F70-12-12 ..... s 1-87
16F70-12-16..... s 1-87
16F70-16-12 ..... s 1-87
16F70-16-16 ..... s 1-87
16F70-20-16 ..... s 1-87
16F70-20-20 ..... s 1-87
16F70-24-20 ..... s 1-87
16F70-8-10 ..... s 1-87
16F70-8-12 ..... s 1-87
16F70-8-8 ..... s 1-87
16F73-12-12..... s 1-96
16F73-12-16..... s 1-96
16F73-16-12 ..... s 1-96
16F73-16-16 ..... s 1-96
16F73-20-16..... s 1-96
16F73-20-20..... s 1-96
16F73-24-20..... s 1-96
16F73-24-24..... s 1-96
16F73-32-32..... s 1-96
16F79-12-12..... s 1-103
16F79-16-12 ..... s 1-103
16F79-16-16 ..... s 1-103
16F79-16-20..... s 1-103
16F79-20-16..... s 1-103
16F79-20-20..... s 1-103
16F79-24-20..... s 1-103
16F79-24-24..... s 1-103
16FMK4S..... s 2-118
16FMK4SS ..... s 2-118
16FMTXS ..... s 2-59
16FMTXSS ..... s 2-59
16FNMK4S ..... s 2-120
16FNMK4SS..... s 2-120
16FNMLS ..... s 2-103
16FNMLSS ..... s 2-103
16FNMTXS..... s 2-84
16FNMTXSS ..... s 2-84
16G3P4S..... s 2-126
16G4MXS..... s 2-76
16G4MXSS..... s 2-76
16G63P4S..... s 2-126
16GMTXSS ..... s 2-75
16H6MK4S ..... s 2-120
16H6MK4SS..... s 2-120
16HMK4S ..... s 2-117
16HMK4SS..... s 2-117
16HMLOS..... s 2-86
16HMLOSS ..... s 2-86
16HMP4SS..... s 2-125
16HMTXS..... s 2-55
16HMTXSS ..... s 2-55
16HP46S ..... s 2-125
16HP4S ..... s 2-125
16J6MK4S..... s 2-120
16J6MK4SS ..... s 2-120
16JMK4S..... s 2-118
16JMK4SS ..... s 2-118
16JMLOSS ..... s 2-87
16JMTXS..... s 2-56
16JMTXSS ..... s 2-56
16LOHMX6SS ..... s 2-102
16LOHMX6SS ..... s 2-85
16M22F8OMXSS ..... s 2-72
16M26F82EDMXS ..... s 2-73
16M26F82EDMXSS ..... s 2-73
16M26F8OMXS..... s 2-72
16M26F8OMXSS ..... s 2-72
16M27C87OMXS ..... s 2-71
16M27F687OMXSS ..... s 2-81
16M27F82EDMXS..... s 2-73
16M27F82EDMXSS ..... s 2-73
16M27F87OMLOS ..... s 2-94
16M27F87OMXS..... s 2-70
16M27F87OMXSS ..... s 2-70
16M27F8OMXS..... s 2-72
16M27F8OMXSS ..... s 2-72
16M27S87OMXS..... s 2-72
16M33C87OMLOS..... s 2-94
16M33C87OMXS ..... s 2-71
16M33C8OMLOS..... s 2-96
16M33C8OMXS ..... s 2-73
16M33F682EDMLS..... s 2-99
16M33F682EDMXS ..... s 2-80
16M33F682EDMXSS ..... s 2-80
16M33F687OMLS..... s 2-99
16M33F687OMXS..... s 2-81
16M33F687OMXSS ..... s 2-81
16M33F82EDMLOS ..... s 2-96
16M33F82EDMLOSS..... s 2-96
16M33F82EDMXS ..... s 2-73
16M33F82EDMXSS ..... s 2-73
16M33F87OMLOS ..... s 2-94
16M33F87OMLOSS..... s 2-94
16M33F87OMXS..... s 2-70
16M33F87OMXSS ..... s 2-70
16M33F8OMXS..... s 2-72
16M33F8OMXSS ..... s 2-72
16M33R87OMLOS..... s 2-95
16M33R87OMXS ..... s 2-71
16M33R8OMLOS..... s 2-97
16M33R8OMXS ..... s 2-74
16M33S87OMLOS ..... s 2-95
16M33S87OMXS ..... s 2-72
16M33S8OMLOS..... s 2-97
16M33S8OMXS ..... s 2-74
16M33V87OMLOS ..... s 2-95
16M33V87OMXS..... s 2-71
16M33V8OMLOS ..... s 2-96
16M33V8OMXS ..... s 2-74
16N43-12-12C..... s 1-73
16N43-12-8C ..... s 1-73
16N43-16-12C ..... s 1-73
16N43-16-16C ..... s 1-73
16N43-8-8C ..... s 1-73
16N46-12-10 ..... s 1-63
16N46-12-12 ..... s 1-63
16N46-12-16 ..... s 1-63
16N46-16-12 ..... s 1-63
16N46-16-16 ..... s 1-63
16N46-8-12 ..... s 1-63
16N46-8-8 ..... s 1-63
16N48-12-10 ..... s 1-39
16N48-12-12 ..... s 1-39
16N48-12-16 ..... s 1-39
16N48-12-20 ..... s 1-39
16N48-16-12 ..... s 1-39
16N48-16-16 ..... s 1-39
16N48-20-20 ..... s 1-39
16N48-24-20 ..... s 1-39
16N48-24-24 ..... s 1-39
16N48-32-32 ..... s 1-39
16N48-8-12 ..... s 1-39
16N48-8-8 ..... s 1-39
16N70-12-10 ..... s 1-87
16N70-12-12 ..... s 1-87
16N70-12-16 ..... s 1-87
16N70-16-10 ..... s 1-87
16N70-16-12 ..... s 1-87
16N70-16-16 ..... s 1-87
16N70-20-16 ..... s 1-87
16N70-20-20 ..... s 1-87
16N70-24-20 ..... s 1-87
16N70-8-10..... s 1-87
16N70-8-12 ..... s 1-87
16N70-8-8 ..... s 1-87
16N73-12-12 ..... s 1-96
16N73-12-16 ..... s 1-96
16N73-16-16 ..... s 1-96
16N73-20-16..... s 1-96
16N73-20-20 ..... s 1-96
16N73-24-20 ..... s 1-96
16N73-24-24..... s 1-96
16N73-32-32 ..... s 1-96
16N79-12-12 ..... s 1-103
16N79-12-16 ..... s 1-103
16N79-16-12 ..... s 1-103
16N79-16-16 ..... s 1-103
16N79-16-20..... s 1-103
16N79-20-16..... s 1-103
16N79-20-20 ..... s 1-103
16N79-24-20 ..... s 1-103
16N79-24-24..... s 1-103
16P5ONMSS ..... s 2-116
16PNMK4S..... s 2-120
16PNMK4SS ..... s 2-120
16PNMLOSS ..... s 2-104
16PNMTXSS ..... s 2-84
16R4OMLOS..... s 2-93
16R4OMXS ..... s 2-67
16R4OMXSS ..... s 2-67
16R6MK4S ..... s 2-119
16R6MK4SS..... s 2-119
16R6MLOSS ..... s 2-98
16R6MXS ..... s 2-82
16S3MXS ..... s 2-64
16S3MXSS..... s 2-64
16S4OMLOS ..... s 2-93
16S4OMXS..... s 2-67
16S4OMXSS ..... s 2-67
16S6MK4S ..... s 2-119
16S6MK4SS..... s 2-119
16S6MLOSS ..... s 2-98
16TT4LS..... s 2-104
16TT4MLSS ..... s 2-104
16TT4MXSS ..... s 2-77
16TT4XS..... s 2-77
16TT8LS..... s 2-104
16V3MXS ..... s 2-63
16V3P4S..... s 2-125
16V3T4S..... s 2-125
16V4OMLOS ..... s 2-92
16V4OMXS..... s 2-66
16WLNMLS ..... s 2-88
16WLNMLSS..... s 2-88
16WLNMS ..... s 2-59
16WLNMSS..... s 2-59
16WMLOWLNMLS..... s 2-87
16WMLOWLNMLSS ..... s 2-87
16WMTXWLNMS..... s 2-57
16WMTXWLNMSS ..... s 2-57
16XHML6SS..... s 2-102
16XHML6SS..... s 2-85
16XHMLOSS ..... s 2-102
16XHMLOSS ..... s 2-84
19146-12-10 ..... s 1-55
19146-12-12 ..... s 1-55
19146-16-16..... s 1-55
19146-4-4 ..... s 1-55
19146-4-5 ..... s 1-55
19146-4-6 ..... s 1-55
19146-6-4 ..... s 1-55
19146-6-5 ..... s 1-55
19146-6-6 ..... s 1-55
19146-8-6 ..... s 1-55
19146-8-8 ..... s 1-55
19148-12-10 ..... s 1-30
19148-12-12 ..... s 1-30
19148-16-16 ..... s 1-30
19148-4-4 ..... s 1-30
19148-4-5 ..... s 1-30
19148-4-6 ..... s 1-30
19148-6-4 ..... s 1-30
19148-6-5 ..... s 1-30
19148-6-6 ..... s 1-30
19148-8-6 ..... s 1-30
19148-8-8 ..... s 1-30
19243-10-10C..... s 1-70
19243-10-10C..... s 1-71
19243-12-12C ..... s 1-70
19243-12-12C ..... s 1-71

Skorowidz alfabetyczny

19243-16-16C ..... s 1-70
19243-16-16C ..... s 1-71
19243-4-4C ..... s 1-70
19243-4-4C ..... s 1-71
19243-6-6C ..... s 1-70
19243-6-6C ..... s 1-71
19243-8-8C ..... s 1-70
19243-8-8C ..... s 1-71
19246-10-10 ..... s 1-52
19246-10-12 ..... s 1-52
19246-10-8 ..... s 1-52
19246-12-10 ..... s 1-52
19246-12-12 ..... s 1-52
19246-12-8 ..... s 1-52
19246-16-12 ..... s 1-52
19246-16-16 ..... s 1-52
19246-2-4 ..... s 1-52
19246-20-20 ..... s 1-52
19246-4-4 ..... s 1-52
19246-4-5 ..... s 1-52
19246-4-6 ..... s 1-52
19246-6-4 ..... s 1-52
19246-6-5 ..... s 1-52
19246-6-6 ..... s 1-52
19246-6-8 ..... s 1-52
19246-8-12 ..... s 1-52
19246-8-4 ..... s 1-52
19246-8-6 ..... s 1-52
19246-8-8 ..... s 1-52
19248-10-10 ..... s 1-27
19248-10-12 ..... s 1-27
19248-10-8 ..... s 1-27
19248-12-10 ..... s 1-27
19248-12-12 ..... s 1-27
19248-12-8 ..... s 1-27
19248-16-12 ..... s 1-27
19248-16-16 ..... s 1-27
19248-20-20 ..... s 1-27
19248-24-24 ..... s 1-27
19248-32-32 ..... s 1-27
19248-4-4 ..... s 1-27
19248-4-5 ..... s 1-27
19248-4-6 ..... s 1-27
19248-6-4 ..... s 1-27
19248-6-5 ..... s 1-27
19248-6-6 ..... s 1-27
19248-6-8 ..... s 1-27
19248-8-12 ..... s 1-27
19248-8-4 ..... s 1-27
19248-8-6 ..... s 1-27
19248-8-8 ..... s 1-27
19256-10-8 ..... s 1-155
19256-2-4 ..... s 1-155
19256-4-3 ..... s 1-155
19256-4-4 ..... s 1-155
19256-4-5 ..... s 1-155
19256-6-5 ..... s 1-155
19256-6-6 ..... s 1-155
19256-8-6 ..... s 1-155
19256-8-8 ..... s 1-155
19270-10-10 ..... s 1-80
19270-10-10C ..... s 1-80
19270-10-8 ..... s 1-80
19270-12-10 ..... s 1-80
19270-12-12 ..... s 1-80
19270-12-12C ..... s 1-80
19270-16-12 ..... s 1-80
19270-16-16 ..... s 1-80
19270-16-16C ..... s 1-80
19270-20-20 ..... s 1-80
19270-6-6 ..... s 1-80
19270-6-6C ..... s 1-80
19270-8-6 ..... s 1-80
19270-8-8 ..... s 1-80
19270-8-8C ..... s 1-80
19273-12-12 ..... s 1-92
19273-16-16 ..... s 1-92
19273-20-20 ..... s 1-92
19273-24-24 ..... s 1-92
19273-32-32 ..... s 1-92
1928X-6-06 ..... s 1-161
1928X-8-06 ..... s 1-161
1928X-8-08 ..... s 1-161
192EX-4-025 ..... s 1-150
1AL91N-12-12C ..... s 1-165
1AL91N-16-16C ..... s 1-165
1AL91N-4-4C ..... s 1-165
1AL91N-4-5C ..... s 1-165
1AL91N-6-6C ..... s 1-165
1AL91N-8-8C ..... s 1-165
1B146-10-10 ..... s 1-52
1B146-10-8 ..... s 1-52
1B146-12-10 ..... s 1-52
1B146-12-12 ..... s 1-52
1B146-16-12 ..... s 1-52
1B146-16-16 ..... s 1-52
1B146-4-4 ..... s 1-52
1B146-6-4 ..... s 1-52
1B146-6-5 ..... s 1-52
1B146-6-6 ..... s 1-52
1B146-6-8 ..... s 1-52
1B146-8-6 ..... s 1-52
1B146-8-8 ..... s 1-52
1B148-10-10 ..... s 1-27
1B148-10-8 ..... s 1-27
1B148-12-10 ..... s 1-27
1B148-12-12 ..... s 1-27
1B148-16-12 ..... s 1-27
1B148-16-16 ..... s 1-27
1B148-20-20 ..... s 1-27
1B148-32-32 ..... s 1-27
1B148-4-4 ..... s 1-27
1B148-6-4 ..... s 1-27
1B148-6-5 ..... s 1-27
1B148-6-6 ..... s 1-27
1B148-6-8 ..... s 1-27
1B148-8-6 ..... s 1-27
1B148-8-8 ..... s 1-27
1B156-10-8 ..... s 1-156
1B156-4-4 ..... s 1-156
1B156-6-5 ..... s 1-156
1B156-6-6 ..... s 1-156
1B156-8-8 ..... s 1-156
1B170-10-10 ..... s 1-80
1B170-10-8 ..... s 1-80
1B170-12-10 ..... s 1-80
1B170-12-12 ..... s 1-80
1B170-16-16 ..... s 1-80
1B170-20-20 ..... s 1-80
1B170-6-6 ..... s 1-80
1B170-8-8 ..... s 1-80
1B173-12-12 ..... s 1-92
1B173-16-16 ..... s 1-92
1B173-20-20 ..... s 1-92
1B173-24-24 ..... s 1-92
1B173-32-32 ..... s 1-92
1B243-12-12C ..... s 1-70
1B243-12-12C ..... s 1-71
1B243-16-16C ..... s 1-70
1B243-16-16C ..... s 1-71
1B243-4-4C ..... s 1-70
1B243-4-4C ..... s 1-71
1B243-6-6C ..... s 1-70
1B243-6-6C ..... s 1-71
1B243-8-8C ..... s 1-70
1B243-8-8C ..... s 1-71
1B246-10-10 ..... s 1-52
1B246-10-8 ..... s 1-52
1B246-12-10 ..... s 1-52
1B246-12-12 ..... s 1-52
1B246-16-12 ..... s 1-52
1B246-16-16 ..... s 1-52
1B246-2-4 ..... s 1-52
1B246-4-4 ..... s 1-52
1B246-6-4 ..... s 1-52
1B246-6-5 ..... s 1-52
1B246-6-6 ..... s 1-52
1B246-6-8 ..... s 1-52
1B246-8-6 ..... s 1-52
1B246-8-8 ..... s 1-52
1B248-10-10 ..... s 1-28
1B248-10-8 ..... s 1-28
1B248-12-10 ..... s 1-28
1B248-12-12 ..... s 1-28
1B248-16-12 ..... s 1-28
1B248-16-16 ..... s 1-28
1B248-2-4 ..... s 1-28
1B248-20-20 ..... s 1-28
1B248-24-24 ..... s 1-28
1B248-32-32 ..... s 1-28
1B248-4-4 ..... s 1-28
1B248-6-4 ..... s 1-28
1B248-6-5 ..... s 1-28
1B248-6-6 ..... s 1-28
1B248-6-8 ..... s 1-28
1B248-8-6 ..... s 1-28
1B248-8-8 ..... s 1-28
1B256-10-8 ..... s 1-156
1B256-4-3 ..... s 1-156
1B256-4-4 ..... s 1-156
1B256-6-5 ..... s 1-156
1B256-6-6 ..... s 1-156
1B256-8-8 ..... s 1-156
1B270-10-10 ..... s 1-80
1B270-10-8 ..... s 1-80
1B270-12-10 ..... s 1-80
1B270-12-12 ..... s 1-80
1B270-12-12C ..... s 1-80
1B270-16-12 ..... s 1-80
1B270-16-16 ..... s 1-80
1B270-16-16C ..... s 1-80
1B270-20-20 ..... s 1-80
1B270-6-6 ..... s 1-80
1B270-6-6C ..... s 1-80
1B270-8-6 ..... s 1-80
1B270-8-8 ..... s 1-80
1B270-8-8C ..... s 1-80
1B273-12-12 ..... s 1-92
1B273-16-16 ..... s 1-92
1B273-20-20 ..... s 1-92
1B273-24-24 ..... s 1-92
1B273-32-32 ..... s 1-92
1B446-10-10 ..... s 1-53
1B446-12-10 ..... s 1-53
1B446-12-12 ..... s 1-53
1B446-16-16 ..... s 1-53
1B446-4-4 ..... s 1-53
1B446-6-4 ..... s 1-53
1B446-6-6 ..... s 1-53
1B446-8-6 ..... s 1-53
1B446-8-8 ..... s 1-53
1B448-10-10 ..... s 1-28
1B448-12-10 ..... s 1-28
1B448-12-12 ..... s 1-28
1B448-16-16 ..... s 1-28
1B448-4-4 ..... s 1-28
1B448-6-4 ..... s 1-28
1B448-6-6 ..... s 1-28
1B448-8-6 ..... s 1-28
1B448-8-8 ..... s 1-28
1B546-12-10 ..... s 1-53
1B546-12-12 ..... s 1-53
1B546-12-8 ..... s 1-53
1B546-16-16 ..... s 1-53
1B546-4-4 ..... s 1-53
1B546-4-5 ..... s 1-53
1B546-6-5 ..... s 1-53
1B546-6-6 ..... s 1-53
1B546-8-6 ..... s 1-53
1B546-8-8 ..... s 1-53
1B548-12-10 ..... s 1-28
1B548-12-12 ..... s 1-28
1B548-12-8 ..... s 1-28
1B548-16-16 ..... s 1-28
1B548-4-4 ..... s 1-28
1B548-4-5 ..... s 1-28
1B548-6-5 ..... s 1-28
1B548-6-6 ..... s 1-28
1B548-8-6 ..... s 1-28
1B548-8-8 ..... s 1-28
1BPEX-4-012 ..... s 1-150
1C046-20-12 ..... s 1-49
1C046-25-12 ..... s 1-49
1C046-25-16 ..... s 1-49
1C048-20-12 ..... s 1-24
1C048-25-12 ..... s 1-24
1C048-25-16 ..... s 1-24
1C048-32-20 ..... s 1-24
1C048-42-24 ..... s 1-24
1C356-10-4 ..... s 1-152
1C356-10-5 ..... s 1-152
1C356-10-6 ..... s 1-152
1C356-12-5 ..... s 1-152
1C356-12-6 ..... s 1-152
1C356-15-8 ..... s 1-152
1C356-6-3 ..... s 1-152
1C356-8-4 ..... s 1-152
1C456-10-5 ..... s 1-152
1C456-10-6 ..... s 1-152
1C456-12-6 ..... s 1-152
1C456-15-8 ..... s 1-152
1C456-6-3 ..... s 1-152
1C456-8-4 ..... s 1-152
1C556-10-4 ..... s 1-152
1C556-10-5 ..... s 1-152
1C556-10-6 ..... s 1-152
1C556-12-6 ..... s 1-152
1C556-15-8 ..... s 1-152

ParkerStore
FIRTECH
HYDRAULIKA SIŁOWA, PNEUMATYKA, FILTRACJA

Skorowidz alfabetyczny

1C556-6-3 ..... s 1-152
1C556-8-4 ..... s 1-152
1C656-10-4 ..... s 1-155
1C656-12-5 ..... s 1-155
1C656-14-6 ..... s 1-155
1C656-16-8 ..... s 1-155
1C656-8-3 ..... s 1-155
1C943-10-5C ..... s 1-73
1C943-10-6C ..... s 1-73
1C943-12-5C ..... s 1-73
1C943-12-6C ..... s 1-73
1C943-14-6C ..... s 1-73
1C943-16-8C ..... s 1-73
1C943-20-10C ..... s 1-73
1C943-20-12C ..... s 1-73
1C943-25-12C ..... s 1-73
1C943-25-16C ..... s 1-73
1C943-30-16C ..... s 1-73
1C943-38-20C ..... s 1-73
1C943-8-4C ..... s 1-73
1C943-8-4C ..... s 1-73
1C946-10-4 ..... s 1-50
1C946-10-5 ..... s 1-50
1C946-10-6 ..... s 1-50
1C946-12-4 ..... s 1-50
1C946-12-5 ..... s 1-50
1C946-12-6 ..... s 1-50
1C946-12-8 ..... s 1-50
1C946-14-4 ..... s 1-50
1C946-14-5 ..... s 1-50
1C946-14-6 ..... s 1-50
1C946-14-8 ..... s 1-50
1C946-16-10 ..... s 1-50
1C946-16-5 ..... s 1-50
1C946-16-8 ..... s 1-50
1C946-20-10 ..... s 1-50
1C946-20-12 ..... s 1-50
1C946-25-12 ..... s 1-50
1C946-25-16 ..... s 1-50
1C946-30-16 ..... s 1-50
1C946-38-20 ..... s 1-50
1C946-6-4 ..... s 1-50
1C946-8-4 ..... s 1-50
1C946-8-5 ..... s 1-50
1C946-8-6 ..... s 1-50
1C948-10-4 ..... s 1-25
1C948-10-5 ..... s 1-25
1C948-10-6 ..... s 1-25
1C948-12-4 ..... s 1-25
1C948-12-5 ..... s 1-25
1C948-12-6 ..... s 1-25
1C948-12-8 ..... s 1-25
1C948-14-4 ..... s 1-25
1C948-14-5 ..... s 1-25
1C948-14-6 ..... s 1-25
1C948-14-8 ..... s 1-25
1C948-16-10 ..... s 1-25
1C948-16-5 ..... s 1-25
1C948-16-8 ..... s 1-25
1C948-20-10 ..... s 1-25
1C948-20-12 ..... s 1-25
1C948-25-12 ..... s 1-25
1C948-25-16 ..... s 1-25
1C948-30-16 ..... s 1-25
1C948-38-20 ..... s 1-25
1C948-6-4 ..... s 1-25
1C948-8-4 ..... s 1-25
1C948-8-5 ..... s 1-25
1C948-8-6 ..... s 1-25
1C956-10-4 ..... s 1-155
1C956-10-5 ..... s 1-155
1C956-12-4 ..... s 1-155
1C956-12-5 ..... s 1-155
1C956-12-6 ..... s 1-155
1C956-14-6 ..... s 1-155
1C956-16-8 ..... s 1-155
1C956-8-3 ..... s 1-155
1C956-8-4 ..... s 1-155
1C970-10-6C ..... s 1-78
1C970-12-6 ..... s 1-78
1C970-12-6C ..... s 1-78
1C970-12-8 ..... s 1-78
1C970-14-6 ..... s 1-78
1C970-14-6C ..... s 1-78
1C970-16-10 ..... s 1-78
1C970-16-8 ..... s 1-78
1C970-16-8C ..... s 1-78
1C970-20-10 ..... s 1-78
1C970-20-10C ..... s 1-78
1C970-20-12 ..... s 1-78
1C970-20-12C ..... s 1-78
1C970-25-10 ..... s 1-78
1C970-25-12 ..... s 1-78
1C970-25-12C ..... s 1-78
1C970-25-16 ..... s 1-78
1C970-25-16C ..... s 1-78
1C970-30-16 ..... s 1-78
1C970-30-16C ..... s 1-78
1C970-38-20 ..... s 1-78
1C970-8-6 ..... s 1-78
1C973-20-12 ..... s 1-91
1C973-20-16 ..... s 1-91
1C973-25-12 ..... s 1-91
1C973-25-16 ..... s 1-91
1C973-30-16 ..... s 1-91
1C973-30-20 ..... s 1-91
1C973-38-20 ..... s 1-91
1C973-38-24 ..... s 1-91
1C979-25-12 ..... s 1-101
1C979-30-16 ..... s 1-101
1C979-38-20 ..... s 1-101
1C98X-8-025 ..... s 1-161
1C98X-8-04 ..... s 1-161
1C9EX-6-012 ..... s 1-150
1C9EX-8-012 ..... s 1-150
1C9EX-8-02 ..... s 1-150
1C9EX-8-025 ..... s 1-150
1CA43-10-5C ..... s 1-72
1CA43-10-6C ..... s 1-72
1CA43-12-5C ..... s 1-72
1CA43-12-6C ..... s 1-72
1CA43-15-8C ..... s 1-72
1CA43-18-10C ..... s 1-72
1CA43-22-10C ..... s 1-72
1CA43-22-12C ..... s 1-72
1CA43-28-16C ..... s 1-72
1CA43-35-20C ..... s 1-72
1CA43-6-4C ..... s 1-72
1CA43-8-4C ..... s 1-72
1CA46-10-4 ..... s 1-47
1CA46-10-5 ..... s 1-47
1CA46-10-6 ..... s 1-47
1CA46-12-4 ..... s 1-47
1CA46-12-5 ..... s 1-47
1CA46-12-6 ..... s 1-47
1CA46-12-8 ..... s 1-47
1CA46-15-10 ..... s 1-47
1CA46-15-6 ..... s 1-47
1CA46-15-8 ..... s 1-47
1CA46-18-10 ..... s 1-47
1CA46-18-12 ..... s 1-47
1CA46-18-8 ..... s 1-47
1CA46-22-12 ..... s 1-47
1CA46-22-16 ..... s 1-47
1CA46-28-12 ..... s 1-47
1CA46-28-16 ..... s 1-47
1CA46-35-16 ..... s 1-47
1CA46-35-20 ..... s 1-47
1CA46-6-4 ..... s 1-47
1CA46-8-4 ..... s 1-47
1CA46-8-5 ..... s 1-47
1CA48-10-4 ..... s 1-22
1CA48-10-5 ..... s 1-22
1CA48-10-6 ..... s 1-22
1CA48-12-4 ..... s 1-22
1CA48-12-5 ..... s 1-22
1CA48-12-6 ..... s 1-22
1CA48-12-8 ..... s 1-22
1CA48-15-10 ..... s 1-22
1CA48-15-6 ..... s 1-22
1CA48-15-8 ..... s 1-22
1CA48-18-10 ..... s 1-22
1CA48-18-12 ..... s 1-22
1CA48-18-8 ..... s 1-22
1CA48-22-12 ..... s 1-22
1CA48-22-16 ..... s 1-22
1CA48-28-12 ..... s 1-22
1CA48-28-16 ..... s 1-22
1CA48-35-16 ..... s 1-22
1CA48-35-20 ..... s 1-22
1CA48-42-24 ..... s 1-22
1CA48-6-4 ..... s 1-22
1CA48-8-4 ..... s 1-22
1CA48-8-5 ..... s 1-22
1CA56-10-5 ..... s 1-152
1CA56-10-6 ..... s 1-152
1CA56-12-5 ..... s 1-152
1CA56-12-6 ..... s 1-152
1CA56-15-8 ..... s 1-152
1CA56-6-3 ..... s 1-152
1CA56-8-4 ..... s 1-152
1CA70-10-6 ..... s 1-77
1CA70-12-6 ..... s 1-77
1CA70-15-10 ..... s 1-77
1CA70-15-8 ..... s 1-77
1CA70-18-10 ..... s 1-77
1CA70-18-12 ..... s 1-77
1CA70-18-8 ..... s 1-77
1CA70-22-10 ..... s 1-77
1CA70-22-12 ..... s 1-77
1CA70-28-16 ..... s 1-77
1CA70-35-16 ..... s 1-77
1CA70-35-20 ..... s 1-77
1CA70-42-24 ..... s 1-77
1CAEX-6-012 ..... s 1-150
1CAEX-6-025 ..... s 1-150
1CAEX-8-012 ..... s 1-150
1CD43BL ..... s 2-11
1CE46-10-4 ..... s 1-48
1CE46-10-5 ..... s 1-48
1CE46-10-6 ..... s 1-48
1CE46-12-4 ..... s 1-48
1CE46-12-5 ..... s 1-48
1CE46-12-6 ..... s 1-48
1CE46-12-8 ..... s 1-48
1CE46-15-10 ..... s 1-48
1CE46-15-6 ..... s 1-48
1CE46-15-8 ..... s 1-48
1CE46-18-10 ..... s 1-48
1CE46-18-12 ..... s 1-48
1CE46-18-8 ..... s 1-48
1CE46-22-12 ..... s 1-48
1CE46-28-16 ..... s 1-48
1CE46-35-20 ..... s 1-48
1CE46-6-4 ..... s 1-48
1CE46-8-4 ..... s 1-48
1CE46-8-5 ..... s 1-48
1CE48-10-4 ..... s 1-23
1CE48-10-5 ..... s 1-23
1CE48-10-6 ..... s 1-23
1CE48-12-4 ..... s 1-23
1CE48-12-5 ..... s 1-23
1CE48-12-6 ..... s 1-23
1CE48-12-8 ..... s 1-23
1CE48-15-10 ..... s 1-23
1CE48-15-6 ..... s 1-23
1CE48-15-8 ..... s 1-23
1CE48-18-10 ..... s 1-23
1CE48-18-12 ..... s 1-23
1CE48-18-8 ..... s 1-23
1CE48-22-12 ..... s 1-23
1CE48-28-16 ..... s 1-23
1CE48-35-20 ..... s 1-23
1CE48-42-24 ..... s 1-23
1CE48-6-4 ..... s 1-23
1CE48-8-4 ..... s 1-23
1CE48-8-5 ..... s 1-23
1CE56-10-5 ..... s 1-153
1CE56-10-6 ..... s 1-153
1CE56-12-6 ..... s 1-153
1CE56-15-8 ..... s 1-153
1CE56-6-3 ..... s 1-153
1CE56-8-4 ..... s 1-153
1CE70-12-6 ..... s 1-77
1CE70-15-8 ..... s 1-77
1CE70-18-10 ..... s 1-77
1CE70-22-12 ..... s 1-77
1CE70-28-16 ..... s 1-77
1CE70-35-20 ..... s 1-77
1CE70-42-24 ..... s 1-77
1CF43-10-5C ..... s 1-72
1CF43-10-6C ..... s 1-72
1CF43-12-6C ..... s 1-72
1CF43-15-8C ..... s 1-72
1CF43-18-10C ..... s 1-72
1CF43-22-12C ..... s 1-72
1CF43-22-12C ..... s 1-72
1CF43-35-20C ..... s 1-72
1CF43-8-4C ..... s 1-72
1CF46-10-4 ..... s 1-48
1CF46-10-5 ..... s 1-48
1CF46-10-6 ..... s 1-48
1CF46-12-4 ..... s 1-48
1CF46-12-5 ..... s 1-48
1CF46-12-6 ..... s 1-48
1CF46-12-8 ..... s 1-48
1CF46-15-10 ..... s 1-48
1CF46-15-6 ..... s 1-48

Parker Store
FIRTECH
HYDRAULIKA SIŁOWA, PNEUMATYKA, FILTRACJA

Skorowidz alfabetyczny

1CF46-15-8..... s 1-48
1CF46-18-10..... s 1-48
1CF46-18-12..... s 1-48
1CF46-18-8..... s 1-48
1CF46-22-10..... s 1-48
1CF46-22-12..... s 1-48
1CF46-22-16..... s 1-48
1CF46-28-12..... s 1-48
1CF46-28-16..... s 1-48
1CF46-28-16..... s 1-48
1CF46-35-20..... s 1-48
1CF46-6-4..... s 1-48
1CF46-8-4..... s 1-48
1CF46-8-5..... s 1-48
1CF48-10-4 .....s 1-23
1CF48-10-5 .....s 1-23
1CF48-10-6 .....s 1-23
1CF48-12-4 .....s 1-23
1CF48-12-5 .....s 1-23
1CF48-12-6 .....s 1-23
1CF48-12-8 .....s 1-23
1CF48-15-10 .....s 1-23
1CF48-15-6 .....s 1-23
1CF48-15-8 .....s 1-23
1CF48-18-10 .....s 1-23
1CF48-18-12 .....s 1-23
1CF48-18-8 .....s 1-23
1CF48-22-10 .....s 1-23
1CF48-22-12 .....s 1-23
1CF48-22-16 .....s 1-23
1CF48-22-20 .....s 1-23
1CF48-28-12 .....s 1-23
1CF48-28-16 .....s 1-23
1CF48-28-20 .....s 1-23
1CF48-35-20 .....s 1-23
1CF48-42-24 .....s 1-23
1CF48-6-4 .....s 1-23
1CF48-8-4 .....s 1-23
1CF48-8-5 .....s 1-23
1CF56-10-4 .....s 1-154
1CF56-10-5 .....s 1-154
1CF56-10-6 .....s 1-154
1CF56-12-5 .....s 1-154
1CF56-12-6 .....s 1-154
1CF56-15-8 .....s 1-154
1CF56-6-3 .....s 1-154
1CF56-8-4 .....s 1-154
1CF70-12-6 .....s 1-77
1CF70-15-10 .....s 1-77
1CF70-15-8 .....s 1-77
1CF70-18-10 .....s 1-77
1CF70-18-12 .....s 1-77
1CF70-22-12.....s 1-77
1CF70-28-16.....s 1-77
1CF70-35-20 .....s 1-77
1CF70-42-24 .....s 1-77
1CR33BL.....s 2-12
1CW46-15-4 ..... s 1-68
1CW46-15-5 ..... s 1-68
1CW46-15-6 ..... s 1-68
1CW46-15-8 ..... s 1-68
1CW48-15-4 ..... s 1-68
1CW48-15-5 ..... s 1-68
1CW48-15-6 ..... s 1-68
1CW48-15-8 ..... s 1-68
1D043-10-5C.....s 1-72
1D043-12-6C.....s 1-72
1D043-15-8C.....s 1-72
1D043-18-10C .....s 1-72
1D043-22-12C .....s 1-72
1D043-8-4C .....s 1-72
1D046-10-4..... s 1-49
1D046-10-5..... s 1-49
1D046-10-6 ..... s 1-49
1D046-12-4..... s 1-49
1D046-12-5..... s 1-49
1D046-12-6..... s 1-49
1D046-12-8..... s 1-49
1D046-12-8 ..... s 1-24
1D046-15-10 ..... s 1-49
1D046-15-6..... s 1-49
1D046-15-8..... s 1-49
1D046-18-10 ..... s 1-49
1D046-18-12 ..... s 1-49
1D046-18-8..... s 1-49
1D046-22-12..... s 1-49
1D046-28-12..... s 1-49
1D046-28-16..... s 1-49
1D046-35-20 ..... s 1-49
1D046-6-4..... s 1-49
1D046-8-4..... s 1-49
1D048-10-4 .....s 1-24
1D048-10-5 .....s 1-24
1D048-10-6 .....s 1-24
1D048-12-4 .....s 1-24
1D048-12-5 .....s 1-24
1D048-12-6 .....s 1-24
1D048-15-10 .....s 1-24
1D048-15-6 .....s 1-24
1D048-15-8 .....s 1-24
1D048-18-10 .....s 1-24
1D048-18-12 .....s 1-24
1D048-18-8 .....s 1-24
1D048-22-12 .....s 1-24
1D048-28-12 .....s 1-24
1D048-28-16 .....s 1-24
1D048-42-24 .....s 1-24
1D048-6-4 .....s 1-24
1D048-8-4 .....s 1-24
1D048-8-5 .....s 1-24
1D056-10-5 .....s 1-154
1D056-10-6 .....s 1-154
1D056-12-5 .....s 1-154
1D056-12-6 .....s 1-154
1D056-15-6 .....s 1-154
1D056-15-8 .....s 1-154
1D056-6-3 .....s 1-154
1D056-8-4 .....s 1-154
1D070-15-8.....s 1-78
1D070-15-8C .....s 1-78
1D070-18-10 .....s 1-78
1D070-18-10C.....s 1-78
1D070-22-12.....s 1-78
1D070-22-12C .....s 1-78
1D070-28-16.....s 1-78
1D243-10-4C .....s 1-72
1D243-12-5C .....s 1-72
1D243-14-6C .....s 1-72
1D243-16-8C .....s 1-72
1D243-20-10C .....s 1-72
1D243-25-12C .....s 1-72
1D243-25-16C .....s 1-72
1D246-10-4.....s 1-51
1D246-10-5.....s 1-51
1D246-10-6.....s 1-51
1D246-12-4.....s 1-51
1D246-12-5.....s 1-51
1D246-12-6.....s 1-51
1D246-12-8.....s 1-51
1D246-14-5.....s 1-51
1D246-14-6.....s 1-51
1D246-16-10 .....s 1-51
1D246-16-5.....s 1-51
1D246-16-8.....s 1-51
1D246-20-10.....s 1-51
1D246-20-12.....s 1-51
1D246-25-12.....s 1-51
1D246-25-16.....s 1-51
1D246-30-16.....s 1-51
1D246-38-20 .....s 1-51
1D246-6-4 .....s 1-51
1D246-8-4 .....s 1-51
1D248-10-4 .....s 1-26
1D248-10-5 .....s 1-26
1D248-10-6 .....s 1-26
1D248-12-4 .....s 1-26
1D248-12-5 .....s 1-26
1D248-12-6 .....s 1-26
1D248-12-8 .....s 1-26
1D248-14-5 .....s 1-26
1D248-14-6 .....s 1-26
1D248-16-10 .....s 1-26
1D248-16-5 .....s 1-26
1D248-16-8 .....s 1-26
1D248-20-10 .....s 1-26
1D248-20-12 .....s 1-26
1D248-25-12 .....s 1-26
1D248-25-16 .....s 1-26
1D248-30-16 .....s 1-26
1D248-38-20 .....s 1-26
1D248-6-4 .....s 1-26
1D248-8-4 .....s 1-26
1D256-10-4 .....s 1-154
1D256-12-5 .....s 1-154
1D256-14-6 .....s 1-154
1D256-16-6 .....s 1-154
1D256-16-8 .....s 1-154
1D256-8-3 .....s 1-154
1D270-12-6 .....s 1-79
1D270-14-6 .....s 1-79
1D270-14-6C .....s 1-79
1D270-16-8 .....s 1-79
1D270-16-8C .....s 1-79
1D270-20-10 .....s 1-79
1D270-20-10C .....s 1-79
1D270-20-12 .....s 1-79
1D270-20-8 .....s 1-79
1D270-25-12 .....s 1-79
1D270-25-12C .....s 1-79
1D270-25-16 .....s 1-79
1D270-25-16C .....s 1-79
1D270-30-16 .....s 1-79
1D270-38-20 .....s 1-79
1D273-20-12.....s 1-91
1D273-25-12.....s 1-91
1D273-30-16.....s 1-91
1D273-38-20 .....s 1-91
1D946-10-10 ..... s 1-54
1D946-10-8..... s 1-54
1D946-12-10 ..... s 1-54
1D946-12-12 ..... s 1-54
1D946-16-12 ..... s 1-54
1D946-16-16 ..... s 1-54
1D946-2-4 ..... s 1-54
1D946-4-4 ..... s 1-54
1D946-4-5 ..... s 1-54
1D946-4-6 ..... s 1-54
1D946-4-6 ..... s 1-30
1D946-6-4 ..... s 1-54
1D946-6-5 ..... s 1-54
1D946-6-6 ..... s 1-54
1D946-6-8 ..... s 1-54
1D946-8-10..... s 1-54
1D946-8-4 ..... s 1-54
1D946-8-6 ..... s 1-54
1D946-8-8 ..... s 1-54
1D948-10-10 ..... s 1-30
1D948-10-8 ..... s 1-30
1D948-12-10 ..... s 1-30
1D948-12-12 ..... s 1-30
1D948-16-12 ..... s 1-30
1D948-16-16 ..... s 1-30
1D948-2-4 ..... s 1-30
1D948-20-20 ..... s 1-30
1D948-24-24 ..... s 1-30
1D948-4-4 ..... s 1-30
1D948-4-5 ..... s 1-30
1D948-6-4 ..... s 1-30
1D948-6-5 ..... s 1-30
1D948-6-6 ..... s 1-30
1D948-6-8 ..... s 1-30
1D948-8-10 ..... s 1-30
1D948-8-4 ..... s 1-30
1D948-8-6 ..... s 1-30
1D948-8-8 ..... s 1-30
1D956-4-4 .....s 1-156
1D956-6-5 .....s 1-156
1D956-6-6 .....s 1-156
1D956-8-8 .....s 1-156
1D970-10-10 .....s 1-81
1D970-12-10 .....s 1-81
1D970-12-12 .....s 1-81
1D970-12-8 .....s 1-81
1D970-16-12 .....s 1-81
1D970-16-16 .....s 1-81
1D970-20-20 .....s 1-81
1D970-24-24 .....s 1-81
1D970-6-6 .....s 1-81
1D970-8-6 .....s 1-81
1D970-8-8 .....s 1-81
1D973-12-12 ..... s 1-92
1D973-16-16 ..... s 1-92
1D973-20-20 ..... s 1-92
1D973-24-24..... s 1-92
1D973-32-32 ..... s 1-92
1D9EX-4-012 .....s 1-150
1DD44BL.....s 2-13
1EA46-10-10 ..... s 1-53
1EA46-12-10 ..... s 1-53
1EA46-12-12 ..... s 1-53
1EA46-16-12 ..... s 1-53
1EA46-16-16 ..... s 1-53
1EA46-4-4 ..... s 1-53
1EA46-6-4 ..... s 1-53
1EA46-6-6 ..... s 1-53
1EA46-8-6 ..... s 1-53
1EA46-8-8 ..... s 1-53
1EA48-10-10 .....s 1-29

Skorowidz alfabetyczny

1EA48-12-10 ..... s 1-29
1EA48-12-12 ..... s 1-29
1EA48-16-12 ..... s 1-29
1EA48-16-16 ..... s 1-29
1EA48-20-20 ..... s 1-29
1EA48-4-4 ..... s 1-29
1EA48-6-4 ..... s 1-29
1EA48-6-6 ..... s 1-29
1EA48-8-6 ..... s 1-29
1EA48-8-8 ..... s 1-29
1EA70-12-12 ..... s 1-81
1EA70-16-16 ..... s 1-81
1EA70-20-20 ..... s 1-81
1EA70-8-8 ..... s 1-81
1EB46-12-10 ..... s 1-54
1EB46-12-12 ..... s 1-54
1EB46-16-16 ..... s 1-54
1EB46-4-4 ..... s 1-54
1EB46-6-6 ..... s 1-54
1EB46-8-8 ..... s 1-54
1EB48-12-10 ..... s 1-29
1EB48-12-12 ..... s 1-29
1EB48-16-16 ..... s 1-29
1EB48-4-4 ..... s 1-29
1EB48-6-6 ..... s 1-29
1EB48-8-8 ..... s 1-29
1EC46-10-10 ..... s 1-54
1EC46-10-8 ..... s 1-54
1EC46-12-10 ..... s 1-54
1EC46-12-12 ..... s 1-54
1EC46-16-12 ..... s 1-54
1EC46-16-16 ..... s 1-54
1EC46-4-4 ..... s 1-54
1EC46-6-4 ..... s 1-54
1EC46-6-6 ..... s 1-54
1EC46-8-6 ..... s 1-54
1EC46-8-8 ..... s 1-54
1EC48-10-10 ..... s 1-29
1EC48-10-8 ..... s 1-29
1EC48-12-10 ..... s 1-29
1EC48-12-12 ..... s 1-29
1EC48-16-12 ..... s 1-29
1EC48-16-16 ..... s 1-29
1EC48-20-20 ..... s 1-29
1EC48-4-4 ..... s 1-29
1EC48-6-4 ..... s 1-29
1EC48-6-6 ..... s 1-29
1EC48-8-6 ..... s 1-29
1EC48-8-8 ..... s 1-29
1EC70-12-12 ..... s 1-81
1EC70-16-16 ..... s 1-81
1EC70-20-20 ..... s 1-81
1EC70-8-8 ..... s 1-81
1F446-13-4 ..... s 1-64
1F446-13-5 ..... s 1-64
1F446-13-6 ..... s 1-64
1F446-17-8 ..... s 1-64
1F446-21-10 ..... s 1-64
1F446-27-12 ..... s 1-64
1F446-33-16 ..... s 1-64
1F448-13-4 ..... s 1-40
1F448-13-5 ..... s 1-40
1F448-13-6 ..... s 1-40
1F448-17-8 ..... s 1-40
1F448-21-10 ..... s 1-40
1F448-27-12 ..... s 1-40
1F448-33-16 ..... s 1-40
1F470-13-6 ..... s 1-88
1F470-17-8 ..... s 1-88
1F470-21-10 ..... s 1-88
1F470-27-12 ..... s 1-88
1F470-33-16 ..... s 1-88
1FF33BL ..... s 2-11
1FF633BL ..... s 2-12
1FFMSS ..... s 2-111
1FG48-13-5 ..... s 1-41
1FG48-13-6 ..... s 1-41
1FG48-17-8 ..... s 1-41
1FG48-21-10 ..... s 1-41
1FG48-27-12 ..... s 1-41
1FG48-33-16 ..... s 1-41
1FG70-17-8 ..... s 1-88
1FG70-21-10 ..... s 1-88
1FG70-27-12 ..... s 1-88
1FG70-33-16 ..... s 1-88
1FGMSS ..... s 2-112
1FU46-12-12 ..... s 1-41
1FU46-12-12 ..... s 1-65
1FU46-16-16 ..... s 1-65
1FU46-4-4 ..... s 1-65
1FU46-4-6 ..... s 1-65
1FU46-6-6 ..... s 1-65
1FU48-16-16 ..... s 1-41
1FU48-4-6 ..... s 1-41
1FU48-6-6 ..... s 1-41
1GG44MS ..... s 2-121
1GG44MSS ..... s 2-121
1GU46-4-4 ..... s 1-65
1GU46-6-6 ..... s 1-65
1GU46-8-8 ..... s 1-65
1GU48-4-4 ..... s 1-41
1GU48-6-6 ..... s 1-41
1GU48-8-8 ..... s 1-41
1HP3MS ..... s 2-122
1HP3MSS ..... s 2-122
1J146-10-10 ..... s 1-60
1J146-10-8 ..... s 1-60
1J146-12-12 ..... s 1-60
1J146-16-16 ..... s 1-60
1J146-4-4 ..... s 1-60
1J146-6-4 ..... s 1-60
1J146-6-6 ..... s 1-60
1J146-8-6 ..... s 1-60
1J146-8-8 ..... s 1-60
1J148-10-10 ..... s 1-35
1J148-10-8 ..... s 1-35
1J148-12-12 ..... s 1-35
1J148-16-16 ..... s 1-35
1J148-4-4 ..... s 1-35
1J148-6-4 ..... s 1-35
1J148-6-6 ..... s 1-35
1J148-8-6 ..... s 1-35
1J148-8-8 ..... s 1-35
1J170-10-10-SM ..... s 1-85
1J170-10-8-SM ..... s 1-85
1J170-12-10-SM ..... s 1-85
1J170-16-16-SM ..... s 1-85
1J170-8-8-SM ..... s 1-85
1J546-10-10 ..... s 1-60
1J546-12-12 ..... s 1-60
1J546-16-16 ..... s 1-60
1J546-4-4 ..... s 1-60
1J546-6-4 ..... s 1-60
1J546-6-6 ..... s 1-60
1J546-8-6 ..... s 1-60
1J546-8-8 ..... s 1-60
1J548-10-10 ..... s 1-35
1J548-12-12 ..... s 1-35
1J548-16-16 ..... s 1-35
1J548-4-4 ..... s 1-35
1J548-6-4 ..... s 1-35
1J548-6-6 ..... s 1-35
1J548-8-6 ..... s 1-35
1J548-8-8 ..... s 1-35
1J746-10-10 ..... s 1-61
1J746-10-12 ..... s 1-61
1J746-10-8 ..... s 1-61
1J746-12-10 ..... s 1-61
1J746-12-12 ..... s 1-61
1J746-12-8 ..... s 1-61
1J746-16-12 ..... s 1-61
1J746-16-16 ..... s 1-61
1J746-4-4 ..... s 1-61
1J746-6-4 ..... s 1-61
1J746-6-5 ..... s 1-61
1J746-6-6 ..... s 1-61
1J746-6-8 ..... s 1-61
1J746-8-6 ..... s 1-61
1J746-8-8 ..... s 1-61
1J748-10-10 ..... s 1-36
1J748-10-12 ..... s 1-36
1J748-10-8 ..... s 1-36
1J748-12-10 ..... s 1-36
1J748-12-12 ..... s 1-36
1J748-12-8 ..... s 1-36
1J748-16-12 ..... s 1-36
1J748-16-16 ..... s 1-36
1J748-20-20 ..... s 1-36
1J748-24-20 ..... s 1-36
1J748-24-24 ..... s 1-36
1J748-4-4 ..... s 1-36
1J748-6-4 ..... s 1-36
1J748-6-5 ..... s 1-36
1J748-6-6 ..... s 1-36
1J748-6-8 ..... s 1-36
1J748-8-6 ..... s 1-36
1J748-8-8 ..... s 1-36
1J756-6-6 ..... s 1-157
1J770-10-10-SM ..... s 1-84
1J770-10-8-SM ..... s 1-84
1J770-12-10-SM ..... s 1-84
1J770-12-12-SM ..... s 1-84
1J770-12-16-SM ..... s 1-84
1J770-16-16-SM ..... s 1-84
1J770-20-20-SM ..... s 1-84
1J770-6-6-SM ..... s 1-84
1J770-6-8-SM ..... s 1-84
1J770-8-8-SM ..... s 1-84
1J773-12-12-SM ..... s 1-94
1J773-16-12-SM ..... s 1-94
1J773-16-16-SM ..... s 1-94
1J773-20-16-SM ..... s 1-94
1J773-20-20-SM ..... s 1-94
1J779-12-12-SM ..... s 1-102
1J779-16-16-SM ..... s 1-102
1J779-20-20 ..... s 1-102
1J946-10-10 ..... s 1-61
1J946-10-12 ..... s 1-61
1J946-10-8 ..... s 1-61
1J946-12-10 ..... s 1-61
1J946-12-12 ..... s 1-61
1J946-12-16 ..... s 1-61
1J946-12-8 ..... s 1-61
1J946-16-12 ..... s 1-61
1J946-16-16 ..... s 1-61
1J946-20-16 ..... s 1-61
1J946-4-4 ..... s 1-61
1J946-4-6 ..... s 1-61
1J946-6-4 ..... s 1-61
1J946-6-5 ..... s 1-61
1J946-6-6 ..... s 1-61
1J946-6-8 ..... s 1-61
1J946-8-4 ..... s 1-61
1J946-8-6 ..... s 1-61
1J946-8-8 ..... s 1-61
1J948-10-10 ..... s 1-36
1J948-10-12 ..... s 1-36
1J948-10-8 ..... s 1-36
1J948-12-10 ..... s 1-36
1J948-12-12 ..... s 1-36
1J948-12-16 ..... s 1-36
1J948-12-8 ..... s 1-36
1J948-16-16 ..... s 1-36
1J948-16-20 ..... s 1-36
1J948-20-16 ..... s 1-36
1J948-20-20 ..... s 1-36
1J948-24-24 ..... s 1-36
1J948-4-4 ..... s 1-36
1J948-4-6 ..... s 1-36
1J948-6-4 ..... s 1-36
1J948-6-5 ..... s 1-36
1J948-6-6 ..... s 1-36
1J948-6-8 ..... s 1-36
1J948-8-4 ..... s 1-36
1J948-8-6 ..... s 1-36
1J948-8-8 ..... s 1-36
1J956-4-4 ..... s 1-157
1J956-6-4 ..... s 1-157
1J956-6-5 ..... s 1-157
1J956-6-6 ..... s 1-157
1J956-8-8 ..... s 1-157
1J970-10-10-SM ..... s 1-85
1J970-10-8-SM ..... s 1-85
1J970-12-10-SM ..... s 1-85
1J970-12-12-SM ..... s 1-85
1J970-12-8-SM ..... s 1-85
1J970-16-12-SM ..... s 1-85
1J970-16-16-SM ..... s 1-85
1J970-20-20-SM ..... s 1-85
1J970-6-6-SM ..... s 1-85
1J970-8-6-SM ..... s 1-85
1J970-8-8-SM ..... s 1-85
1J973-12-12-SM ..... s 1-94
1J973-16-12-SM ..... s 1-94
1J973-16-16-SM ..... s 1-94
1J973-20-16-SM ..... s 1-94
1J973-20-20-SM ..... s 1-94
1J979-12-12-SM ..... s 1-102
1J979-16-16 ..... s 1-102
1J979-20-20-SM ..... s 1-102
1JC46-10-10 ..... s 1-59
1JC46-10-12 ..... s 1-59
1JC46-10-8 ..... s 1-59
1JC46-12-10 ..... s 1-59
1JC46-12-12 ..... s 1-59
1JC46-12-16 ..... s 1-59
1JC46-12-8 ..... s 1-59
1JC46-16-12 ..... s 1-59
1JC46-16-16 ..... s 1-59
1JC46-20-16 ..... s 1-59
1JC46-4-4 ..... s 1-59

Skorowidz alfabetyczny

1JC46-4-6 ..... s 1-59
1JC46-6-4 ..... s 1-59
1JC46-6-5 ..... s 1-59
1JC46-6-6 ..... s 1-59
1JC46-6-8 ..... s 1-59
1JC46-8-10 ..... s 1-59
1JC46-8-4 ..... s 1-59
1JC46-8-6 ..... s 1-59
1JC46-8-8 ..... s 1-59
1JC48-10-10 ..... s 1-34
1JC48-10-12 ..... s 1-34
1JC48-10-8 ..... s 1-34
1JC48-12-10 ..... s 1-34
1JC48-12-12 ..... s 1-34
1JC48-12-16 ..... s 1-34
1JC48-12-8 ..... s 1-34
1JC48-16-12 ..... s 1-34
1JC48-16-16 ..... s 1-34
1JC48-20-16 ..... s 1-34
1JC48-20-20 ..... s 1-34
1JC48-4-4 ..... s 1-34
1JC48-4-6 ..... s 1-34
1JC48-6-4 ..... s 1-34
1JC48-6-5 ..... s 1-34
1JC48-6-6 ..... s 1-34
1JC48-6-8 ..... s 1-34
1JC48-8-10 ..... s 1-34
1JC48-8-4 ..... s 1-34
1JC48-8-6 ..... s 1-34
1JC48-8-8 ..... s 1-34
1JC56-10-8 ..... s 1-157
1JC56-4-3 ..... s 1-157
1JC56-4-4 ..... s 1-157
1JC56-4-5 ..... s 1-157
1JC56-6-4 ..... s 1-157
1JC56-6-5 ..... s 1-157
1JC56-6-6 ..... s 1-157
1JC56-8-6 ..... s 1-157
1JC56-8-8 ..... s 1-157
1JC70-10-10-SM ..... s 1-84
1JC70-10-8-SM ..... s 1-84
1JC70-12-10-SM ..... s 1-84
1JC70-12-12-SM ..... s 1-84
1JC70-12-8-SM ..... s 1-84
1JC70-16-12-SM ..... s 1-84
1JC70-16-16-SM ..... s 1-84
1JC70-20-20-SM ..... s 1-84
1JC70-24-24-SM ..... s 1-84
1JC70-6-6-SM ..... s 1-84
1JC70-8-10-SM ..... s 1-84
1JC70-8-6-SM ..... s 1-84
1JC70-8-8-SM ..... s 1-84
1JC73-12-12-SM ..... s 1-94
1JCEX-4-012 ..... s 1-151
1JCEX-6-012 ..... s 1-151
1JM46-10-10 ..... s 1-60
1JM46-10-8 ..... s 1-60
1JM46-12-10 ..... s 1-60
1JM46-12-12 ..... s 1-60
1JM46-16-12 ..... s 1-60
1JM46-16-16 ..... s 1-60
1JM46-20-16 ..... s 1-60
1JM46-4-4 ..... s 1-60
1JM46-6-4 ..... s 1-60
1JM46-6-5 ..... s 1-60
1JM46-6-6 ..... s 1-60
1JM46-8-6 ..... s 1-60
1JM46-8-8 ..... s 1-60
1JM48-10-10 ..... s 1-35
1JM48-10-8 ..... s 1-35
1JM48-12-10 ..... s 1-35
1JM48-12-12 ..... s 1-35
1JM48-16-16 ..... s 1-35
1JM48-20-16 ..... s 1-35
1JM48-20-20 ..... s 1-35
1JM48-4-4 ..... s 1-35
1JM48-6-4 ..... s 1-35
1JM48-6-5 ..... s 1-35
1JM48-6-6 ..... s 1-35
1JM48-8-6 ..... s 1-35
1JM48-8-8 ..... s 1-35
1JM70-10-10-SM ..... s 1-85
1JM70-10-8-SM ..... s 1-85
1JM70-12-10-SM ..... s 1-85
1JM70-12-12-SM ..... s 1-85
1JM70-16-12-SM ..... s 1-85
1JM70-16-16-SM ..... s 1-85
1JM70-20-20-SM ..... s 1-85
1JM70-6-6-SM ..... s 1-85
1JM70-8-6-SM ..... s 1-85
1JM70-8-8-SM ..... s 1-85
1JM73-16-16-SM ..... s 1-94
1JM73-20-16-SM ..... s 1-94
1JM73-20-20-SM ..... s 1-94
1JS46-10-10 ..... s 1-59
1JS46-10-12 ..... s 1-59
1JS46-10-8 ..... s 1-59
1JS46-12-10 ..... s 1-59
1JS46-12-12 ..... s 1-59
1JS46-16-12 ..... s 1-59
1JS46-16-16 ..... s 1-59
1JS46-4-4 ..... s 1-59
1JS46-4-6 ..... s 1-59
1JS46-6-4 ..... s 1-59
1JS46-6-5 ..... s 1-59
1JS46-6-6 ..... s 1-59
1JS46-6-8 ..... s 1-59
1JS46-8-10 ..... s 1-59
1JS46-8-6 ..... s 1-59
1JS46-8-8 ..... s 1-59
1JS48-10-10 ..... s 1-34
1JS48-10-12 ..... s 1-34
1JS48-10-8 ..... s 1-34
1JS48-12-10 ..... s 1-34
1JS48-12-12 ..... s 1-34
1JS48-16-12 ..... s 1-34
1JS48-16-16 ..... s 1-34
1JS48-20-20 ..... s 1-34
1JS48-24-24 ..... s 1-34
1JS48-4-4 ..... s 1-34
1JS48-4-6 ..... s 1-34
1JS48-6-4 ..... s 1-34
1JS48-6-5 ..... s 1-34
1JS48-6-6 ..... s 1-34
1JS48-6-8 ..... s 1-34
1JS48-8-10 ..... s 1-34
1JS48-8-4 ..... s 1-34
1JS48-8-6 ..... s 1-34
1JS48-8-8 ..... s 1-34
1JS70-10-10-SM ..... s 1-84
1JS70-10-8-SM ..... s 1-84
1JS70-12-12-SM ..... s 1-84
1JS70-16-12-SM ..... s 1-84
1JS70-16-16-SM ..... s 1-84
1JS70-20-16-SM ..... s 1-84
1JS70-20-20-SM ..... s 1-84
1JS70-6-6-SM ..... s 1-84
1JS70-8-6-SM ..... s 1-84
1JS70-8-8-SM ..... s 1-84
1JS73-12-12-SM ..... s 1-94
1JS73-16-12-SM ..... s 1-94
1JS73-16-16-SM ..... s 1-94
1JS73-20-16-SM ..... s 1-94
1JS73-20-20-SM ..... s 1-94
1JS73-24-24-SM ..... s 1-94
1JS79-12-12 ..... s 1-102
1JS79-16-16-SM ..... s 1-102
1JS79-20-16 ..... s 1-102
1JS79-20-20 ..... s 1-102
1JS79-24-24-SM ..... s 1-102
1L946-10-8 ..... s 1-57
1L946-12-12 ..... s 1-57
1L946-16-16 ..... s 1-57
1L946-8-6 ..... s 1-57
1L948-10-8 ..... s 1-32
1L948-12-12 ..... s 1-32
1L948-16-16 ..... s 1-32
1L948-8-6 ..... s 1-32
1MMO444BL ..... s 2-11
1MMO444MS ..... s 2-121
1MMS443BL ..... s 2-13
1MRO434BL ..... s 2-12
1MU46-4-4 ..... s 1-65
1MU46-6-4 ..... s 1-65
1MU46-6-6 ..... s 1-65
1MU46-8-8 ..... s 1-65
1MU48-4-4 ..... s 1-41
1MU48-6-4 ..... s 1-41
1MU48-6-6 ..... s 1-41
1MU48-8-8 ..... s 1-41
1MU70-12-12 ..... s 1-88
1MU70-6-6 ..... s 1-88
1MU70-8-8 ..... s 1-88
1MZ46-4-4 ..... s 1-65
1MZ46-6-6 ..... s 1-65
1MZ46-8-8 ..... s 1-65
1NW46-15-4 ..... s 1-69
1NW46-15-5 ..... s 1-69
1NW46-15-6 ..... s 1-69
1NW48-15-4 ..... s 1-69
1NW48-15-5 ..... s 1-69
1NW48-15-6 ..... s 1-69
1PW46-10-4 ..... s 1-69
1PW46-10-5 ..... s 1-69
1PW46-10-6 ..... s 1-69
1PW46-11-4 ..... s 1-69
1PW46-11-5 ..... s 1-69
1PW48-10-4 ..... s 1-70
1PW48-10-5 ..... s 1-70
1PW48-10-6 ..... s 1-70
1PW48-11-4 ..... s 1-70
1PW48-11-5 ..... s 1-70
1R0100 ..... s 1-132
1R013 ..... s 1-132
1R019 ..... s 1-132
1R025 ..... s 1-132
1R032 ..... s 1-132
1R038 ..... s 1-132
1R050 ..... s 1-132
1R063 ..... s 1-132
1R075 ..... s 1-132
1R8EX-11-012 ..... s 1-151
1RRS333BL ..... s 2-13
1U08X-4-04 ..... s 1-162
1U08X-6-04 ..... s 1-162
1U08X-6-05 ..... s 1-162
1U08X-6-06 ..... s 1-162
1U08X-8-06 ..... s 1-162
1U08X-8-08 ..... s 1-162
1UT46-4-4 ..... s 1-66
1UT46-8-8 ..... s 1-66
1UT48-4-4 ..... s 1-42
1UT48-8-8 ..... s 1-42
1X1/2FGMSS ..... s 2-112
1x1/2PTR34BL ..... s 2-12
1X1/2PTR34MS ..... s 2-121
1X1/2PTR34MSS ..... s 2-121
1X1/2PTR44MS ..... s 2-121
1X1/2PTR44MSS ..... s 2-121
1X1/2PTRMSS ..... s 2-112
1X1/4FFMSS ..... s 2-111
1X1/4PTR44MSS ..... s 2-121
1X3/4FF33MS ..... s 2-121
1X3/4FF33MSS ..... s 2-121
1X3/4FFMSS ..... s 2-111
1X3/4FGMSS ..... s 2-112
1x3/4PTR34BL ..... s 2-12
1X3/4PTR34MS ..... s 2-121
1X3/4PTR34MSS ..... s 2-121
1X3/4PTR44MS ..... s 2-121
1X3/4PTR44MSS ..... s 2-121
1X3/4PTRMSS ..... s 2-112
1X3/8PTR34MSS ..... s 2-121
1X3/8PTR44MS ..... s 2-121
1X3/8PTR44MSS ..... s 2-121
1X3/8PTRMSS ..... s 2-112
1XA78-12-12 ..... s 1-99
1XA78-16-12 ..... s 1-99
1XA78-16-16 ..... s 1-99
1XA78-20-16 ..... s 1-99
1XA78-20-20 ..... s 1-99
1XA78-24-20 ..... s 1-99
1XA78-24-24 ..... s 1-99
1XF78-12-12 ..... s 1-99
1XF78-16-12 ..... s 1-99
1XF78-16-16 ..... s 1-99
1XF78-20-16 ..... s 1-99
1XF78-20-20 ..... s 1-99
1XF78-24-20 ..... s 1-99
1XF78-24-24 ..... s 1-99
1XF78-32-24 ..... s 1-99
1XG78-12-12 ..... s 1-99
1XG78-16-12 ..... s 1-99
1XG78-16-16 ..... s 1-99
1XG78-20-16 ..... s 1-99
1XG78-20-20 ..... s 1-99
1XG78-24-20 ..... s 1-99
1XG78-24-24 ..... s 1-99
1XN78-12-12 ..... s 1-99
1XN78-12-16 ..... s 1-99
1XN78-16-12 ..... s 1-99
1XN78-16-16 ..... s 1-99
1XN78-20-16 ..... s 1-99
1XN78-20-20 ..... s 1-99
1XN78-24-20 ..... s 1-99
1XN78-24-24 ..... s 1-99
1XU70-10-10 ..... s 1-88
1XU70-12-12 ..... s 1-88
1XU70-16-16 ..... s 1-88
1XY70-10-10 ..... s 1-89
1XY70-12-12 ..... s 1-89
1YPEX-3-012 ..... s 1-151

Parker Store
FIRTECH
HYDRAULIKA SIŁOWA, PNEUMATYKA, FILTRACJA

Skorowidz alfabetyczny

1YREX-10-012 ..... s 1-151
1YREX-11-012 ..... s 1-151
2 BTX-S ..... s 2-82
2 BTX-SS ..... s 2-82
2 C5OX-S ..... s 2-69
2 CTX-S ..... s 2-60
2 F5OX-S ..... s 2-68
2 FF-S ..... s 2-111
2 FNTX-S ..... s 2-84
2 FTX-S ..... s 2-59
2 HP5ON-S ..... s 2-116
2 HP5ON-SS ..... s 2-116
2 HTX-S ..... s 2-55
2 JTX-S ..... s 2-56
2 P5ON-S ..... s 2-116
2 PNTX-S ..... s 2-84
2 X 1 1/4 PTR-S ..... s 2-112
2 X11/4PTRMSS ..... s 2-112
2-011N552-9 ..... s 11-8
2-012-N552-9 ..... s 2-103
2-012N552-9 ..... s 11-8
2-013-N552-9 ..... s 2-103
2-014N552-9 ..... s 11-8
2-016N552-9 ..... s 11-8
2-018-N552-9 ..... s 2-103
2-018N552-9 ..... s 11-8
2-021N552-9 ..... s 11-8
2-025N552-9 ..... s 11-8
2-111-N552-9 ..... s 2-85
2-113-N552-9 ..... s 2-85
2-114-N552-9 ..... s 2-103
2-119-N552-9 ..... s 2-103
2-119-N552-9 ..... s 2-85
2-122-N552-9 ..... s 2-103
2-128-N552-9 ..... s 2-103
2-132-N552-9 ..... s 2-103
2-210N552-9 ..... s 11-8
2-214N552-9 ..... s 11-8
2-217-N552-9 ..... s 2-85
2-222-N552-9 ..... s 2-85
2-222N552-9 ..... s 11-8
2-224-N552-9 ..... s 2-85
2-225N552-9 ..... s 11-8
2-228N552-9 ..... s 11-8
2-4F3MK4S ..... s 2-118
2-4F3MK4SS ..... s 2-118
2-4FMK4S ..... s 2-118
2-4FMK4SS ..... s 2-118
20 AOEL6-S ..... s 2-97
20 BL-S ..... s 2-101
20 BL-SS ..... s 2-101
20 BTX-S ..... s 2-82
20 BTX-SS ..... s 2-82
20 C5OLO-S ..... s 2-89
20 C5OX-S ..... s 2-69
20 C6LO-S ..... s 2-97
20 C6X-S ..... s 2-81
20 CCCTX-S ..... s 2-60
20 CCTX-S ..... s 2-60
20 CTX-S ..... s 2-60
20 DTX-S ..... s 2-75
20 ELO-S ..... s 2-87
20 F65OX-S ..... s 2-80
20 F6X-S ..... s 2-78
20 FNL-S ..... s 2-103
20 G6X-S ..... s 2-76
20 G6X-SS ..... s 2-76
20 GTX-S ..... s 2-75
20 HLO-S ..... s 2-86
20 HP5ON-S ..... s 2-116
20 HP5ON-SS ..... s 2-116
20 JLO-S ..... s 2-87
20 KLO-S ..... s 2-87
20 KLO-SS ..... s 2-87
20 LOHB3-S ..... s 2-103
20 LOHB3-SS ..... s 2-103
20 MTX-S ..... s 2-76
20 MTX-SS ..... s 2-76
20 OTX-S ..... s 2-75
20 P5ON-S ..... s 2-116
20 PNLO-S ..... s 2-104
20 PNTX-S ..... s 2-84
20 R5OLO-S ..... s 2-90
20 R5OX-S ..... s 2-70
20 R6LO-S ..... s 2-98
20 RTX-S ..... s 2-61
20 RTX-SS ..... s 2-61
20 S5OLO-S ..... s 2-90
20 S6LO-S ..... s 2-98
20 STX-S ..... s 2-62
20 STX-SS ..... s 2-62
20 V5OLO-S ..... s 2-89
20 V5OX-S ..... s 2-69
20 V6X-S ..... s 2-81
20 V6X-SS ..... s 2-81
20 WETX-WLN-S ..... s 2-58
20 WLNL-S ..... s 2-88
20 WLO-WLNL-S ..... s 2-87
20 WNTX-WLN-S ..... s 2-58
20 XHL6-S ..... s 2-85
20 XHLO-S ..... s 2-102
20 XHLO-S ..... s 2-84
20-1 1/4 F5OG-S ..... s 2-115
20-1 F5OG-S ..... s 2-115
20-1 F5OG-SS ..... s 2-115
20-10-20JMTXS ..... s 2-57
20-10-20JMTXSS ..... s 2-57
20-10TRMTXSS ..... s 2-83
20-10TRTXS ..... s 2-83
20-11/4 F5OG-SS ..... s 2-115
20-12 F5OG5-S ..... s 2-116
20-12 F5OG5-SS ..... s 2-116
20-12 F5OX-S ..... s 2-68
20-12 TL-S ..... s 2-100
20-12 TL-SS ..... s 2-100
20-12 TRLO-S ..... s 2-101
20-12 TRTX-S ..... s 2-83
20-12-20JMTXS ..... s 2-57
20-12-20JMTXSS ..... s 2-57
20-12F42EDMXS ..... s 2-65
20-12F42EDMXSS ..... s 2-65
20-12F4OMXS ..... s 2-64
20-12F4OMXSS ..... s 2-64
20-12F5OMXSS ..... s 2-68
20-12HMK4S ..... s 2-117
20-12HMK4SS ..... s 2-117
20-12TRMTXSS ..... s 2-83
20-16 C5OX-S ..... s 2-69
20-16 F5OG5-S ..... s 2-116
20-16 F5OG5-SS ..... s 2-116
20-16 F5OLO-S ..... s 2-88
20-16 F5OX-S ..... s 2-68
20-16 FTX-S ..... s 2-59
20-16 LOHB3-S ..... s 2-103
20-16 LOHB3-SS ..... s 2-103
20-16 TL-S ..... s 2-100
20-16 TL-SS ..... s 2-100
20-16 TRLON-S ..... s 2-101
20-16-20JMTXS ..... s 2-57
20-16-20JMTXSS ..... s 2-57
20-16C3MXS ..... s 2-63
20-16C3MXSS ..... s 2-63
20-16C4OMLOS ..... s 2-92
20-16C4OMXS ..... s 2-66
20-16C4OMXSS ..... s 2-66
20-16C5OMLOS ..... s 2-89
20-16CMTXS ..... s 2-60
20-16CMTXSS ..... s 2-60
20-16F3MXS ..... s 2-62
20-16F3MXSS ..... s 2-62
20-16F42EDMLOS ..... s 2-91
20-16F42EDMLOSS ..... s 2-91
20-16F42EDMXS ..... s 2-65
20-16F42EDMXSS ..... s 2-65
20-16F4OMXS ..... s 2-64
20-16F4OMXSS ..... s 2-64
20-16F5OMLOSS ..... s 2-88
20-16F5OMXSS ..... s 2-68
20-16F642EDMXS ..... s 2-79
20-16F642EDMXSS ..... s 2-79
20-16F64OMXS ..... s 2-79
20-16F64OMXSS ..... s 2-79
20-16FMTXSS ..... s 2-59
20-16HMK4S ..... s 2-117
20-16HMK4SS ..... s 2-117
20-16HMLOS ..... s 2-86
20-16HMTXS ..... s 2-55
20-16HMTXSS ..... s 2-55
20-16TRMLONSS ..... s 2-101
20-16TRMTXSS ..... s 2-83
20-16TRTXS ..... s 2-83
20-24 C5OLO-S ..... s 2-89
20-24 C5OX-S ..... s 2-69
20-24 CTX-S ..... s 2-60
20-24 F5OLO-S ..... s 2-88
20-24 LOHB3-S ..... s 2-103
20-24 LOHB3-SS ..... s 2-103
20-24C4OMLOS ..... s 2-92
20-24CMTXSS ..... s 2-60
20-24F42EDMLOS ..... s 2-91
20-24F42EDMLOSS ..... s 2-91
20-24F42EDMXS ..... s 2-65
20-24F42EDMXSS ..... s 2-65
20-24F4OMXS ..... s 2-64
20-24F4OMXSS ..... s 2-64
20-24F5OMLOSS ..... s 2-88
20-30MMLOHB3S ..... s 2-103
20-8-20JMTXS ..... s 2-57
20-8-20JMTXSS ..... s 2-57
2005-A ..... s 11-24
2010N-012V30 ..... s 1-147
2020N-012V50 ..... s 1-147
2020N-025V30 ..... s 1-147
2020N-02V30 ..... s 1-147
2030T-04R14 ..... s 1-163
2030T-05R14 ..... s 1-163
2030T-06R14 ..... s 1-163
2030T-08R14 ..... s 1-163
2030T-10R14 ..... s 1-163
2030T-12R14 ..... s 1-163
2030T-16R14 ..... s 1-163
2040N-03V00 ..... s 1-158
2040N-04V00 ..... s 1-158
2040N-05V00 ..... s 1-158
2040N-06V00 ..... s 1-158
2040N-08V00 ..... s 1-158
20BMLS ..... s 2-101
20BMLSS ..... s 2-101
20BMTXS ..... s 2-82
20BMTXSS ..... s 2-82
20C3MXS ..... s 2-63
20C3MXSS ..... s 2-63
20C4OMLOS ..... s 2-92
20C4OMXS ..... s 2-66
20C4OMXSS ..... s 2-66
20C6MK4S ..... s 2-119
20C6MK4SS ..... s 2-119
20C6MXSS ..... s 2-81
20CMTXSS ..... s 2-60
20E6MK4S ..... s 2-120
20EMK4S ..... s 2-118
20EMK4SS ..... s 2-118
20EMLOSS ..... s 2-87
20EMTXS ..... s 2-56
20EMTXSS ..... s 2-56
20F3MK4S ..... s 2-118
20F3MK4SS ..... s 2-118
20F3MXS ..... s 2-62
20F3MXSS ..... s 2-62
20F42EDMLOS ..... s 2-91
20F42EDMLOSS ..... s 2-91
20F42EDMXS ..... s 2-65
20F42EDMXSS ..... s 2-65
20F4OMXS ..... s 2-64
20F4OMXSS ..... s 2-64
20F5OMLOS ..... s 2-88
20F5OMLOSS ..... s 2-88
20F5OMXS ..... s 2-68
20F5OMXSS ..... s 2-68
20F63MXS ..... s 2-78
20F63MXSS ..... s 2-78
20F642EDMLS ..... s 2-98
20F642EDMLSS ..... s 2-98
20F642EDMXS ..... s 2-79
20F642EDMXSS ..... s 2-79
20F64OMXS ..... s 2-79
20F64OMXSS ..... s 2-79
20F6MXSS ..... s 2-78
20FMTXS ..... s 2-59
20FMTXSS ..... s 2-59
20FNMK4S ..... s 2-120
20FNMK4SS ..... s 2-120
20FNMLSS ..... s 2-103
20FNMTXS ..... s 2-84
20FNMTXSS ..... s 2-84
20G4MXS ..... s 2-76
20G4MXSS ..... s 2-76
20GMTXSS ..... s 2-75
20H6MK4S ..... s 2-120
20H6MK4SS ..... s 2-120
20HMK4S ..... s 2-117
20HMK4SS ..... s 2-117
20HMLOSS ..... s 2-86
20J6MK4S ..... s 2-120
20J6MK4SS ..... s 2-120
20JMK4S ..... s 2-118
20JMK4SS ..... s 2-118
20JMTXS ..... s 2-56

Parker Store
FIRTECH
HYDRAULIKA SIŁOWA, PNEUMATYKA, FILTRACJA

Skorowidz alfabetyczny

20JMTXSS ..... s 2-56
20M33C87OMLOS..... s 2-94
20M33F87OMLOS ..... s 2-94
20M33F87OMLOSS..... s 2-94
20M42C87OMLOS..... s 2-94
20M42C87OMXS .....s 2-71
20M42C8OMLOS..... s 2-96
20M42C8OMXS .....s 2-73
20M42F682EDMLS..... s 2-99
20M42F682EDMXS ..... s 2-80
20M42F682EDMXSS..... s 2-80
20M42F687OMLS..... s 2-99
20M42F687OMXS ..... s 2-81
20M42F687OMXSS ..... s 2-81
20M42F68OMXS ..... s 2-80
20M42F82EDMLOS..... s 2-96
20M42F82EDMLOSS ..... s 2-96
20M42F82EDMXS .....s 2-73
20M42F82EDMXSS.....s 2-73
20M42F87OMLOS ..... s 2-94
20M42F87OMLOSS..... s 2-94
20M42F87OMXS.....s 2-70
20M42F87OMXSS .....s 2-70
20M42F8OMXS .....s 2-72
20M42F8OMXSS .....s 2-72
20M42R87OMLOS..... s 2-95
20M42R8OMLOS..... s 2-97
20M42S87OMLOS..... s 2-95
20M42S8OMLOS..... s 2-97
20M42V87OMLOS..... s 2-95
20M42V8OMLOS..... s 2-96
20P5ONMSS..... s 2-116
20PNMK4S.....s 2-120
20PNMK4SS .....s 2-120
20PNMLOSS.....s 2-104
20PNMTXSS ..... s 2-84
20R4OMLOS..... s 2-93
20R4OMXS ..... s 2-67
20R4OMXSS..... s 2-67
20R6MK4S ..... s 2-119
20R6MK4SS ..... s 2-119
20R6MLOSS ..... s 2-98
20R6MXS ..... s 2-82
20S4OMLOS..... s 2-93
20S4OMXS ..... s 2-67
20S4OMXSS..... s 2-67
20S6MK4S ..... s 2-119
20S6MK4SS..... s 2-119
20S6MLOSS ..... s 2-98
20TT4LS.....s 2-104
20TT4MXSS .....s 2-77
20TT4XS.....s 2-77
20TT8LS .....s 2-104
20V3MXS ..... s 2-63
20V4OMLOS ..... s 2-92
20V4OMXS..... s 2-66
20VMTXS ..... s 2-61
20WLNMLSS ..... s 2-88
20WLNMS ..... s 2-59
20WLNMSS..... s 2-59
20WMLOWLNMLSS ..... s 2-87
20WMTXWLNMS..... s 2-57
20WMTXWLNMSS ..... s 2-57
20XHML6SS.....s 2-102
20XHML6SS..... s 2-85
20XHMLOSS.....s 2-102
20XHMLOSS..... s 2-84
2107-12-12 .....s 2-122
2107-12-12-SS .....s 2-122
2107-12-6.....s 2-122
2107-12-6-SS.....s 2-122
2107-12-8.....s 2-122
2107-12-8-SS.....s 2-122
2107-16-12 .....s 2-122
2107-16-12-SS .....s 2-122
2107-16-16 .....s 2-122
2107-16-16-SS .....s 2-122
2107-2-2.....s 2-122
2107-2-2-SS.....s 2-122
2107-20-20 .....s 2-122
2107-20-20-SS .....s 2-122
2107-24-24.....s 2-122
2107-24-24-SS .....s 2-122
2107-32-32 .....s 2-122
2107-32-32-SS .....s 2-122
2107-4-4 .....s 2-122
2107-4-4-SS .....s 2-122
2107-4-6 .....s 2-122
2107-4-6-SS .....s 2-122
2107-6-4 .....s 2-122
2107-6-4-SS .....s 2-122
2107-6-6 .....s 2-122
2107-6-6-SS .....s 2-122
2107-6-8 .....s 2-122
2107-6-8-SS .....s 2-122
2107-8-12.....s 2-122
2107-8-12-SS.....s 2-122
2107-8-6 .....s 2-122
2107-8-6-SS .....s 2-122
2107-8-8 .....s 2-122
2107-8-8-SS .....s 2-122
2207-12-12 .....s 2-123
2207-12-12-SS .....s 2-123
2207-16-16 .....s 2-123
2207-16-16-SS.....s 2-123
2207-2-2 .....s 2-123
2207-2-2-SS .....s 2-123
2207-20-20 .....s 2-123
2207-20-20-SS.....s 2-123
2207-24-24 .....s 2-123
2207-24-24-SS .....s 2-123
2207-32-32-SS .....s 2-123
2207-4-4 .....s 2-123
2207-4-4-SS.....s 2-123
2207-6-6.....s 2-123
2207-6-6-SS.....s 2-123
2207-8-8 .....s 2-123
2207-8-8-SS.....s 2-123
2340N-04V00 .....s 1-160
24 AOEL6-S ..... s 2-97
24 BL-S.....s 2-101
24 BL-SS .....s 2-101
24 BTX-S..... s 2-82
24 BTX-SS..... s 2-82
24 C5OLO-S..... s 2-89
24 C5OX-S ..... s 2-69
24 C6LO-S ..... s 2-97
24 C6X-S ..... s 2-81
24 CTX-S..... s 2-60
24 DTX-S.....s 2-75
24 ELO-S..... s 2-87
24 F5OLO-S..... s 2-88
24 F6X-S.....s 2-78
24 FNL-S .....s 2-103
24 G6X-S.....s 2-76
24 G6X-SS .....s 2-76
24 GTX-S.....s 2-75
24 HLO-S ..... s 2-86
24 HP5ON-S ..... s 2-116
24 HP5ON-SS..... s 2-116
24 JLO-S ..... s 2-87
24 JTX-S..... s 2-56
24 KLO-S..... s 2-87
24 KLO-SS ..... s 2-87
24 LOHB3-S.....s 2-103
24 LOHB3-SS .....s 2-103
24 OTX-S.....s 2-75
24 P5ON-S ..... s 2-116
24 PNLO-S .....s 2-104
24 PNTX-S ..... s 2-84
24 R5OLO-S..... s 2-90
24 R5OX-S .....s 2-70
24 R6LO-S ..... s 2-98
24 R6X-S ..... s 2-82
24 RTX-S..... s 2-61
24 RTX-SS ..... s 2-61
24 S5OLO-S..... s 2-90
24 S5OX-S .....s 2-70
24 S6LO-S..... s 2-98
24 STX-SS..... s 2-62
24 V5OLO-S..... s 2-89
24 V5OX-S..... s 2-69
24 V6X-S ..... s 2-81
24 V6X-SS ..... s 2-81
24 VTX-S..... s 2-61
24 WLNL-S ..... s 2-88
24 WLO-WLNL-S..... s 2-87
24 XHLO-S .....s 2-102
24 XHLO-S ..... s 2-84
24-1 1/2 F5OG-S ..... s 2-115
24-1 F5OG-S ..... s 2-115
24-1 F5OG-SS..... s 2-115
24-12 F5OG5-S ..... s 2-116
24-12 F5OG5-SS..... s 2-116
24-12TRMTXSS ..... s 2-83
24-12TRTXS..... s 2-83
24-16 F5OG5-S ..... s 2-116
24-16 F5OG5-SS..... s 2-116
24-16 TL-S .....s 2-100
24-16 TL-SS.....s 2-100
24-16 TRLO-S .....s 2-101
24-16F42EDMXS..... s 2-65
24-16F42EDMXSS ..... s 2-65
24-16FMTXSS..... s 2-59
24-16HMK4S ..... s 2-117
24-16HMK4SS..... s 2-117
24-16TRMLOSS ..... s 2-101
24-16TRMTXSS ..... s 2-83
24-16TRTXS..... s 2-83
24-20 C5OLO-S ..... s 2-89
24-20 C5OX-S ..... s 2-69
24-20 CTX-S ..... s 2-60
24-20 F5OG5-S..... s 2-116
24-20 F5OG5-SS ..... s 2-116
24-20 F5OLO-S..... s 2-88
24-20 F5OX-S ..... s 2-68
24-20 FTX-S..... s 2-59
24-20 LOHB3-S.....s 2-103
24-20 LOHB3-SS .....s 2-103
24-20 TL-S.....s 2-100
24-20 TL-SS .....s 2-100
24-20 TRLO-S.....s 2-101
24-20 TRTX-S ..... s 2-83
24-20C4OMXS..... s 2-66
24-20C4OMXSS ..... s 2-66
24-20CMTXSS ..... s 2-60
24-20F3MXS ..... s 2-62
24-20F42EDMLOS..... s 2-91
24-20F42EDMXS ..... s 2-65
24-20F42EDMXSS..... s 2-65
24-20F4OMXS ..... s 2-64
24-20F4OMXSS..... s 2-64
24-20F5OMLOSS ..... s 2-88
24-20F5OMXSS..... s 2-68
24-20F642EDMXS .....s 2-79
24-20F642EDMXSS.....s 2-79
24-20F64OMXS .....s 2-79
24-20F64OMXSS.....s 2-79
24-20FMTXSS ..... s 2-59
24-20HMK4S..... s 2-117
24-20HMK4SS ..... s 2-117
24-20HMLOS ..... s 2-86
24-20TRMLOSS.....s 2-101
24-20TRMTXSS..... s 2-83
24-24F3MXSS..... s 2-62
24-32 F5OX-S ..... s 2-68
24-32FMTXSS ..... s 2-59
24-38MMLOHB3S.....s 2-103
24BMLS.....s 2-101
24BMLSS .....s 2-101
24BMTXS ..... s 2-82
24BMTXSS..... s 2-82
24C3MXS ..... s 2-63
24C3MXSS..... s 2-63
24C4OMLOS..... s 2-92
24C4OMXS ..... s 2-66
24C4OMXSS..... s 2-66
24C6MK4S..... s 2-119
24C6MK4SS..... s 2-119
24C6MXSS..... s 2-81
24CMTXSS ..... s 2-60
24E6MK4S .....s 2-120
24EMK4S ..... s 2-118
24EMK4SS..... s 2-118
24EMLOSS..... s 2-87
24EMTXS ..... s 2-56
24EMTXSS..... s 2-56
24F3MK4S ..... s 2-118
24F3MK4SS ..... s 2-118
24F3MXS..... s 2-62
24F3MXSS ..... s 2-62
24F42EDMLOS ..... s 2-91
24F42EDMLOSS..... s 2-91
24F42EDMXS..... s 2-65
24F42EDMXSS ..... s 2-65
24F4OMXS..... s 2-64
24F4OMXSS ..... s 2-64
24F5OMLOSS..... s 2-88
24F5OMXS..... s 2-68
24F5OMXSS ..... s 2-68
24F642EDMLS..... s 2-98
24F642EDMXS .....s 2-79
24F642EDMXSS .....s 2-79
24F64OMXS.....s 2-79
24F64OMXSS .....s 2-79
24F6MXSS .....s 2-78
24FMTXS ..... s 2-59
24FMTXSS..... s 2-59

Parker Store
FIRTECH
HYDRAULIKA SIŁOWA, PNEUMATYKA, FILTRACJA

Skorowidz alfabetyczny

24FNMK4S ..... s 2-120
24FNMK4SS ..... s 2-120
24FNMLSS ..... s 2-103
24FNMTXS ..... s 2-84
24FNMTXSS ..... s 2-84
24G4MXS ..... s 2-76
24G4MXSS ..... s 2-76
24GMTXSS ..... s 2-75
24H6MK4S ..... s 2-120
24H6MK4SS ..... s 2-120
24HMK4S ..... s 2-117
24HMK4SS ..... s 2-117
24HMLOSS ..... s 2-86
24HMTXS ..... s 2-55
24HMTXSS ..... s 2-55
24JMK4S ..... s 2-118
24JMK4SS ..... s 2-118
24JMLOSS ..... s 2-87
24M42F87OMLOS ..... s 2-94
24M48C87OMLOS ..... s 2-94
24M48C87OMXS ..... s 2-71
24M48C8OMLOS ..... s 2-96
24M48C8OMXS ..... s 2-73
24M48F682EDMLS ..... s 2-99
24M48F687OMLS ..... s 2-99
24M48F687OMXSS ..... s 2-81
24M48F82EDMLOS ..... s 2-96
24M48F82EDMLOSS ..... s 2-96
24M48F82EDMXS ..... s 2-73
24M48F82EDMXSS ..... s 2-73
24M48F87OMLOS ..... s 2-94
24M48F87OMLOSS ..... s 2-94
24M48F87OMXS ..... s 2-70
24M48F87OMXSS ..... s 2-70
24M48F8OMXS ..... s 2-72
24M48F8OMXSS ..... s 2-72
24M48R87OMLOS ..... s 2-95
24M48S8OMLOS ..... s 2-97
24M48V87OMLOS ..... s 2-95
24P5ONMSS ..... s 2-116
24PNMK4S ..... s 2-120
24PNMK4SS ..... s 2-120
24PNMLOSS ..... s 2-104
24PNMTXSS ..... s 2-84
24R4OMLOS ..... s 2-93
24R6MLOSS ..... s 2-98
24S4OMLOS ..... s 2-93
24S6MLOSS ..... s 2-98
24TT4LS ..... s 2-104
24TT4MXSS ..... s 2-77
24TT4XS ..... s 2-77
24TT8LS ..... s 2-104
24V3MXS ..... s 2-63
24V4OMLOS ..... s 2-92
24V4OMXS ..... s 2-66
24WLNMLSS ..... s 2-88
24WLNMS ..... s 2-59
24WLNMSS ..... s 2-59
24WMLOWLNMLSS ..... s 2-87
24WMTXWLNMS ..... s 2-57
24WMTXWLNMSS ..... s 2-57
24XHMLOSS ..... s 2-102
24XHMLOSS ..... s 2-84
2507-10-12 ..... s 2-124
2507-10-6 ..... s 2-124
2507-10-8 ..... s 2-124
2507-12-12 ..... s 2-124
2507-12-8 ..... s 2-124
2507-16-16 ..... s 2-124
2507-20-20 ..... s 2-124
2507-4-4 ..... s 2-124
2507-6-4 ..... s 2-124
2507-6-6 ..... s 2-124
2507-8-12 ..... s 2-124
2507-8-6 ..... s 2-124
2507-8-8 ..... s 2-124
28 ETX-S ..... s 2-56
28 JTX-S ..... s 2-56
28-24F42EDMXS ..... s 2-65
28-24F42EDMXSS ..... s 2-65
28-24F4OMXS ..... s 2-64
28-24F4OMXSS ..... s 2-64
28-24TRMTXSS ..... s 2-83
28-24TRTXS ..... s 2-83
28BMTXS ..... s 2-82
28BMTXSS ..... s 2-82
28HMTXS ..... s 2-55
28HMTXSS ..... s 2-55
2C6MK4S ..... s 2-119
2C6MK4SS ..... s 2-119
2EMK4S ..... s 2-118
2EMK4SS ..... s 2-118
2F3MK4S ..... s 2-118
2F3MK4SS ..... s 2-118
2FFMSS ..... s 2-111
2FMK4S ..... s 2-118
2FMK4SS ..... s 2-118
2FNMK4S ..... s 2-120
2FNMK4SS ..... s 2-120
2HMK4S ..... s 2-117
2HMK4SS ..... s 2-117
2JMK4S ..... s 2-118
2JMK4SS ..... s 2-118
2JMTXSS ..... s 2-56
2P5ONMSS ..... s 2-116
2PNMK4S ..... s 2-120
2PNMK4SS ..... s 2-120
2PNMTXSS ..... s 2-84
2R013 ..... s 1-131
2R019 ..... s 1-131
2R025 ..... s 1-131
2R032 ..... s 1-131
2R038 ..... s 1-131
2R050 ..... s 1-131
2R063 ..... s 1-131
2R075 ..... s 1-131
2R100 ..... s 1-131
2R6MK4S ..... s 2-119
2R6MK4SS ..... s 2-119
2S6MK4S ..... s 2-119
2S6MK4SS ..... s 2-119
2X022N-25 ..... s 2-17
2X025N-25 ..... s 2-17
2X1/2PTRMSS ..... s 2-112
3 BTX-S ..... s 2-82
3 BTX-SS ..... s 2-82
3 C5OX-S ..... s 2-69
3 C6X-S ..... s 2-81
3 CTX-S ..... s 2-60
3 F5OX-S ..... s 2-68
3 FNTX-S ..... s 2-84
3 FTX-S ..... s 2-59
3 HP5ON-S ..... s 2-116
3 HP5ON-SS ..... s 2-116
3 HTX-S ..... s 2-55
3 P5ON-S ..... s 2-116
3 PNTX-S ..... s 2-84
3 RTX-S ..... s 2-61
3 RTX-SS ..... s 2-61
3 STX-SS ..... s 2-62
3 WLN-S ..... s 2-59
3-907-N552-9 ..... s 2-103
3/4 CD-S ..... s 2-113
3/4 CD-SS ..... s 2-113
3/4 CD45-S ..... s 2-113
3/4 CD45-SS ..... s 2-113
3/4 CR-S ..... s 2-111
3/4 CR-SS ..... s 2-111
3/4 DD-S ..... s 2-114
3/4 DD-SS ..... s 2-114
3/4 DD45-S ..... s 2-114
3/4 DD45-SS ..... s 2-114
3/4 FG-S ..... s 2-112
3/4 GG-S ..... s 2-114
3/4 GG-SS ..... s 2-114
3/4 HP-S ..... s 2-115
3/4 KMMOO-S ..... s 2-115
3/4 KMMOO-SS ..... s 2-115
3/4 MMO-S ..... s 2-114
3/4 MMO-SS ..... s 2-114
3/4 MMS-S ..... s 2-113
3/4 MMS-SS ..... s 2-113
3/4 MRO-S ..... s 2-113
3/4 MRO-SS ..... s 2-113
3/4 RRS-S ..... s 2-112
3/4 RRS-SS ..... s 2-112
3/4 X 1/2 CD-S ..... s 2-113
3/4 X 1/2 CD-SS ..... s 2-113
3/4 X 1/2 CR-S ..... s 2-111
3/4 X 1/2 CR-SS ..... s 2-111
3/4 X 1/2 FF-S ..... s 2-111
3/4 X 1/2 FG-S ..... s 2-112
3/4 X 1/2 GG-S ..... s 2-114
3/4 X 1/2 PTR-S ..... s 2-112
3/4 X 1/4 FF-S ..... s 2-111
3/4 X 1/4 FG-S ..... s 2-112
3/4 X 1/4 GG-S ..... s 2-114
3/4 X 1/4 PTR-S ..... s 2-112
3/4 X 3/8 PTR-S ..... s 2-112
3/4-12F3HMG5SS ..... s 2-116
3/4-12F4OHG5S ..... s 2-117
3/4-12F4OHMG5SS ..... s 2-117
3/4CD43BL ..... s 2-11
3/4CR33BL ..... s 2-12
3/4DD44BL ..... s 2-13
3/4FF33BL ..... s 2-11
3/4FF33MS ..... s 2-121
3/4FF33MSS ..... s 2-121
3/4FF633BL ..... s 2-12
3/4FFMS ..... s 2-111
3/4FFMSS ..... s 2-111
3/4FGMSS ..... s 2-112
3/4GG44BL ..... s 2-11
3/4GG44MS ..... s 2-121
3/4GG44MSS ..... s 2-121
3/4HP3MS ..... s 2-122
3/4HP3MSS ..... s 2-122
3/4HPMSS ..... s 2-115
3/4MMO444BL ..... s 2-11
3/4MMO444MS ..... s 2-121
3/4MMS443BL ..... s 2-13
3/4MRO434BL ..... s 2-12
3/4RRS333BL ..... s 2-13
3/4X1/2 GG-SS ..... s 2-114
3/4X1/2FF33MS ..... s 2-121
3/4X1/2FF33MSS ..... s 2-121
3/4X1/2FFMSS ..... s 2-111
3/4x1/2FG43BL ..... s 2-11
3/4X1/2FGMSS ..... s 2-112
3/4x1/2GG44BL ..... s 2-11
3/4x1/2PTR34BL ..... s 2-12
3/4X1/2PTR34MS ..... s 2-121
3/4X1/2PTR34MSS ..... s 2-121
3/4x1/2PTR44BL ..... s 2-12
3/4X1/2PTR44MSS ..... s 2-121
3/4X1/2PTRMSS ..... s 2-112
3/4X1/4 GG-S ..... s 2-114
3/4X1/4FFMSS ..... s 2-111
3/4X1/4FGMSS ..... s 2-112
3/4X1/4PTR34MS ..... s 2-121
3/4X1/4PTR34MSS ..... s 2-121
3/4X1/4PTR44MS ..... s 2-121
3/4X1/4PTR44MSS ..... s 2-121
3/4X1/4PTRMSS ..... s 2-112
3/4x1FF33BL ..... s 2-11
3/4x1GG44BL ..... s 2-11
3/4X3/8FFMSS ..... s 2-111
3/4x3/8PTR34BL ..... s 2-12
3/4X3/8PTR34MSS ..... s 2-121
3/4x3/8PTR44BL ..... s 2-12
3/4X3/8PTR44MS ..... s 2-121
3/4X3/8PTR44MSS ..... s 2-121
3/4X3/8PTRMSS ..... s 2-112
3/8 CD-SS ..... s 2-113
3/8 CD45-S ..... s 2-113
3/8 CD45-SS ..... s 2-113
3/8 CR-S ..... s 2-111
3/8 CR-SS ..... s 2-111
3/8 DD45-S ..... s 2-114
3/8 DD45-SS ..... s 2-114
3/8 FF-S ..... s 2-111
3/8 FG-S ..... s 2-112
3/8 GG-S ..... s 2-114
3/8 GG-SS ..... s 2-114
3/8 HP-S ..... s 2-115
3/8 KMMOO-S ..... s 2-115
3/8 KMMOO-SS ..... s 2-115
3/8 MMO-S ..... s 2-114
3/8 MMO-SS ..... s 2-114
3/8 MMS-S ..... s 2-113
3/8 MMS-SS ..... s 2-113
3/8 MRO-S ..... s 2-113
3/8 MRO-SS ..... s 2-113
3/8 RRS-S ..... s 2-112
3/8 RRS-SS ..... s 2-112
3/8 X .64 SS RURA ..... s 2-135
3/8 X 1/2 CD-S ..... s 2-113
3/8 X 1/4 CD-S ..... s 2-113
3/8 X 1/4 CR-S ..... s 2-111
3/8 X 1/4 FF-S ..... s 2-111
3/8 X 1/4 FG-S ..... s 2-112
3/8 X 1/4 GG-S ..... s 2-114
3/8 X 1/4 PTR-S ..... s 2-112
3/8 X 1/8 FF-S ..... s 2-111
3/8 X 1/8 FG-S ..... s 2-112
3/8 X 1/8 GG-S ..... s 2-114
3/8 X 1/8 PTR-S ..... s 2-112
3/8-6F4OHG5S ..... s 2-117

ParkerStore
FIRTECH
HYDRAULIKA SIŁOWA, PNEUMATYKA, FILTRACJA

Skorowidz alfabetyczny

3/8-6F4OHMG5SS..... s 2-117
3/8-8F3HMG5SS ..... s 2-116
3/8-8F4OHG5S ..... s 2-117
3/8-8F4OHMG5SS..... s 2-117
3/8CD43BL..... s 2-11
3/8CDMS..... s 2-113
3/8CR33BL..... s 2-12
3/8DD44BL..... s 2-13
3/8DDMS..... s 2-114
3/8DDMSS ..... s 2-114
3/8FF33BL ..... s 2-11
3/8FF33MS ..... s 2-121
3/8FF33MSS ..... s 2-121
3/8FF633BL ..... s 2-12
3/8FFMSS ..... s 2-111
3/8FG43BL..... s 2-11
3/8FGMSS..... s 2-112
3/8GG44BL ..... s 2-11
3/8GG44MS ..... s 2-121
3/8GG44MSS..... s 2-121
3/8HHP3BL ..... s 2-13
3/8HP3MS..... s 2-122
3/8HP3MSS ..... s 2-122
3/8HPMSS..... s 2-115
3/8KMMOO4BL..... s 2-13
3/8MMO444BL..... s 2-11
3/8MMO444MS..... s 2-121
3/8MMS443BL ..... s 2-13
3/8MRO434BL ..... s 2-12
3/8P4UNBL ..... s 2-12
3/8RRS333BL ..... s 2-13
3/8WGG44BL..... s 2-12
3/8X1/2 CD-SS ..... s 2-113
3/8x1/2FF33BL..... s 2-11
3/8x1/2GG44BL..... s 2-11
3/8X1/4 CD-SS ..... s 2-113
3/8X1/4 GG-SS..... s 2-114
3/8X1/4FF33MS ..... s 2-121
3/8X1/4FF33MSS..... s 2-121
3/8X1/4FFMSS ..... s 2-111
3/8x1/4FG43BL ..... s 2-11
3/8X1/4FGMSS..... s 2-112
3/8x1/4PTR34BL..... s 2-12
3/8X1/4PTR34MS..... s 2-121
3/8X1/4PTR34MSS ..... s 2-121
3/8x1/4PTR44BL..... s 2-12
3/8X1/4PTR44MS..... s 2-121
3/8X1/4PTR44MSS ..... s 2-121
3/8X1/4PTRMSS ..... s 2-112
3/8X1/8 GG-SS..... s 2-114
3/8X1/8FFMSS ..... s 2-111
3/8x1/8FG43BL..... s 2-11
3/8X1/8FGMSS ..... s 2-112
3/8x1/8PTR34BL..... s 2-12
3/8x1/8PTR44BL..... s 2-12
3/8X1/8PTRMSS ..... s 2-112
3/8YMMM444BL ..... s 2-12
3000 100 0001 ..... s 11-36
3000 100 0002..... s 11-36
3005-2..... s 7-9
3005-3..... s 7-9
3009-2..... s 7-9
3009-3..... s 7-9
3010-2 ..... s 7-9
3010-2P..... s 7-9
3010-3 ..... s 7-9
3010-3P..... s 7-9
30182-12-10 ..... s 1-14
30182-12-12 ..... s 1-14
30182-12-12B ..... s 1-14
30182-12-8 ..... s 1-14
30182-12-8B ..... s 1-14
30182-2-4 ..... s 1-14
30182-2-4B..... s 1-14
30182-4-4 ..... s 1-14
30182-4-4-SM ..... s 1-14
30182-4-4B ..... s 1-14
30182-4-6 ..... s 1-14
30182-4-6B ..... s 1-14
30182-6-4 ..... s 1-14
30182-6-4B ..... s 1-14
30182-6-6 ..... s 1-14
30182-6-6B ..... s 1-14
30182-6-8 ..... s 1-14
30182-6-8B ..... s 1-14
30182-8-10 ..... s 1-14
30182-8-10B ..... s 1-14
30182-8-12 ..... s 1-14
30182-8-12B ..... s 1-14
30182-8-4 ..... s 1-14
30182-8-6 ..... s 1-14
30182-8-6B ..... s 1-14
30182-8-8 ..... s 1-14
30182-8-8B ..... s 1-14
301SN-10..... s 1-17
301SN-12..... s 1-17
301SN-16..... s 1-17
301SN-20 ..... s 1-17
301SN-24 ..... s 1-17
301SN-32 ..... s 1-17
301SN-4 ..... s 1-17
301SN-5 ..... s 1-17
301SN-6 ..... s 1-17
301SN-8 ..... s 1-17
30282-4-4B ..... s 1-14
30282-6-6B ..... s 1-14
30282-8-8B ..... s 1-14
30382-12-12 ..... s 1-12
30382-12-12B ..... s 1-12
30382-4-4 ..... s 1-12
30382-4-4B ..... s 1-12
30382-5-4 ..... s 1-12
30382-5-4B ..... s 1-12
30382-6-6 ..... s 1-12
30382-6-6B ..... s 1-12
30382-8-8 ..... s 1-12
30382-8-8B ..... s 1-12
3050-2..... s 7-9
3050-2P..... s 7-9
3050-3..... s 7-9
3050-3P..... s 7-9
30682-10-10 ..... s 1-12
30682-10-10B ..... s 1-12
30682-10-8B ..... s 1-12
30682-12-12 ..... s 1-12
30682-12-12B ..... s 1-12
30682-12-8 ..... s 1-12
30682-12-8B ..... s 1-12
30682-14-12 ..... s 1-12
30682-14-12B-SM ..... s 1-12
30682-4-4 ..... s 1-12
30682-4-4B ..... s 1-12
30682-5-4 ..... s 1-12
30682-5-4B ..... s 1-12
30682-6-4B ..... s 1-12
30682-6-6 ..... s 1-12
30682-6-6B ..... s 1-12
30682-6-8 ..... s 1-12
30682-6-8B ..... s 1-12
30682-8-10 ..... s 1-12
30682-8-6B ..... s 1-12
30682-8-8 ..... s 1-12
30682-8-8B ..... s 1-12
3100 110 0001 ..... s 11-36
3100 110 0002..... s 11-36
3107-12-12 ..... s 2-123
3107-12-12-SS ..... s 2-123
3107-12-8..... s 2-123
3107-12-8-SS..... s 2-123
3107-16-12 ..... s 2-123
3107-16-12-SS ..... s 2-123
3107-16-16 ..... s 2-123
3107-16-16-SS ..... s 2-123
3107-2-2..... s 2-123
3107-20-20 ..... s 2-123
3107-20-20-SS ..... s 2-123
3107-24-24..... s 2-123
3107-24-24-SS ..... s 2-123
3107-32-32 ..... s 2-123
3107-32-32-SS ..... s 2-123
3107-4-4 ..... s 2-123
3107-4-4-SS ..... s 2-123
3107-6-6 ..... s 2-123
3107-6-6-SS ..... s 2-123
3107-8-12-SS..... s 2-123
3107-8-6 ..... s 2-123
3107-8-6-SS ..... s 2-123
3107-8-8 ..... s 2-123
3107-8-8-SS ..... s 2-123
31382-12-12 ..... s 1-13
31382-4-4 ..... s 1-13
31382-4-6 ..... s 1-13
31382-6-6 ..... s 1-13
31382-8-8 ..... s 1-13
31D82-10-6 ..... s 1-10
31D82-10-6B ..... s 1-10
31D82-12-6 ..... s 1-10
31D82-12-6B ..... s 1-10
31D82-15-8 ..... s 1-10
31D82-15-8B ..... s 1-10
31D82-15-8K ..... s 1-10
31D82-18-10 ..... s 1-10
31D82-18-10B ..... s 1-10
31D82-18-8BK ..... s 1-10
31D82-22-12 ..... s 1-10
31D82-22-12B ..... s 1-10
31D82-6-4 ..... s 1-10
31D82-6-4B ..... s 1-10
31D82-8-4 ..... s 1-10
31D82-8-4B ..... s 1-10
32 BL-S..... s 2-101
32 BL-SS ..... s 2-101
32 BTX-S..... s 2-82
32 BTX-SS ..... s 2-82
32 C5OLO-S ..... s 2-89
32 C6X-S..... s 2-81
32 CTX-S..... s 2-60
32 ELO-S..... s 2-87
32 ETX-S..... s 2-56
32 F5OLO-S..... s 2-88
32 F5OX-S..... s 2-68
32 FNL-S .....s 2-103
32 FNTX-S ..... s 2-84
32 FTX-S ..... s 2-59
32 GTX-S.....s 2-75
32 HLO-S ..... s 2-86
32 HTX-S..... s 2-55
32 JLO-S ..... s 2-87
32 P5ON-S ..... s 2-116
32 PNLO-S.....s 2-104
32 PNTX-S ..... s 2-84
32 V6X-SS..... s 2-81
32 WLN-S..... s 2-59
32-20 TRLO-S.....s 2-101
32-24 F5OX-S..... s 2-68
32-24 F5OX-S..... s 2-68
32-24 TRLO-S .....s 2-101
32-24FMTXSS..... s 2-59
32-24HMK4S..... s 2-117
32-24HMK4SS ..... s 2-117
3215SMVST10 ..... s 3-5
32F42EDMLOSS..... s 2-91
32FMTXSS..... s 2-59
32HMK4S..... s 2-117
32HMK4SS..... s 2-117
32HMLOSS ..... s 2-86
32HMTXSS ..... s 2-55
32JMTXSS ..... s 2-56
32P5ONMSS..... s 2-116
32PNMK4S.....s 2-120
32PNMK4SS .....s 2-120
33006 .....s 9-13
33482-10-10B ..... s 1-14
33482-12-12B ..... s 1-14
33482-4-4B ..... s 1-14
33482-5-4B ..... s 1-14
33482-6-6B ..... s 1-14
33482-8-8B ..... s 1-14
33782-4-4 ..... s 1-12
33782-6-6 ..... s 1-12
33782-6-6-SM..... s 1-12
33782-8-8 ..... s 1-12
33982-10-10 ..... s 1-13
33982-12-12 ..... s 1-13
33982-12-12-SM..... s 1-13
33982-4-4 ..... s 1-13
33982-6-6 ..... s 1-13
33982-8-8 ..... s 1-13
33V82-4-4B-SM..... s 1-12
33W82-8-8-SM..... s 1-13
34982-10-4 ..... s 1-15
34982-10-6 ..... s 1-15
34982-12-6 ..... s 1-15
34982-14-4 ..... s 1-15
34982-14-6 ..... s 1-15
34982-14-8 ..... s 1-15
34982-16-6 ..... s 1-15
34982-22-10 ..... s 1-15
34982-22-8 ..... s 1-15
34982-26-12 ..... s 1-15
34982-8-4 ..... s 1-15
3507-10-8 .....s 2-124
3507-12-12.....s 2-124
3507-16-16.....s 2-124
3507-4-4.....s 2-124
3507-6-6.....s 2-124
3507-8-12 .....s 2-124
3507-8-6.....s 2-124

Skorowidz alfabetyczny

3507-8-8 ..... s 2-124
360402N0552 ..... s 11-38
360402N0674 ..... s 11-38
360402V0747 ..... s 11-38
36882-8-6-SM ..... s 1-12
370404N0674 ..... s 11-38
370405N0674 ..... s 11-38
370406N0674 ..... s 11-38
370407N0674 ..... s 11-38
370408N0552 ..... s 11-38
371LT-10 ..... s 1-76
371LT-12 ..... s 1-76
371LT-16 ..... s 1-76
371LT-6 ..... s 1-76
371LT-8 ..... s 1-76
372-10 ..... s 1-75
372-12 ..... s 1-75
372-16 ..... s 1-75
372-6 ..... s 1-75
372-8 ..... s 1-75
372TC-10 ..... s 1-75
372TC-12 ..... s 1-75
372TC-16 ..... s 1-75
372TC-6 ..... s 1-75
372TC-8 ..... s 1-75
3781060 ..... s 8-2
3781080 ..... s 8-2
38282-10-10 ..... s 1-16
38282-10-10B ..... s 1-16
38282-12-12 ..... s 1-16
38282-12-12B ..... s 1-16
38282-4-4B ..... s 1-16
38282-6-6B ..... s 1-16
38282-8-8 ..... s 1-16
39182-12-10B ..... s 1-11
39182-12-12B ..... s 1-11
39182-2-4B ..... s 1-11
39182-4-4B ..... s 1-11
39182-4-6B ..... s 1-11
39182-6-6B ..... s 1-11
39182-6-8B ..... s 1-11
39182-8-10B ..... s 1-11
39182-8-8B ..... s 1-11
39282-10-10 ..... s 1-10
39282-10-10B ..... s 1-10
39282-12-12 ..... s 1-10
39282-4-4 ..... s 1-10
39282-6-6 ..... s 1-10
39282-8-8 ..... s 1-10
39B82-10-6BK ..... s 1-8
39B82-12-6BK ..... s 1-8
39B82-15-8BK ..... s 1-8
39B82-6-4BK ..... s 1-8
39B82-8-4BK ..... s 1-8
39C82-10-6BK ..... s 1-8
39C82-12-6BK ..... s 1-8
39C82-15-8BK ..... s 1-8
39C82-6-4BK ..... s 1-8
39C82-8-4BK ..... s 1-8
3AF82-4-4B ..... s 1-16
3AF82-4-6B ..... s 1-16
3AF82-6-6B ..... s 1-16
3AF82-6-8B ..... s 1-16
3AF82-8-10B ..... s 1-16
3AF82-8-8B ..... s 1-16
3B182-10-10 ..... s 1-11
3B182-10-8 ..... s 1-11
3B182-12-12 ..... s 1-11
3B182-16-16-K ..... s 1-11
3B182-4-4 ..... s 1-11
3B182-6-6 ..... s 1-11
3B182-8-8 ..... s 1-11
3B282-10-10 ..... s 1-11
3B282-10-10B ..... s 1-11
3B282-10-8 ..... s 1-11
3B282-12-12 ..... s 1-11
3B282-12-12B ..... s 1-11
3B282-16-16-K ..... s 1-11
3B282-4-4 ..... s 1-11
3B282-6-6 ..... s 1-11
3B282-8-8 ..... s 1-11
3C382-10-4 ..... s 1-7
3C382-10-6 ..... s 1-7
3C382-10-6B ..... s 1-7
3C382-12-6 ..... s 1-7
3C382-12-6BK ..... s 1-7
3C382-15-10 ..... s 1-7
3C382-15-8 ..... s 1-7
3C382-15-8B ..... s 1-7
3C382-18-10 ..... s 1-7
3C382-22-12 ..... s 1-7
3C382-22-12B ..... s 1-7
3C382-28-16 ..... s 1-7
3C382-28-16-K ..... s 1-7
3C382-28-16BK ..... s 1-7
3C382-6-4 ..... s 1-7
3C382-6-4B ..... s 1-7
3C382-8-4 ..... s 1-7
3C382-8-4B ..... s 1-7
3C482-10-6 ..... s 1-7
3C482-10-6B ..... s 1-7
3C482-12-6 ..... s 1-7
3C482-12-6B ..... s 1-7
3C482-15-10 ..... s 1-7
3C482-15-8 ..... s 1-7
3C482-15-8B ..... s 1-7
3C482-18-10 ..... s 1-7
3C482-18-12 ..... s 1-7
3C482-22-12 ..... s 1-7
3C482-22-12B ..... s 1-7
3C482-28-16-K ..... s 1-7
3C482-6-4 ..... s 1-7
3C482-6-4B ..... s 1-7
3C482-8-4 ..... s 1-7
3C482-8-4B ..... s 1-7
3C582-10-4 ..... s 1-8
3C582-10-6 ..... s 1-8
3C582-12-6 ..... s 1-8
3C582-15-8 ..... s 1-8
3C582-18-10 ..... s 1-8
3C582-22-12 ..... s 1-8
3C582-28-16-K ..... s 1-8
3C582-6-4 ..... s 1-8
3C582-8-4 ..... s 1-8
3CA82-10-4 ..... s 1-8
3CA82-10-4B ..... s 1-8
3CA82-10-6 ..... s 1-8
3CA82-10-6B ..... s 1-8
3CA82-12-6 ..... s 1-8
3CA82-12-6B ..... s 1-8
3CA82-15-12 ..... s 1-8
3CA82-15-8 ..... s 1-8
3CA82-15-8B ..... s 1-8
3CA82-18-10 ..... s 1-8
3CA82-22-12 ..... s 1-8
3CA82-6-4 ..... s 1-8
3CA82-6-4B ..... s 1-8
3CA82-8-4 ..... s 1-8
3CA82-8-4B ..... s 1-8
3CE82-10-6 ..... s 1-9
3CE82-12-6 ..... s 1-9
3CE82-15-8 ..... s 1-9
3CE82-18-10 ..... s 1-9
3CE82-18-12 ..... s 1-9
3CE82-22-12 ..... s 1-9
3CE82-6-4 ..... s 1-9
3CE82-8-4 ..... s 1-9
3CF82-10-4 ..... s 1-9
3CF82-10-6 ..... s 1-9
3CF82-10-6B ..... s 1-9
3CF82-12-6 ..... s 1-9
3CF82-15-8 ..... s 1-9
3CF82-18-10 ..... s 1-9
3CF82-22-12 ..... s 1-9
3CF82-6-4 ..... s 1-9
3CF82-8-4 ..... s 1-9
3D082-10-6 ..... s 1-9
3D082-10-6B ..... s 1-9
3D082-12-6 ..... s 1-9
3D082-15-8 ..... s 1-9
3D082-15-8B ..... s 1-9
3D082-18-10 ..... s 1-9
3D082-22-12 ..... s 1-9
3D082-22-12B ..... s 1-9
3D082-6-4 ..... s 1-9
3D082-8-4 ..... s 1-9
3D982-10-10 ..... s 1-11
3D982-12-12 ..... s 1-11
3D982-2-4 ..... s 1-11
3D982-4-4 ..... s 1-11
3D982-4-6 ..... s 1-11
3D982-6-6 ..... s 1-11
3D982-8-10 ..... s 1-11
3D982-8-8 ..... s 1-11
3D982-8-8B ..... s 1-11
3EMTXSS ..... s 2-56
3FF82-10-6B ..... s 1-15
3FF82-12-6B ..... s 1-15
3FF82-14-8B ..... s 1-15
3FF82-16-8B ..... s 1-15
3FF82-18-10B ..... s 1-15
3FF82-22-12B ..... s 1-15
3FF82-8-4B ..... s 1-15
3JC82-10-10 ..... s 1-15
3JC82-10-12 ..... s 1-15
3JC82-12-12 ..... s 1-15
3JC82-4-4 ..... s 1-15
3JC82-6-6-SM ..... s 1-15
3JC82-8-10-SM ..... s 1-15
3JC82-8-6-SM ..... s 1-15
3JC82-8-8-SM ..... s 1-15
3JMTXSS ..... s 2-56
3NM82-12-12B ..... s 1-15
3NM82-6-8B ..... s 1-15
3NM82-8-8B ..... s 1-15
3P5ONMSS ..... s 2-116
3PNMTXSS ..... s 2-84
3X025N-25 ..... s 2-17
4 AOEL6-S ..... s 2-97
4 BL-S ..... s 2-101
4 BL-SS ..... s 2-101
4 BTX-S ..... s 2-82
4 BTX-SS ..... s 2-82
4 C5OLO-S ..... s 2-89
4 CCCTX-S ..... s 2-60
4 CCTX-S ..... s 2-60
4 DTX-S ..... s 2-75
4 ELO-S ..... s 2-87
4 F6X-S ..... s 2-78
4 FNL-S ..... s 2-103
4 G6X-S ..... s 2-76
4 G6X-SS ..... s 2-76
4 GTX-S ..... s 2-74
4 HLO-S ..... s 2-86
4 HP5ON-S ..... s 2-116
4 HP5ON-SS ..... s 2-116
4 KLO-S ..... s 2-87
4 KLO-SS ..... s 2-87
4 KTX-S ..... s 2-57
4 KTX-SS ..... s 2-57
4 LOHB3-S ..... s 2-103
4 LOHB3-SS ..... s 2-103
4 LOHX6-S ..... s 2-102
4 LOHX6-S ..... s 2-85
4 MTX-S ..... s 2-76
4 MTX-SS ..... s 2-76
4 OTX-S ..... s 2-75
4 P5ON-S ..... s 2-116
4 PNLO-S ..... s 2-104
4 R5OLO-S ..... s 2-90
4 R5OX-S ..... s 2-70
4 R6X-S ..... s 2-82
4 RTX-S ..... s 2-61
4 RTX-SS ..... s 2-61
4 S5OLO-S ..... s 2-90
4 STX-S ..... s 2-62
4 STX-SS ..... s 2-62
4 V5OX-S ..... s 2-69
4 V6X-S ..... s 2-81
4 V6X-SS ..... s 2-81
4 VTX-S ..... s 2-61
4 WETX-WLN-S ..... s 2-58
4 WJTX-WLN-S ..... s 2-58
4 WLO-WLNL-S ..... s 2-87
4 WNTX-WLN-S ..... s 2-58
4 XHL6-S ..... s 2-102
4 XHL6-S ..... s 2-85
4 XHLO-S ..... s 2-102
4 XHLO-S ..... s 2-84
4-10 F5OX-S ..... s 2-68
4-10F5OMXSS ..... s 2-68
4-12F42EDMXSS ..... s 2-65
4-2 HTX-S ..... s 2-55
4-2HMK4S ..... s 2-117
4-2HMK4SS ..... s 2-117
4-2HMTXSS ..... s 2-55
4-2TRMTXSS ..... s 2-83
4-3 HTX-S ..... s 2-55
4-3F5OMXSS ..... s 2-68
4-3HMTXSS ..... s 2-55
4-4 CCCTX-S ..... s 2-60
4-4 CCTX-S ..... s 2-60
4-4 DTX-S ..... s 2-75
4-4 F5OG5-SS ..... s 2-116
4-4 F6X-S ..... s 2-78
4-4 G6X-S ..... s 2-76
4-4 G6X-SS ..... s 2-76
4-4 VTX-S ..... s 2-61

ParkerStore
FIRTECH
HYDRAULIKA SIŁOWA, PNEUMATYKA, FILTRACJA

Skorowidz alfabetyczny

4-4-4 MTX-SS ..... s 2-76
4-4-4 OTX-S ..... s 2-75
4-4-4 RTX-S ..... s 2-61
4-4-4 RTX-SS ..... s 2-61
4-4-4 STX-S ..... s 2-62
4-4-4 STX-SS ..... s 2-62
4-4-4R4OMLOS ..... s 2-93
4-4-4S4OMLOS ..... s 2-93
4-4C3MXS ..... s 2-63
4-4C3MXSS ..... s 2-63
4-4C4OMLOS ..... s 2-92
4-4C4OMXS ..... s 2-66
4-4C4OMXSS ..... s 2-66
4-4CMTXS ..... s 2-60
4-4CMTXSS ..... s 2-60
4-4F3MK4S ..... s 2-118
4-4F3MK4SS ..... s 2-118
4-4F3MXS ..... s 2-62
4-4F3MXSS ..... s 2-62
4-4F42EDMLOS ..... s 2-91
4-4F42EDMLOSS ..... s 2-91
4-4F42EDMXS ..... s 2-65
4-4F42EDMXSS ..... s 2-65
4-4F4OMXS ..... s 2-64
4-4F4OMXSS ..... s 2-64
4-4F63MXS ..... s 2-78
4-4F63MXSS ..... s 2-78
4-4F642EDMLS ..... s 2-98
4-4F642EDMLSS ..... s 2-98
4-4F642EDMXS ..... s 2-79
4-4F642EDMXSS ..... s 2-79
4-4F64OMXS ..... s 2-79
4-4F64OMXSS ..... s 2-79
4-4F6MK4S ..... s 2-119
4-4F6MK4SS ..... s 2-119
4-4F6MXSS ..... s 2-78
4-4FMK4S ..... s 2-118
4-4FMK4SS ..... s 2-118
4-4FMTXS ..... s 2-59
4-4FMTXSS ..... s 2-59
4-4G4MXS ..... s 2-76
4-4G4MXSMO ..... s 2-77
4-4G4MXSS ..... s 2-76
4-4G4MXSSMO ..... s 2-77
4-4GMTXS ..... s 2-74
4-4GMTXSS ..... s 2-75
4-4K6PP4MXS ..... s 2-77
4-4V3MXS ..... s 2-63
4-4V4OMLOS ..... s 2-92
4-4V4OMXS ..... s 2-66
4-5 F5OLO-S ..... s 2-88
4-5 F5OX-S ..... s 2-68
4-5F5OMXSS ..... s 2-68
4-6 C5OX-S ..... s 2-69
4-6 CTX-S ..... s 2-60
4-6 F5OG5-S ..... s 2-116
4-6 F5OG5-SS ..... s 2-116
4-6 FTX-S ..... s 2-59
4-6 LOHB3-S ..... s 2-103
4-6 LOHB3-SS ..... s 2-103
4-6 V5OLO-S ..... s 2-89
4-6C4OMLOS ..... s 2-92
4-6C4OMXS ..... s 2-66
4-6C4OMXSS ..... s 2-66
4-6C5OMLOS ..... s 2-89
4-6CMTXSS ..... s 2-60
4-6F3MK4S ..... s 2-118
4-6F3MK4SS ..... s 2-118
4-6F3MT4SS ..... s 2-125
4-6F3T4S ..... s 2-125
4-6F42EDMLOS ..... s 2-91
4-6F42EDMLOSS ..... s 2-91
4-6F42EDMXS ..... s 2-65
4-6F42EDMXSS ..... s 2-65
4-6F4OMXS ..... s 2-64
4-6F4OMXSS ..... s 2-64
4-6F5OMLOS ..... s 2-88
4-6F5OMLOSS ..... s 2-88
4-6F5OMXS ..... s 2-68
4-6F5OMXSS ..... s 2-68
4-6F6MK4S ..... s 2-119
4-6F6MK4SS ..... s 2-119
4-6FMK4S ..... s 2-118
4-6FMK4SS ..... s 2-118
4-6FMTXSS ..... s 2-59
4-6GMTXSS ..... s 2-75
4-6MMLOHB3S ..... s 2-103
4-8 CTX-S ..... s 2-60
4-8 F5OLO-S ..... s 2-88
4-8 F5OX-S ..... s 2-68
4-8 FTX-S ..... s 2-59
4-8C5OMLOS ..... s 2-89
4-8CMTXSS ..... s 2-60
4-8F42EDMLOS ..... s 2-91
4-8F42EDMXS ..... s 2-65
4-8F42EDMXSS ..... s 2-65
4-8F4OMXS ..... s 2-64
4-8F4OMXSS ..... s 2-64
4-8F5OMLOSS ..... s 2-88
4-8F5OMXSS ..... s 2-68
4-8F6MK4S ..... s 2-119
4-8F6MK4SS ..... s 2-119
4-8FMTXSS ..... s 2-59
4-8G4MXSMO ..... s 2-77
4-8G4MXSSMO ..... s 2-77
4-8GMTXSS ..... s 2-75
4010-27-B ..... s 7-14
4010-28-B ..... s 7-14
4010-2P ..... s 7-14
4010-3P ..... s 7-14
4010-6P ..... s 7-14
401C ..... s 11-37
4050-27-B ..... s 7-14
4050-28-B ..... s 7-14
4050-2P ..... s 7-14
4050-3P ..... s 7-14
4050-5 ..... s 7-14
4050-6P ..... s 7-14
4110-5 ..... s 7-14
4150-5 ..... s 7-14
421SN-10 ..... s 1-18
421SN-12 ..... s 1-18
421SN-16 ..... s 1-18
421SN-20 ..... s 1-18
421SN-24 ..... s 1-18
421SN-32 ..... s 1-18
421SN-4 ..... s 1-18
421SN-5 ..... s 1-18
421SN-6 ..... s 1-18
421SN-8 ..... s 1-18
43006 ..... s 9-13
436-10-BLU-RL ..... s 1-21
436-12-BLU-RL ..... s 1-21
436-16-BLU-RL ..... s 1-21
436-6-BLU-RL ..... s 1-21
436-8-BLU-RL ..... s 1-21
441-10 ..... s 1-21
441-12 ..... s 1-21
441-16 ..... s 1-21
441-4 ..... s 1-21
441-5 ..... s 1-21
441-6 ..... s 1-21
441-8 ..... s 1-21
451TC-10-RL ..... s 1-19
451TC-12-RL ..... s 1-19
451TC-16-RL ..... s 1-19
451TC-4-RL ..... s 1-19
451TC-6-RL ..... s 1-19
451TC-8-RL ..... s 1-19
461LT-10 ..... s 1-45
461LT-12 ..... s 1-45
461LT-16 ..... s 1-45
461LT-4 ..... s 1-45
461LT-5 ..... s 1-45
461LT-6 ..... s 1-45
461LT-8 ..... s 1-45
462-10 ..... s 1-44
462-12 ..... s 1-44
462-16 ..... s 1-44
462-20 ..... s 1-44
462-4 ..... s 1-44
462-5 ..... s 1-44
462-6 ..... s 1-44
462-8 ..... s 1-44
463-5-BLU-RL ..... s 1-68
463-5-RL ..... s 1-68
463-6-BLU-RL ..... s 1-68
463-6-RL ..... s 1-68
463-8-BLU-RL ..... s 1-68
463-8-RL ..... s 1-68
471TC-10 ..... s 1-20
471TC-12 ..... s 1-20
471TC-16 ..... s 1-20
471TC-4 ..... s 1-20
471TC-5 ..... s 1-20
471TC-6 ..... s 1-20
471TC-8 ..... s 1-20
472TC-20 ..... s 1-20
472TC-24 ..... s 1-20
472TC-32 ..... s 1-20
48021000 ..... s 9-13
48041000 ..... s 9-13
48061000 ..... s 9-13
48081000 ..... s 9-13
48121000 ..... s 9-13
48161000 ..... s 9-13
492-10 ..... s 1-43
492-12 ..... s 1-43
492-16 ..... s 1-43
492-4 ..... s 1-43
492-5 ..... s 1-43
492-6 ..... s 1-43
492-8 ..... s 1-43
493-4-BLU-RL ..... s 1-67
493-4-RL ..... s 1-67
493-5-BLU-RL ..... s 1-67
493-5-RL ..... s 1-67
493-6-BLU-RL ..... s 1-67
493-6-RL ..... s 1-67
493-8-BLU-RL ..... s 1-67
493-8-RL ..... s 1-67
4A-B6LJ2-SSP ..... s 9-15
4A-C4L-25-SS ..... s 9-15
4A-F4L-50-SS ..... s 3-7
4A-V4LR-SS ..... s 9-15
4BMLS ..... s 2-101
4BMLSS ..... s 2-101
4BMTXS ..... s 2-82
4BMTXSS ..... s 2-82
4C3MXS ..... s 2-63
4C3MXSS ..... s 2-63
4C3P4S ..... s 2-125
4C3T4S ..... s 2-125
4C4OMLOS ..... s 2-92
4C4OMXS ..... s 2-66
4C4OMXSS ..... s 2-66
4C5OMXS ..... s 2-69
4C6MK4S ..... s 2-119
4C6MK4SS ..... s 2-119
4C6MLOS ..... s 2-97
4C6MXS ..... s 2-81
4C6MXSS ..... s 2-81
4CMTXS ..... s 2-60
4CMTXSS ..... s 2-60
4E6MK4S ..... s 2-120
4E6MK4SS ..... s 2-120
4E6MK4SS ..... s 2-120
4E6MK4SS ..... s 2-120
4E6MK4SS ..... s 2-120
4E6MK4SS ..... s 2-120
4E6MK4SS ..... s 2-120
4E6MK4SS ..... s 2-120
4E6MK4SS ..... s 2-120
4ECR4-316 ..... s 2-134
4EE4-316 ..... s 2-134
4EMK4S ..... s 2-118
4EMK4SS ..... s 2-118
4EMLOSS ..... s 2-87
4EMTXS ..... s 2-56
4EMTXSS ..... s 2-56
4ET4-316 ..... s 2-134
4F3MK4S ..... s 2-118
4F3MK4SS ..... s 2-118
4F3MP4SS ..... s 2-125
4F3MT4SS ..... s 2-125
4F3MXS ..... s 2-62
4F3MXSS ..... s 2-62
4F3P4S ..... s 2-125
4F3T4S ..... s 2-125
4F42EDMLOS ..... s 2-91
4F42EDMLOSS ..... s 2-91
4F42EDMXS ..... s 2-65
4F42EDMXSS ..... s 2-65
4F4OMXS ..... s 2-64
4F4OMXSS ..... s 2-64
4F5OMLOS ..... s 2-88
4F5OMLOSS ..... s 2-88
4F5OMXS ..... s 2-68
4F5OMXSS ..... s 2-68
4F63MP4SS ..... s 2-126
4F63MXS ..... s 2-78
4F63MXSS ..... s 2-78
4F63P4S ..... s 2-126
4F642EDMLS ..... s 2-98
4F642EDMLSS ..... s 2-98
4F642EDMXS ..... s 2-79
4F642EDMXSS ..... s 2-79
4F64OMXS ..... s 2-79

Skorowidz alfabetyczny

4F64OMXSS ..... s 2-79
4F65OMXS ..... s 2-80
4F6MXSS ..... s 2-78
4FMK4S ..... s 2-118
4FMK4SS ..... s 2-118
4FMTXS ..... s 2-59
4FMTXSS ..... s 2-59
4FNMK4S ..... s 2-120
4FNMK4SS ..... s 2-120
4FNMLSS ..... s 2-103
4FNMTXS ..... s 2-84
4FNMTXSS ..... s 2-84
4G3P4S ..... s 2-126
4G4MXS ..... s 2-76
4G4MXSS ..... s 2-76
4G63P4S ..... s 2-126
4GMTXSS ..... s 2-75
4H6MK4S ..... s 2-120
4H6MK4SS ..... s 2-120
4HMK4S ..... s 2-117
4HMK4SS ..... s 2-117
4HMLOSS ..... s 2-86
4HMP4SS ..... s 2-125
4HMTXS ..... s 2-55
4HMTXSS ..... s 2-55
4HP46S ..... s 2-125
4HP4S ..... s 2-125
4J6MK4S ..... s 2-120
4J6MK4SS ..... s 2-120
4JMK4S ..... s 2-118
4JMK4SS ..... s 2-118
4JMLOS ..... s 2-87
4JMLOSS ..... s 2-87
4JMTXS ..... s 2-56
4JMTXSS ..... s 2-56
4LOHMX6SS ..... s 2-102
4LOHMX6SS ..... s 2-85
4M10C87OMLOS ..... s 2-94
4M10C87OMXS ..... s 2-71
4M10C8OMXS ..... s 2-73
4M10F682EDMXS ..... s 2-80
4M10F682EDMXSS ..... s 2-80
4M10F687OMXS ..... s 2-81
4M10F687OMXSS ..... s 2-81
4M10F68OMXS ..... s 2-80
4M10F82EDMLOS ..... s 2-96
4M10F82EDMXS ..... s 2-73
4M10F82EDMXSS ..... s 2-73
4M10F87OMLOS ..... s 2-94
4M10F87OMXS ..... s 2-70
4M10F87OMXSS ..... s 2-70
4M10F8OMXS ..... s 2-72
4M10F8OMXSS ..... s 2-72
4M10R8OMXS ..... s 2-74
4M10S87OMXS ..... s 2-72
4M10S8OMXS ..... s 2-74
4M10V87OMXS ..... s 2-71
4M12C87OMLOS ..... s 2-94
4M12C87OMXS ..... s 2-71
4M12C8OMLOS ..... s 2-96
4M12C8OMXS ..... s 2-73
4M12F682EDMLS ..... s 2-99
4M12F687OMLS ..... s 2-99
4M12F687OMXS ..... s 2-81
4M12F687OMXSS ..... s 2-81
4M12F82EDMLOS ..... s 2-96
4M12F82EDMLOSS ..... s 2-96
4M12F82EDMXS ..... s 2-73
4M12F82EDMXSS ..... s 2-73
4M12F87OMLOS ..... s 2-94
4M12F87OMLOSS ..... s 2-94
4M12F8OMXS ..... s 2-72
4M12F8OMXSS ..... s 2-72
4M12R87OMLOS ..... s 2-95
4M12R8OMLOS ..... s 2-97
4M12S87OMLOS ..... s 2-95
4M12S8OMLOS ..... s 2-97
4M12V87OMLOS ..... s 2-95
4M12V87OMXS ..... s 2-71
4M12V8OMLOS ..... s 2-96
4M12V8OMXS ..... s 2-74
4M14C87OMLOS ..... s 2-94
4M14C8OMLOS ..... s 2-96
4M14F82EDMLOS ..... s 2-96
4M14F87OMLOS ..... s 2-94
4M14F87OMLOSS ..... s 2-94
4M16F82EDMLOS ..... s 2-96
4MSC4N-316 ..... s 2-134
4O14G0Z4-B ..... s 7-11
4O14G4X4-B ..... s 7-11
4O54G0Z4-B ..... s 7-11
4O54G4X4-B ..... s 7-11
4P5ONMSS ..... s 2-116
4PNMK4S ..... s 2-120
4PNMK4SS ..... s 2-120
4PNMLOSS ..... s 2-104
4PNMTXS ..... s 2-84
4PNMTXSS ..... s 2-84
4R3MXS ..... s 2-63
4R3MXSS ..... s 2-63
4R4OMLOS ..... s 2-93
4R4OMXS ..... s 2-67
4R4OMXSS ..... s 2-67
4R6MK4S ..... s 2-119
4R6MK4SS ..... s 2-119
4R6MLOS ..... s 2-98
4R6MLOSS ..... s 2-98
4S3MXS ..... s 2-64
4S3MXSS ..... s 2-64
4S4OMLOS ..... s 2-93
4S4OMXS ..... s 2-67
4S4OMXSS ..... s 2-67
4S5OMXS ..... s 2-70
4S6MK4S ..... s 2-119
4S6MLOS ..... s 2-98
4S6MLOSS ..... s 2-98
4SC4-316 ..... s 2-134
4TT4MLS ..... s 2-104
4TT4MLSS ..... s 2-104
4TT4MXS ..... s 2-77
4TT4MXSS ..... s 2-77
4V13D6X3-B ..... s 7-12
4V13F4B3-B ..... s 7-11
4V13G4X3-B ..... s 7-11
4V14D6X2-B ..... s 7-12
4V14D6X3-B ..... s 7-12
4V14D6X4-B ..... s 7-12
4V14D6X5-B ..... s 7-12
4V14D6X6-B ..... s 7-12
4V14D7X3-B ..... s 7-12
4V14D7X6-B ..... s 7-12
4V14E6X3-B ..... s 7-12
4V14E6X4-B ..... s 7-12
4V14E6X5-B ..... s 7-12
4V14E7X4-B ..... s 7-12
4V14E7X6-B ..... s 7-12
4V14F4B3-B ..... s 7-11
4V14F4B4-B ..... s 7-11
4V14G4X3-B ..... s 7-11
4V14G4X4-B ..... s 7-11
4V14G4X6-B ..... s 7-11
4V14G8X5-B ..... s 7-11
4V14G8X6-B ..... s 7-11
4V3MXS ..... s 2-63
4V3P4S ..... s 2-125
4V3T4S ..... s 2-125
4V4OMLOS ..... s 2-92
4V4OMXS ..... s 2-66
4V53D6X3-B ..... s 7-12
4V53F4B3-B ..... s 7-11
4V53G4X3-B ..... s 7-11
4V54D6X2-B ..... s 7-12
4V54D6X3-B ..... s 7-12
4V54D6X4-B ..... s 7-12
4V54D6X5-B ..... s 7-12
4V54D6X6-B ..... s 7-12
4V54D7X3-B ..... s 7-12
4V54D7X6-B ..... s 7-12
4V54E6X3-B ..... s 7-12
4V54E6X4-B ..... s 7-12
4V54E6X5-B ..... s 7-12
4V54E7X4-B ..... s 7-12
4V54E7X6-B ..... s 7-12
4V54F4B3-B ..... s 7-11
4V54F4B4-B ..... s 7-11
4V54G4X3-B ..... s 7-11
4V54G4X4-B ..... s 7-11
4V54G4X6-B ..... s 7-11
4V54G8X5-B ..... s 7-11
4V54G8X6-B ..... s 7-11
4V5OMLOS ..... s 2-89
4WLNMLS ..... s 2-88
4WLNMLSS ..... s 2-88
4WLNMS ..... s 2-59
4WLNMSS ..... s 2-59
4WMLOWLNMLSS ..... s 2-87
4WMTXWLNMS ..... s 2-57
4WMTXWLNMSS ..... s 2-57
4X030N-25 ..... s 2-17
4X040L ..... s 2-18
4X040N-25 ..... s 2-17
4XHML6SS ..... s 2-102
4XHML6SS ..... s 2-85
4XHMLOSS ..... s 2-102
4XHMLOSS ..... s 2-84
5 BTX-S ..... s 2-82
5 BTX-SS ..... s 2-82
5 CCCTX-S ..... s 2-60
5 CCTX-S ..... s 2-60
5 DTX-S ..... s 2-75
5 GTX-S ..... s 2-74
5 HP5ON-S ..... s 2-116
5 HP5ON-SS ..... s 2-116
5 KTX-S ..... s 2-57
5 KTX-SS ..... s 2-57
5 OTX-S ..... s 2-75
5 P5ON-S ..... s 2-116
5 R5OX-S ..... s 2-70
5 RTX-S ..... s 2-61
5 RTX-SS ..... s 2-61
5 S5OX-S ..... s 2-70
5 STX-S ..... s 2-62
5 STX-SS ..... s 2-62
5 V5OX-S ..... s 2-69
5 V6X-S ..... s 2-81
5 V6X-SS ..... s 2-81
5 WETX-WLN-S ..... s 2-58
5 WNTX-WLN-S ..... s 2-58
5-256-N552-9 ..... s 2-85
5-4 C5OX-S ..... s 2-69
5-4 CTX-S ..... s 2-60
5-4 DTX-S ..... s 2-75
5-4 F5OX-S ..... s 2-68
5-4 F6X-S ..... s 2-78
5-4 GTX-S ..... s 2-75
5-4 HTX-S ..... s 2-55
5-4 VTX-S ..... s 2-61
5-4C3MXS ..... s 2-63
5-4C3MXSS ..... s 2-63
5-4C4OMXS ..... s 2-66
5-4C4OMXSS ..... s 2-66
5-4CMTXSS ..... s 2-60
5-4F3MXS ..... s 2-62
5-4F3MXSS ..... s 2-62
5-4F42EDMXS ..... s 2-65
5-4F42EDMXSS ..... s 2-65
5-4F4OMXS ..... s 2-64
5-4F4OMXSS ..... s 2-64
5-4F5OMXSS ..... s 2-68
5-4F63MXS ..... s 2-78
5-4F63MXSS ..... s 2-78
5-4F642EDMXS ..... s 2-79
5-4F642EDMXSS ..... s 2-79
5-4F64OMXS ..... s 2-79
5-4F64OMXSS ..... s 2-79
5-4F6MXSS ..... s 2-78
5-4FMTXS ..... s 2-59
5-4FMTXSS ..... s 2-59
5-4G4MXS ..... s 2-76
5-4G4MXSMO ..... s 2-77
5-4G4MXSS ..... s 2-76
5-4G4MXSSMO ..... s 2-77
5-4GMTXSS ..... s 2-75
5-4HMTXSS ..... s 2-55
5-4K6PP4MXS ..... s 2-77
5-4TRMTXS ..... s 2-83
5-4TRMTXSS ..... s 2-83
5-4V3MXS ..... s 2-63
5-4V4OMXS ..... s 2-66
5-6 C5OX-S ..... s 2-69
5-6 CTX-S ..... s 2-60
5-6 F5OX-S ..... s 2-68
5-6C4OMXS ..... s 2-66
5-6C4OMXSS ..... s 2-66
5-6CMTXSS ..... s 2-60
5-6F42EDMXS ..... s 2-65
5-6F42EDMXSS ..... s 2-65
5-6F4OMXS ..... s 2-64
5-6F4OMXSS ..... s 2-64
5-6F5OMXSS ..... s 2-68
5-6FMTXS ..... s 2-59
5-6FMTXSS ..... s 2-59
5-8 F5OX-S ..... s 2-68
5-8F5OMXSS ..... s 2-68
5-8G4MXSMO ..... s 2-77
5-8G4MXSSMO ..... s 2-77
5005-4 ..... s 7-12
5005-4 ..... s 7-14

5009-4 ..... s 7-12
5009-4 ..... s 7-14
5015-4P ..... s 7-14
5019-4P ..... s 7-14
5025-3PR ..... s 7-12
5025-4P ..... s 7-12
5029-3PR ..... s 7-12
5029-4M ..... s 7-12
5029-4P ..... s 7-12
5205-2M ..... s 7-14
5205-3M ..... s 7-14
5205-4M ..... s 7-12
5205-4M ..... s 7-14
5205-5M ..... s 7-14
5205-6M ..... s 7-14
5209-2M ..... s 7-14
5209-3M ..... s 7-14
5209-4M ..... s 7-14
5209-5M ..... s 7-14
5209-6M ..... s 7-14
520N-3 ..... s 1-158
520N-4 ..... s 1-158
520N-5 ..... s 1-158
520N-6 ..... s 1-158
520N-8 ..... s 1-158
528N-3 ..... s 1-159
528N-4 ..... s 1-159
528N-5 ..... s 1-159
528N-6 ..... s 1-159
528N-8 ..... s 1-159
540N-3 ..... s 1-148
540N-4 ..... s 1-148
540N-5 ..... s 1-148
540N-6 ..... s 1-148
540N-8 ..... s 1-148
55000 100 000 ..... s 11-38
55000 200 000 ..... s 11-38
5561 (zamykany) ..... s 11-34
55SSG-12 ..... s 11-3
55SSG-3 ..... s 11-3
55SSG-4 ..... s 11-3
55SSG-5 ..... s 11-3
55SSG-6 ..... s 11-3
55SSG-8 ..... s 11-3
5BMTXS ..... s 2-82
5BMTXSS ..... s 2-82
5C3MXS ..... s 2-63
5C3MXSS ..... s 2-63
5C4OMXS ..... s 2-66
5C4OMXSS ..... s 2-66
5C5OMXS ..... s 2-69
5C6MXS ..... s 2-81
5C6MXSS ..... s 2-81
5CMTXS ..... s 2-60
5CMTXSS ..... s 2-60
5EMTXS ..... s 2-56
5EMTXSS ..... s 2-56
5F3MXS ..... s 2-62
5F3MXSS ..... s 2-62
5F42EDMXS ..... s 2-65
5F42EDMXSS ..... s 2-65
5F4OMXS ..... s 2-64
5F4OMXSS ..... s 2-64
5F5OMXS ..... s 2-68
5F5OMXSS ..... s 2-68
5F642EDMXS ..... s 2-79
5F642EDMXSS ..... s 2-79
5F64OMXS ..... s 2-79
5F64OMXSS ..... s 2-79
5F65OMXS ..... s 2-80
5F6MXS ..... s 2-78
5F6MXSS ..... s 2-78
5FMTXS ..... s 2-59
5FMTXSS ..... s 2-59
5FNMTXS ..... s 2-84
5FNMTXSS ..... s 2-84
5G4MXS ..... s 2-76
5G4MXSS ..... s 2-76
5GMTXSS ..... s 2-75
5HMTXS ..... s 2-55
5HMTXSS ..... s 2-55
5JMTXS ..... s 2-56
5JMTXSS ..... s 2-56
5M10C87OMXS ..... s 2-71
5M10C8OMXS ..... s 2-73
5M10F687OMXSS ..... s 2-81
5M10F82EDMXS ..... s 2-73
5M10F82EDMXSS ..... s 2-73
5M10F87OMXS ..... s 2-70
5M10F87OMXSS ..... s 2-70
5M10F8OMXS ..... s 2-72
5M10F8OMXSS ..... s 2-72
5M10V87OMXS ..... s 2-71
5M12C87OMXS ..... s 2-71
5M12C8OMXS ..... s 2-73
5M12F682EDMXS ..... s 2-80
5M12F682EDMXSS ..... s 2-80
5M12F687OMXS ..... s 2-81
5M12F687OMXSS ..... s 2-81
5M12F68OMXS ..... s 2-80
5M12F82EDMXS ..... s 2-73
5M12F82EDMXSS ..... s 2-73
5M12F87OMXS ..... s 2-70
5M12F87OMXSS ..... s 2-70
5M12F8OMXS ..... s 2-72
5M12F8OMXSS ..... s 2-72
5M12S8OMXS ..... s 2-74
5M12V8OMXS ..... s 2-74
5M14F82EDMXS ..... s 2-73
5M14F82EDMXSS ..... s 2-73
5M14F87OMXS ..... s 2-70
5M14F87OMXSS ..... s 2-70
5M14F8OMXS ..... s 2-72
5M14F8OMXSS ..... s 2-72
5P5ONMSS ..... s 2-116
5PNMTXS ..... s 2-84
5PNMTXSS ..... s 2-84
5R3MXSS ..... s 2-63
5R6MXS ..... s 2-82
5TT4MXS ..... s 2-77
5TT4MXSS ..... s 2-77
5V3MXS ..... s 2-63
5V4OMXS ..... s 2-66
5VMTXS ..... s 2-61
5WLNMS ..... s 2-59
5WLNMSS ..... s 2-59
5WMTXWLNMS ..... s 2-57
5WMTXWLNMSS ..... s 2-57
5X031N-25 ..... s 2-17
6 AOEL6-S ..... s 2-97
6 BL-S ..... s 2-101
6 BL-SS ..... s 2-101
6 BTX-S ..... s 2-82
6 BTX-SS ..... s 2-82
6 CCCTX-S ..... s 2-60
6 DTX-S ..... s 2-75
6 ELO-S ..... s 2-87
6 F6X-S ..... s 2-78
6 G6X-S ..... s 2-76
6 G6X-SS ..... s 2-76
6 HP5ON-S ..... s 2-116
6 HP5ON-SS ..... s 2-116
6 JLO-S ..... s 2-87
6 KLO-S ..... s 2-87
6 KLO-SS ..... s 2-87
6 KTX-S ..... s 2-57
6 KTX-SS ..... s 2-57
6 LOHB3-S ..... s 2-103
6 LOHB3-SS ..... s 2-103
6 LOHX6-S ..... s 2-102
6 LOHX6-S ..... s 2-85
6 MTX-S ..... s 2-76
6 MTX-SS ..... s 2-76
6 OTX-S ..... s 2-75
6 P5ON-S ..... s 2-116
6 RTX-S ..... s 2-61
6 RTX-SS ..... s 2-61
6 STX-SS ..... s 2-62
6 V5OLO-S ..... s 2-89
6 V5OX-S ..... s 2-69
6 V6X-S ..... s 2-81
6 V6X-SS ..... s 2-81
6 VTX-S ..... s 2-61
6 WJTX-WLN-S ..... s 2-58
6 WNTX-WLN-S ..... s 2-58
6 XHL6-S ..... s 2-102
6 XHL6-S ..... s 2-85
6 XHLO-S ..... s 2-102
6 XHLO-S ..... s 2-84
6-002-N552-9 ..... s 2-85
6-074-N552-9 ..... s 2-103
6-1/4 F5OG-S ..... s 2-115
6-1/4 F5OG-SS ..... s 2-115
6-10 C5OLO-S ..... s 2-89
6-10 C5OX-S ..... s 2-69
6-10 F5OX-S ..... s 2-68
6-10 LOHB3-SS ..... s 2-103
6-10F5OMLOS ..... s 2-88
6-10F5OMLOSS ..... s 2-88
6-10F5OMXSS ..... s 2-68
6-12 F5OX-S ..... s 2-68
6-12C5OMLOS ..... s 2-89
6-12F42EDMLOS ..... s 2-91
6-12F42EDMLOSS ..... s 2-91
6-12F42EDMXS ..... s 2-65
6-12F42EDMXSS ..... s 2-65
6-12F4OMXS ..... s 2-64
6-12F4OMXSS ..... s 2-64
6-12F5OMXSS ..... s 2-68
6-2 CTX-S ..... s 2-60
6-2 DTX-S ..... s 2-75
6-2 FTX-S ..... s 2-59
6-2 VTX-S ..... s 2-61
6-2C4OMLOS ..... s 2-92
6-2C4OMXS ..... s 2-66
6-2C4OMXSS ..... s 2-66
6-2CMTXSS ..... s 2-60
6-2F42EDMLOS ..... s 2-91
6-2F42EDMLOSS ..... s 2-91
6-2F42EDMXS ..... s 2-65
6-2F42EDMXSS ..... s 2-65
6-2F4OMXS ..... s 2-64
6-2F4OMXSS ..... s 2-64
6-2FMTXSS ..... s 2-59
6-4 C5OLO-S ..... s 2-89
6-4 C5OX-S ..... s 2-69
6-4 F5OG5-S ..... s 2-116
6-4 F5OG5-SS ..... s 2-116
6-4 F5OX-S ..... s 2-68
6-4 HTX-S ..... s 2-55
6-4 LOHB3-S ..... s 2-103
6-4 LOHB3-SS ..... s 2-103
6-4 TL-S ..... s 2-100
6-4 TL-SS ..... s 2-100
6-4 V5OLO-S ..... s 2-89
6-4-6JMTXS ..... s 2-57
6-4-6JMTXSS ..... s 2-57
6-4EMTXSS ..... s 2-56
6-4F3MT4SS ..... s 2-125
6-4F3T4S ..... s 2-125
6-4F5OMLOS ..... s 2-88
6-4F5OMLOSS ..... s 2-88
6-4F5OMXSS ..... s 2-68
6-4F6MK4S ..... s 2-119
6-4F6MK4SS ..... s 2-119
6-4H6MK4S ..... s 2-120
6-4H6MK4SS ..... s 2-120
6-4HMK4S ..... s 2-117
6-4HMK4SS ..... s 2-117
6-4HMLOS ..... s 2-86
6-4HMLOSS ..... s 2-86
6-4HMTXSS ..... s 2-55
6-4K6PP4MXS ..... s 2-77
6-4TRMLONS ..... s 2-101
6-4TRMLONSS ..... s 2-101
6-4TRMTXSS ..... s 2-83
6-4TRTXS ..... s 2-83
6-5 C5OX-S ..... s 2-69
6-5 F5OLO-S ..... s 2-88
6-5 F5OX-S ..... s 2-68
6-5F5OMXSS ..... s 2-68
6-5HMTXSS ..... s 2-55
6-5TRMTXS ..... s 2-83
6-5TRMTXSS ..... s 2-83
6-6 CCTX-S ..... s 2-60
6-6 DTX-S ..... s 2-75
6-6 F6X-S ..... s 2-78
6-6 G6X-S ..... s 2-76
6-6 G6X-SS ..... s 2-76
6-6 GTX-S ..... s 2-75
6-6 VTX-S ..... s 2-61
6-6-6 RTX-S ..... s 2-61
6-6-6 RTX-SS ..... s 2-61
6-6-6 STX-S ..... s 2-62
6-6-6 STX-SS ..... s 2-62
6-6-6R4OMLOS ..... s 2-93
6-6-6S4OMLOS ..... s 2-93
6-6-8 S5OLO-S ..... s 2-90
6-6C3MXS ..... s 2-63
6-6C3MXSS ..... s 2-63
6-6C4OMLOS ..... s 2-92
6-6C4OMXS ..... s 2-66
6-6C4OMXSS ..... s 2-66
6-6CMTXS ..... s 2-60
6-6CMTXSS ..... s 2-60
6-6F3MK4S ..... s 2-118
6-6F3MK4SS ..... s 2-118
6-6F3MXS ..... s 2-62

Skorowidz alfabetyczny

6-6F3MXSS ... s 2-62
6-6F42EDMLOS ... s 2-91
6-6F42EDMLOSS ... s 2-91
6-6F42EDMXS ... s 2-65
6-6F42EDMXSS ... s 2-65
6-6F4OMXS ... s 2-64
6-6F4OMXSS ... s 2-64
6-6F63MXS ... s 2-78
6-6F63MXSS ... s 2-78
6-6F642EDMLS ... s 2-98
6-6F642EDMLSS ... s 2-98
6-6F642EDMXS ... s 2-79
6-6F642EDMXSS ... s 2-79
6-6F64OMXS ... s 2-79
6-6F64OMXSS ... s 2-79
6-6F6MK4S ... s 2-119
6-6F6MK4SS ... s 2-119
6-6F6MXSS ... s 2-78
6-6FMK4S ... s 2-118
6-6FMK4SS ... s 2-118
6-6FMTXS ... s 2-59
6-6FMTXSS ... s 2-59
6-6G4MXS ... s 2-76
6-6G4MXSS ... s 2-76
6-6GMTXSS ... s 2-75
6-6V3MXS ... s 2-63
6-6V4OMLOS ... s 2-92
6-6V4OMXS ... s 2-66
6-8 F5OG5-S ... s 2-116
6-8 F5OG5-SS ... s 2-116
6-8 LOHB3-S ... s 2-103
6-8 LOHB3-SS ... s 2-103
6-8 V5OLO-S ... s 2-89
6-8 V5OX-S ... s 2-69
6-8C3MXS ... s 2-63
6-8C3MXSS ... s 2-63
6-8C4OMLOS ... s 2-92
6-8C4OMXS ... s 2-66
6-8C4OMXSS ... s 2-66
6-8C5OMLOS ... s 2-89
6-8C5OMXS ... s 2-69
6-8CMTXS ... s 2-60
6-8CMTXSS ... s 2-60
6-8F3MK4S ... s 2-118
6-8F3MK4SS ... s 2-118
6-8F3MXS ... s 2-62
6-8F3MXSS ... s 2-62
6-8F42EDMLOS ... s 2-91
6-8F42EDMLOSS ... s 2-91
6-8F42EDMXS ... s 2-65
6-8F42EDMXSS ... s 2-65
6-8F4OMXS ... s 2-64
6-8F4OMXSS ... s 2-64
6-8F5OMLOS ... s 2-88
6-8F5OMLOSS ... s 2-88
6-8F5OMXS ... s 2-68
6-8F5OMXSS ... s 2-68
6-8F642EDMLS ... s 2-98
6-8F6MK4S ... s 2-119
6-8F6MK4SS ... s 2-119
6-8FMK4S ... s 2-118
6-8FMK4SS ... s 2-118
6-8FMTXS ... s 2-59
6-8FMTXSS ... s 2-59
6-8G4MXSMO ... s 2-77
6-8G4MXSSMO ... s 2-77
6-8GMTXSS ... s 2-75
6-8V3MXS ... s 2-63
6-8V4OMLOS ... s 2-92
6-8V4OMXS ... s 2-66
6-8VMTXS ... s 2-61
600 ... s 11-37
601 ... s 11-37
606 ... s 11-37
607 ... s 11-37
6603-12-12 ... s 7-10
6603-16-16 ... s 7-10
6603-4-4 ... s 7-10
6603-6-6 ... s 7-10
6603-8-10 ... s 7-10
6605-12-12 ... s 7-10
6605-16-16 ... s 7-10
6605-4-4 ... s 7-10
6605-6-6 ... s 7-10
6605-8-10 ... s 7-10
6657-12PL ... s 7-10
6657-16PL ... s 7-10
6657-4PL ... s 7-10
6657-6PL ... s 7-10
6657-8PL ... s 7-10
6659-12PL ... s 7-10
6659-16PL ... s 7-10
6659-4PL ... s 7-10
6659-6PL ... s 7-10
6659-8PL ... s 7-10
692-10-10 ... s 1-46
692-4-4 ... s 1-46
692-5-5 ... s 1-46
692-6-6 ... s 1-46
692-8-8 ... s 1-46
69590 ... s 5-3
69591 ... s 5-3
69592 ... s 5-3
69593 ... s 5-3
69594 ... s 5-3
69595 ... s 5-3
69596 ... s 5-3
6A-B6LJ2-SSP ... s 9-15
6A-C6L-25-SS ... s 9-15
6A-F6L-50-SS ... s 3-7
6A-V6LR-SS ... s 9-15
6BMLS ... s 2-101
6BMLSS ... s 2-101
6BMTXS ... s 2-82
6BMTXSS ... s 2-82
6C3MXS ... s 2-63
6C3MXSS ... s 2-63
6C3P4S ... s 2-125
6C3T4S ... s 2-125
6C4OMLOS ... s 2-92
6C4OMXS ... s 2-66
6C4OMXSS ... s 2-66
6C5OMLOS ... s 2-89
6C5OMXS ... s 2-69
6C6MK4S ... s 2-119
6C6MK4SS ... s 2-119
6C6MLOS ... s 2-97
6C6MXS ... s 2-81
6C6MXSS ... s 2-81
6CMTXS ... s 2-60
6CMTXSS ... s 2-60
6E6MK4S ... s 2-120
6ECR6-316 ... s 2-134
6EE6-316 ... s 2-134
6EMK4S ... s 2-118
6EMK4SS ... s 2-118
6EMLOSS ... s 2-87
6EMTXS ... s 2-56
6EMTXSS ... s 2-56
6ET6-316 ... s 2-134
6F3MK4S ... s 2-118
6F3MK4SS ... s 2-118
6F3MP4SS ... s 2-125
6F3MT4SS ... s 2-125
6F3MXS ... s 2-62
6F3MXSS ... s 2-62
6F3P4S ... s 2-125
6F3T4S ... s 2-125
6F42EDMLOS ... s 2-91
6F42EDMLOSS ... s 2-91
6F42EDMXS ... s 2-65
6F42EDMXSS ... s 2-65
6F4OMXS ... s 2-64
6F4OMXSS ... s 2-64
6F5OMLOS ... s 2-88
6F5OMLOSS ... s 2-88
6F5OMXS ... s 2-68
6F5OMXSS ... s 2-68
6F63MP4SS ... s 2-126
6F63MXS ... s 2-78
6F63MXSS ... s 2-78
6F63P4S ... s 2-126
6F642EDMLS ... s 2-98
6F642EDMLSS ... s 2-98
6F642EDMXS ... s 2-79
6F642EDMXSS ... s 2-79
6F64OMXS ... s 2-79
6F64OMXSS ... s 2-79
6F65OMXS ... s 2-80
6F6MXSS ... s 2-78
6FMK4S ... s 2-118
6FMK4SS ... s 2-118
6FMTXS ... s 2-59
6FMTXSS ... s 2-59
6FNMK4S ... s 2-120
6FNMK4SS ... s 2-120
6FNMLS ... s 2-103
6FNMLSS ... s 2-103
6FNMTXS ... s 2-84
6FNMTXSS ... s 2-84
6G3P4S ... s 2-126
6G4MK4S ... s 2-120
6G4MK4SS ... s 2-120
6G4MXS ... s 2-76
6G4MXSMO ... s 2-77
6G4MXSS ... s 2-76
6G4MXSSMO ... s 2-77
6G63P4S ... s 2-126
6GMTXS ... s 2-75
6GMTXSS ... s 2-75
6H6MK4S ... s 2-120
6H6MK4SS ... s 2-120
6HMK4S ... s 2-117
6HMK4SS ... s 2-117
6HMLOS ... s 2-86
6HMLOSS ... s 2-86
6HMP4SS ... s 2-125
6HMTXS ... s 2-55
6HMTXSS ... s 2-55
6HP46S ... s 2-125
6HP4S ... s 2-125
6J6MK4S ... s 2-120
6J6MK4SS ... s 2-120
6JMK4S ... s 2-118
6JMK4SS ... s 2-118
6JMLOSS ... s 2-87
6JMTXS ... s 2-56
6JMTXSS ... s 2-56
6LOHMX6SS ... s 2-102
6LOHMX6SS ... s 2-85
6M12C87OMLOS ... s 2-94
6M12F687OMLS ... s 2-99
6M12F82EDMLOS ... s 2-96
6M12F82EDMXS ... s 2-73
6M12F82EDMXSS ... s 2-73
6M12F87OMLOS ... s 2-94
6M12F87OMLOSS ... s 2-94
6M12F8OMXS ... s 2-72
6M12F8OMXSS ... s 2-72
6M14C87OMLOS ... s 2-94
6M14C87OMXS ... s 2-71
6M14C8OMLOS ... s 2-96
6M14C8OMXS ... s 2-73
6M14F682EDMLS ... s 2-99
6M14F682EDMXS ... s 2-80
6M14F682EDMXSS ... s 2-80
6M14F687OMLS ... s 2-99
6M14F687OMLSS ... s 2-99
6M14F687OMXS ... s 2-81
6M14F687OMXSS ... s 2-81
6M14F68OMXS ... s 2-80
6M14F82EDMLOS ... s 2-96
6M14F82EDMLOSS ... s 2-96
6M14F82EDMXS ... s 2-73
6M14F82EDMXSS ... s 2-73
6M14F87OMLOS ... s 2-94
6M14F87OMLOSS ... s 2-94
6M14F87OMXS ... s 2-70
6M14F87OMXSS ... s 2-70
6M14F8OMXS ... s 2-72
6M14F8OMXSS ... s 2-72
6M14R87OMXS ... s 2-71
6M14R8OMXS ... s 2-74
6M14S87OMXS ... s 2-72
6M14S8OMXS ... s 2-74
6M14V87OMXS ... s 2-71
6M14V8OMXS ... s 2-74
6M16C87OMLOS ... s 2-94
6M16C87OMXS ... s 2-71
6M16C8OMLOS ... s 2-96
6M16C8OMXS ... s 2-73
6M16F682EDMLS ... s 2-99
6M16F687OMLS ... s 2-99
6M16F687OMXS ... s 2-81
6M16F687OMXSS ... s 2-81
6M16F82EDMLOS ... s 2-96
6M16F82EDMXS ... s 2-73
6M16F82EDMXSS ... s 2-73
6M16F87OMLOS ... s 2-94
6M16F87OMLOSS ... s 2-94
6M16F87OMXS ... s 2-70
6M16F87OMXSS ... s 2-70
6M16F8OMXS ... s 2-72
6M16F8OMXSS ... s 2-72
6M16R87OMLOS ... s 2-95
6M16R8OMLOS ... s 2-97
6M16S87OMLOS ... s 2-95
6M16S8OMLOS ... s 2-97

ParkerStore
FIRTECH
HYDRAULIKA SIŁOWA, PNEUMATYKA, FILTRACJA

Skorowidz alfabetyczny

6M16V87OMLOS ..... s 2-95
6M16V87OMXS..... s 2-71
6M16V8OMLOS ..... s 2-96
6M18F82EDMXS..... s 2-73
6M18F82EDMXSS ..... s 2-73
6M18F87OMLOS ..... s 2-94
6M18F87OMLOSS ..... s 2-94
6M18F87OMXS..... s 2-70
6M18F87OMXSS ..... s 2-70
6M18F8OMXS..... s 2-72
6M18F8OMXSS ..... s 2-72
6M18R87OMXS ..... s 2-71
6M18V87OMXS..... s 2-71
6M22F82EDMXSS ..... s 2-73
6M22F87OMLOS ..... s 2-94
6MM X 1.0 SS RURA ..... s 2-135
6MSC6N-316..... s 2-134
6P5ONMSS..... s 2-116
6PNMK4S..... s 2-120
6PNMK4SS ..... s 2-120
6PNMLOS ..... s 2-104
6PNMLOSS..... s 2-104
6PNMTXS ..... s 2-84
6PNMTXSS..... s 2-84
6R3MXS ..... s 2-63
6R3MXSS..... s 2-63
6R4OMLOS..... s 2-93
6R4OMXS ..... s 2-67
6R4OMXSS..... s 2-67
6R5OMLOS..... s 2-90
6R5OMXS ..... s 2-70
6R6MK4S ..... s 2-119
6R6MK4SS..... s 2-119
6R6MLOS..... s 2-98
6R6MLOSS ..... s 2-98
6R6MXS ..... s 2-82
6S3MXS ..... s 2-64
6S3MXSS..... s 2-64
6S4OMLOS..... s 2-93
6S4OMXS ..... s 2-67
6S4OMXSS..... s 2-67
6S5OMLOS..... s 2-90
6S5OMXS ..... s 2-70
6S6MK4S ..... s 2-119
6S6MK4SS..... s 2-119
6S6MLOS..... s 2-98
6S6MLOSS ..... s 2-98
6SC6-316 ..... s 2-134
6SMTXS..... s 2-62
6TT4MLS..... s 2-104
6TT4MLSS ..... s 2-104
6TT4MXS ..... s 2-77
6TT4MXSS ..... s 2-77
6TT8MLS ..... s 2-104
6V3MXS ..... s 2-63
6V3P4S ..... s 2-125
6V3T4S..... s 2-125
6V4OMLOS ..... s 2-92
6V4OMXS..... s 2-66
6WEMTXWLNMS ..... s 2-58
6WLNMLS..... s 2-88
6WLNMLSS..... s 2-88
6WLNMS ..... s 2-59
6WLNMSS..... s 2-59
6WMLOWLNMLS..... s 2-87
6WMLOWLNMLSS ..... s 2-87
6WMTXWLNMS..... s 2-57
6WMTXWLNMSS ..... s 2-57
6X055N-25 ..... s 2-17
6X062L ..... s 2-18
6X062N-25 ..... s 2-17
6XHML6SS..... s 2-102
6XHML6SS..... s 2-85
6XHMLOSS..... s 2-102
6XHMLOSS..... s 2-84
701-10..... s 1-76
701-12..... s 1-76
701-16..... s 1-76
701-20 ..... s 1-76
701-24..... s 1-76
701-6 ..... s 1-76
701-8 ..... s 1-76
7029113913 ..... s 8-3
7029113914 ..... s 8-3
7029113915 ..... s 8-3
711509-1 ..... s 11-8
711509-2 ..... s 11-8
711509-3 ..... s 11-8
711509-4 ..... s 11-8
711509-5 ..... s 11-8
711509-6 ..... s 11-8
711509-7 ..... s 11-8
711509-8 ..... s 11-8
731-12 ..... s 1-90
731-16 ..... s 1-90
731-20 ..... s 1-90
731-24 ..... s 1-90
731-32 ..... s 1-90
7321BBG3TE00-DZ02-3D .....s 9-14
7321BBG3TN00-DZ02-3D .....s 9-14
7321BBG4TE00-DZ02-3D.....s 9-14
7321BBG4TN00-DZ02-3D .....s 9-14
7321BBG53E00-DZ02-3D.....s 9-14
7321BBG53N00-DZ02-3D .....s 9-14
7321BBG64E00-DZ02-3D.....s 9-14
7321BBG64N00-DZ02-3D .....s 9-14
7321BBG78E00-DZ02-3D.....s 9-14
7321BBG78N00-DZ02-3D .....s 9-14
7321BBG88E00-DZ02-3D.....s 9-14
7321BBG88N00-DZ02-3D .....s 9-14
7321BBG99E00-DZ02-3D.....s 9-14
7321BBG99N00-DZ02-3D .....s 9-14
781-12..... s 1-98
781-16..... s 1-98
781-20 ..... s 1-98
781-24..... s 1-98
791TC-12..... s 1-100
791TC-16..... s 1-100
791TC-20..... s 1-100
791TC-24..... s 1-100
8 AOEL6-S ..... s 2-97
8 BL-S..... s 2-101
8 BL-SS ..... s 2-101
8 BTX-S..... s 2-82
8 BTX-SS ..... s 2-82
8 CCCTX-S ..... s 2-60
8 CCTX-S ..... s 2-60
8 DTX-S..... s 2-75
8 ELO-S..... s 2-87
8 F65OX-S..... s 2-80
8 F6X-S ..... s 2-78
8 G6X-S..... s 2-76
8 G6X-SS ..... s 2-76
8 GTX-S..... s 2-75
8 HP5ON-S ..... s 2-116
8 HP5ON-SS..... s 2-116
8 KLO-S..... s 2-87
8 KLO-SS ..... s 2-87
8 KTX-S..... s 2-57
8 KTX-SS ..... s 2-57
8 LOHB3-S..... s 2-103
8 LOHB3-SS ..... s 2-103
8 LOHX6-S..... s 2-102
8 LOHX6-S..... s 2-85
8 MTX-S ..... s 2-76
8 MTX-SS..... s 2-76
8 OTX-S..... s 2-75
8 P5ON-S..... s 2-116
8 R5OLO-S ..... s 2-90
8 RTX-S..... s 2-61
8 RTX-SS ..... s 2-61
8 S5OLO-S..... s 2-90
8 STX-S..... s 2-62
8 STX-SS..... s 2-62
8 V5OX-S ..... s 2-69
8 VTX-S..... s 2-61
8 WJTX-WLN-S..... s 2-58
8 WNTX-WLN-S..... s 2-58
8 XHL6-S..... s 2-102
8 XHL6-S..... s 2-85
8 XHLO-S..... s 2-102
8 XHLO-S..... s 2-84
8-1/2 F5OG-S ..... s 2-115
8-1/2 F5OG-SS..... s 2-115
8-1/4 F5OG-S ..... s 2-115
8-1/4 F5OG-SS..... s 2-115
8-10 F5OG5-S ..... s 2-116
8-10 F5OG5-SS..... s 2-116
8-10 LOHB3-S ..... s 2-103
8-10 LOHB3-SS..... s 2-103
8-10 V5OLO-S..... s 2-89
8-10 V5OX-S..... s 2-69
8-10C5OMLOS..... s 2-89
8-10C5OMXS ..... s 2-69
8-10F5OMLOS ..... s 2-88
8-10F5OMLOSS..... s 2-88
8-10F5OMXS..... s 2-68
8-10F5OMXSS ..... s 2-68
8-12 C5OLO-S..... s 2-89
8-12 CTX-S..... s 2-60
8-12 GTX-S..... s 2-75
8-12 LOHB3-S..... s 2-103
8-12 LOHB3-SS..... s 2-103
8-12 VTX-S..... s 2-61
8-12C4OMLOS..... s 2-92
8-12C4OMXS ..... s 2-66
8-12C4OMXSS..... s 2-66
8-12C5OMXS ..... s 2-69
8-12CMTXSS ..... s 2-60
8-12F42EDMLOS ..... s 2-91
8-12F42EDMLOSS..... s 2-91
8-12F42EDMXS..... s 2-65
8-12F42EDMXSS ..... s 2-65
8-12F4OMXS..... s 2-64
8-12F4OMXSS ..... s 2-64
8-12F5OMLOS ..... s 2-88
8-12F5OMLOSS..... s 2-88
8-12F5OMXS..... s 2-68
8-12F5OMXSS ..... s 2-68
8-12F6MK4S ..... s 2-119
8-12F6MK4SS ..... s 2-119
8-12FMK4S..... s 2-118
8-12FMK4SS ..... s 2-118
8-12FMTXS ..... s 2-59
8-12FMTXSS..... s 2-59
8-12GMTXSS ..... s 2-75
8-12MMLOHB3S ..... s 2-103
8-16 C5OX-S ..... s 2-69
8-16 F5OX-S..... s 2-68
8-16F42EDMXS..... s 2-65
8-16F42EDMXSS ..... s 2-65
8-16F4OMXSS ..... s 2-64
8-16F5OMLOS ..... s 2-88
8-16F5OMLOSS..... s 2-88
8-16F5OMXSS ..... s 2-68
8-3/8 AOEG-S ..... s 2-115
8-3/8 F5OG-S ..... s 2-115
8-3/8 F5OG-SS..... s 2-115
8-4 C5OX-S..... s 2-69
8-4 DTX-S ..... s 2-75
8-4 F5OX-S ..... s 2-68
8-4 GTX-S ..... s 2-75
8-4 LOHB3-S ..... s 2-103
8-4 LOHB3-SS..... s 2-103
8-4 TL-S..... s 2-100
8-4 TL-SS ..... s 2-100
8-4 TRLO-S..... s 2-101
8-4 VTX-S ..... s 2-61
8-4-8JMTXS..... s 2-57
8-4-8JMTXSS ..... s 2-57
8-4C3MXS..... s 2-63
8-4C3MXSS ..... s 2-63
8-4C4OMLOS ..... s 2-92
8-4C4OMXS..... s 2-66
8-4C4OMXSS ..... s 2-66
8-4CMTXS ..... s 2-60
8-4CMTXSS ..... s 2-60
8-4F3MXS ..... s 2-62
8-4F3MXSS..... s 2-62
8-4F42EDMLOS..... s 2-91
8-4F42EDMLOSS ..... s 2-91
8-4F42EDMXS ..... s 2-65
8-4F42EDMXSS..... s 2-65
8-4F4OMXS ..... s 2-64
8-4F4OMXSS..... s 2-64
8-4F5OMXSS..... s 2-68
8-4F63MXS ..... s 2-78
8-4F63MXSS..... s 2-78
8-4F642EDMLS ..... s 2-98
8-4F642EDMLSS..... s 2-98
8-4F642EDMXS..... s 2-79
8-4F642EDMXSS..... s 2-79
8-4F64OMXS ..... s 2-79
8-4F64OMXSS..... s 2-79
8-4F6MXS ..... s 2-78
8-4F6MXSS..... s 2-78
8-4FMTXS..... s 2-59
8-4FMTXSS ..... s 2-59
8-4G4MK4S ..... s 2-120
8-4G4MK4SS..... s 2-120
8-4G4MXSMO..... s 2-77
8-4G4MXSSMO ..... s 2-77
8-4GMTXSS..... s 2-75
8-4H6MK4S..... s 2-120
8-4H6MK4SS ..... s 2-120
8-4HMK4S..... s 2-117
8-4HMK4SS ..... s 2-117
8-4HMTXSS ..... s 2-55

Skorowidz alfabetyczny

8-4K6PP4MXS ..... s 2-77
8-4TRMLOSS..... s 2-101
8-4TRMTXSS..... s 2-83
8-4TRTXS ..... s 2-83
8-5TRMTXSS..... s 2-83
8-5TRTXS ..... s 2-83
8-6 C5OLO-S ..... s 2-89
8-6 C5OX-S..... s 2-69
8-6 ETX-S ..... s 2-56
8-6 F5OG5-S ..... s 2-116
8-6 F5OG5-SS ..... s 2-116
8-6 HLO-S ..... s 2-86
8-6 LOHB3-S ..... s 2-103
8-6 LOHB3-SS ..... s 2-103
8-6 TL-S..... s 2-100
8-6 TL-SS ..... s 2-100
8-6 V5OLO-S ..... s 2-89
8-6 V5OX-S ..... s 2-69
8-6-8JMTXS..... s 2-57
8-6-8JMTXSS ..... s 2-57
8-6EMTXSS ..... s 2-56
8-6F3MT4SS ..... s 2-125
8-6F3T4S ..... s 2-125
8-6F5OMLOS..... s 2-88
8-6F5OMLOSS ..... s 2-88
8-6F5OMXS ..... s 2-68
8-6F5OMXSS..... s 2-68
8-6F6MK4S ..... s 2-119
8-6F6MK4SS..... s 2-119
8-6H6MK4S ..... s 2-120
8-6H6MK4SS..... s 2-120
8-6HMK4S..... s 2-117
8-6HMK4SS ..... s 2-117
8-6HMLOSS..... s 2-86
8-6HMTXS ..... s 2-55
8-6HMTXSS..... s 2-55
8-6TRMLONS ..... s 2-101
8-6TRMLONSS..... s 2-101
8-6TRMTXSS..... s 2-83
8-6TRTXS ..... s 2-83
8-8 CCCTX-S ..... s 2-60
8-8 CCTX-S..... s 2-60
8-8 G6X-S ..... s 2-76
8-8 G6X-SS..... s 2-76
8-8 GTX-S ..... s 2-75
8-8 VTX-S ..... s 2-61
8-8-8 RTX-S..... s 2-61
8-8-8 STX-S ..... s 2-62
8-8-8 STX-SS..... s 2-62
8-8-8R4OMLOS ..... s 2-93
8-8-8S4OMLOS ..... s 2-93
8-8-8S4OMXS..... s 2-67
8-8-8S4OMXSS ..... s 2-67
8-8C3MXS..... s 2-63
8-8C3MXSS ..... s 2-63
8-8C4OMLOS ..... s 2-92
8-8C4OMXS..... s 2-66
8-8C4OMXSS ..... s 2-66
8-8CMTXS ..... s 2-60
8-8CMTXSS..... s 2-60
8-8DMTXS ..... s 2-75
8-8F3MK4S..... s 2-118
8-8F3MK4SS..... s 2-118
8-8F3MXS ..... s 2-62
8-8F3MXSS..... s 2-62
8-8F42EDMLOS..... s 2-91
8-8F42EDMLOSS ..... s 2-91
8-8F42EDMXS ..... s 2-65
8-8F42EDMXSS..... s 2-65
8-8F4OMXS ..... s 2-64
8-8F4OMXSS..... s 2-64
8-8F642EDMLS ..... s 2-98
8-8F642EDMLSS..... s 2-98
8-8F642EDMXS ..... s 2-79
8-8F642EDMXSS..... s 2-79
8-8F64OMXS ..... s 2-79
8-8F64OMXSS..... s 2-79
8-8F6MK4S ..... s 2-119
8-8F6MK4SS..... s 2-119
8-8F6MXS ..... s 2-78
8-8F6MXSS..... s 2-78
8-8FMK4S ..... s 2-118
8-8FMK4SS..... s 2-118
8-8FMTXS ..... s 2-59
8-8FMTXSS ..... s 2-59
8-8G4MXS..... s 2-76
8-8G4MXSMO..... s 2-77
8-8G4MXSS ..... s 2-76
8-8G4MXSSMO ..... s 2-77
8-8GMTXSS..... s 2-75
8-8V3MXS ..... s 2-63
8-8V4OMXS ..... s 2-66
801-10-XXX-RL ..... s 1-3
801-12-XXX-RL..... s 1-3
801-16-XXX-RL ..... s 1-3
801-4-XXX-RL..... s 1-3
801-6-XXX-RL..... s 1-3
801-8-XXX-RL..... s 1-3
8010-5 ..... s 7-14
80C-A04 ..... s 11-20
80C-A05 ..... s 11-20
80C-A06 ..... s 11-20
80C-A08 ..... s 11-20
80C-A10..... s 11-20
80C-A12..... s 11-20
80C-A16 lub 83C-A16H..... s 11-20
80C-A20 lub 83C-A20H..... s 11-20
80C-B04..... s 11-20
80C-B05..... s 11-20
80C-B06..... s 11-20
80C-B08..... s 11-20
80C-B10 ..... s 11-20
80C-B12 ..... s 11-20
80C-B16 ..... s 11-20
80C-B20..... s 11-20
80C-C04..... s 11-20
80C-C05..... s 11-20
80C-C06..... s 11-20
80C-C08..... s 11-20
80C-C10..... s 11-20
80C-C12..... s 11-20
80C-C16 lub 83C-C16H..... s 11-20
80C-C20 lub 83C-C20H ..... s 11-20
80C-E04..... s 11-20
80C-E05..... s 11-20
80C-E06..... s 11-20
80C-E08..... s 11-20
80C-E10..... s 11-20
80C-E12 ..... s 11-20
80C-E16..... s 11-20
80C-T04N..... s 11-15
80C-T05N..... s 11-15
80C-T06N..... s 11-15
80C-T08N..... s 11-15
80C-T10N..... s 11-15
80C-T12N..... s 11-15
80C-T16N..... s 11-15
811-12 ..... s 1-19
811-16 ..... s 1-19
811-20..... s 1-19
811-24..... s 1-19
811-32..... s 1-19
82C-00L ..... s 11-17
82C-061 ..... s 11-16
82CE-003..... s 11-16
82CE-061 ..... s 11-16
82CE-0AP ..... s 11-17
82CE-0EP ..... s 11-18
82CE-R01..... s 11-15
82CE-R02..... s 11-15
830M-10-XXX-RL ..... s 1-4
830M-12-XXX-RL ..... s 1-4
830M-4-XXX-RL..... s 1-4
830M-6-XXX-RL..... s 1-4
830M-8-XXX-RL..... s 1-4
831-10-XXX-RL ..... s 1-3
831-12-XXX-RL..... s 1-3
831-4-XXX-RL..... s 1-3
831-6-XXX-RL..... s 1-3
831-8-XXX-RL..... s 1-3
837PU-10-XXX-RL ..... s 1-5
837PU-12-XXX-RL ..... s 1-5
837PU-4-XXX-RL..... s 1-5
837PU-6-XXX-RL..... s 1-5
837PU-8-XXX-RL..... s 1-5
838M-10-RL ..... s 1-6
838M-12-RL..... s 1-6
838M-4-RL ..... s 1-6
838M-6-RL..... s 1-6
838M-8-RL ..... s 1-6
83C-A24 ..... s 11-20
83C-A32 ..... s 11-20
83C-C24..... s 11-20
83C-C32..... s 11-20
83C-D06..... s 11-20
83C-D06..... s 11-20
83C-D08..... s 11-20
83C-D08..... s 11-20
83C-D10 ..... s 11-20
83C-D10 ..... s 11-20
83C-D12 ..... s 11-20
83C-D12 ..... s 11-20
83C-D16 lub 83C-D16H..... s 11-20
83C-D16 lub 83C-D16H..... s 11-20
83C-D20 lub 83C-D20H ..... s 11-20
83C-D20 lub 83C-D20H ..... s 11-20
83C-D24 ..... s 11-20
83C-D24..... s 11-20
83C-D32..... s 11-20
83C-E20..... s 11-20
83C-E24 ..... s 11-20
83C-E32..... s 11-20
83C-L12 lub 80C-L12 ..... s 11-20
83C-L16 lub 80C-L16 ..... s 11-20
83C-L20 ..... s 11-20
83C-L24 ..... s 11-20
83C-L32 ..... s 11-20
83CE-083U ..... s 11-18
83CE-380 ..... s 11-18
84765..... s 5-3
84766..... s 5-3
853009-10 ..... s 11-4
853009-10 ..... s 11-4
853009-12 ..... s 11-4
853009-14 ..... s 11-4
853009-14 ..... s 11-4
853009-16 ..... s 11-4
853009-17 ..... s 11-4
853009-18 ..... s 11-4
853009-21 ..... s 11-4
853009-22 ..... s 11-4
853009-26 ..... s 11-4
853009-8 ..... s 11-4
85C-061 ..... s 11-17
85C-0AP..... s 11-18
85CE-003..... s 11-17
85CE-061 ..... s 11-17
85CE-0HP ..... s 11-17
860062-11..... s 11-23
860062-6..... s 11-23
860062-7 ..... s 11-23
860062-8..... s 11-23
8726A..... s 11-37
8972-8 ..... s 11-37
8A-B8LJ2-SSP ..... s 9-15
8A-C8L-25-SS ..... s 9-15
8A-F8L-50-SS ..... s 3-7
8A-V8LR-SS..... s 9-15
8BMLS..... s 2-101
8BMLSS ..... s 2-101
8BMTXS..... s 2-82
8BMTXSS..... s 2-82
8C3MXS ..... s 2-63
8C3MXSS..... s 2-63
8C3P4S ..... s 2-125
8C3T4S ..... s 2-125
8C4OMLOS..... s 2-92
8C4OMXS ..... s 2-66
8C4OMXSS..... s 2-66
8C5OMLOS..... s 2-89
8C5OMXS ..... s 2-69
8C6MK4S ..... s 2-119
8C6MK4SS..... s 2-119
8C6MLOS..... s 2-97
8C6MXS ..... s 2-81
8C6MXSS..... s 2-81
8CMTXS..... s 2-60
8CMTXSS ..... s 2-60
8E6MK4S ..... s 2-120
8ECR8-316..... s 2-134
8EE8-316..... s 2-134
8EMK4S ..... s 2-118
8EMK4SS..... s 2-118
8EMLOSS ..... s 2-87
8EMTXS ..... s 2-56
8EMTXSS..... s 2-56
8ET8-316..... s 2-134
8F3MK4S ..... s 2-118
8F3MK4SS..... s 2-118
8F3MP4SS ..... s 2-125
8F3MT4SS ..... s 2-125
8F3MXS ..... s 2-62
8F3MXSS..... s 2-62
8F3P4S..... s 2-125
8F3T4S..... s 2-125
8F42EDMLOS ..... s 2-91
8F42EDMLOSS..... s 2-91
8F42EDMXS..... s 2-65

Parker Store
FIRTECH
HYDRAULIKA SIŁOWA, PNEUMATYKA, FILTRACJA

8F42EDMXSS ..... s 2-65
8F4OMXS..... s 2-64
8F4OMXSS ..... s 2-64
8F5OMLOS ..... s 2-88
8F5OMLOSS..... s 2-88
8F5OMXS..... s 2-68
8F5OMXSS ..... s 2-68
8F63MP4SS .....s 2-126
8F63MXS .....s 2-78
8F63MXSS .....s 2-78
8F63P4S .....s 2-126
8F642EDMLS..... s 2-98
8F642EDMLSS ..... s 2-98
8F642EDMXS .....s 2-79
8F642EDMXSS .....s 2-79
8F64OMXS.....s 2-79
8F64OMXSS .....s 2-79
8F6MXSS .....s 2-78
8FMK4S ..... s 2-118
8FMK4SS..... s 2-118
8FMTXS ..... s 2-59
8FMTXSS..... s 2-59
8FNMK4S.....s 2-120
8FNMK4SS .....s 2-120
8FNMLS .....s 2-103
8FNMLSS.....s 2-103
8FNMTXS..... s 2-84
8FNMTXSS ..... s 2-84
8G3P4S .....s 2-126
8G4MK4S.....s 2-120
8G4MK4SS .....s 2-120
8G4MXS .....s 2-76
8G4MXSS.....s 2-76
8G63P4S.....s 2-126
8GMTXSS .....s 2-75
8H6MK4S .....s 2-120
8H6MK4SS .....s 2-120
8HMK4S ..... s 2-117
8HMK4SS..... s 2-117
8HMLOS..... s 2-86
8HMLOSS ..... s 2-86
8HMP4SS.....s 2-125
8HMTXS..... s 2-55
8HMTXSS ..... s 2-55
8HP46S .....s 2-125
8HP4S .....s 2-125
8J6MK4S.....s 2-120
8J6MK4SS .....s 2-120
8JMK4S..... s 2-118
8JMK4SS ..... s 2-118
8JMLOS ..... s 2-87
8JMLOSS..... s 2-87
8JMTXS..... s 2-56
8JMTXSS ..... s 2-56
8LOHMX6SS.....s 2-102
8LOHMX6SS..... s 2-85
8M14C87OMLOS..... s 2-94
8M14F82EDMXS.....s 2-73
8M14F82EDMXSS .....s 2-73
8M14F87OMLOS..... s 2-94
8M14F87OMLOSS ..... s 2-94
8M14F87OMXS.....s 2-70
8M14F87OMXSS.....s 2-70
8M14F8OMXS.....s 2-72
8M14F8OMXSS .....s 2-72
8M14V8OMLOS ..... s 2-96
8M16C87OMLOS..... s 2-94
8M16C87OMXS .....s 2-71
8M16C8OMLOS..... s 2-96
8M16C8OMXS .....s 2-73
8M16F682EDMLS..... s 2-99
8M16F682EDMXS..... s 2-80
8M16F682EDMXSS ..... s 2-80
8M16F687OMLS ..... s 2-99
8M16F687OMXS..... s 2-81
8M16F687OMXSS ..... s 2-81
8M16F68OMXS..... s 2-80
8M16F82EDMLOS ..... s 2-96
8M16F82EDMXS.....s 2-73
8M16F82EDMXSS .....s 2-73
8M16F87OMLOS ..... s 2-94
8M16F87OMXS.....s 2-70
8M16F87OMXSS .....s 2-70
8M16F8OMXS.....s 2-72
8M16F8OMXSS .....s 2-72
8M16R87OMXS .....s 2-71
8M16R8OMXS .....s 2-74
8M16S87OMXS.....s 2-72
8M16S8OMXS.....s 2-74
8M16V87OMXS.....s 2-71
8M16V8OMXS.....s 2-74
8M18C87OMLOS..... s 2-94
8M18C87OMXS .....s 2-71
8M18C8OMLOS..... s 2-96
8M18C8OMXS .....s 2-73
8M18F682EDMXS..... s 2-80
8M18F682EDMXSS ..... s 2-80
8M18F687OMXS..... s 2-81
8M18F687OMXSS ..... s 2-81
8M18F68OMXS..... s 2-80
8M18F82EDMLOS ..... s 2-96
8M18F82EDMLOSS..... s 2-96
8M18F82EDMXS.....s 2-73
8M18F82EDMXSS .....s 2-73
8M18F87OMLOS ..... s 2-94
8M18F87OMLOSS ..... s 2-94
8M18F87OMXS.....s 2-70
8M18F87OMXSS .....s 2-70
8M18F8OMXS.....s 2-72
8M18F8OMXSS .....s 2-72
8M18R87OMLOS..... s 2-95
8M18R87OMXS .....s 2-71
8M18R8OMLOS..... s 2-97
8M18R8OMXS .....s 2-74
8M18S87OMLOS..... s 2-95
8M18S87OMXS.....s 2-72
8M18S8OMLOS..... s 2-97
8M18S8OMXS.....s 2-74
8M18V87OMLOS..... s 2-95
8M18V87OMXS.....s 2-71
8M18V8OMLOS..... s 2-96
8M18V8OMXS.....s 2-74
8M22C87OMLOS..... s 2-94
8M22F82EDMXS .....s 2-73
8M22F82EDMXSS.....s 2-73
8M22F87OMLOS..... s 2-94
8M22F87OMLOSS..... s 2-94
8M22F8OMXS.....s 2-72
8M22F8OMXSS .....s 2-72
8M27F87OMLOS..... s 2-94
8MSC8N-316.....s 2-134
8P5ONMSS..... s 2-116
8PNMK4S.....s 2-120
8PNMK4SS .....s 2-120
8PNMLOS .....s 2-104
8PNMLOSS.....s 2-104
8PNMTXS ..... s 2-84
8PNMTXSS..... s 2-84
8R3MXS ..... s 2-63
8R3MXSS..... s 2-63
8R4OMLOS..... s 2-93
8R4OMXS ..... s 2-67
8R4OMXSS..... s 2-67
8R5OMXS .....s 2-70
8R6MK4S ..... s 2-119
8R6MK4SS..... s 2-119
8R6MLOS..... s 2-98
8R6MLOSS ..... s 2-98
8R6MXS ..... s 2-82
8RU4-316 .....s 2-134
8S3MXS ..... s 2-64
8S3MXSS..... s 2-64
8S4OMLOS..... s 2-93
8S4OMXS ..... s 2-67
8S4OMXSS..... s 2-67
8S5OMXS .....s 2-70
8S6MK4S ..... s 2-119
8S6MK4SS..... s 2-119
8S6MLOS..... s 2-98
8S6MLOSS ..... s 2-98
8SC8-316 .....s 2-134
8TT4MLS.....s 2-104
8TT4MLSS .....s 2-104
8TT4MXS .....s 2-77
8TT4MXSS .....s 2-77
8TT8MLS .....s 2-104
8V3MXS ..... s 2-63
8V3P4S .....s 2-125
8V3T4S.....s 2-125
8V4OMLOS ..... s 2-92
8V4OMXS..... s 2-66
8V5OMLOS ..... s 2-89
8V6MXS ..... s 2-81
8WEMTXWLNMS ..... s 2-58
8WLNMLS ..... s 2-88
8WLNMLSS..... s 2-88
8WLNMS ..... s 2-59
8WLNMSS..... s 2-59
8WMLOWLNMLS..... s 2-87
8WMLOWLNMLSS ..... s 2-87
8WMTXWLNMS..... s 2-57
8WMTXWLNMSS ..... s 2-57
8X062L .....s 2-18
8X062N-25 .....s 2-17
8X080L .....s 2-18
8XHML6SS.....s 2-102
8XHML6SS..... s 2-85
8XHMLOSS.....s 2-102
8XHMLOSS..... s 2-84
9090050700.....s 9-13
9090050900.....s 9-13
9090051000 .....s 9-13
925580Q ..... s 3-4
925582Q ..... s 3-4
925600Q ..... s 3-4
926696Q ..... s 3-4
926697Q..... s 3-4
926698Q ..... s 3-4
926699Q ..... s 3-4
926837Q..... s 3-4
926839Q ..... s 3-4
926841Q..... s 3-4
926843Q ..... s 3-4
926845Q ..... s 3-4
926888Q ..... s 3-4
926890Q ..... s 3-4
927182Q..... s 3-4
927723Q..... s 3-4
927725Q..... s 3-4
928143Q..... s 3-4
928642Q ..... s 3-4
928643Q ..... s 3-4
929445 ..... s 3-4
930099Q ..... s 3-4
930118Q ..... s 3-4
930162Q..... s 3-4
930164Q..... s 3-4
930190Q..... s 3-4
930190Q..... s 3-4
930191Q..... s 3-4
930192Q..... s 3-4
930194Q..... s 3-4
930194Q..... s 3-5
930197Q..... s 3-4
930370Q ..... s 3-4
932073 ..... s 3-4
932872Q..... s 3-4
932874Q..... s 3-4
933044Q ..... s 3-4
933045Q ..... s 3-4
933046Q ..... s 3-4
933047Q..... s 3-4
933204Q ..... s 3-4
933204Q ..... s 3-4
933204Q ..... s 3-4
933204Q ..... s 3-4
933204Q ..... s 3-4
933204Q ..... s 3-4
933204Q ..... s 3-4
933212Q..... s 3-4
933228Q ..... s 3-4
935177..... s 3-4
935180..... s 3-4
935191..... s 3-4
935191..... s 3-5
935192..... s 3-4
935193..... s 3-4
935194 ..... s 3-4
9404-E6Z5S2..... s 7-13
9404-F8H6S2..... s 7-13
9404-T5X4S2 ..... s 7-13
94C-001-PFD ..... s 11-15
9721900005 .....s 9-13
9C1200S..... s 9-4
9C1600S ..... s 9-4
9C400S ..... s 9-4
9C600S ..... s 9-4
9C800S ..... s 9-4
9F1200S..... s 9-4
9F1600S ..... s 9-4
9F400S..... s 9-4
9F600S..... s 9-4
9F800S..... s 9-4
9MC1200S ..... s 9-4
9MC1600S ..... s 9-4
9MV400S..... s 9-4
9MV600S ..... s 9-4
9MV800S ..... s 9-4

Skorowidz alfabetyczny

9N1200S ..... s 9-4
9N1600S ..... s 9-4
9N400S ..... s 9-4
9N600S ..... s 9-4
9N800S ..... s 9-4
9PCCM400S ..... s 9-5
9PCCM600S ..... s 9-5
9PCCM800S ..... s 9-5
9PCM400S ..... s 9-5
9PCM600S ..... s 9-5
9PCM800S ..... s 9-5
AB116310 ..... s 11-34
AB138010 ..... s 11-34
AB98210011 ..... s 11-33
AB98212011 ..... s 11-33
AB98213011 ..... s 11-33
AB98217011 ..... s 11-33
AB98810011 ..... s 11-33
AB98812011 ..... s 11-33
AB98813011 ..... s 11-33
AB98817011 ..... s 11-33
ABL1G114QXWL3 ..... s 11-32
ABL2G114QXWL13V ..... s 11-32
ADE007-25R1A2 ..... s 6-2
ADE016-25R1A2 ..... s 6-2
ADE032-21R1A2 ..... s 6-2
ADE050-21R1A2 ..... s 6-2
ADE075-21R1A2 ..... s 6-2
ADE100-21R1A2 ..... s 6-2
ADE140-14R1C2 ..... s 6-2
ADE140-25R1C2 ..... s 6-2
ADE200-25R1C2 ..... s 6-2
ADE280-25R1C2 ..... s 6-2
ADE350-25R1C2 ..... s 6-2
AG-060 ..... s 11-2
AG-066 ..... s 11-2
AG-072 ..... s 11-2
AG-084 ..... s 11-2
AG-097 ..... s 11-2
AG-106 ..... s 11-2
AG-113 ..... s 11-2
AG-122 ..... s 11-2
AG-131 ..... s 11-2
AG-155 ..... s 11-2
AG-161 ..... s 11-2
AG-166 ..... s 11-2
AG-182 ..... s 11-2
AG-209 ..... s 11-2
AG-220 ..... s 11-2
AG-232 ..... s 11-2
AG-270 ..... s 11-2
AG-292 ..... s 11-2
AG-319 ..... s 11-2
AM10 ..... s 11-4
AM13 ..... s 11-4
AM16 ..... s 11-4
AM20 ..... s 11-4
AM3 ..... s 11-4
AM4 ..... s 11-4
AM6 ..... s 11-4
AM8 ..... s 11-4
APDA0X ..... s 11-13
APDA1X ..... s 11-13
APDA2X ..... s 11-13
APDA3X ..... s 11-13
APDA4X ..... s 11-13
APDA5X ..... s 11-13
APDA6X ..... s 11-13
APLA0X ..... s 11-13
APLA1X ..... s 11-13
APLA2X ..... s 11-13
APLA3X ..... s 11-13
APLA4X ..... s 11-13
APLA5X ..... s 11-13
APLA6X ..... s 11-13
APRA0X (10 obejm) ..... s 11-13
APRA1X (10 obejm) ..... s 11-13
APRA2X (10 obejm) ..... s 11-13
APRA3X (10 obejm) ..... s 11-13
APRA4X (5 obejm) ..... s 11-13
APRA5X (5 obejm) ..... s 11-13
APRA6X (5 obejm) ..... s 11-13
APWA0X ..... s 11-13
APWA1X ..... s 11-13
APWA2X ..... s 11-13
APWA3X ..... s 11-13
APWA4X ..... s 11-13
APWA5X ..... s 11-13
APWA6X ..... s 11-13
AR10 ..... s 11-4
AR16 ..... s 11-4
AR4 ..... s 11-4
AR8 ..... s 11-4
AS-B-11 ..... s 11-5
AS-B-13 ..... s 11-5
AS-B-13 ..... s 11-5
AS-B-15 ..... s 11-5
AS-B-15 ..... s 11-5
AS-B-17 ..... s 11-5
AS-B-19 ..... s 11-5
AS-B-22 ..... s 11-5
AS-B-27 ..... s 11-5
AS-B-33 ..... s 11-5
AS-B-37 ..... s 11-5
AS-B-58 ..... s 11-5
AS-Y-11 ..... s 11-6
AS-Y-13 ..... s 11-6
AS-Y-13 ..... s 11-6
AS-Y-15 ..... s 11-6
AS-Y-15 ..... s 11-6
AS-Y-17 ..... s 11-6
AS-Y-19 ..... s 11-6
AS-Y-22 ..... s 11-6
AS-Y-27 ..... s 11-6
AS-Y-33 ..... s 11-6
AS-Y-37 ..... s 11-6
AS-Y-58 ..... s 11-6
AS06L71X ..... s 2-108
AS06LX ..... s 2-108
AS06S71X ..... s 2-108
AS06SX ..... s 2-108
AS08L71X ..... s 2-108
AS08LX ..... s 2-108
AS08S71X ..... s 2-108
AS08SX ..... s 2-108
AS10L71X ..... s 2-108
AS10LX ..... s 2-108
AS10S71X ..... s 2-108
AS10SX ..... s 2-108
AS12L71X ..... s 2-108
AS12LX ..... s 2-108
AS12S71X ..... s 2-108
AS12SX ..... s 2-108
AS14S71X ..... s 2-108
AS14SX ..... s 2-108
AS15L71X ..... s 2-108
AS15LX ..... s 2-108
AS16S71X ..... s 2-108
AS16SX ..... s 2-108
AS18L71X ..... s 2-108
AS18LX ..... s 2-108
AS20S71X ..... s 2-108
AS20SX ..... s 2-108
AS22L71X ..... s 2-108
AS22LX ..... s 2-108
AS25S71X ..... s 2-108
AS25SX ..... s 2-108
AS28L71X ..... s 2-108
AS28LX ..... s 2-108
AS30S71X ..... s 2-108
AS30SX ..... s 2-108
AS35L71X ..... s 2-108
AS35LX ..... s 2-108
AS38S71X ..... s 2-108
AS38SX ..... s 2-108
AS42L71X ..... s 2-108
AS42LX ..... s 2-108
ASK610X1.5S ..... s 2-110
ASK610X1.5S71 ..... s 2-110
ASK610X2S ..... s 2-110
ASK610X2S71 ..... s 2-110
ASK612X1.5S71 ..... s 2-110
ASK612X2.5S ..... s 2-110
ASK612X2.5S71 ..... s 2-110
ASK612X2S ..... s 2-110
ASK612X2S71 ..... s 2-110
ASK616X2.5S ..... s 2-110
ASK616X2S ..... s 2-110
ASK616X2S71 ..... s 2-110
ASK616X3S ..... s 2-110
ASK616X3S71 ..... s 2-110
ASK620X2.5S ..... s 2-110
ASK620X2S ..... s 2-110
ASK620X2S71 ..... s 2-110
ASK620X3S ..... s 2-110
ASK620X3S71 ..... s 2-110
ASK620X4S ..... s 2-110
ASK620X4S71 ..... s 2-110
ASK625X3S ..... s 2-110
ASK625X3S71 ..... s 2-110
ASK625X4S ..... s 2-110
ASK625X4S71 ..... s 2-110
ASK625X5S ..... s 2-110
ASK625X5S71 ..... s 2-110
ASK630X3S ..... s 2-110
ASK630X3S71 ..... s 2-110
ASK630X4S ..... s 2-110
ASK630X4S71 ..... s 2-110
ASK630X5S ..... s 2-110
ASK630X5S71 ..... s 2-110
ASK638X4S ..... s 2-110
ASK638X4S71 ..... s 2-110
ASK638X5S ..... s 2-110
ASK638X5S71 ..... s 2-110
ASK638X6S ..... s 2-110
ASK638X6S71 ..... s 2-110
AV06/42KPLX ..... s 11-24
B 3012X095074 ..... s 11-31
B 3012X109074 ..... s 11-31
B 3016X083074 ..... s 11-31
B 3016X095074 ..... s 11-31
B 3016X109074 ..... s 11-31
B 3016X120074 ..... s 11-31
B3004X028180 ..... s 11-30
B3004X035074 ..... s 11-31
B3004X035180 ..... s 11-30
B3004X049074 ..... s 11-31
B3004X049180 ..... s 11-30
B3005X035074 ..... s 11-31
B3005X049074 ..... s 11-31
B3005X064074 ..... s 11-31
B3006X035180 ..... s 11-30
B3006X049074 ..... s 11-31
B3006X049180 ..... s 11-30
B3006X065074 ..... s 11-31
B3006X065180 ..... s 11-30
B3007406X1.5M ..... s 11-31
B3007406X1M ..... s 11-31
B3007408X1.5M ..... s 11-31
B3007408X1M ..... s 11-31
B3007410X1.5M ..... s 11-31
B3007410X1M ..... s 11-31
B3007412X1.5M ..... s 11-31
B3007412X2M ..... s 11-31
B3007415X1.5M ..... s 11-31
B3007415X2 ..... s 11-31
B3007416X1.5M ..... s 11-31
B3007416X2M ..... s 11-31
B3007418X1.5M ..... s 11-31
B3007418X2M ..... s 11-31
B3007420X2.5M ..... s 11-31
B3007420X2M ..... s 11-31
B3007422X2M ..... s 11-31
B3007425X2.5M ..... s 11-31
B3007425X3M ..... s 11-31
B3007430X2.5M ..... s 11-31
B3007430X3M ..... s 11-31
B3007432X3M ..... s 11-31
B3007438X4M ..... s 11-31
B3007442X3M ..... s 11-31
B3008X035180 ..... s 11-30
B3008X049180 ..... s 11-30
B3008X065074 ..... s 11-31
B3008X065180 ..... s 11-30
B3008X083074 ..... s 11-31
B3008X083180 ..... s 11-30
B3010X049180 ..... s 11-30
B3010X065180 ..... s 11-30
B3010X083074 ..... s 11-31
B3010X083180 ..... s 11-30
B3010X095074 ..... s 11-31
B3010X095180 ..... s 11-30
B3012X049180 ..... s 11-30
B3012X065180 ..... s 11-30
B3012X083180 ..... s 11-30
B3012X095180 ..... s 11-30
B3012X109180 ..... s 11-30
B3012X120180 ..... s 11-30
B3016X065180 ..... s 11-30
B3016X083180 ..... s 11-30
B3016X095180 ..... s 11-30
B3016X109180 ..... s 11-30
B3016X120180 ..... s 11-30
B3016X134180 ..... s 11-30
B30180067X1.5M ..... s 11-29
B3018006X1M ..... s 11-29
B3018008x1.5M ..... s 11-29
B3018008X1M ..... s 11-29

Skorowidz alfabetyczny

B3018010X1.5M ..... s 11-29
B3018010X1M ..... s 11-29
B3018010X2M ..... s 11-29
B3018012X1.5M ..... s 11-29
B3018012X1M ..... s 11-29
B3018012X2M ..... s 11-29
B3018015X1.5M ..... s 11-29
B3018015X2M ..... s 11-29
B3018016X1.5M ..... s 11-29
B3018016X1M ..... s 11-29
B3018016X2.5M ..... s 11-29
B3018016X2M ..... s 11-29
B3018018X1.5M ..... s 11-29
B3018018X1M ..... s 11-29
B3018018X2M ..... s 11-29
B3018020X2.5M ..... s 11-29
B3018020X2M ..... s 11-29
B3018020X3M ..... s 11-29
B3018022X1.5M ..... s 11-29
B3018022X2.5M ..... s 11-29
B3018022X2M ..... s 11-29
B3018025X2.5M ..... s 11-29
B3018025X2M ..... s 11-29
B3018025X3M ..... s 11-29
B3018025X4M ..... s 11-29
B3018028X2.5M ..... s 11-29
B3018028X2M ..... s 11-29
B3018030X2M ..... s 11-29
B3018030X3M ..... s 11-29
B3018030X4M ..... s 11-29
B3018032X3M ..... s 11-29
B3018032X4M ..... s 11-29
B3018035X3M ..... s 11-29
B3018035X4M ..... s 11-29
B3018035X5M ..... s 11-29
B3018038X3M ..... s 11-29
B3018050X3M ..... s 11-29
B3020X095074 ..... s 11-31
B3020X095180 ..... s 11-30
B3020X109180 ..... s 11-30
B3020X120074 ..... s 11-31
B3020X120180 ..... s 11-30
B3020X134180 ..... s 11-30
B3020X148180 ..... s 11-30
B3020X156180 ..... s 11-30
B3020X188180 ..... s 11-30
B3024X065180 ..... s 11-30
B3024X083180 ..... s 11-30
B3024X095180 ..... s 11-30
B3024X109180 ..... s 11-30
B3024X120074 ..... s 11-31
B3024X120180 ..... s 11-30
B3024X134180 ..... s 11-30
B3024X156180 ..... s 11-30
B3024X188180 ..... s 11-30
B3032X083180 ..... s 11-30
B3032X095180 ..... s 11-30
B3032X120180 ..... s 11-30
B43005B ..... s 9-13
B53005A ..... s 9-13
B73006 ..... s 9-13
BAV6/12KPLX ..... s 11-26
BFG10L/LK35CFX ..... s 2-128
BFG10L/LK35OMDCF ..... s 2-128
BFG12L/LK35CFX ..... s 2-128
BFG12L/LK35OMDCF ..... s 2-128
BFG15L/LK35CFX ..... s 2-128
BFG15L/LK35OMDCF ..... s 2-128
BFG15L/LK40CFX ..... s 2-128
BFG15L/LK40OMDCF ..... s 2-128
BFG16S/LK35CFX ..... s 2-128
BFG16S/LK35OMDCF ..... s 2-128
BFG18L/LK40CFX ..... s 2-128
BFG18L/LK40OMDCF ..... s 2-128
BFG20S/LK55CFX ..... s 2-128
BFG20S/LK55OMDCF ..... s 2-128
BFG22L/LK40CFX ..... s 2-128
BFG22L/LK40OMDCF ..... s 2-128
BFG28L/LK40CFX ..... s 2-128
BFG28L/LK40OMDCF ..... s 2-128
BFW10L/LK35CFX ..... s 2-128
BFW10L/LK35OMDCF ..... s 2-128
BFW12L/LK35CFX ..... s 2-128
BFW12L/LK35OMDCF ..... s 2-128
BFW15L/LK35CFX ..... s 2-128
BFW15L/LK35OMDCF ..... s 2-128
BFW15L/LK40CFX ..... s 2-128
BFW15L/LK40OMDCF ..... s 2-128
BFW16S/LK35CFX ..... s 2-128
BFW16S/LK35OMDCF ..... s 2-128
BFW18L/LK40CFX ..... s 2-128
BFW18L/LK40OMDCF ..... s 2-128
BFW20S/LK35CFX ..... s 2-128
BFW20S/LK35OMDCF ..... s 2-128
BFW20S/LK40CFX ..... s 2-128
BFW20S/LK40OMDCF ..... s 2-128
BFW20S/LK55CFX ..... s 2-128
BFW20S/LK55OMDCF ..... s 2-128
BFW22L/LK40CFX ..... s 2-128
BFW22L/LK40OMDCF ..... s 2-128
BFW25S/LK55CFX ..... s 2-128
BFW25S/LK55OMDCF ..... s 2-128
BFW28L/LK40CFX ..... s 2-128
BFW28L/LK40OMDCF ..... s 2-128
BFW30S/LK55CFX ..... s 2-128
BFW30S/LK55OMDCF ..... s 2-128
BFW35L/LK40CFX ..... s 2-128
BFW35L/LK40OMDCF ..... s 2-128
BFW35L/LK55CFX ..... s 2-128
BFW35L/LK55OMDCF ..... s 2-128
BFW42L/LK55CFX ..... s 2-128
BFW42L/LK55OMDCF ..... s 2-128
BG-341-NBL ..... s 11-37
BG-342-SBL ..... s 11-37
BG-344-SBL ..... s 11-37
BH2-60 ..... s 7-4
BH2-61 ..... s 7-4
BH3-60 ..... s 7-4
BH3-61 ..... s 7-4
BH4-60 ..... s 7-4
BH4-61 ..... s 7-4
BH6-60 ..... s 7-4
BH6-61 ..... s 7-4
BH8-60 ..... s 7-4
BH8-61 ..... s 7-4
Błyskawiczny montaż kompletnych węży ..... s 12-2
BV20/25KPLX ..... s 11-26
BV6/18KPLX ..... s 11-26
BVG4-1.1/2L ..... s 9-11
BVG4-1.1/4L ..... s 9-11
BVG4-1/2L ..... s 9-11
BVG4-1/4L ..... s 9-11
BVG4-1L ..... s 9-11
BVG4-2L ..... s 9-11
BVG4-3/4L ..... s 9-11
BVG4-3/8L ..... s 9-11
BVG4P-1/2LOCK ..... s 9-11
BVG4P-1/4LOCK ..... s 9-11
BVG4P-1LOCK ..... s 9-11
BVG4P-3/4LOCK ..... s 9-11
BVG4P-3/8LOCK ..... s 9-11
C10BL ..... s 2-6
C10BU ..... s 2-6
C10G ..... s 2-6
C10R ..... s 2-6
C10W ..... s 2-6
C10Y ..... s 2-6
C1200S ..... s 9-4
C12BL ..... s 2-6
C12BU ..... s 2-6
C12G ..... s 2-6
C12R ..... s 2-6
C12W ..... s 2-6
C12Y ..... s 2-6
C14BL ..... s 2-6
C14BU ..... s 2-6
C14G ..... s 2-6
C14R ..... s 2-6
C14W ..... s 2-6
C14Y ..... s 2-6
C1600S ..... s 9-4
C3BMB10-1/4 ..... s 2-10
C3BMB10-3/8 ..... s 2-10
C3BMB12-1/2 ..... s 2-10
C3BMB12-3/8 ..... s 2-10
C3BMB14-1/2 ..... s 2-10
C3BMB14-3/8 ..... s 2-10
C3BMB16-1/2 ..... s 2-10
C3BMB18-1/2 ..... s 2-10
C3BMB22-3/4 ..... s 2-10
C3BMB4-1/8 ..... s 2-10
C3BMB6-1/4 ..... s 2-10
C3BMB6-1/8 ..... s 2-10
C3BMB8-1/4 ..... s 2-10
C3BMB8-1/8 ..... s 2-10
C400S ..... s 9-4
C4BL ..... s 2-6
C4BU ..... s 2-6
C4G ..... s 2-6
C4R ..... s 2-6
C4W ..... s 2-6
C4Y ..... s 2-6
C600S ..... s 9-4
C63PB10-1/4 ..... s 2-3
C63PB10-3/8 ..... s 2-3
C63PB12-1/2 ..... s 2-3
C63PB12-1/4 ..... s 2-3
C63PB12-3/8 ..... s 2-3
C63PB14-1/2 ..... s 2-3
C63PB14-3/8 ..... s 2-3
C63PB4-1/4 ..... s 2-3
C63PB4-1/8 ..... s 2-3
C63PB6-1/4 ..... s 2-3
C63PB6-1/8 ..... s 2-3
C63PB8-1/4 ..... s 2-3
C63PB8-1/8 ..... s 2-3
C63PB8-3/8 ..... s 2-3
C63PK10-1/2 ..... s 2-3
C63PK10-1/4 ..... s 2-3
C63PK10-3/8 ..... s 2-3
C63PK12-1/2 ..... s 2-3
C63PK12-1/4 ..... s 2-3
C63PK12-3/8 ..... s 2-3
C63PK14-1/2 ..... s 2-3
C63PK14-3/8 ..... s 2-3
C63PK4-1/4 ..... s 2-3
C63PK4-1/8 ..... s 2-3
C63PK6-1/4 ..... s 2-3
C63PK6-1/8 ..... s 2-3
C63PK8-1/4 ..... s 2-3
C63PK8-1/8 ..... s 2-3
C63PK8-3/8 ..... s 2-3
C63PMK4-1/4 ..... s 2-7
C63PMK4-1/8 ..... s 2-7
C63PMK6-1/4 ..... s 2-7
C63PMK6-1/8 ..... s 2-7
C63SPK10-1/4 ..... s 2-4
C63SPK10-3/8 ..... s 2-4
C63SPK4-1/8 ..... s 2-4
C63SPK6-1/4 ..... s 2-4
C63SPK6-1/8 ..... s 2-4
C63SPK8-1/4 ..... s 2-4
C63SPK8-1/8 ..... s 2-4
C63SPK8-3/8 ..... s 2-4
C64PB10-1/4 ..... s 2-3
C64PB10-3/8 ..... s 2-3
C64PB12-1/4 ..... s 2-3
C64PB12-3/8 ..... s 2-3
C64PB14-1/2 ..... s 2-3
C64PB14-3/8 ..... s 2-3
C64PB4-1/4 ..... s 2-3
C64PB4-1/8 ..... s 2-3
C64PB6-1/4 ..... s 2-3
C64PB6-1/8 ..... s 2-3
C64PB8-1/4 ..... s 2-3
C64PB8-1/8 ..... s 2-3
C64PB8-3/8 ..... s 2-3
C64PK10-1/4 ..... s 2-4
C64PK10-3/8 ..... s 2-4
C64PK12-1/4 ..... s 2-4
C64PK12-3/8 ..... s 2-4
C64PK14-1/2 ..... s 2-4
C64PK14-3/8 ..... s 2-4
C64PK4-1/4 ..... s 2-4
C64PK4-1/8 ..... s 2-4
C64PK6-1/4 ..... s 2-4
C64PK6-1/8 ..... s 2-4
C64PK8-1/4 ..... s 2-4
C64PK8-1/8 ..... s 2-4
C64PK8-3/8 ..... s 2-4
C68PB4M3 ..... s 2-4
C68PB4M5 ..... s 2-4
C68PB6M5 ..... s 2-4
C68PK4M5 ..... s 2-4
C68PK6M5 ..... s 2-4
C68PK8M12 ..... s 2-4
C68PK8M16 ..... s 2-4
C68PK8M22 ..... s 2-4
C6BL ..... s 2-6
C6BU ..... s 2-6
C6G ..... s 2-6
C6R ..... s 2-6
C6W ..... s 2-6
C6Y ..... s 2-6
C800S ..... s 9-4
C8BL ..... s 2-6
C8BU ..... s 2-6

Parker Store
FIRTECH
HYDRAULIKA SIŁOWA, PNEUMATYKA, FILTRACJA

Skorowidz alfabetyczny

C8G ..... s 2-6
C8R ..... s 2-6
C8W ..... s 2-6
C8Y ..... s 2-6
C9RG-10 ..... s 11-8
C9RG-10 ..... s 11-8
C9RG-12 ..... s 11-8
C9RG-14 ..... s 11-8
C9RG-16 ..... s 11-8
C9RG-20 ..... s 11-8
C9RG-25 ..... s 11-8
C9RG-8 ..... s 11-8
CARG-15 ..... s 11-8
CARG-22 ..... s 11-8
CARG-42 ..... s 11-8
CARG-6 ..... s 11-8
CFE-1002-P ..... s 7-7
CFE-252-P ..... s 7-7
CFE-372-P ..... s 7-7
CFE-502-P ..... s 7-7
CFE-622-P ..... s 7-7
CFE-752-P ..... s 7-7
CL-251-4FB-PLP ..... s 7-8
CL-252-4FB-PLC ..... s 7-8
CM-251-4FB-PLP ..... s 7-8
CM-252-4FB-PLC ..... s 7-8
CM2AAV ..... s 9-3
CM2BBV ..... s 9-3
CM2DDV ..... s 9-3
CM2PPV ..... s 9-3
CM2TTV ..... s 9-3
CPC-254 ..... s 7-8
CPOM2AAV ..... s 9-3
CPOM2BBV ..... s 9-3
CPOM2DDV ..... s 9-3
CPP-253 ..... s 7-8
Części i elementy specjalne ..... s 12-3
D1VW1CNJW ..... s 9-2
D1VW20BNJW ..... s 9-2
D1VW20DNJW ..... s 9-2
D1VW2CNJW ..... s 9-2
D1VW4CNJW ..... s 9-2
D1VW8CNJW ..... s 9-2
DA06LOMD71 ..... s 2-24
DA06LOMDCF ..... s 2-24
DA06SOMD71 ..... s 2-24
DA06SOMDCF ..... s 2-24
DA08LOMD71 ..... s 2-24
DA08LOMDCF ..... s 2-24
DA08SOMD71 ..... s 2-24
DA08SOMDCF ..... s 2-24
DA10LOMD71 ..... s 2-24
DA10LOMDCF ..... s 2-24
DA10SOMD71 ..... s 2-24
DA10SOMDCF ..... s 2-24
DA12LOMD71 ..... s 2-24
DA12LOMDCF ..... s 2-24
DA12SOMD71 ..... s 2-24
DA12SOMDCF ..... s 2-24
DA14SOMD71 ..... s 2-24
DA14SOMDCF ..... s 2-24
DA15LOMD71 ..... s 2-24
DA15LOMDCF ..... s 2-24
DA16SOMD71 ..... s 2-24
DA16SOMDCF ..... s 2-24
DA18LOMD71 ..... s 2-24
DA18LOMDCF ..... s 2-24
DA20SOMD71 ..... s 2-24
DA20SOMDCF ..... s 2-24
DA22LOMD71 ..... s 2-24
DA22LOMDCF ..... s 2-24
DA25SOMD71 ..... s 2-24
DA25SOMDCF ..... s 2-24
DA28LOMD71 ..... s 2-24
DA28LOMDCF ..... s 2-24
DA30SOMD71 ..... s 2-24
DA30SOMDCF ..... s 2-24
DA35LOMD71 ..... s 2-24
DA35LOMDCF ..... s 2-24
DA38SOMD71 ..... s 2-24
DA38SOMDCF ..... s 2-24
DA42LOMD71 ..... s 2-24
DA42LOMDCF ..... s 2-24
DFE-501-P ..... s 7-7
DG101/06SOMDCF ..... s 2-105
DG101/08SOMDCF ..... s 2-105
DG101/12SOMDCF ..... s 2-105
DG101/16SOMDCF ..... s 2-105
DG101/20SOMDCF ..... s 2-105
DG101/25SOMDCF ..... s 2-105
DG101/30SOMDCF ..... s 2-105
DG101/38SOMDCF ..... s 2-105
DG102/06SMOMDCF ..... s 2-107
DG102/06SROMDCF ..... s 2-106
DG102/08SMOMDCF ..... s 2-107
DG102/08SROMDCF ..... s 2-106
DG102/12SMOMDCF ..... s 2-107
DG102/12SROMDCF ..... s 2-106
DG102/16SMOMDCF ..... s 2-107
DG102/16SROMDCF ..... s 2-106
DG102/20SMOMDCF ..... s 2-107
DG102/20SROMDCF ..... s 2-106
DG102/25SMOMDCF ..... s 2-107
DG102/25SROMDCF ..... s 2-106
DG102/30SMOMDCF ..... s 2-107
DG102/30SROMDCF ..... s 2-106
DG102/38SMOMDCF ..... s 2-107
DG102/38SROMDCF ..... s 2-106
DG103/06SOMDCF ..... s 2-105
DG103/08SOMDCF ..... s 2-105
DG103/12SOMDCF ..... s 2-105
DG103/16SOMDCF ..... s 2-105
DG103/20SOMDCF ..... s 2-105
DG103/25SOMDCF ..... s 2-105
DG103/30SOMDCF ..... s 2-105
DG103/38SOMDCF ..... s 2-105
DG104/06SMOMDCF ..... s 2-107
DG104/06SROMDCF ..... s 2-106
DG104/08SMOMDCF ..... s 2-107
DG104/08SROMDCF ..... s 2-106
DG104/12SMOMDCF ..... s 2-107
DG104/12SROMDCF ..... s 2-106
DG104/16SMOMDCF ..... s 2-107
DG104/16SROMDCF ..... s 2-106
DG104/20SMOMDCF ..... s 2-107
DG104/20SROMDCF ..... s 2-106
DG104/25SMOMDCF ..... s 2-107
DG104/25SROMDCF ..... s 2-106
DG104/30SMOMDCF ..... s 2-107
DG104/30SROMDCF ..... s 2-106
DG104/38SMOMDCF ..... s 2-107
DG104/38SROMDCF ..... s 2-106
DG105/12SOMDCF ..... s 2-105
DG105/16SOMDCF ..... s 2-105
DG105/20SOMDCF ..... s 2-105
DG105/25SOMDCF ..... s 2-105
DG105/30SOMDCF ..... s 2-105
DG105/38SOMDCF ..... s 2-105
DG106/12SMOMDCF ..... s 2-107
DG106/12SROMDCF ..... s 2-106
DG106/16SMOMDCF ..... s 2-107
DG106/16SROMDCF ..... s 2-106
DG106/20SMOMDCF ..... s 2-107
DG106/20SROMDCF ..... s 2-106
DG106/25SMOMDCF ..... s 2-107
DG106/25SROMDCF ..... s 2-106
DG106/30SMOMDCF ..... s 2-107
DG106/30SROMDCF ..... s 2-106
DG106/38SMOMDCF ..... s 2-107
DG106/38SROMDCF ..... s 2-106
DG107/06SOMDCF ..... s 2-105
DG107/08SOMDCF ..... s 2-105
DG107/12SOMDCF ..... s 2-105
DG107/16SOMDCF ..... s 2-105
DG107/20SOMDCF ..... s 2-105
DG107/25SOMDCF ..... s 2-105
DG107/30SOMDCF ..... s 2-105
DG107/38SOMDCF ..... s 2-105
DG108/06SOMDCF ..... s 2-106
DG108/08SOMDCF ..... s 2-106
DG108/12SOMDCF ..... s 2-106
DG108/16SOMDCF ..... s 2-106
DG108/20SOMDCF ..... s 2-106
DG108/25SOMDCF ..... s 2-106
DG108/30SOMDCF ..... s 2-106
DG108/38SOMDCF ..... s 2-106
DIP206 ..... s 11-33
DIP207 ..... s 11-33
DKAZ1/2CFX ..... s 2-53
DKAZ1/4CFX ..... s 2-53
DKAZ1/8CFX ..... s 2-53
DKAZ10CFX ..... s 2-53
DKAZ11/2CFX ..... s 2-53
DKAZ11/2CFX ..... s 2-53
DKAZ11/4CFX ..... s 2-53
DKAZ11/4CFX ..... s 2-53
DKAZ12CFX ..... s 2-53
DKAZ14CFX ..... s 2-53
DKAZ16CFX ..... s 2-53
DKAZ18CFX ..... s 2-53
DKAZ1CFX ..... s 2-53
DKAZ20CFX ..... s 2-53
DKAZ22CFX ..... s 2-53
DKAZ26CFX ..... s 2-53
DKAZ27CFX ..... s 2-53
DKAZ3/4CFX ..... s 2-53
DKAZ3/8CFX ..... s 2-53
DKAZ33CFX ..... s 2-53
DKI1/2CFX ..... s 2-53
DKI1/4CFX ..... s 2-53
DKM013 ..... s 1-144
DKM019 ..... s 1-144
DKM025 ..... s 1-144
DKM032 ..... s 1-144
DKM038 ..... s 1-144
DKM050 ..... s 1-144
DKM063 ..... s 1-144
DKM075 ..... s 1-144
DKM100 ..... s 1-144
DKV013 ..... s 1-144
DKV019 ..... s 1-144
DKV025 ..... s 1-144
DKV032 ..... s 1-144
DKV038 ..... s 1-144
DKV050 ..... s 1-144
DKV063 ..... s 1-144
DKV075 ..... s 1-144
DKV100 ..... s 1-144
DOZ06L ..... s 2-53
DOZ06L71 ..... s 2-53
DOZ06S ..... s 2-53
DOZ06S71 ..... s 2-53
DOZ08L ..... s 2-53
DOZ08L71 ..... s 2-53
DOZ08S ..... s 2-53
DOZ08S71 ..... s 2-53
DOZ10L ..... s 2-53
DOZ10L71 ..... s 2-53
DOZ10S ..... s 2-53
DOZ10S71 ..... s 2-53
DOZ12L ..... s 2-53
DOZ12L71 ..... s 2-53
DOZ12S ..... s 2-53
DOZ12S71 ..... s 2-53
DOZ14S ..... s 2-53
DOZ14S71 ..... s 2-53
DOZ15L ..... s 2-53
DOZ15L71 ..... s 2-53
DOZ16S ..... s 2-53
DOZ16S71 ..... s 2-53
DOZ18L ..... s 2-53
DOZ18L71 ..... s 2-53
DOZ20S ..... s 2-53
DOZ20S71 ..... s 2-53
DOZ22L ..... s 2-53
DOZ22L71 ..... s 2-53
DOZ25S ..... s 2-53
DOZ25S71 ..... s 2-53
DOZ28L ..... s 2-53
DOZ28L71 ..... s 2-53
DOZ30S ..... s 2-53
DOZ30S71 ..... s 2-53
DOZ35L ..... s 2-53
DOZ35L71 ..... s 2-53
DOZ38S ..... s 2-53
DOZ38S71 ..... s 2-53
DOZ42L ..... s 2-53
DOZ42L71 ..... s 2-53
DP-10-10-6BK ..... s 1-10
DP-15-15-8BK ..... s 1-10
DP-6-6-4BK ..... s 1-10
DP-8-8-4BK ..... s 1-10
DPR06L71X ..... s 2-54
DPR06L71X ..... s 2-54
DPR08L71X ..... s 2-54
DPR08L71X ..... s 2-54
DPR10L71X ..... s 2-54
DPR10L71X ..... s 2-54
DPR12L71X ..... s 2-54
DPR12L71X ..... s 2-54
DPR14S71X ..... s 2-54
DPR15L71X ..... s 2-54
DPR16S71X ..... s 2-54
DPR18L71X ..... s 2-54
DPR20S71X ..... s 2-54
DPR22L71X ..... s 2-54
DPR25S71X ..... s 2-54

Parker Store
FIRTECH
HYDRAULIKA SIŁOWA, PNEUMATYKA, FILTRACJA

Skorowidz alfabetyczny

DPR28L71X..... s 2-54
DPR30S71X..... s 2-54
DPR35L71X..... s 2-54
DPR38S71X..... s 2-54
DR-10-6-6BK..... s 1-10
DR-15-8-8BK..... s 1-10
DR-6-4-4BK..... s 1-10
DSVW06LMOMDCF..... s 2-36
DSVW06LROMDCF..... s 2-29
DSVW08LMOMDCF..... s 2-36
DSVW08LROMDCF..... s 2-29
DSVW08SMOMDCF..... s 2-36
DSVW10LMOMDCF..... s 2-36
DSVW10LROMDCF..... s 2-29
DSVW12LMOMDCF..... s 2-36
DSVW12LROMDCF..... s 2-29
DSVW12SROMDCF..... s 2-29
DSVW14SMOMDCF..... s 2-36
DSVW15LMOMDCF..... s 2-36
DSVW15LROMDCF..... s 2-29
DSVW16SROMDCF..... s 2-29
DSVW18LMOMDCF..... s 2-36
DSVW18LROMDCF..... s 2-29
DSVW20SROMDCF..... s 2-29
DSVW22LMOMDCF..... s 2-36
DSVW22LROMDCF..... s 2-29
DSVW25SROMDCF..... s 2-29
DSVW28LMOMDCF..... s 2-36
DSVW28LROMDCF..... s 2-29
DSVW30SMOMDCF..... s 2-36
DSVW30SROMDCF..... s 2-29
DSVW35LROMDCF..... s 2-29
DSVW42LROMDCF..... s 2-29
DV06LX..... s 9-8
DV08LX..... s 9-8
DV10LX..... s 9-8
DV12LX..... s 9-8
DV15LX..... s 9-8
DV18LX..... s 9-8
DV22LX..... s 9-8
DV28LX..... s 9-8
DV35LX..... s 9-8
DVGE06LMOMDCF.....s 2-107
DVGE06LROMDCF.....s 2-106
DVGE06SMOMDCF.....s 2-107
DVGE06SROMDCF.....s 2-106
DVGE08LMOMDCF.....s 2-107
DVGE08LROMDCF.....s 2-106
DVGE08SMOMDCF.....s 2-107
DVGE08SROMDCF.....s 2-106
DVGE10LMOMDCF.....s 2-107
DVGE10LROMDCF.....s 2-106
DVGE10SMOMDCF.....s 2-107
DVGE10SROMDCF.....s 2-106
DVGE12LMOMDCF.....s 2-107
DVGE12LROMDCF.....s 2-106
DVGE12SMOMDCF.....s 2-107
DVGE12SROMDCF.....s 2-106
DVGE14SROMDCF.....s 2-106
DVGE15LMOMDCF.....s 2-107
DVGE15LROMDCF.....s 2-106
DVGE16SMOMDCF.....s 2-107
DVGE16SROMDCF.....s 2-106
DVGE18LMOMDCF.....s 2-107
DVGE18LROMDCF.....s 2-106
DVGE20SMOMDCF.....s 2-107
DVGE20SROMDCF.....s 2-106
DVGE22LMOMDCF.....s 2-107
DVGE22LROMDCF.....s 2-106
DVGE25SMOMDCF.....s 2-107
DVGE25SROMDCF.....s 2-106
DVGE28LMOMDCF.....s 2-107
DVGE28LROMDCF.....s 2-106
DVGE30SMOMDCF.....s 2-107
DVGE30SROMDCF.....s 2-106
DVGE35LMOMDCF.....s 2-107
DVGE35LROMDCF.....s 2-106
DVGE38SMOMDCF.....s 2-107
DVGE38SROMDCF.....s 2-106
DVWE06LMOMDCF.....s 2-107
DVWE06LROMDCF.....s 2-106
DVWE06SMOMDCF.....s 2-107
DVWE06SROMDCF.....s 2-106
DVWE08LMOMDCF.....s 2-107
DVWE08LROMDCF.....s 2-106
DVWE08SMOMDCF.....s 2-107
DVWE08SROMDCF.....s 2-106
DVWE10LMOMDCF.....s 2-107
DVWE10LROMDCF.....s 2-106
DVWE10SMOMDCF.....s 2-107
DVWE10SROMDCF.....s 2-106
DVWE12LMOMDCF.....s 2-107
DVWE12LROMDCF.....s 2-106
DVWE12SMOMDCF.....s 2-107
DVWE12SROMDCF.....s 2-106
DVWE14SROMDCF.....s 2-106
DVWE15LMOMDCF.....s 2-107
DVWE15LROMDCF.....s 2-106
DVWE16SMOMDCF.....s 2-107
DVWE16SROMDCF.....s 2-106
DVWE18LMOMDCF.....s 2-107
DVWE18LROMDCF.....s 2-106
DVWE20SMOMDCF.....s 2-107
DVWE20SROMDCF.....s 2-106
DVWE22LMOMDCF.....s 2-107
DVWE22LROMDCF.....s 2-106
DVWE25SMOMDCF.....s 2-107
DVWE25SROMDCF.....s 2-106
DVWE28LMOMDCF.....s 2-107
DVWE28LROMDCF.....s 2-106
DVWE30SMOMDCF.....s 2-107
DVWE30SROMDCF.....s 2-106
DVWE35LMOMDCF.....s 2-107
DVWE35LROMDCF.....s 2-106
DVWE38SMOMDCF.....s 2-107
DVWE38SROMDCF.....s 2-106
E04/02X..... s 2-52
E04/2.5X..... s 2-52
E0506/03X..... s 2-52
E0506/03X..... s 2-52
E0506/04X..... s 2-52
E0506/04X..... s 2-52
E06/05X..... s 2-52
E08/04X..... s 2-52
E08/05X..... s 2-52
E0810/06X..... s 2-52
E0810/06X..... s 2-52
E10/08X..... s 2-52
E12/08X..... s 2-52
E12/09X..... s 2-52
E1215/10X..... s 2-52
E15/12X..... s 2-52
E1516/12.5X..... s 2-52
E1516/12.5X..... s 2-52
E18/14X..... s 2-52
E1820/16X..... s 2-52
E1820/16X..... s 2-52
E22/18X..... s 2-52
EAB10 Series.....s 11-32
EAB10Q010GE16.....s 11-32
EAB10Q010GS12.....s 11-32
EAB20 Series.....s 11-32
EAB20Q010GE16A.....s 11-32
EAB20Q010GS12A.....s 11-32
EAF019.....s 1-133
EAF025.....s 1-133
EAM019.....s 1-133
EAM025.....s 1-133
EARG-10.....s 11-8
EARG-20.....s 11-8
EARG-4.....s 11-8
EAS019.....s 1-133
EAS025.....s 1-133
EASK019.....s 1-133
EASK025.....s 1-133
EBMB10.....s 2-10
EBMB12.....s 2-10
EBMB14.....s 2-10
EBMB16.....s 2-10
EBMB18.....s 2-10
EBMB20.....s 2-10
EBMB22.....s 2-10
EBMB4.....s 2-10
EBMB6.....s 2-10
EBMB8.....s 2-10
ECRM10-316.....s 2-134
ECRM12-316.....s 2-134
ECRM6-316.....s 2-134
ED1/2X..... s 2-53
ED10X1X..... s 2-53
ED12X1.5X..... s 2-53
ED14X1.5X..... s 2-53
ED16X1.5X..... s 2-53
ED18X1.5X..... s 2-53
ED20X1.5X..... s 2-53
ED22X1.5X..... s 2-53
ED26X1.5X..... s 2-53
ED26X1.5X..... s 2-53
ED3/8X..... s 2-53
ED33X2X..... s 2-53
ED42X2X..... s 2-53
ED48X2X..... s 2-53
ED8X1X..... s 2-53
EEM10-316.....s 2-134
EEM12-316.....s 2-134
EEM6-316.....s 2-134
EGE06L1/8NPTCF..... s 2-42
EGE06LMED71..... s 2-35
EGE06LMEDCF..... s 2-35
EGE06LRED71..... s 2-28
EGE06LREDCF..... s 2-28
EGE06S1/4NPTCF..... s 2-42
EGE06SMED71..... s 2-35
EGE06SMEDCF..... s 2-35
EGE06SRED71..... s 2-28
EGE06SREDCF..... s 2-28
EGE08L1/4NPT71..... s 2-42
EGE08L1/4NPTCF..... s 2-42
EGE08LMED71..... s 2-35
EGE08LMEDCF..... s 2-35
EGE08LRED71..... s 2-28
EGE08LREDCF..... s 2-28
EGE08S1/4NPTCF..... s 2-42
EGE08SMED71..... s 2-35
EGE08SMEDCF..... s 2-35
EGE08SRED71..... s 2-28
EGE08SREDCF..... s 2-28
EGE10L1/4NPT71..... s 2-42
EGE10L1/4NPTCF..... s 2-42
EGE10LMED71..... s 2-35
EGE10LMEDCF..... s 2-35
EGE10LR3/8ED71..... s 2-28
EGE10LR3/8EDCF..... s 2-28
EGE10LRED71..... s 2-28
EGE10LREDCF..... s 2-28
EGE10S3/8NPTCF..... s 2-42
EGE10SMED71..... s 2-35
EGE10SMEDCF..... s 2-35
EGE10SRED71..... s 2-28
EGE10SREDCF..... s 2-28
EGE12L3/8NPTCF..... s 2-42
EGE12LMED71..... s 2-35
EGE12LMEDCF..... s 2-35
EGE12LR1/2ED71..... s 2-28
EGE12LR1/2EDCF..... s 2-28
EGE12LR1/4ED71..... s 2-28
EGE12LR1/4EDCF..... s 2-28
EGE12LRED71..... s 2-28
EGE12LREDCF..... s 2-28
EGE12S3/8NPT71..... s 2-42
EGE12S3/8NPTCF..... s 2-42
EGE12SMED71..... s 2-35
EGE12SMEDCF..... s 2-35
EGE12SR1/2ED71..... s 2-28
EGE12SR1/2EDCF..... s 2-28
EGE12SR1/4ED71..... s 2-28
EGE12SR1/4EDCF..... s 2-28
EGE12SRED71..... s 2-28
EGE12SREDCF..... s 2-28
EGE14S1/2NPT71..... s 2-42
EGE14S1/2NPTCF..... s 2-42
EGE14SMED71..... s 2-35
EGE14SMEDCF..... s 2-35
EGE14SRED71..... s 2-28
EGE14SREDCF..... s 2-28
EGE15L1/2NPT71..... s 2-42
EGE15L1/2NPTCF..... s 2-42
EGE15LM22X1.5ED71..... s 2-35
EGE15LM22X1.5EDCF..... s 2-35
EGE15LMED71..... s 2-35
EGE15LMEDCF..... s 2-35
EGE15LRED71..... s 2-28
EGE15LREDCF..... s 2-28
EGE16S1/2NPT71..... s 2-42
EGE16S1/2NPTCF..... s 2-42
EGE16SMED71..... s 2-35
EGE16SMEDCF..... s 2-35
EGE16SRED71..... s 2-28
EGE16SREDCF..... s 2-28
EGE18L1/2NPT71..... s 2-42
EGE18L1/2NPTCF..... s 2-42
EGE18LMED71..... s 2-35
EGE18LMEDCF..... s 2-35
EGE18LR3/4ED71..... s 2-28
EGE18LR3/4EDCF..... s 2-28
EGE18LRED71..... s 2-28
EGE18LREDCF..... s 2-28
EGE20S3/4NPT71..... s 2-42

Skorowidz alfabetyczny

EGE20S3/4NPTCF ..... s 2-42
EGE20SMED71..... s 2-35
EGE20SMEDCF..... s 2-35
EGE20SRED71..... s 2-28
EGE20SREDCF..... s 2-28
EGE22L3/4NPT71 ..... s 2-42
EGE22L3/4NPTCF..... s 2-42
EGE22LMED71..... s 2-35
EGE22LMEDCF..... s 2-35
EGE22LRED71 ..... s 2-28
EGE22LREDCF ..... s 2-28
EGE25S1NPT71 ..... s 2-42
EGE25S1NPTCF..... s 2-42
EGE25SMED71..... s 2-35
EGE25SMEDCF..... s 2-35
EGE25SRED71..... s 2-28
EGE25SREDCF..... s 2-28
EGE28L1NPT71..... s 2-42
EGE28L1NPTCF ..... s 2-42
EGE28LMED71..... s 2-35
EGE28LMEDCF..... s 2-35
EGE28LRED71 ..... s 2-28
EGE28LREDCF ..... s 2-28
EGE30S11/4NPTCF..... s 2-42
EGE30SMED71..... s 2-35
EGE30SMEDCF..... s 2-35
EGE30SRED71..... s 2-28
EGE30SREDCF..... s 2-28
EGE3511/4NPTCF ..... s 2-42
EGE35LMED71..... s 2-35
EGE35LMEDCF..... s 2-35
EGE35LRED71 ..... s 2-28
EGE35LREDCF ..... s 2-28
EGE38S11/2NPT71..... s 2-42
EGE38S11/2NPTCF..... s 2-42
EGE38SMED71..... s 2-35
EGE38SMEDCF..... s 2-35
EGE38SRED71..... s 2-28
EGE38SREDCF..... s 2-28
EGE4211/2NPTCF ..... s 2-42
EGE42LMED71..... s 2-35
EGE42LMEDCF..... s 2-35
EGE42LRED71..... s 2-28
EGE42LREDCF..... s 2-28
EGEO06LMCF..... s 2-39
EGEO06SMCF..... s 2-39
EGEO08LMCF..... s 2-39
EGEO08SMCF..... s 2-39
EGEO10LMCF ..... s 2-39
EGEO10SMCF..... s 2-39
EGEO12LMCF..... s 2-39
EGEO12SMCF..... s 2-39
EGEO15LMCF..... s 2-39
EGEO16SMCF..... s 2-39
EGEO18LMCF ..... s 2-39
EGEO20SMCF..... s 2-39
EGEO22LM27X2CF..... s 2-39
EGEO25SMCF..... s 2-39
EGEO28LMCF..... s 2-39
EGEO30SMCF..... s 2-39
EGEO35LMCF..... s 2-39
EGEO38SMCF..... s 2-39
EGEO42LMCF..... s 2-39
EL06LOMD71.....s 2-24
EL06LOMDCF.....s 2-24
EL06SOMD71 .....s 2-24
EL06SOMDCF .....s 2-24
EL08LOMD71.....s 2-24
EL08LOMDCF.....s 2-24
EL08SOMD71 .....s 2-24
EL08SOMDCF .....s 2-24
EL10LOMD71 .....s 2-24
EL10LOMDCF .....s 2-24
EL10SOMD71.....s 2-24
EL10SOMDCF.....s 2-24
EL12LOMD71 .....s 2-24
EL12LOMDCF .....s 2-24
EL12SOMD71.....s 2-24
EL12SOMDCF.....s 2-24
EL14SOMD71.....s 2-24
EL14SOMDCF.....s 2-24
EL15LOMD71 .....s 2-24
EL15LOMDCF .....s 2-24
EL16SOMD71.....s 2-24
EL16SOMDCF.....s 2-24
EL18LOMD71 .....s 2-24
EL18LOMDCF .....s 2-24
EL20SOMD71.....s 2-24
EL20SOMDCF .....s 2-24
EL22LOMD71.....s 2-24
EL22LOMDCF.....s 2-24
EL25SOMD71.....s 2-24
EL25SOMDCF .....s 2-24
EL28LOMD71.....s 2-24
EL28LOMDCF.....s 2-24
EL30SOMD71.....s 2-24
EL30SOMDCF .....s 2-24
EL35LOMD71.....s 2-24
EL35LOMDCF.....s 2-24
EL38SOMD71.....s 2-24
EL38SOMDCF .....s 2-24
EL42LOMD71.....s 2-24
EL42LOMDCF.....s 2-24
ELA1/4EDCF ..... s 9-8
ELAE10LCF..... s 9-8
EM 10.P.....s 11-22
EMA1/1/2CF ..... s 10-2
EMA1/1/4CF ..... s 10-2
EMA1/1/8CF ..... s 10-2
EMA1/10X1CF ..... s 10-2
EMA1/10X1ORCF..... s 10-2
EMA1/12X1.5CF ..... s 10-2
EMA1/14X1.5CF ..... s 10-2
EMA1/16X1.5CF ..... s 10-2
EMA1/3/8CF ..... s 10-2
EMA1/8X1ORCF..... s 10-2
EMA3/1/2CF ..... s 10-3
EMA3/1/2EDCF..... s 10-3
EMA3/1/4CF ..... s 10-3
EMA3/1/4EDCF..... s 10-3
EMA3/1/8CF ..... s 10-3
EMA3/1/8EDCF..... s 10-3
EMA3/10X1CF ..... s 10-3
EMA3/10X1EDCF..... s 10-3
EMA3/10X1ORCF..... s 10-3
EMA3/12X1.5CF..... s 10-3
EMA3/12X1.5EDCF..... s 10-3
EMA3/14X1.5CF..... s 10-3
EMA3/14X1.5EDCF..... s 10-3
EMA3/14X1.5ISOCF..... s 10-3
EMA3/16X1.5CF..... s 10-3
EMA3/3/8CF..... s 10-3
EMA3/3/8EDCF..... s 10-3
EMA3/8X1ORCF ..... s 10-3
EO-KARRYMAT .....s 11-25
EONIROMONTFLUESSX . s 11-36
EONIROMONTPASTX ..... s 11-36
EPB10..... s 2-3
EPB12..... s 2-3
EPB14..... s 2-3
EPB4 ..... s 2-3
EPB5 ..... s 2-3
EPB6 ..... s 2-3
EPB8 ..... s 2-3
EPK10..... s 2-3
EPK12..... s 2-3
EPK14..... s 2-3
EPK4 ..... s 2-3
EPK6 ..... s 2-3
EPK8 ..... s 2-3
EPMK4 .....s 2-7
EPMK6 .....s 2-7
ESV06L71X .....s 2-109
ESV06LX.....s 2-109
ESV06S71X.....s 2-109
ESV06SX.....s 2-109
ESV08L71X .....s 2-109
ESV08LX.....s 2-109
ESV08S71X.....s 2-109
ESV08SX.....s 2-109
ESV10L71X.....s 2-109
ESV10LX .....s 2-109
ESV10S71X.....s 2-109
ESV10SX.....s 2-109
ESV12L71X.....s 2-109
ESV12LX .....s 2-109
ESV12S71X.....s 2-109
ESV12SX.....s 2-109
ESV14S71X.....s 2-109
ESV14SX.....s 2-109
ESV15L71X.....s 2-109
ESV15LX .....s 2-109
ESV16S71X.....s 2-109
ESV16SX.....s 2-109
ESV18L71X.....s 2-109
ESV18LX .....s 2-109
ESV20S71X.....s 2-109
ESV20SX.....s 2-109
ESV22L71X .....s 2-109
ESV22LX.....s 2-109
ESV25S71X.....s 2-109
ESV25SX.....s 2-109
ESV28L71X .....s 2-109
ESV28LX.....s 2-109
ESV30S71X.....s 2-109
ESV30SX.....s 2-109
ESV35L71X .....s 2-109
ESV35LX.....s 2-109
ESV38S71X.....s 2-109
ESV38SX.....s 2-109
ESV42L71X .....s 2-109
ESV42LX.....s 2-109
ET06LOMD71 .....s 2-24
ET06LOMDCF .....s 2-24
ET06SOMD71 .....s 2-24
ET06SOMDCF .....s 2-24
ET08LOMD71 .....s 2-24
ET08LOMDCF .....s 2-24
ET08SOMD71 .....s 2-24
ET08SOMDCF .....s 2-24
ET10LOMD71.....s 2-24
ET10LOMDCF.....s 2-24
ET10SOMD71 .....s 2-24
ET10SOMDCF .....s 2-24
ET12LOMD71.....s 2-24
ET12LOMDCF.....s 2-24
ET12SOMD71 .....s 2-24
ET12SOMDCF .....s 2-24
ET14SOMD71 .....s 2-24
ET14SOMDCF .....s 2-24
ET15LOMD71.....s 2-24
ET15LOMDCF.....s 2-24
ET16SOMD71 .....s 2-24
ET16SOMDCF .....s 2-24
ET18LOMD71.....s 2-24
ET18LOMDCF.....s 2-24
ET20SOMD71 .....s 2-24
ET20SOMDCF .....s 2-24
ET22LOMD71 .....s 2-24
ET22LOMDCF .....s 2-24
ET25SOMD71 .....s 2-24
ET25SOMDCF .....s 2-24
ET28LOMD71 .....s 2-24
ET28LOMDCF.....s 2-24
ET30SOMD71 .....s 2-24
ET30SOMDCF .....s 2-24
ET35LOMD71 .....s 2-24
ET35LOMDCF .....s 2-24
ET38SOMD71 .....s 2-24
ET38SOMDCF .....s 2-24
ET42LOMD71 .....s 2-24
ET42LOMDCF .....s 2-24
ETM10-316.....s 2-134
ETM12-316.....s 2-134
ETM6-316.....s 2-134
EV06LOMD71 ..... s 2-23
EV06LOMDCF ..... s 2-23
EV06SOMD71 ..... s 2-23
EV06SOMDCF ..... s 2-23
EV08LOMD71 ..... s 2-23
EV08LOMDCF ..... s 2-23
EV08SOMD71 ..... s 2-23
EV08SOMDCF ..... s 2-23
EV10LOMD71 ..... s 2-23
EV10LOMDCF ..... s 2-23
EV10SOMD71 ..... s 2-23
EV10SOMDCF ..... s 2-23
EV12LOMD71 ..... s 2-23
EV12LOMDCF ..... s 2-23
EV12SOMD71 ..... s 2-23
EV12SOMDCF ..... s 2-23
EV15LOMD71 ..... s 2-23
EV15LOMDCF ..... s 2-23
EV16SOMD71 ..... s 2-23
EV16SOMDCF ..... s 2-23
EV18LOMD71 ..... s 2-23
EV18LOMDCF ..... s 2-23
EV20SOMD71 ..... s 2-23
EV20SOMDCF ..... s 2-23
EV22LOMD71 ..... s 2-23
EV22LOMDCF ..... s 2-23
EV25SOMD71 ..... s 2-23
EV25SOMDCF ..... s 2-23
EV28LOMD71 ..... s 2-23
EV28LOMDCF ..... s 2-23
EV30SOMD71 ..... s 2-23
EV30SOMDCF ..... s 2-23
EV35LOMD71 ..... s 2-23

Skorowidz alfabetyczny

EV35LOMDCF ..... s 2-23
EV38SOMD71 ..... s 2-23
EV38SOMDCF ..... s 2-23
EV42LOMD71 ..... s 2-23
EV42LOMDCF ..... s 2-23
EVGE06LMED71 ..... s 2-35
EVGE06LMEDCF ..... s 2-35
EVGE06LRED71 ..... s 2-28
EVGE06LREDCF ..... s 2-28
EVGE06SMED71 ..... s 2-35
EVGE06SRED71 ..... s 2-28
EVGE06SREDCF ..... s 2-28
EVGE08LMED71 ..... s 2-35
EVGE08LMEDCF ..... s 2-35
EVGE08LRED71 ..... s 2-28
EVGE08LREDCF ..... s 2-28
EVGE08SMED71 ..... s 2-35
EVGE08SMEDCF ..... s 2-35
EVGE08SRED71 ..... s 2-28
EVGE08SREDCF ..... s 2-28
EVGE10LMED71 ..... s 2-35
EVGE10LMEDCF ..... s 2-35
EVGE10LRED71 ..... s 2-28
EVGE10LREDCF ..... s 2-28
EVGE10SMED71 ..... s 2-35
EVGE10SMEDCF ..... s 2-35
EVGE10SRED71 ..... s 2-28
EVGE10SREDCF ..... s 2-28
EVGE12LMED71 ..... s 2-35
EVGE12LMEDCF ..... s 2-35
EVGE12LR1/2ED71 ..... s 2-28
EVGE12LR1/2EDCF ..... s 2-28
EVGE12LR1/4ED71 ..... s 2-28
EVGE12LR1/4EDCF ..... s 2-28
EVGE12LRED71 ..... s 2-28
EVGE12LREDCF ..... s 2-28
EVGE12SMED71 ..... s 2-35
EVGE12SMEDCF ..... s 2-35
EVGE12SR1/2ED71 ..... s 2-28
EVGE12SR1/2EDCF ..... s 2-28
EVGE12SRED71 ..... s 2-28
EVGE12SREDCF ..... s 2-28
EVGE14SMED71 ..... s 2-35
EVGE14SRED71 ..... s 2-28
EVGE14SREDCF ..... s 2-28
EVGE15LMED71 ..... s 2-35
EVGE15LMEDCF ..... s 2-35
EVGE15LRED71 ..... s 2-28
EVGE15LREDCF ..... s 2-28
EVGE16SMED71 ..... s 2-35
EVGE16SMEDCF ..... s 2-35
EVGE16SR3/4ED71 ..... s 2-28
EVGE16SR3/4EDCF ..... s 2-28
EVGE16SRED71 ..... s 2-28
EVGE16SREDCF ..... s 2-28
EVGE18LMED71 ..... s 2-35
EVGE18LMEDCF ..... s 2-35
EVGE18LRED71 ..... s 2-28
EVGE18LREDCF ..... s 2-28
EVGE20SMED71 ..... s 2-35
EVGE20SMEDCF ..... s 2-35
EVGE20SRED71 ..... s 2-28
EVGE20SREDCF ..... s 2-28
EVGE22LMED71 ..... s 2-35
EVGE22LMEDCF ..... s 2-35
EVGE22LRED71 ..... s 2-28
EVGE22LREDCF ..... s 2-28
EVGE25SMED71 ..... s 2-35
EVGE25SMEDCF ..... s 2-35
EVGE25SRED71 ..... s 2-28
EVGE25SREDCF ..... s 2-28
EVGE28LMED71 ..... s 2-35
EVGE28LMEDCF ..... s 2-35
EVGE28LRED71 ..... s 2-28
EVGE28LREDCF ..... s 2-28
EVGE30SMED71 ..... s 2-35
EVGE30SMEDCF ..... s 2-35
EVGE30SRED71 ..... s 2-28
EVGE30SREDCF ..... s 2-28
EVGE35LMED71 ..... s 2-35
EVGE35LRED71 ..... s 2-28
EVGE35LREDCF ..... s 2-28
EVGE38SMED71 ..... s 2-35
EVGE38SRED71 ..... s 2-28
EVGE38SREDCF ..... s 2-28
EVGE42LMED71 ..... s 2-35
EVGE42LRED71 ..... s 2-28
EVGE42LREDCF ..... s 2-28
EW06LOMD71 ..... s 2-23
EW06LOMDCF ..... s 2-23
EW06SOMD71 ..... s 2-23
EW06SOMDCF ..... s 2-23
EW08LOMD71 ..... s 2-23
EW08LOMDCF ..... s 2-23
EW08SOMD71 ..... s 2-23
EW08SOMDCF ..... s 2-23
EW10LOMD71 ..... s 2-23
EW10LOMDCF ..... s 2-23
EW10SOMD71 ..... s 2-23
EW10SOMDCF ..... s 2-23
EW12LOMD71 ..... s 2-23
EW12LOMDCF ..... s 2-23
EW12SOMD71 ..... s 2-23
EW12SOMDCF ..... s 2-23
EW14SOMD71 ..... s 2-23
EW14SOMDCF ..... s 2-23
EW15LOMD71 ..... s 2-23
EW15LOMDCF ..... s 2-23
EW16SOMD71 ..... s 2-23
EW16SOMDCF ..... s 2-23
EW18LOMD71 ..... s 2-23
EW18LOMDCF ..... s 2-23
EW20SOMD71 ..... s 2-23
EW20SOMDCF ..... s 2-23
EW22LOMD71 ..... s 2-23
EW22LOMDCF ..... s 2-23
EW25SOMD71 ..... s 2-23
EW25SOMDCF ..... s 2-23
EW28LOMD71 ..... s 2-23
EW28LOMDCF ..... s 2-23
EW30SOMD71 ..... s 2-23
EW30SOMDCF ..... s 2-23
EW35LOMD71 ..... s 2-23
EW35LOMDCF ..... s 2-23
EW38SOMD71 ..... s 2-23
EW38SOMDCF ..... s 2-23
EW42LOMD71 ..... s 2-23
EW42LOMDCF ..... s 2-23
F1200S ..... s 9-4
F1600S ..... s 9-4
F3BMB10-1/4 ..... s 2-9
F3BMB10-3/8 ..... s 2-9
F3BMB12-1/2 ..... s 2-9
F3BMB12-3/8 ..... s 2-9
F3BMB14-1/2 ..... s 2-9
F3BMB14-3/8 ..... s 2-9
F3BMB16-1/2 ..... s 2-9
F3BMB16-3/8 ..... s 2-9
F3BMB18-1/2 ..... s 2-9
F3BMB20-3/4 ..... s 2-9
F3BMB22-3/4 ..... s 2-9
F3BMB4-1/8 ..... s 2-9
F3BMB6-1/4 ..... s 2-9
F3BMB6-1/8 ..... s 2-9
F3BMB8-1/4 ..... s 2-9
F3BMB8-1/8 ..... s 2-9
F3HBL10-1/2BL ..... s 2-13
F3HBL10-1/4BL ..... s 2-13
F3HBL10-1/8BL ..... s 2-13
F3HBL10-3/8BL ..... s 2-13
F3HBL12-1/2BL ..... s 2-13
F3HBL12-1/4BL ..... s 2-13
F3HBL12-3/8BL ..... s 2-13
F3HBL14-1/2BL ..... s 2-13
F3HBL14-3/8BL ..... s 2-13
F3HBL16-1/2BL ..... s 2-13
F3HBL16-3/4BL ..... s 2-13
F3HBL16-3/8BL ..... s 2-13
F3HBL17-1/2BL ..... s 2-13
F3HBL17-3/8BL ..... s 2-13
F3HBL18-1/2BL ..... s 2-13
F3HBL18-3/4BL ..... s 2-13
F3HBL18-3/8BL ..... s 2-13
F3HBL20-1/2BL ..... s 2-13
F3HBL20-3/8BL ..... s 2-13
F3HBL6-1/4BL ..... s 2-13
F3HBL6-1/8BL ..... s 2-13
F3HBL7-1/4BL ..... s 2-13
F3HBL7-1/8BL ..... s 2-13
F3HBL8-1/4BL ..... s 2-13
F3HBL8-1/8BL ..... s 2-13
F3HBL9-1/2BL ..... s 2-13
F3HBL9-1/4BL ..... s 2-13
F3HBL9-1/8BL ..... s 2-13
F3HBL9-3/8BL ..... s 2-13
F3PB-4-1/4 ..... s 2-2
F3PB-4-1/8 ..... s 2-2
F3PB-6-1/8 ..... s 2-2
F3PB10-1/2 ..... s 2-2
F3PB10-1/4 ..... s 2-2
F3PB10-3/8 ..... s 2-2
F3PB12-1/2 ..... s 2-2
F3PB12-1/4 ..... s 2-2
F3PB12-3/8 ..... s 2-2
F3PB14-1/2 ..... s 2-2
F3PB14-3/8 ..... s 2-2
F3PB6-1/4 ..... s 2-2
F3PB8-1/4 ..... s 2-2
F3PB8-1/8 ..... s 2-2
F3PB8-3/8 ..... s 2-2
F3PMB4-1/4 ..... s 2-7
F3PMB4-1/8 ..... s 2-7
F3PMB6-1/4 ..... s 2-7
F3PMB6-1/8 ..... s 2-7
F400S ..... s 9-4
F4PB10-1/2 ..... s 2-2
F4PB10-1/4 ..... s 2-2
F4PB10-3/8 ..... s 2-2
F4PB12-1/2 ..... s 2-2
F4PB12-1/4 ..... s 2-2
F4PB12-3/8 ..... s 2-2
F4PB14-1/2 ..... s 2-2
F4PB14-3/8 ..... s 2-2
F4PB4-1/4 ..... s 2-2
F4PB4-1/8 ..... s 2-2
F4PB6-1/4 ..... s 2-2
F4PB6-1/8 ..... s 2-2
F4PB8-1/4 ..... s 2-2
F4PB8-1/8 ..... s 2-2
F4PB8-3/8 ..... s 2-2
F4PMB4-1/4 ..... s 2-7
F4PMB4-1/8 ..... s 2-7
F4PMB6-1/4 ..... s 2-7
F4PMB6-1/8 ..... s 2-7
F600S ..... s 9-4
F800S ..... s 9-4
F8PB10M16 ..... s 2-2
F8PB4M10 ..... s 2-2
F8PB4M5 ..... s 2-2
F8PB6M10 ..... s 2-2
F8PB6M12 ..... s 2-2
F8PB6M5 ..... s 2-2
F8PB8M12 ..... s 2-2
F8PB8M16 ..... s 2-2
F8PMB4M3 ..... s 2-7
F8PMB4M5 ..... s 2-7
F8PMB6M5 ..... s 2-7
FEF-1001-20FB ..... s 7-5
FEF-1002-20FB ..... s 7-5
FEF-251-4FB ..... s 7-5
FEF-252-4FB ..... s 7-5
FEF-371-6FB ..... s 7-5
FEF-371-8FB ..... s 7-5
FEF-372-6FB ..... s 7-5
FEF-372-8FB ..... s 7-5
FEF-501-12FB ..... s 7-5
FEF-501-8FB ..... s 7-5
FEF-502-12FB ..... s 7-5
FEF-502-8FB ..... s 7-5
FEF-621-12FB ..... s 7-5
FEF-622-12FB ..... s 7-5
FEF-751-16FB ..... s 7-5
FEF-752-16FB ..... s 7-5
FEM-1001-20FB ..... s 7-6
FEM-1002-20FB ..... s 7-6
FEM-251-4FB ..... s 7-6
FEM-252-4FB ..... s 7-6
FEM-371-18MCL ..... s 7-6
FEM-371-22MCL ..... s 7-6
FEM-371-6FB ..... s 7-6
FEM-371-8FB ..... s 7-6
FEM-372-18MCL ..... s 7-6
FEM-372-22MCL ..... s 7-6
FEM-372-6FB ..... s 7-6
FEM-372-8FB ..... s 7-6
FEM-501-12FB ..... s 7-6
FEM-501-18MCL ..... s 7-6
FEM-501-22MCL ..... s 7-6
FEM-501-8FB ..... s 7-6
FEM-502-12FB ..... s 7-6
FEM-502-18MCL ..... s 7-6
FEM-502-22MCL ..... s 7-6
FEM-502-8FB ..... s 7-6
FEM-621-12FB ..... s 7-6
FEM-622-12FB ..... s 7-6
FEM-751-16FB ..... s 7-6
FEM-752-16FB ..... s 7-6
FGHBL10-3/8BL ..... s 2-12

Parker Store
FIRTECH
HYDRAULIKA SIŁOWA, PNEUMATYKA, FILTRACJA

Skorowidz alfabetyczny

FGHBL12-1/2BL ..... s 2-12
FGHBL12-3/8BL ..... s 2-12
FGHBL6-1/8BL ..... s 2-12
FGHBL7-1/4BL ..... s 2-12
FGHBL7-1/8BL ..... s 2-12
FGHBL8-1/4BL ..... s 2-12
FGHBL9-1/4BL ..... s 2-12
FGHBL9-3/8BL ..... s 2-12
FHS310/14CFX ..... s 2-127
FHS310CFX ..... s 2-127
FHS312CFX ..... s 2-127
FHS314CFX ..... s 2-127
FHS316CFX ..... s 2-127
FHS320CFX ..... s 2-127
FHS32CFX ..... s 2-127
FHS33CFX ..... s 2-127
FHS34CFX ..... s 2-127
FHS35/10CFX ..... s 2-127
FHS35/12CFX ..... s 2-127
FHS35CFX ..... s 2-127
FHS36/14CFX ..... s 2-127
FHS36CFX ..... s 2-127
FHS38/12CFX ..... s 2-127
FHS38CFX ..... s 2-127
FHS610CFX ..... s 2-127
FHS612CFX ..... s 2-127
FHS62CFX ..... s 2-127
FHS63CFX ..... s 2-127
FHS64/12CFX ..... s 2-127
FHS64CFX ..... s 2-127
FHS65/12CFX ..... s 2-127
FHS65CFX ..... s 2-127
FHS66CFX ..... s 2-127
FHS68CFX ..... s 2-127
FL69121 ..... s 10-17
FL69123 ..... s 10-17
FL69221 ..... s 10-17
FL69223 ..... s 10-17
FL69321 ..... s 10-17
FL69323 ..... s 10-17
FM06L71 ..... s 2-51
FM06LCF ..... s 2-51
FM06S71 ..... s 2-51
FM06SCF ..... s 2-51
FM08L71 ..... s 2-51
FM08LCF ..... s 2-51
FM08S71 ..... s 2-51
FM08SCF ..... s 2-51
FM10L71 ..... s 2-51
FM10LCF ..... s 2-51
FM10S71 ..... s 2-51
FM10SCF ..... s 2-51
FM12L71 ..... s 2-51
FM12LCF ..... s 2-51
FM12S71 ..... s 2-51
FM12SCF ..... s 2-51
FM14S71 ..... s 2-51
FM14SCF ..... s 2-51
FM15L71 ..... s 2-51
FM15LCF ..... s 2-51
FM16S71 ..... s 2-51
FM16SCF ..... s 2-51
FM18L71 ..... s 2-51
FM18LCF ..... s 2-51
FM20S71 ..... s 2-51
FM20SCF ..... s 2-51
FM22L71 ..... s 2-51
FM22LCF ..... s 2-51
FM25S71 ..... s 2-51
FM25SCF ..... s 2-51
FM28L71 ..... s 2-51
FM28LCF ..... s 2-51
FM2DDKV ..... s 9-3
FM2DDSV ..... s 9-3
FM30S71 ..... s 2-51
FM30SCF ..... s 2-51
FM35L71 ..... s 2-51
FM35LCF ..... s 2-51
FM38S71 ..... s 2-51
FM38SCF ..... s 2-51
FM42L71 ..... s 2-51
FM42LCF ..... s 2-51
FNPK10 ..... s 2-5
FNPK12 ..... s 2-5
FNPK14 ..... s 2-5
FNPK4 ..... s 2-5
FNPK6 ..... s 2-5
FNPK8 ..... s 2-5
FS-F-10 ..... s 11-7
FS-F-11 ..... s 11-7
FS-F-12 ..... s 11-7
FS-F-14 ..... s 11-7
FS-F-16 ..... s 11-7
FS-F-18 ..... s 11-7
FS-F-20 ..... s 11-7
FS-F-22 ..... s 11-7
FS-F-24 ..... s 11-7
FS-F-28 ..... s 11-7
FS-F-32 ..... s 11-7
FS-F-38 ..... s 11-7
FS-F-40 ..... s 11-7
FS-F-48 ..... s 11-7
FTL4 ..... s 2-8
FTL6 ..... s 2-8
FTL8 ..... s 2-8
FTL8-4 ..... s 2-8
FTL8-6 ..... s 2-8
FUS310/14CFX ..... s 2-127
FUS310CFX ..... s 2-127
FUS312CFX ..... s 2-127
FUS314CFX ..... s 2-127
FUS316CFX ..... s 2-127
FUS320CFX ..... s 2-127
FUS32CFX ..... s 2-127
FUS33CFX ..... s 2-127
FUS34CFX ..... s 2-127
FUS35/10CFX ..... s 2-127
FUS35/12CFX ..... s 2-127
FUS35CFX ..... s 2-127
FUS36/14CFX ..... s 2-127
FUS36CFX ..... s 2-127
FUS38/12CFX ..... s 2-127
FUS38CFX ..... s 2-127
FUS610CFX ..... s 2-127
FUS612CFX ..... s 2-127
FUS62CFX ..... s 2-127
FUS63CFX ..... s 2-127
FUS64/12CFX ..... s 2-127
FUS64CFX ..... s 2-127
FUS65/12CFX ..... s 2-127
FUS65CFX ..... s 2-127
FUS66CFX ..... s 2-127
FUS68CF2X ..... s 2-127
G06LCFX ..... s 2-19
G06S71X ..... s 2-19
G06SCFX ..... s 2-19
G08L71X ..... s 2-19
G08LCFX ..... s 2-19
G08S71X ..... s 2-19
G08SCFX ..... s 2-19
G10L71X ..... s 2-19
G10LCFX ..... s 2-19
G10S71X ..... s 2-19
G10SCFX ..... s 2-19
G12L71X ..... s 2-19
G12LCFX ..... s 2-19
G12S71X ..... s 2-19
G12SCFX ..... s 2-19
G14S71X ..... s 2-19
G14SCFX ..... s 2-19
G15L71X ..... s 2-19
G15LCFX ..... s 2-19
G16S71X ..... s 2-19
G16SCFX ..... s 2-19
G18L71X ..... s 2-19
G18LCFX ..... s 2-19
G20S71X ..... s 2-19
G20SCFX ..... s 2-19
G22L71X ..... s 2-19
G22LCFX ..... s 2-19
G25S71X ..... s 2-19
G25SCFX ..... s 2-19
G28L71X ..... s 2-19
G28LCFX ..... s 2-19
G30S71X ..... s 2-19
G30SCFX ..... s 2-19
G35L71X ..... s 2-19
G35LCFX ..... s 2-19
G38S71X ..... s 2-19
G38SCFX ..... s 2-19
G42L71X ..... s 2-19
G42LCFX ..... s 2-19
G4BMB10-1/4 ..... s 2-9
G4BMB10-3/8 ..... s 2-9
G4BMB12-1/2 ..... s 2-9
G4BMB12-3/8 ..... s 2-9
G4BMB14-1/2 ..... s 2-9
G4BMB14-3/8 ..... s 2-9
G4BMB16-1/2 ..... s 2-9
G4BMB18-1/2 ..... s 2-9
G4BMB4-1/8 ..... s 2-9
G4BMB6-1/4 ..... s 2-9
G4BMB6-1/8 ..... s 2-9
G4BMB8-1/4 ..... s 2-9
G4BMB8-1/8 ..... s 2-9
G4PB4-1/8 ..... s 2-2
G4PB6-1/4 ..... s 2-2
G4PB6-1/8 ..... s 2-2
G4PB8-1/4 ..... s 2-2
G4PB8-1/8 ..... s 2-2
GAI06L1/4NPT71X ..... s 2-45
GAI06L1/8NPT71X ..... s 2-45
GAI06L1/8NPTCFX ..... s 2-45
GAI06LM71X ..... s 2-44
GAI06LMCFX ..... s 2-44
GAI06LR1/471X ..... s 2-44
GAI06LR1/4CFX ..... s 2-44
GAI06LR71X ..... s 2-44
GAI06LRCFX ..... s 2-44
GAI06S1/4NPT71X ..... s 2-45
GAI06S1/8NPTCFX ..... s 2-45
GAI06SM71X ..... s 2-44
GAI06SMCFX ..... s 2-44
GAI06SR71X ..... s 2-44
GAI06SRCFX ..... s 2-44
GAI08L1/4NPT71X ..... s 2-45
GAI08L1/4NPTCFX ..... s 2-45
GAI08LM71X ..... s 2-44
GAI08LMCFX ..... s 2-44
GAI08LR1/271X ..... s 2-44
GAI08LR1/2CFX ..... s 2-44
GAI08LR3/871X ..... s 2-44
GAI08LR3/8CFX ..... s 2-44
GAI08LR71X ..... s 2-44
GAI08LRCFX ..... s 2-44
GAI08S1/4NPT71X ..... s 2-45
GAI08SM71X ..... s 2-44
GAI08SMCFX ..... s 2-44
GAI08SR71X ..... s 2-44
GAI08SRCFX ..... s 2-44
GAI10L1/4NPT71X ..... s 2-45
GAI10L1/4NPTCFX ..... s 2-45
GAI10LM71X ..... s 2-44
GAI10LMCFX ..... s 2-44
GAI10LR1/271X ..... s 2-44
GAI10LR1/2CFX ..... s 2-44
GAI10LR3/871X ..... s 2-44
GAI10LR3/8CFX ..... s 2-44
GAI10LR71X ..... s 2-44
GAI10LRCFX ..... s 2-44
GAI10S3/8NPT71X ..... s 2-45
GAI10SM71X ..... s 2-44
GAI10SMCFX ..... s 2-44
GAI10SR71X ..... s 2-44
GAI10SRCFX ..... s 2-44
GAI12L1/2NPT71X ..... s 2-45
GAI12L1/2NPTCFX ..... s 2-45
GAI12L3/8NPT71X ..... s 2-45
GAI12L3/8NPTCFX ..... s 2-45
GAI12LM71X ..... s 2-44
GAI12LMCFX ..... s 2-44
GAI12LR1/271X ..... s 2-44
GAI12LR1/2CFX ..... s 2-44
GAI12LR71X ..... s 2-44
GAI12LRCFX ..... s 2-44
GAI12S1/2NPT71X ..... s 2-45
GAI12S1/4NPT71X ..... s 2-45
GAI12S3/8NPT71X ..... s 2-45
GAI12SM71X ..... s 2-44
GAI12SMCFX ..... s 2-44
GAI12SR1/271X ..... s 2-44
GAI12SR1/2CFX ..... s 2-44
GAI12SR71X ..... s 2-44
GAI12SRCFX ..... s 2-44
GAI14S1/2NPT71X ..... s 2-45
GAI14SM71X ..... s 2-44
GAI14SMCFX ..... s 2-44
GAI14SR71X ..... s 2-44
GAI14SRCFX ..... s 2-44
GAI15L1/2NPT71X ..... s 2-45
GAI15LM71X ..... s 2-44
GAI15LMCFX ..... s 2-44
GAI15LR71X ..... s 2-44
GAI15LRCFX ..... s 2-44
GAI16S1/2NPT71X ..... s 2-45
GAI16SM71X ..... s 2-44
GAI16SMCFX ..... s 2-44
GAI16SR71X ..... s 2-44

ParkerStore
FIRTECH
HYDRAULIKA SIŁOWA, PNEUMATYKA, FILTRACJA

GAI16SRCFX ..... s 2-44
GAI18L1/2NPT71X ..... s 2-45
GAI18L1/2NPTCFX ..... s 2-45
GAI18LM71X ..... s 2-44
GAI18LMCFX ..... s 2-44
GAI18LR3/871X..... s 2-44
GAI18LR3/8CFX ..... s 2-44
GAI18LR71X..... s 2-44
GAI18LRCFX..... s 2-44
GAI20S3/4NPT71X ..... s 2-45
GAI20SM71X..... s 2-44
GAI20SMCFX ..... s 2-44
GAI20SR71X..... s 2-44
GAI20SRCFX..... s 2-44
GAI22L3/4NPT71X..... s 2-45
GAI22LM71X..... s 2-44
GAI22LMCFX..... s 2-44
GAI22LR71X ..... s 2-44
GAI22LRCFX ..... s 2-44
GAI25S1NPT71X..... s 2-45
GAI25SM71X..... s 2-44
GAI25SMCFX ..... s 2-44
GAI25SR71X..... s 2-44
GAI25SRCFX..... s 2-44
GAI28L1NPT71X..... s 2-45
GAI28LM71X..... s 2-44
GAI28LMCFX..... s 2-44
GAI28LR71X ..... s 2-44
GAI28LRCFX ..... s 2-44
GAI30S11/4NPT71X..... s 2-45
GAI30SM71X..... s 2-44
GAI30SMCFX ..... s 2-44
GAI30SR71X..... s 2-44
GAI30SRCFX..... s 2-44
GAI35L11/4NPT71X ..... s 2-45
GAI35LM71X..... s 2-44
GAI35LMCFX..... s 2-44
GAI35LR71X ..... s 2-44
GAI35LRCFX ..... s 2-44
GAI38S11/2NPT71X..... s 2-45
GAI38SM71X..... s 2-44
GAI38SMCFX ..... s 2-44
GAI38SR71X..... s 2-44
GAI38SRCFX..... s 2-44
GAI42L11/2NPT71X ..... s 2-45
GAI42L11/2NPTCFX ..... s 2-45
GAI42LM71X..... s 2-44
GAI42LMCFX..... s 2-44
GAI42LR71X ..... s 2-44
GAI42LRCFX ..... s 2-44
GAUGE SET .....s 2-134
GE04LLM6X1KEG71X..... s 2-38
GE04LLM6X1KEGCFX..... s 2-38
GE04LLM71X..... s 2-38
GE04LLMCFX..... s 2-38
GE06L1/2NPT71X.....s 2-41
GE06L1/2NPTCFX.....s 2-41
GE06L1/4NPT71X.....s 2-41
GE06L1/4NPTCFX.....s 2-41
GE06L1/8NPT71X.....s 2-41
GE06L1/8NPTCFX.....s 2-41
GE06L3/8NPT71X .....s 2-41
GE06L3/8NPTCFX.....s 2-41
GE06LLM71X..... s 2-38
GE06LLM8X1KEG71X ..... s 2-38
GE06LLM8X1KEGCFX .... s 2-38
GE06LLMCFX..... s 2-38
GE06LMEDOMD71..... s 2-34
GE06LMEDOMDCF..... s 2-34
GE06LR1/2EDOMD71 ..... s 2-26
GE06LR1/2EDOMDCF .... s 2-26
GE06LR1/4EDOMD71..... s 2-26
GE06LR1/4EDOMDCF..... s 2-26
GE06LR1/4KEG71X ..... s 2-32
GE06LR1/4KEGCFX..... s 2-32
GE06LR1/8KEG71X..... s 2-32
GE06LR1/8KEGCFX..... s 2-32
GE06LR3/8EDOMD71 ..... s 2-26
GE06LR3/8EDOMDCF .... s 2-26
GE06LREDOMD71 ..... s 2-26
GE06LREDOMDCF ..... s 2-26
GE06S1/2NPT71X .....s 2-41
GE06S1/2NPTCFX .....s 2-41
GE06S1/4NPT71X.....s 2-41
GE06S1/4NPTCFX.....s 2-41
GE06S1/8NPT71X .....s 2-41
GE06S1/8NPTCFX .....s 2-41
GE06S3/8NPT71X .....s 2-41
GE06S3/8NPTCFX.....s 2-41
GE06SMEDOMD71 ..... s 2-34
GE06SMEDOMDCF ..... s 2-34
GE06SR1/2EDOMD71 ..... s 2-26
GE06SR1/2EDOMDCF .... s 2-26
GE06SR1/8EDOMD71 ..... s 2-26
GE06SR1/8EDOMDCF .... s 2-26
GE06SR3/8EDOMDCF.... s 2-26
GE06SREDOMD71 ..... s 2-26
GE06SREDOMDCF ..... s 2-26
GE08L1/2NPT71X .....s 2-41
GE08L1/2NPTCFX .....s 2-41
GE08L1/4NPT71X .....s 2-41
GE08L1/4NPTCFX .....s 2-41
GE08L1/8NPT71X .....s 2-41
GE08L1/8NPTCFX .....s 2-41
GE08L3/8NPT71X .....s 2-41
GE08L3/8NPTCFX .....s 2-41
GE08L7/16UNFOMD71 ..... s 2-40
GE08L7/16UNFOMDCF ..... s 2-40
GE08LLM71X..... s 2-38
GE08LLMCFX..... s 2-38
GE08LMEDOMD71..... s 2-34
GE08LMEDOMDCF..... s 2-34
GE08LR1/2EDOMD71 ..... s 2-26
GE08LR1/2EDOMDCF .... s 2-26
GE08LR1/4KEG71X ..... s 2-32
GE08LR1/4KEGCFX..... s 2-32
GE08LR1/8EDOMD71 ..... s 2-26
GE08LR1/8EDOMDCF .... s 2-26
GE08LR1/8KEG71X..... s 2-32
GE08LR1/8KEGCFX..... s 2-32
GE08LR3/8EDOMDCF .... s 2-26
GE08LREDOMD71 ..... s 2-26
GE08LREDOMDCF ..... s 2-26
GE08S1/2NPT71X .....s 2-41
GE08S1/4NPT71X.....s 2-41
GE08S1/4NPTCFX.....s 2-41
GE08S3/8NPT71X .....s 2-41
GE08S3/8NPTCFX .....s 2-41
GE08S7/16UNFOMDCF .. s 2-40
GE08S7/16UNOMD71 ..... s 2-40
GE08SMEDOMD71 ..... s 2-34
GE08SMEDOMDCF ..... s 2-34
GE08SR1/2EDOMD71 ..... s 2-27
GE08SR1/2EDOMDCF .... s 2-26
GE08SR3/8EDOMD71..... s 2-27
GE08SR3/8EDOMDCF.... s 2-26
GE08SREDOMD71 ..... s 2-27
GE08SREDOMDCF ..... s 2-26
GE10L1/2NPT71X .....s 2-41
GE10L1/2NPTCFX .....s 2-41
GE10L1/4NPT71X .....s 2-41
GE10L1/4NPTCFX .....s 2-41
GE10L1/8NPT71X .....s 2-41
GE10L1/8NPTCFX .....s 2-41
GE10L3/4NPT71X.....s 2-41
GE10L3/8NPT71X.....s 2-41
GE10L3/8NPTCFX.....s 2-41
GE10L7/16UNFOMDCF..... s 2-40
GE10LM12X1.5EDOMD71 ... s 2-34
GE10LM12X1.5EDOMDCF .. s 2-34
GE10LM16X1.5EDOMD71 ... s 2-34
GE10LM16X1.5EDOMDCF .. s 2-34
GE10LM18X1.5EDOMD71 ... s 2-34
GE10LM18X1.5EDOMDCF .. s 2-34
GE10LM22X1.5EDOMD71... s 2-34
GE10LM22X1.5EDOMDCF.. s 2-34
GE10LMEDOMD71 ..... s 2-34
GE10LMEDOMDCF ..... s 2-34
GE10LR1/2EDOMD71 ..... s 2-26
GE10LR1/2EDOMDCF..... s 2-26
GE10LR1/4KEG71X..... s 2-32
GE10LR1/4KEGCFX ..... s 2-32
GE10LR1/8EDOMD71..... s 2-26
GE10LR1/8EDOMDCF..... s 2-26
GE10LR3/8EDOMD71 ..... s 2-26
GE10LR3/8EDOMDCF .... s 2-26
GE10LREDOMD71..... s 2-26
GE10LREDOMDCF..... s 2-26
GE10S1/2NPT71X.....s 2-41
GE10S1/2NPTCFX.....s 2-41
GE10S1/4NPT71X.....s 2-41
GE10S1/4NPTCFX.....s 2-41
GE10S3/4NPT71X.....s 2-41
GE10S3/4NPTCFX.....s 2-41
GE10S3/8NPT71X .....s 2-41
GE10S3/8NPTCFX .....s 2-41
GE10S9/16UNFOMD71 ... s 2-40
GE10S9/16UNFOMDCF... s 2-40
GE10SMEDOMD71..... s 2-34
GE10SMEDOMDCF..... s 2-34
GE10SR1/2EDOMD71 ..... s 2-27
GE10SR1/2EDOMDCF .... s 2-27
GE10SR1/4EDOMD71 ..... s 2-27
GE10SR1/4EDOMDCF..... s 2-27
GE10SREDOMD71 ..... s 2-27
GE10SREDOMDCF ..... s 2-27
GE12L1/2NPT71X .....s 2-41
GE12L1/2NPTCFX .....s 2-41
GE12L1/4NPT71X.....s 2-41
GE12L1/4NPTCFX.....s 2-41
GE12L1/8NPT71X .....s 2-41
GE12L1/8NPTCFX .....s 2-41
GE12L3/4UNFOMD71..... s 2-40
GE12L3/4UNFOMDCF..... s 2-40
GE12L3/8NPT71X.....s 2-41
GE12L3/8NPTCFX.....s 2-41
GE12L7/8UNFOMD71 ..... s 2-40
GE12L7/8UNFOMDCF ..... s 2-40
GE12L9/16UNFOMD71.... s 2-40
GE12L9/16UNFOMDCF ..... s 2-40
GE12LM14X1.5EDOMD71... s 2-34
GE12LM14X1.5EDOMDCF.. s 2-34
GE12LM18X1.5EDOMD71... s 2-34
GE12LM18X1.5EDOMDCF.. s 2-34
GE12LM22X1.5EDOMD71 .. s 2-34
GE12LM22X1.5EDOMDCF. s 2-34
GE12LMEDOMD71 ..... s 2-34
GE12LMEDOMDCF ..... s 2-34
GE12LR1/2EDOMD71..... s 2-26
GE12LR1/2EDOMDCF..... s 2-26
GE12LR1/2KEG71X ..... s 2-32
GE12LR1/2KEGCFX ..... s 2-32
GE12LR1/4EDOMD71..... s 2-26
GE12LR1/4EDOMDCF..... s 2-26
GE12LR1/4KEG71X..... s 2-32
GE12LR1/4KEGCFX ..... s 2-32
GE12LR1/8EDOMD71..... s 2-26
GE12LR1/8EDOMDCF..... s 2-26
GE12LR3/4EDOMD71..... s 2-26
GE12LR3/4EDOMDCF..... s 2-26
GE12LR3/8KEG71X ..... s 2-32
GE12LR3/8KEGCFX..... s 2-32
GE12LREDOMD71..... s 2-26
GE12LREDOMDCF..... s 2-26
GE12S1/2NPT71X.....s 2-41
GE12S1/2NPTCFX.....s 2-41
GE12S1/4NPT71X.....s 2-41
GE12S1/4NPTCFX.....s 2-41
GE12S3/4NPT71X.....s 2-41
GE12S3/4UNFOMD71 ..... s 2-40
GE12S3/4UNFOMDCF .... s 2-40
GE12S3/8NPT71X.....s 2-41
GE12S3/8NPTCFX.....s 2-41
GE12S9/16UNFOMD71..... s 2-40
GE12S9/16UNFOMDCF..... s 2-40
GE12SM14X1.5EDOMD71 .. s 2-34
GE12SM22X1.5EDOMD71.. s 2-34
GE12SM22X1.5EDOMDCF. s 2-34
GE12SMEDOMD71 ..... s 2-34
GE12SMEDOMDCF..... s 2-34
GE12SR1/2EDOMD71 ..... s 2-27
GE12SR1/2EDOMDCF .... s 2-27
GE12SR1/4EDOMD71..... s 2-27
GE12SR1/4EDOMDCF..... s 2-27
GE12SREDOMD71 ..... s 2-27
GE12SREDOMDCF ..... s 2-27
GE14S1/2NPT71X.....s 2-41
GE14S1/2NPTCFX.....s 2-41
GE14S1NPT71X.....s 2-41
GE14S1NPTCFX.....s 2-41
GE14S3/4NPT71X.....s 2-41
GE14S3/4NPTCFX.....s 2-41
GE14S3/8NPT71X .....s 2-41
GE14SMEDOMD71..... s 2-34
GE14SMEDOMDCF..... s 2-34
GE14SR3/4EDOMD71 ..... s 2-27
GE14SR3/4EDOMDCF .... s 2-27
GE14SR3/8EDOMD71 ..... s 2-27
GE14SR3/8EDOMDCF .... s 2-27
GE14SREDOMD71 ..... s 2-27
GE14SREDOMDCF ..... s 2-27
GE15L1/2NPT71X .....s 2-41
GE15L1/2NPTCFX .....s 2-41
GE15L1NPT71X.....s 2-41
GE15L3/4NPT71X.....s 2-41
GE15L3/4NPTCFX.....s 2-41
GE15L3/4UNFOMD71..... s 2-40
GE15L3/4UNFOMDCF..... s 2-40

Skorowidz alfabetyczny

GE15L3/8NPT71X.....s 2-41
GE15L3/8NPTCFX.....s 2-41
GE15L7/8UNFOMDCF.....s 2-40
GE15LM16X1.5EDOMD71...s 2-34
GE15LM16X1.5EDOMDCF..s 2-34
GE15LM22X1.5EDOMD71..s 2-34
GE15LM22X1.5EDOMDCF.s 2-34
GE15LMEDOMD71 .....s 2-34
GE15LMEDOMDCF .....s 2-34
GE15LR1/2KEG71X .....s 2-32
GE15LR1/2KEGCFX .....s 2-32
GE15LR3/4EDOMD71.....s 2-26
GE15LR3/4EDOMDCF.....s 2-26
GE15LR3/8EDOMD71 .....s 2-26
GE15LR3/8EDOMDCF.....s 2-26
GE15LR3/8KEG71X .....s 2-32
GE15LR3/8KEGCFX.....s 2-32
GE15LREDOMD71.....s 2-26
GE15LREDOMDCF.....s 2-26
GE16S1/2NPT71X.....s 2-41
GE16S1/2NPTCFX.....s 2-41
GE16S1NPT71X.....s 2-41
GE16S1NPTCFX.....s 2-41
GE16S3/4NPT71X.....s 2-41
GE16S3/4NPTCFX.....s 2-41
GE16S3/4UNFOMD71 .....s 2-40
GE16S3/4UNFOMDCF .... s 2-40
GE16S3/8NPT71X .....s 2-41
GE16S3/8NPTCFX .....s 2-41
GE16S7/8UNFOMD71 ..... s 2-40
GE16S7/8UNFOMDCF.....s 2-40
GE16SM18X1.5EDOMD71 .. s 2-34
GE16SM18X1.5EDOMDCF. s 2-34
GE16SMEDOMD71.....s 2-34
GE16SMEDOMDCF.....s 2-34
GE16SR3/4EDOMD71 ..... s 2-27
GE16SR3/4EDOMDCF .... s 2-27
GE16SR3/8EDOMD71 ..... s 2-27
GE16SR3/8EDOMDCF .... s 2-27
GE16SREDOMD71 ..... s 2-27
GE16SREDOMDCF ..... s 2-27
GE18L1/2NPT71X .....s 2-41
GE18L1/2NPTCFX .....s 2-41
GE18L1NPT71X .....s 2-41
GE18L3/4NPT71X.....s 2-41
GE18L3/4NPTCFX.....s 2-41
GE18L3/4UNFOMD71..... s 2-40
GE18L3/4UNFOMDCF..... s 2-40
GE18L3/8NPT71X.....s 2-41
GE18L3/8NPTCFX.....s 2-41
GE18L7/8UNFOMDCF ..... s 2-40
GE18LM18X1.5EDOMD71...s 2-34
GE18LM18X1.5EDOMDCF . s 2-34
GE18LMEDOMD71 ..... s 2-34
GE18LMEDOMDCF ..... s 2-34
GE18LR1/2KEG71X ..... s 2-32
GE18LR1/2KEGCFX ..... s 2-32
GE18LR3/4EDOMD71..... s 2-26
GE18LR3/4EDOMDCF..... s 2-26
GE18LR3/8EDOMD71 ..... s 2-26
GE18LR3/8EDOMDCF .... s 2-26
GE18LREDOMD71.....s 2-26
GE18LREDOMDCF.....s 2-26
GE20S1/2NPT71X .....s 2-41
GE20S1/2NPTCFX .....s 2-41
GE20S11/16UNOMD71 .... s 2-40
GE20S11/16UNOMDCF... s 2-40
GE20S1NPT71X..... s 2-42
GE20S1NPTCFX..... s 2-42
GE20S3/4NPT71X .....s 2-41
GE20S3/4NPTCFX .....s 2-41
GE20S3/4UNFOMD71 ..... s 2-40
GE20S3/4UNFOMDCF .... s 2-40
GE20S7/8UNFOMDCF .... s 2-40
GE20SMEDOMD71 ..... s 2-34
GE20SMEDOMDCF ..... s 2-34
GE20SR1/2EDOMD71 ..... s 2-27
GE20SR1/2EDOMDCF .... s 2-27
GE20SR11/4EDOMD71 ... s 2-27
GE20SR11/4EDOMDCF .. s 2-27
GE20SR1EDOMD71 ..... s 2-27
GE20SR1EDOMDCF ..... s 2-27
GE20SREDOMD71 ..... s 2-27
GE20SREDOMDCF ..... s 2-27
GE22L1/2NPT71X .....s 2-41
GE22L1/2NPTCFX .....s 2-41
GE22L11/16UNOMD71 .... s 2-40
GE22L11/16UNOMDCF ... s 2-40
GE22L15/16UNOMDCF ... s 2-40
GE22L1NPT71X .....s 2-41
GE22L1NPTCFX .....s 2-41
GE22L3/4NPT71X.....s 2-41
GE22L3/4NPTCFX.....s 2-41
GE22L3/8NPT71X .....s 2-41
GE22L7/8UNFOMD71..... s 2-40
GE22L7/8UNFOMDCF..... s 2-40
GE22LM22X1.5EDOMD71..s 2-34
GE22LM22X1.5EDOMDCF s 2-34
GE22LMEDOMD71 ..... s 2-34
GE22LMEDOMDCF ..... s 2-34
GE22LR1/2EDOMD71 ..... s 2-26
GE22LR1/2EDOMDCF .... s 2-26
GE22LR1EDOMD71 ..... s 2-26
GE22LR1EDOMDCF..... s 2-26
GE22LR3/4KEG71X..... s 2-32
GE22LR3/4KEGCFX..... s 2-32
GE22LREDOMD71 ..... s 2-26
GE22LREDOMDCF ..... s 2-26
GE25S11/16UNOMD71.... s 2-40
GE25S11/16UNOMDCF... s 2-40
GE25S11/2NPT71X..... s 2-42
GE25S11/2NPTCFX..... s 2-42
GE25S11/4NPT71X..... s 2-42
GE25S11/4NPTCFX..... s 2-42
GE25S15/16UNOMD71.... s 2-40
GE25S15/16UNOMDCF... s 2-40
GE25S1NPT71X..... s 2-42
GE25S1NPTCFX..... s 2-42
GE25S3/4NPT71X ..... s 2-42
GE25S3/4NPTCFX ..... s 2-42
GE25SMEDOMD71 ..... s 2-34
GE25SMEDOMDCF ..... s 2-34
GE25SR1/2EDOMD71 ..... s 2-27
GE25SR1/2EDOMDCF .... s 2-27
GE25SR11/2EDOMD71 ... s 2-27
GE25SR11/2EDOMDCF .. s 2-27
GE25SR11/4EDOMD71 ... s 2-27
GE25SR11/4EDOMDCF .. s 2-27
GE25SR3/4EDOMD71 ..... s 2-27
GE25SR3/4EDOMDCF .... s 2-27
GE25SREDOMD71 ..... s 2-27
GE25SREDOMDCF ..... s 2-27
GE28L11/16UNOMD71 .... s 2-40
GE28L11/16UNOMDCF ... s 2-40
GE28L11/4NPT71X .....s 2-41
GE28L15/16UNOMD71 .... s 2-40
GE28L15/16UNOMDCF ... s 2-40
GE28L1NPT71X .....s 2-41
GE28L1NPTCFX .....s 2-41
GE28L3/4NPT71X.....s 2-41
GE28L3/4NPTCFX.....s 2-41
GE28LMEDOMD71 ..... s 2-34
GE28LMEDOMDCF..... s 2-34
GE28LR11/4EDOMD71.... s 2-26
GE28LR11/4EDOMDCF... s 2-26
GE28LR1KEG71X ..... s 2-32
GE28LR1KEGCFX..... s 2-32
GE28LR3/4EDOMD71 ..... s 2-26
GE28LR3/4EDOMDCF .... s 2-26
GE28LRED71..... s 2-26
GE28LREDOMDCF ..... s 2-26
GE30S11/2NPT71X..... s 2-42
GE30S11/4NPT71X..... s 2-42
GE30S11/4NPTCFX..... s 2-42
GE30S15/16UNOMD71 ... s 2-40
GE30S15/16UNOMDCF... s 2-40
GE30S15/8UNOMDCF .... s 2-40
GE30S1NPT71X..... s 2-42
GE30S1NPTCFX..... s 2-42
GE30S3/4NPT71X ..... s 2-42
GE30S3/4NPTCFX ..... s 2-42
GE30SMEDOMD71 ..... s 2-34
GE30SMEDOMDCF ..... s 2-34
GE30SR11/2EDOMD71 ... s 2-27
GE30SR11/2EDOMDCF .. s 2-27
GE30SR1EDOMD71 ..... s 2-27
GE30SR1EDOMDCF ..... s 2-27
GE30SREDOMD71..... s 2-27
GE30SREDOMDCF..... s 2-27
GE35L11/4NPT71X .....s 2-41
GE35L11/4NPTCFX .....s 2-41
GE35L15/16UNOMDCF ... s 2-40
GE35L15/8UNOMD71 ..... s 2-40
GE35L15/8UNOMDCF..... s 2-40
GE35L1NPTCFX .....s 2-41
GE35LMEDOMD71..... s 2-34
GE35LMEDOMDCF..... s 2-34
GE35LR11/2EDOMD71.... s 2-26
GE35LR11/2EDOMDCF... s 2-26
GE35LR11/4KEG71X ..... s 2-32
GE35LR11/4KEGCFX ..... s 2-32
GE35LR1EDOMD71..... s 2-26
GE35LR1EDOMDCF..... s 2-26
GE35LREDOMD71 ..... s 2-26
GE35LREDOMDCF ..... s 2-26
GE38S11/2NPT71X..... s 2-42
GE38S11/2NPTCFX..... s 2-42
GE38S11/4NPT71X..... s 2-42
GE38S11/4NPTCFX..... s 2-42
GE38S15/8UNOMDCF .... s 2-40
GE38S1NPT71X..... s 2-42
GE38S1NPTCFX..... s 2-42
GE38SMEDOMD71 ..... s 2-34
GE38SMEDOMDCF ..... s 2-34
GE38SR11/4EDOMD71 ... s 2-27
GE38SR11/4EDOMDCF .. s 2-27
GE38SREDOMD71..... s 2-27
GE38SREDOMDCF..... s 2-27
GE42L11/2NPT71X .....s 2-41
GE42L11/2NPTCFX .....s 2-41
GE42L11/4NPT71X.....s 2-41
GE42L11/4NPTCFX.....s 2-41
GE42L15/8UNOMDCF ..... s 2-40
GE42LMEDOMD71 ..... s 2-34
GE42LMEDOMDCF..... s 2-34
GE42LR11/2KEG71X ..... s 2-32
GE42LR11/2KEGCFX ..... s 2-32
GE42LR11/4EDOMD71 .... s 2-26
GE42LR11/4EDOMDCF... s 2-26
GE42LR1EDOMD71..... s 2-26
GE42LR1EDOMDCF..... s 2-26
GE42LREDOMD71 ..... s 2-26
GE42LREDOMDCF ..... s 2-26
GEO06LMOMDCF..... s 2-39
GEO06SMOMDCF..... s 2-39
GEO08LMOMD71..... s 2-39
GEO08LMOMDCF..... s 2-39
GEO08SMOMDCF..... s 2-39
GEO10LMOMDCF..... s 2-39
GEO10SMOMDCF..... s 2-39
GEO12LMOMD71 ..... s 2-39
GEO12LMOMDCF ..... s 2-39
GEO12SMOMD71..... s 2-39
GEO12SMOMDCF..... s 2-39
GEO15LMOMDCF ..... s 2-39
GEO16SMOMDCF..... s 2-39
GEO18LMOMD71 ..... s 2-39
GEO18LMOMDCF ..... s 2-39
GEO20SMOMDCF..... s 2-39
GEO22LM27X2OMD71 ... s 2-39
GEO25SMOMDCF..... s 2-39
GEO28LMOMDCF ..... s 2-39
GEO30SMOMDCF..... s 2-39
GEO35LMOMDCF ..... s 2-39
GEO38SMOMDCF..... s 2-39
GEO42LMOMDCF ..... s 2-39
GFS32/15LCFX.....s 2-129
GFS32/15LOMDCF.....s 2-129
GFS32/15LOMDCFU .....s 2-129
GFS32/16SCFX .....s 2-129
GFS32/16SOMDCF .....s 2-129
GFS32/16SOMDCFU.....s 2-129
GFS32/18LCFX.....s 2-129
GFS32/18LOMDCFU .....s 2-129
GFS32/18SOMDCF .....s 2-129
GFS33/16SCFX .....s 2-129
GFS33/16SOMDCF .....s 2-129
GFS33/16SOMDCFU.....s 2-129
GFS33/18LCFX.....s 2-129
GFS33/18LOMDCF.....s 2-129
GFS33/18LOMDCFU .....s 2-129
GFS33/20SCFX .....s 2-129
GFS33/20SOMDCF .....s 2-129
GFS33/20SOMDCFU .....s 2-129
GFS33/22LCFX.....s 2-129
GFS33/22LOMDCF.....s 2-129
GFS33/22LOMDCFU.....s 2-129
GFS33/25SCFX .....s 2-129
GFS33/25SOMDCF .....s 2-129
GFS33/25SOMDCFU.....s 2-129
GFS33/28LCFX.....s 2-129
GFS33/28LOMDCF.....s 2-129
GFS33/28LOMDCFU.....s 2-129
GFS34/20SCFX .....s 2-129
GFS34/20SOMDCF .....s 2-129
GFS34/20SOMDCFU .....s 2-129
GFS34/25SCFX .....s 2-129
GFS34/25SOMDCF .....s 2-129

GFS34/25SOMDCFU .....s 2-129
GFS34/28LCFX.....s 2-129
GFS34/28LOMDCF .....s 2-129
GFS34/28LOMDCFU.....s 2-129
GFS34/30SOMDCFU .....s 2-129
GFS35/25SCFX .....s 2-129
GFS35/25SOMDCF .....s 2-129
GFS35/25SOMDCFU.....s 2-129
GFS35/28LCFX.....s 2-129
GFS35/28LOMDCF.....s 2-129
GFS35/28LOMDCFU.....s 2-129
GFS35/30SCFX .....s 2-129
GFS35/30SOMDCF .....s 2-129
GFS35/30SOMDCFU .....s 2-129
GFS35/35LCFX.....s 2-129
GFS35/35LOMDCF.....s 2-129
GFS35/35LOMDCFU.....s 2-129
GFS35/38SCFX .....s 2-129
GFS35/38SOMDCF .....s 2-129
GFS35/38SOMDCFU .....s 2-129
GFS36/35LCFX.....s 2-129
GFS36/35LOMDCF.....s 2-129
GFS36/35LOMDCFU.....s 2-129
GFS36/38SCFX .....s 2-129
GFS36/38SOMDCF .....s 2-129
GFS36/38SOMDCFU .....s 2-129
GFS36/42LCFX.....s 2-129
GFS36/42LOMDCF.....s 2-129
GFS36/42LOMDCFU.....s 2-129
GFS62/12SCFX .....s 2-129
GFS62/12SOMDCF .....s 2-129
GFS62/12SOMDCFU.....s 2-129
GFS62/14SCFX .....s 2-129
GFS62/14SOMDCF .....s 2-129
GFS62/14SOMDCFU.....s 2-129
GFS62/16SCFX .....s 2-129
GFS62/16SOMDCF .....s 2-129
GFS62/16SOMDCFU.....s 2-129
GFS63/16SCFX .....s 2-129
GFS63/16SOMDCF .....s 2-129
GFS63/16SOMDCFU.....s 2-129
GFS63/20SCFX .....s 2-129
GFS63/20SOMDCF .....s 2-129
GFS63/20SOMDCFU.....s 2-129
GFS63/25SCFX .....s 2-129
GFS63/25SOMDCF .....s 2-129
GFS63/25SOMDCFU.....s 2-129
GFS63/30SCFX .....s 2-129
GFS63/30SOMDCF .....s 2-129
GFS63/30SOMDCFU .....s 2-129
GFS64/20SCFX .....s 2-129
GFS64/20SOMDCF .....s 2-129
GFS64/20SOMDCFU .....s 2-129
GFS64/25SCFX .....s 2-129
GFS64/25SOMDCF .....s 2-129
GFS64/25SOMDCFU.....s 2-129
GFS64/30SCFX .....s 2-129
GFS64/30SOMDCF .....s 2-129
GFS64/30SOMDCFU .....s 2-129
GFS65/25SCFX .....s 2-129
GFS65/25SOMDCF .....s 2-129
GFS65/25SOMDCFU.....s 2-129
GFS65/30S/12OMDCF ...s 2-129
GFS65/30SCFX .....s 2-129
GFS65/30SOMDCF .....s 2-129
GFS65/30SOMDCFU.....s 2-129
GFS65/38S/12OMDCF ...s 2-129
GFS65/38SCFX .....s 2-129
GFS65/38SOMDCF .....s 2-129
GFS65/38SOMDCFU .....s 2-129
GFS66/30SCFX .....s 2-129
GFS66/30SOMDCF .....s 2-129
GFS66/30SOMDCFU .....s 2-129
GFS66/38SCFX .....s 2-129
GFS66/38SOMDCF .....s 2-129
GFS66/38SOMDCFU .....s 2-129
GKF010 .....s 1-140
GKF013 .....s 1-140
GKF019 .....s 1-140
GKF025 .....s 1-140
GKF032 .....s 1-140
GKF038 .....s 1-140
GKK .....s 1-140
GKM010 .....s 1-140
GKM013 .....s 1-140
GKM019 .....s 1-140
GKM025 .....s 1-140
GKM032 .....s 1-140
GKM038 .....s 1-140
GKS010 .....s 1-140
GKS013 .....s 1-140
GKS016 .....s 1-140
GKS019 .....s 1-140
GKS025 .....s 1-140
GKS032 .....s 1-140
GKS038 .....s 1-140
GKXB .....s 1-140
GKXV .....s 1-140
GLSK34 .....s 1-133
GLSK39 .....s 1-133
GM06L71X .....s 2-51
GM06LCFX .....s 2-51
GM08L71X .....s 2-51
GM08L71X .....s 2-51
GM08LCFX .....s 2-51
GM08LCFX .....s 2-51
GM10L71X.....s 2-51
GM10L71X.....s 2-51
GM10LCFX.....s 2-51
GM10LCFX.....s 2-51
GM12L71X.....s 2-51
GM12L71X.....s 2-51
GM12LCFX.....s 2-51
GM12LCFX.....s 2-51
GM12S71X .....s 2-51
GM12SCFX .....s 2-51
GM15L71X.....s 2-51
GM15L71X.....s 2-51
GM15LCFX.....s 2-51
GM15LCFX.....s 2-51
GM16S71X .....s 2-51
GM16SCFX .....s 2-51
GM18L71X.....s 2-51
GM18LCFX.....s 2-51
GM22L71X .....s 2-51
GM22L71X .....s 2-51
GM22LCFX .....s 2-51
GM22LCFX .....s 2-51
GM28L71X.....s 2-51
GM28L71X.....s 2-51
GM28LCFX .....s 2-51
GM28LCFX .....s 2-51
GM30S71X .....s 2-51
GM30SCFX.....s 2-51
GM35L71X .....s 2-51
GM35LCFX .....s 2-51
GM42L71X.....s 2-51
GM42L71X.....s 2-51
GM42LCFX .....s 2-51
GM42LCFX .....s 2-51
GMA1/06ZLCF..... s 10-2
GMA1/06ZSCF ..... s 10-2
GMA1/08ZLCF..... s 10-2
GMA1/08ZSCF ..... s 10-2
GMA1/10ZLCF..... s 10-2
GMA1/10ZSCF ..... s 10-2
GMA1/12ZLCF..... s 10-2
GMA1/12ZSCF ..... s 10-2
GMA1/14ZSCF ..... s 10-2
GMA1/15ZLCF..... s 10-2
GMA1/16ZSCF ..... s 10-2
GMA1/18ZLCF..... s 10-2
GMA1/20ZSCF ..... s 10-2
GMA1/22ZLCF ..... s 10-2
GMA3/06ZLCF ..... s 10-3
GMA3/06ZSCF..... s 10-3
GMA3/08ZLCF ..... s 10-3
GMA3/08ZSCF..... s 10-3
GMA3/10ZLCF ..... s 10-3
GMA3/10ZSCF..... s 10-3
GMA3/12ZLCF ..... s 10-3
GMA3/12ZSCF..... s 10-3
GMA3/14ZSCF ..... s 10-3
GMA3/15ZLCF ..... s 10-3
GMA3/16ZSCF..... s 10-3
GMA3/18ZLCF ..... s 10-3
GMA3/20ZSCF..... s 10-3
GMA3/22ZLCF ..... s 10-3
GMA3/25ZSCF..... s 10-3
GMA3/28ZLCF ..... s 10-3
GMA3/30ZSCF..... s 10-3
GMA3/35ZLCF ..... s 10-3
GMA3/38ZSCF..... s 10-3
GMA3/42ZLCF ..... s 10-3
GP1-023-4 ..... s 8-3
GP1-029-4 ..... s 8-3
GP1-036-4 ..... s 8-3
GR08/06L71X.....s 2-21
GR08/06LCFX.....s 2-21
GR08/06S71X .....s 2-21
GR08/06SCFX .....s 2-21
GR10/06L71X.....s 2-21
GR10/06LCFX.....s 2-21
GR10/06S71X.....s 2-21
GR10/06SCFX .....s 2-21
GR10/08L71X.....s 2-21
GR10/08LCFX.....s 2-21
GR10/08S71X.....s 2-21
GR10/08SCFX.....s 2-21
GR12/06L71X.....s 2-21
GR12/06LCFX.....s 2-21
GR12/06S71X.....s 2-21
GR12/06SCFX .....s 2-21
GR12/08L71X.....s 2-21
GR12/08LCFX.....s 2-21
GR12/08S71X.....s 2-21
GR12/08SCFX .....s 2-21
GR12/10L71X .....s 2-21
GR12/10LCFX .....s 2-21
GR12/10S71X.....s 2-21
GR12/10SCFX.....s 2-21
GR14/10S71X.....s 2-21
GR14/10SCFX.....s 2-21
GR14/12S71X.....s 2-21
GR14/12SCFX.....s 2-21
GR15/10L71X .....s 2-21
GR15/10L71X .....s 2-21
GR15/10LCFX .....s 2-21
GR15/12LCFX .....s 2-21
GR16/10S71X.....s 2-21
GR16/10SCFX.....s 2-21
GR16/12S71X.....s 2-21
GR16/12SCFX.....s 2-21
GR16/14S71X.....s 2-21
GR16/14SCFX.....s 2-21
GR18/10L71X .....s 2-21
GR18/10LCFX .....s 2-21
GR18/12L71X .....s 2-21
GR18/12LCFX .....s 2-21
GR18/15L71X .....s 2-21
GR18/15LCFX .....s 2-21
GR20/10S71X.....s 2-21
GR20/10SCFX .....s 2-21
GR20/12S71X.....s 2-21
GR20/12SCFX .....s 2-21
GR20/16S71X.....s 2-21
GR20/16SCFX .....s 2-21
GR22/12L71X.....s 2-21
GR22/12LCFX.....s 2-21
GR22/15L71X.....s 2-21
GR22/15LCFX.....s 2-21
GR22/18L71X.....s 2-21
GR22/18LCFX.....s 2-21
GR25/16S71X.....s 2-21
GR25/16SCFX .....s 2-21
GR25/20S71X .....s 2-21
GR25/20SCFX .....s 2-21
GR28/18L71X.....s 2-21
GR28/18LCFX.....s 2-21
GR28/22L71X.....s 2-21
GR28/22LCFX.....s 2-21
GR30/20S71X .....s 2-21
GR30/20SCFX .....s 2-21
GR30/25S71X .....s 2-21
GR30/25SCFX .....s 2-21
GR35/22L71X.....s 2-21
GR35/22LCFX.....s 2-21
GR35/28L71X.....s 2-21
GR35/28LCFX.....s 2-21
GR38/20S71X .....s 2-21
GR38/30SCFX .....s 2-21
GR42/35L71X.....s 2-21
GR42/35LCFX.....s 2-21
GSG050 .....s 1-139
GSG055 .....s 1-139
GSG075.....s 1-139
GSG080 .....s 1-139
GSG090 .....s 1-139
GSG100.....s 1-139
GT4E110Q1EUR..... s 3-3
GT4E110Q1UK ..... s 3-3
GZ06L71 .....s 2-24
GZ06LCF.....s 2-24
GZ06S71 .....s 2-24
GZ06SCF .....s 2-24
GZ08L71.....s 2-24
GZ08LCF.....s 2-24
GZ08S71 .....s 2-24
GZ08SCF .....s 2-24
GZ10L71 .....s 2-24
GZ10LCF .....s 2-24
GZ10S71 .....s 2-24

Skorowidz alfabetyczny

GZ10SCF ..... s 2-24
GZ12L71 ..... s 2-24
GZ12LCF ..... s 2-24
GZ12S71 ..... s 2-24
GZ12SCF ..... s 2-24
GZ14S71 ..... s 2-24
GZ14SCF ..... s 2-24
GZ15L71 ..... s 2-24
GZ15LCF ..... s 2-24
GZ16S71 ..... s 2-24
GZ16SCF ..... s 2-24
GZ18L71 ..... s 2-24
GZ18LCF ..... s 2-24
GZ20S71 ..... s 2-24
GZ20SCF ..... s 2-24
GZ22L71 ..... s 2-24
GZ22LCF ..... s 2-24
GZ25S71 ..... s 2-24
GZ25SCF ..... s 2-24
GZ28L71 ..... s 2-24
GZ28LCF ..... s 2-24
GZ30S71 ..... s 2-24
GZ30SCF ..... s 2-24
GZ35L71 ..... s 2-24
GZ35LCF ..... s 2-24
GZ38S71 ..... s 2-24
GZ38SCF ..... s 2-24
GZ42L71 ..... s 2-24
GZ42LCF ..... s 2-24
GZR06/06S71 ..... s 2-25
GZR06L/06SCF ..... s 2-25
GZR08/06L71 ..... s 2-25
GZR08/06LCF ..... s 2-25
GZR08/06S71 ..... s 2-25
GZR08/06SCF ..... s 2-25
GZR08/08S71 ..... s 2-25
GZR08L/08SCF ..... s 2-25
GZR10/06L71 ..... s 2-25
GZR10/06LCF ..... s 2-25
GZR10/06S71 ..... s 2-25
GZR10/06SCF ..... s 2-25
GZR10/08L71 ..... s 2-25
GZR10/08LCF ..... s 2-25
GZR10/08S71 ..... s 2-25
GZR10/08SCF ..... s 2-25
GZR10/10S71 ..... s 2-25
GZR10L/10SCF ..... s 2-25
GZR12/06L71 ..... s 2-25
GZR12/06LCF ..... s 2-25
GZR12/06S71 ..... s 2-25
GZR12/06SCF ..... s 2-25
GZR12/08L71 ..... s 2-25
GZR12/08LCF ..... s 2-25
GZR12/08S71 ..... s 2-25
GZR12/08SCF ..... s 2-25
GZR12/10L71 ..... s 2-25
GZR12/10LCF ..... s 2-25
GZR12/10S71 ..... s 2-25
GZR12/10SCF ..... s 2-25
GZR12L/12S71 ..... s 2-25
GZR12L/12SCF ..... s 2-25
GZR15/08L71 ..... s 2-25
GZR15/08LCF ..... s 2-25
GZR15/10L71 ..... s 2-25
GZR15/10LCF ..... s 2-25
GZR15/12L71 ..... s 2-25
GZR15/12LCF ..... s 2-25
GZR16/10S71 ..... s 2-25
GZR16/10SCF ..... s 2-25
GZR16/12S71 ..... s 2-25
GZR16/12SCF ..... s 2-25
GZR16S/15L71 ..... s 2-25
GZR16S/15LCF ..... s 2-25
GZR18/10L71 ..... s 2-25
GZR18/10LCF ..... s 2-25
GZR18/12L71 ..... s 2-25
GZR18/12LCF ..... s 2-25
GZR18/15L71 ..... s 2-25
GZR18/15LCF ..... s 2-25
GZR18L/16S71 ..... s 2-25
GZR18L/16SCF ..... s 2-25
GZR20/12S71 ..... s 2-25
GZR20/12SCF ..... s 2-25
GZR20/16S71 ..... s 2-25
GZR20/16SCF ..... s 2-25
GZR20S/18L71 ..... s 2-25
GZR20S/18LCF ..... s 2-25
GZR22/12L71 ..... s 2-25
GZR22/12LCF ..... s 2-25
GZR22/15L71 ..... s 2-25
GZR22/15LCF ..... s 2-25
GZR22/18L71 ..... s 2-25
GZR22/18LCF ..... s 2-25
GZR22L/20S71 ..... s 2-25
GZR22L/20SCF ..... s 2-25
GZR25/16S71 ..... s 2-25
GZR25/16SCF ..... s 2-25
GZR25/20S71 ..... s 2-25
GZR25/20SCF ..... s 2-25
GZR25S/22L71 ..... s 2-25
GZR25S/22LCF ..... s 2-25
GZR28/15L71 ..... s 2-25
GZR28/15LCF ..... s 2-25
GZR28/18L71 ..... s 2-25
GZR28/18LCF ..... s 2-25
GZR28/22L71 ..... s 2-25
GZR28/22LCF ..... s 2-25
GZR28L/25S71 ..... s 2-25
GZR28L/25SCF ..... s 2-25
GZR30/16S71 ..... s 2-25
GZR30/16SCF ..... s 2-25
GZR30/20S71 ..... s 2-25
GZR30/20SCF ..... s 2-25
GZR30/25S71 ..... s 2-25
GZR30/25SCF ..... s 2-25
GZR30S/28L71 ..... s 2-25
GZR30S/28LCF ..... s 2-25
GZR35/18L71 ..... s 2-25
GZR35/18LCF ..... s 2-25
GZR35/22L71 ..... s 2-25
GZR35/22LCF ..... s 2-25
GZR35/28L71 ..... s 2-25
GZR35/28LCF ..... s 2-25
GZR35L/30S71 ..... s 2-25
GZR35L/30SCF ..... s 2-25
GZR38/20S71 ..... s 2-25
GZR38/20SCF ..... s 2-25
GZR38/25S71 ..... s 2-25
GZR38/25SCF ..... s 2-25
GZR38/30S71 ..... s 2-25
GZR38/30SCF ..... s 2-25
GZR38S/35L71 ..... s 2-25
GZR38S/35LCF ..... s 2-25
GZR42/22L71 ..... s 2-25
GZR42/22LCF ..... s 2-25
GZR42/28L71 ..... s 2-25
GZR42/28LCF ..... s 2-25
GZR42/35L71 ..... s 2-25
GZR42/35LCF ..... s 2-25
GZR42L/38S71 ..... s 2-25
GZR42L/38SCF ..... s 2-25
H2-62 ..... s 7-3
H2-62-BSPP ..... s 7-3
H2-63 ..... s 7-3
H2-63-BSPP ..... s 7-3
H2-65 ..... s 7-4
H2-65M ..... s 7-4
H2-66 ..... s 7-4
H2-66M ..... s 7-4
H3-62 ..... s 7-3
H3-62-BSPP ..... s 7-3
H3-63 ..... s 7-3
H3-63-BSPP ..... s 7-3
H3-65 ..... s 7-4
H3-65M ..... s 7-4
H3-66 ..... s 7-4
H3-66M ..... s 7-4
H4-62 ..... s 7-3
H4-62-BSPP ..... s 7-3
H4-63 ..... s 7-3
H4-63-BSPP ..... s 7-3
H4-65 ..... s 7-4
H4-65M ..... s 7-4
H4-66 ..... s 7-4
H4-66M ..... s 7-4
H6-62 ..... s 7-3
H6-62-BSPP ..... s 7-3
H6-63 ..... s 7-3
H6-63-BSPP ..... s 7-3
H6-65 ..... s 7-4
H6-65M ..... s 7-4
H6-66 ..... s 7-4
H6-66M ..... s 7-4
H8-62 ..... s 7-3
H8-62-BSPP ..... s 7-3
H8-63 ..... s 7-3
H8-63-BSPP ..... s 7-3
H8-65 ..... s 7-4
H8-65M ..... s 7-4
H8-66 ..... s 7-4
H8-66M ..... s 7-4
H896137 ..... s 11-19
HBMB10 ..... s 2-10
HBMB12 ..... s 2-10
HBMB14 ..... s 2-10
HBMB16 ..... s 2-10
HBMB18 ..... s 2-10
HBMB20 ..... s 2-10
HBMB22 ..... s 2-10
HBMB4 ..... s 2-10
HBMB6 ..... s 2-10
HBMB8 ..... s 2-10
HC7500SDN8H ..... s 3-4
HC7500SDS8H ..... s 3-4
HC7500SDT4H ..... s 3-4
HC7500SDT8H ..... s 3-4
HC8300FKN16H ..... s 3-4
HC8300FKP16H ..... s 3-4
HC8300FKP39H ..... s 3-4
HC8300FKS16H ..... s 3-4
HC8300FKS39H ..... s 3-4
HC8300FKT16H ..... s 3-4
HC8400FKS26H ..... s 3-4
HC8500FKN26H ..... s 3-4
HC8500FKS13H ..... s 3-4
HC8900FKS13H ..... s 3-4
HC8900FKS13H ..... s 3-4
HC8900FKS13H ..... s 3-4
HC8900FKS13H ..... s 3-4
HC8900FKS13H ..... s 3-4
HC8900FKS13H ..... s 3-4
HC8900FKS13H ..... s 3-4
HC8900FKS16H ..... s 3-4
HC9020FKP4H ..... s 3-4
HC9020FKS4H ..... s 3-4
HC9020FKS8H ..... s 3-4
HC9020FKT8H ..... s 3-4
HC9021FDP4H ..... s 3-4
HC9021FDP8H ..... s 3-4
HC9021FDT4H ..... s 3-4
HC9021FDT8H ..... s 3-4
HC9600FDS8H ..... s 3-4
HC9600FKN13H ..... s 3-4
HC9600FKN16H ..... s 3-4
HC9600FKN4H ..... s 3-4
HC9600FKN8H ..... s 3-4
HC9600FKP13H ..... s 3-4
HC9600FKP16H ..... s 3-4
HC9600FKP4H ..... s 3-4
HC9600FKP8H ..... s 3-4
HC9600FKS13H ..... s 3-4
HC9600FKS16H ..... s 3-4
HC9600FKT13H ..... s 3-4
HC9600FKT16H ..... s 3-4
HC9600FKT4H ..... s 3-4
HC9600FKT8H ..... s 3-4
HC9601FKP13H ..... s 3-4
HC9601FKP16H ..... s 3-4
HC9601FKP8H ..... s 3-4
HC9800FKN4H ..... s 3-4
HC9800FKP8H ..... s 3-4
HC9800FKS4H ..... s 3-4
HC9800FKS4H ..... s 3-4
HC9800FKT4H ..... s 3-4
HC9800FKT8H ..... s 3-4
HC9800FKT8H ..... s 3-5
HC9801FDP13H ..... s 3-4
HC9801FDP13H ..... s 3-5
HC9801FDP4H ..... s 3-4
HC9801FDP4H ..... s 3-5
HC9801FDP8H ..... s 3-4
HC9801FDT4H ..... s 3-4
HC9801FDT8H ..... s 3-4
HG-075 ..... s 11-5
HG-100 ..... s 11-5
HG-125 ..... s 11-5
HG-150 ..... s 11-5
HG-200 ..... s 11-5
HG-350 ..... s 11-5
HGVS8 ..... s 9-15
HLS2V ..... s 9-15
HNVS4FF ..... s 9-15
HNVS8FF ..... s 9-15
Hoze-Olej ..... s 11-19
HPB10 ..... s 2-3
HPB12 ..... s 2-3
HPB14 ..... s 2-3
HPB4 ..... s 2-3

ParkerStore
FIRTECH
HYDRAULIKA SIŁOWA, PNEUMATYKA, FILTRACJA

HPB5 ..... s 2-3
HPB6 ..... s 2-3
HPB8 ..... s 2-3
HPK10 ..... s 2-3
HPK14 ..... s 2-3
HPK4 ..... s 2-3
HPK6 ..... s 2-3
HPK8 ..... s 2-3
HPMK3 ..... s 2-8
HPMK4 ..... s 2-8
HPMK4-3 ..... s 2-8
HPMK6 ..... s 2-8
HPMK6-4 ..... s 2-8
HS-03 ..... s 11-2
HS-05 ..... s 11-2
HS-08 ..... s 11-2
HS-12 ..... s 11-2
HS-16 ..... s 11-2
HVMBKPLX ..... s 11-25
IH11001300/15-R90 ..... s 1-128
IH11001345/15-R90 ..... s 1-128
IH30101001/100 ..... s 1-104
IH30101002/100 ..... s 1-104
IH30101004/100 ..... s 1-104
IH30101005/100 ..... s 1-104
IH30101006/100 ..... s 1-104
IH30101007/100 ..... s 1-104
IH30101008/80 ..... s 1-104
IH30101009/80 ..... s 1-104
IH30101010/80 ..... s 1-104
IH30101011/50 ..... s 1-104
IH30101012/50 ..... s 1-104
IH30101013/40 ..... s 1-104
IH30101014/40 ..... s 1-104
IH30111460/40 ..... s 1-104
IH30111461/40 ..... s 1-104
IH30111462/40 ..... s 1-104
IH30111477/40 ..... s 1-104
IH30112102/50 ..... s 1-110
IH30112105/100 ..... s 1-110
IH30112109/100 ..... s 1-110
IH30112110/100 ..... s 1-110
IH30112113/100 ..... s 1-110
IH30112114/100 ..... s 1-110
IH30112135/50 ..... s 1-110
IH30116500/40 ..... s 1-117
IH30116501/40 ..... s 1-117
IH30116502/40 ..... s 1-117
IH30116504/40 ..... s 1-117
IH30118003/40 ..... s 1-106
IH30118004/40 ..... s 1-106
IH30118005/40 ..... s 1-106
IH30118011/40 ..... s 1-106
IH30118016/40 ..... s 1-106
IH30240020/40 ..... s 1-118
IH30240022/40 ..... s 1-118
IH30240025/40 ..... s 1-118
IH30240030/40 ..... s 1-118
IH30240035/40 ..... s 1-118
IH30302001/100 ..... s 1-108
IH30302002/100 ..... s 1-108
IH30302003/100 ..... s 1-108
IH30302004/80 ..... s 1-108
IH30302006/50 ..... s 1-108
IH30302008/100 ..... s 1-108
IH30302009/100 ..... s 1-108
IH30302010/80 ..... s 1-108
IH30311470/40 ..... s 1-108
IH30311474/40 ..... s 1-108
IH30311476/40 ..... s 1-108
IH30311478/40 ..... s 1-108
IH30311480/40 ..... s 1-108
IH30311484/40 ..... s 1-108
IH30311489/50 ..... s 1-108
IH30312070/100 ..... s 1-109
IH30312073/40 ..... s 1-108
IH30315115/40 ..... s 1-127
IH30315116/40 ..... s 1-127
IH30317100/40 ..... s 1-109
IH30351017/40 ..... s 1-117
IH30351018/40 ..... s 1-117
IH30351019/40 ..... s 1-117
IH30351020/40 ..... s 1-117
IH30351022/40 ..... s 1-117
IH30351024/40 ..... s 1-117
IH30351026/40 ..... s 1-117
IH30401103/100 ..... s 1-123
IH30401107/100 ..... s 1-123
IH30401108/100 ..... s 1-123
IH30401111/100 ..... s 1-123
IH30412703/40 ..... s 1-122
IH30412707/40 ..... s 1-122
IH30412716/40 ..... s 1-122
IH30412803/40 ..... s 1-122
IH30412914/100 ..... s 1-122
IH30412915/100 ..... s 1-122
IH30412960/40 ..... s 1-124
IH30412961/40 ..... s 1-124
IH30412962/40 ..... s 1-124
IH30412963/40 ..... s 1-124
IH30412964/40 ..... s 1-124
IH30412965/40 ..... s 1-124
IH30413220/40 ..... s 1-122
IH30413221/40 ..... s 1-122
IH30413456/100 ..... s 1-123
IH30413457/100 ..... s 1-123
IH30413458/100 ..... s 1-123
IH30501001/100 ..... s 1-125
IH30501002/100 ..... s 1-125
IH30501003/100 ..... s 1-125
IH30501004/100 ..... s 1-125
IH30501006/40 ..... s 1-125
IH30501007/50 ..... s 1-125
IH30511002/100 ..... s 1-125
IH30511003/100 ..... s 1-125
IH30511004/100 ..... s 1-125
IH30511051/100 ..... s 1-127
IH30511053/80 ..... s 1-127
IH30511054/80 ..... s 1-127
IH30511055/50 ..... s 1-127
IH30511057/100 ..... s 1-127
IH30511058/50 ..... s 1-127
IH30831999/40 ..... s 1-118
IH30832000/40 ..... s 1-118
IH30832001/40 ..... s 1-118
IH30832002/40 ..... s 1-118
IH30832003/40 ..... s 1-118
IH30832004/40 ..... s 1-118
IH30832005/40 ..... s 1-118
IH30832006/40 ..... s 1-118
IH30836101/40 ..... s 1-114
IH30836102/40 ..... s 1-114
IH30836103/40 ..... s 1-114
IH30836104/40 ..... s 1-114
IH30836105/40 ..... s 1-114
IH30836106/40 ..... s 1-114
IH30836107/40 ..... s 1-114
IH30836108/40 ..... s 1-114
IH30836109/40 ..... s 1-114
IH30836110/40 ..... s 1-114
IH30836111/40 ..... s 1-114
IH30836112/40 ..... s 1-114
IH30836113/40 ..... s 1-114
IH30836114/40 ..... s 1-114
IH30836115/40 ..... s 1-114
IH30836116/40 ..... s 1-114
IH30836117/40 ..... s 1-114
IH30836118/40 ..... s 1-114
IH30836119/40 ..... s 1-114
IH30836120/40 ..... s 1-114
IH30836121/40 ..... s 1-114
IH30836122/40 ..... s 1-114
IH30836123/40 ..... s 1-114
IH30836124/40 ..... s 1-114
IH30836125/40 ..... s 1-114
IH30836126/40 ..... s 1-114
IH30836127/40 ..... s 1-114
IH30836128/40 ..... s 1-114
IH30836129/40 ..... s 1-114
IH30836130/40 ..... s 1-114
IH30836131/40 ..... s 1-114
IH30871001/100 ..... s 1-128
IH30871011/100 ..... s 1-128
IH30871021/100 ..... s 1-128
IH30871031/100 ..... s 1-128
IH30871041/100 ..... s 1-128
IH30871051/100 ..... s 1-128
IH35033220/100 ..... s 1-121
IH35033221/50 ..... s 1-121
IH35033222/50 ..... s 1-121
IH35033229/100 ..... s 1-121
IH35033230/100 ..... s 1-121
IH35033231/100 ..... s 1-121
IH35033232/100 ..... s 1-121
IH35033234/100 ..... s 1-121
IH35033239/50 ..... s 1-121
IH35033240/25 ..... s 1-121
IH35033241/50 ..... s 1-121
IH35033242/25 ..... s 1-121
IH35033245/50 ..... s 1-121
IH35040010/100 ..... s 1-129
IH35040012/100 ..... s 1-129
IH35040014/100 ..... s 1-129
IH35040015/100 ..... s 1-129
IH35040016/100 ..... s 1-129
IH35040017/50 ..... s 1-129
IH35040112/100 ..... s 1-129
IH35040114/100 ..... s 1-129
IH35040213/100 ..... s 1-129
IH35040214/100 ..... s 1-129
IH35040260/100 ..... s 1-129
IH35040261/100 ..... s 1-129
IH35040268/100 ..... s 1-129
IH35040270/100 ..... s 1-129
IH35560020/50 ..... s 1-111
IH35560025/50 ..... s 1-111
IH35560030/50 ..... s 1-111
IH35560035/50 ..... s 1-111
IH35560040/50 ..... s 1-111
IH35560045/50 ..... s 1-111
IH35560050/50 ..... s 1-111
IH35560060/50 ..... s 1-111
IH35560070/50 ..... s 1-111
IH35560080/50 ..... s 1-111
IH35560090/30 ..... s 1-111
IH35560100/30 ..... s 1-111
IH35560120/30 ..... s 1-111
IH35560130/30 ..... s 1-111
IH35560140/30 ..... s 1-111
IH35560150/30 ..... s 1-111
IH35560180/30 ..... s 1-111
IH35560200/15 ..... s 1-111
IH35560250/15 ..... s 1-111
IH35560300/15 ..... s 1-111
IH35561063/50 ..... s 1-111
IH35561110/30 ..... s 1-111
IH35562019/50 ..... s 1-111
IH35562032/50 ..... s 1-111
IH35562038/50 ..... s 1-111
IH35562051/50 ..... s 1-111
IH35562075/50 ..... s 1-111
IH35575025/20 ..... s 1-112
IH35575032/20 ..... s 1-112
IH35575038/20 ..... s 1-112
IH35575050/20 ..... s 1-112
IH35575063/20 ..... s 1-112
IH35575075/20 ..... s 1-112
IH35575100/20 ..... s 1-112
IH35575127/20 ..... s 1-112
IH35575150/20 ..... s 1-112
IH35575200/10 ..... s 1-112
IH35575203/10 ..... s 1-112
IH35575250/10 ..... s 1-112
IH35575300/10 ..... s 1-112
IH35600025/50 ..... s 1-107
IH35600030/50 ..... s 1-107
IH35600040/50 ..... s 1-107
IH35600050/50 ..... s 1-107
IH35600080/50 ..... s 1-107
IH35600100/25 ..... s 1-107
IH35641010/30 ..... s 1-120
IH35641012/30 ..... s 1-120
IH35641016/50 ..... s 1-120
IH35641018/50 ..... s 1-120
IH35641019/50 ..... s 1-120
IH35641020/50 ..... s 1-120
IH35641022/50 ..... s 1-120
IH35641025/50 ..... s 1-120
IH35641030/50 ..... s 1-120
IH35641032/50 ..... s 1-120
IH35641035/50 ..... s 1-120
IH35641038/50 ..... s 1-120
IH35641040/50 ..... s 1-120
IH35641042/50 ..... s 1-120
IH35641045/50 ..... s 1-120
IH35641050/50 ..... s 1-120
IH35641060/50 ..... s 1-120
IH35641063/50 ..... s 1-120
IH35641070/50 ..... s 1-120
IH35641075/50 ..... s 1-120
IH35641080/50 ..... s 1-120
IH35641090/30 ..... s 1-120
IH35641100/30 ..... s 1-120
IH35641120/30 ..... s 1-120
IH35641125/30 ..... s 1-120
IH35641150/20 ..... s 1-120
IH35653020/100 ..... s 1-106
IH35653025/100 ..... s 1-106

Skorowidz alfabetyczny

IH35653032/100 ..... s 1-106
IH35653035/100 ..... s 1-106
IH35653038/100 ..... s 1-106
IH35653040/100 ..... s 1-106
IH35653045/100 ..... s 1-106
IH35653050/100 ..... s 1-106
IH35653060/100 ..... s 1-106
IH35653063/100 ..... s 1-106
IH35653075/100 ..... s 1-106
IH35653080/100 ..... s 1-106
IH35653090/100 ..... s 1-106
IH35653100/100 ..... s 1-106
IH35653150/100 ..... s 1-106
IH35653200/100 ..... s 1-106
IH36211010/20 ..... s 1-105
IH36211050/10 ..... s 1-105
IH36214050/40 ..... s 1-105
IH36214052/40 ..... s 1-105
IH36214054/40 ..... s 1-105
IH36214058/40 ..... s 1-105
IH36214059/40 ..... s 1-105
IH36214060/40 ..... s 1-105
IH36214061/40 ..... s 1-105
IH36214064/20 ..... s 1-105
IH36214065/40 ..... s 1-105
IH36214068/20 ..... s 1-105
IH36214069/40 ..... s 1-105
IH36242013/20 ..... s 1-119
IH36242015/40 ..... s 1-119
IH36242016/20 ..... s 1-119
IH36242028/20 ..... s 1-119
IH36242058/40 ..... s 1-119
IH36242078/20 ..... s 1-119
IH36242080/40 ..... s 1-119
IH36242081/40 ..... s 1-119
IH36242083/40 ..... s 1-119
IH36242084/40 ..... s 1-119
IH36242087/40 ..... s 1-119
IH36242089/20 ..... s 1-119
IH36247031/40 ..... s 1-119
IH36247034/40 ..... s 1-119
IH36247035/40 ..... s 1-119
IH36247036/40 ..... s 1-119
IH36247037/40 ..... s 1-119
IH36247039/40 ..... s 1-119
IH36247041/20 ..... s 1-119
IH36247043/20 ..... s 1-119
IH36341107/40 ..... s 1-109
IH36341110/40 ..... s 1-109
IH36341114/40 ..... s 1-109
IH36341117/20 ..... s 1-109
IH36341119/20 ..... s 1-109
IH36341120/40 ..... s 1-109
IH36341121/40 ..... s 1-109
IH36351045/40 ..... s 1-117
IH36351160/40 ..... s 1-117
IH36351162/40 ..... s 1-117
IH36522309/40 ..... s 1-126
IH36522310/40 ..... s 1-126
IH36522311/40 ..... s 1-126
IH36522312/40 ..... s 1-126
IH36522313/40 ..... s 1-126
IH36522314/40 ..... s 1-126
IH36522315/40 ..... s 1-126
IH36522316/40 ..... s 1-126
IH36530099/40 ..... s 1-125
IH36530201/40 ..... s 1-125
IH36530202/40 ..... s 1-125
IH36530203/40 ..... s 1-125
IH36530204/40 ..... s 1-125
IH36530205/40 ..... s 1-125
IH36530206/40 ..... s 1-125
IH36530207/20 ..... s 1-125
IH36530208/20 ..... s 1-125
IH36530209/20 ..... s 1-125
IH36530211/20 ..... s 1-125
IH36530212/40 ..... s 1-125
IH36530213/20 ..... s 1-125
IH36530229/40 ..... s 1-126
IH36530230/40 ..... s 1-126
IH36530231/40 ..... s 1-126
IH36530232/40 ..... s 1-126
IH36530233/40 ..... s 1-126
IH36530234/40 ..... s 1-126
IH36530235/40 ..... s 1-126
IH36530236/20 ..... s 1-126
IH36531001/40 ..... s 1-125
IH36531002/40 ..... s 1-125
IH36531003/20 ..... s 1-125
IH36531004/40 ..... s 1-125
IH36531012/40 ..... s 1-125
IH36531020/40 ..... s 1-125
IH36532026/20 ..... s 1-125
IH36801700/40 ..... s 1-115
IH36801701/40 ..... s 1-115
IH36801702/40 ..... s 1-115
IH36801703/40 ..... s 1-115
IH36801704/40 ..... s 1-115
IH36801705/40 ..... s 1-115
IH36801706/40 ..... s 1-115
IH36810111/40 ..... s 1-116
IH36810112/40 ..... s 1-116
IH36810113/40 ..... s 1-116
IH36810114/40 ..... s 1-116
IH36810115/40 ..... s 1-116
IH36810116/40 ..... s 1-116
IH36810117/40 ..... s 1-116
IH368111501/40 ..... s 1-116
IH368111502/40 ..... s 1-116
IH368111503/40 ..... s 1-116
IH368111504/40 ..... s 1-116
IH368111505/40 ..... s 1-116
IH368111507/40 ..... s 1-116
IH368111508/40 ..... s 1-116
IH368111510/20 ..... s 1-116
IH36820202/40 ..... s 1-130
IH36820300/40 ..... s 1-130
IH36820301/40 ..... s 1-130
IH36820303/40 ..... s 1-130
IH36820306/40 ..... s 1-130
IH36820307/40 ..... s 1-130
IH36822217/40 ..... s 1-130
IH36822220/40 ..... s 1-130
IH36822223/40 ..... s 1-130
IH36822226/40 ..... s 1-130
IH36822230/40 ..... s 1-130
IH36822233/40 ..... s 1-130
IH36830095/40 ..... s 1-113
IH36830096/40 ..... s 1-113
IH36830097/40 ..... s 1-113
IH36830101/40 ..... s 1-113
IH36830102/40 ..... s 1-113
IH36830103/40 ..... s 1-113
IH36830104/40 ..... s 1-113
IH36830105/40 ..... s 1-113
IH36830106/40 ..... s 1-113
IH36830107/40 ..... s 1-113
IH36830108/40 ..... s 1-113
IH36830109/40 ..... s 1-113
IH36830110/40 ..... s 1-113
IH36830111/40 ..... s 1-113
IH36830112/40 ..... s 1-113
IH36830113/40 ..... s 1-113
IH36830114/40 ..... s 1-113
IH36830115/40 ..... s 1-113
IH36830116/20 ..... s 1-113
IH36830117/20 ..... s 1-113
IH36830118/20 ..... s 1-113
IH36830119/20 ..... s 1-113
IH36830120/20 ..... s 1-113
IH36830122/20 ..... s 1-113
IH36831022/20 ..... s 1-113
IH36831023/40 ..... s 1-113
IL.1115 ..... s 3-7
IL.1151 ..... s 3-7
IL.1251 ..... s 3-7
IR4003SK4PXX4B2P ..... s 10-18
ISA0X ..... s 11-14
ISA1X ..... s 11-14
ISA2X ..... s 11-14
ISA3X ..... s 11-14
ISA4X ..... s 11-14
ISA5X ..... s 11-14
ISA6X ..... s 11-14
J5PK10-6 ..... s 2-5
J5PK6-4 ..... s 2-5
J5PK8-4 ..... s 2-5
J5PK8-6 ..... s 2-5
JBMB10 ..... s 2-9
JBMB12 ..... s 2-9
JBMB14 ..... s 2-9
JBMB16 ..... s 2-9
JBMB18 ..... s 2-9
JBMB20 ..... s 2-9
JBMB22 ..... s 2-9
JBMB4 ..... s 2-9
JBMB6 ..... s 2-9
JBMB8 ..... s 2-9
JPB10 ..... s 2-4
JPB12 ..... s 2-4
JPB14 ..... s 2-4
JPB4 ..... s 2-4
JPB5 ..... s 2-4
JPB6 ..... s 2-4
JPB8 ..... s 2-4
JPK10 ..... s 2-4
JPK12 ..... s 2-4
JPK14 ..... s 2-4
JPK4 ..... s 2-4
JPK6 ..... s 2-4
JPK8 ..... s 2-4
JPMK4 ..... s 2-7
JPMK6 ..... s 2-7
K06L71X ..... s 2-20
K06LCFX ..... s 2-20
K06S71X ..... s 2-20
K06SCFX ..... s 2-20
K08L71X ..... s 2-20
K08LCFX ..... s 2-20
K08S71X ..... s 2-20
K08SCFX ..... s 2-20
K10L71X ..... s 2-20
K10LCFX ..... s 2-20
K10S71X ..... s 2-20
K10SCFX ..... s 2-20
K12L71X ..... s 2-20
K12LCFX ..... s 2-20
K12S71X ..... s 2-20
K12SCFX ..... s 2-20
K14S71X ..... s 2-20
K14SCFX ..... s 2-20
K15L71X ..... s 2-20
K15LCFX ..... s 2-20
K16S71X ..... s 2-20
K16SCFX ..... s 2-20
K18L71X ..... s 2-20
K18LCFX ..... s 2-20
K20S71X ..... s 2-20
K20SCFX ..... s 2-20
K22L71X ..... s 2-20
K22LCFX ..... s 2-20
K25S71X ..... s 2-20
K25SCFX ..... s 2-20
K28L71X ..... s 2-20
K28LCFX ..... s 2-20
K30S71X ..... s 2-20
K30SCFX ..... s 2-20
K35L71X ..... s 2-20
K35LCFX ..... s 2-20
K38S71X ..... s 2-20
K38SCFX ..... s 2-20
K42L71X ..... s 2-20
K42LCFX ..... s 2-20
KDS10X ..... s 2-53
KDS12X ..... s 2-53
KDS14X ..... s 2-53
KDS16X ..... s 2-53
KDS18X ..... s 2-53
KDS22X ..... s 2-53
KDS26X ..... s 2-53
KDS27X ..... s 2-53
KDS33X ..... s 2-53
KDS42X ..... s 2-53
KDS48X ..... s 2-53
KH06L71X ..... s 9-6
KH06LX ..... s 9-6
KH08L71X ..... s 9-6
KH08LX ..... s 9-6
KH08S71X ..... s 9-6
KH08SX ..... s 9-6
KH1/271X ..... s 9-6
KH1/2NPT71X ..... s 9-6
KH1/2NPTX ..... s 9-6
KH1/2X ..... s 9-6
KH1/471X ..... s 9-6
KH1/4NPT71X ..... s 9-6
KH1/4NPTX ..... s 9-6
KH1/4X ..... s 9-6
KH1/871X ..... s 9-6
KH1/8NPT71X ..... s 9-6
KH1/8NPTX ..... s 9-6
KH1/8X ..... s 9-6
KH10L71X ..... s 9-6
KH10LX ..... s 9-6
KH10S71X ..... s 9-6
KH10SX ..... s 9-6
KH11/271X ..... s 9-6
KH11/2DN25X ..... s 9-6

Parker Store
FIRTECH
HYDRAULIKA SIŁOWA, PNEUMATYKA, FILTRACJA

KH11/2NPT71X ..... s 9-6
KH11/2NPTX ..... s 9-6
KH11/2X ..... s 9-6
KH11/471X ..... s 9-6
KH11/4DN25X ..... s 9-6
KH11/4NPT71X..... s 9-6
KH11/4NPTX ..... s 9-6
KH11/4X..... s 9-6
KH12L71X..... s 9-6
KH12LX ..... s 9-6
KH12S71X ..... s 9-6
KH12SX..... s 9-6
KH14S71X ..... s 9-6
KH14SX..... s 9-6
KH15L71X..... s 9-6
KH15LX ..... s 9-6
KH16S71X ..... s 9-6
KH16SX..... s 9-6
KH171X..... s 9-6
KH18L71X..... s 9-6
KH18LX ..... s 9-6
KH1NPT71X ..... s 9-6
KH1NPTX..... s 9-6
KH1X ..... s 9-6
KH20S71X..... s 9-6
KH20SX..... s 9-6
KH22L71X ..... s 9-6
KH22LX..... s 9-6
KH25S71X..... s 9-6
KH25SX..... s 9-6
KH28L71X ..... s 9-6
KH28LX..... s 9-6
KH3/2-06LX ..... s 9-7
KH3/2-08LX ..... s 9-7
KH3/2-08SX..... s 9-7
KH3/2-10LX..... s 9-7
KH3/2-10SX..... s 9-7
KH3/2-12LX..... s 9-7
KH3/2-12SX..... s 9-7
KH3/2-14SX..... s 9-7
KH3/2-15LX..... s 9-7
KH3/2-16SX..... s 9-7
KH3/2-18LX..... s 9-7
KH3/2-20SX ..... s 9-7
KH3/2-22LX..... s 9-7
KH3/2-25SX ..... s 9-7
KH3/2-28LX..... s 9-7
KH3/2-30SX ..... s 9-7
KH3/471X ..... s 9-6
KH3/4NPT71X..... s 9-6
KH3/4NPTX..... s 9-6
KH3/4X..... s 9-6
KH3/871X ..... s 9-6
KH3/8NPT71X..... s 9-6
KH3/8NPTX ..... s 9-6
KH3/8X..... s 9-6
KH30S71X..... s 9-6
KH30SX..... s 9-6
KH35L71X ..... s 9-6
KH35LX..... s 9-6
KH35LXDN25 ..... s 9-6
KH38S71X..... s 9-6
KH38SX..... s 9-6
KH38SXDN25 ..... s 9-6
KH42L71X ..... s 9-6
KH42LX..... s 9-6
KH42LXDN25..... s 9-6
KH5/8X..... s 9-6
Kontener ParkerStore.....s 12-2
L10X1-25..... s 2-18
L12X2-25 ..... s 2-18
L16X2-25 ..... s 2-18
L4X1-25 ..... s 2-18
L6X1-25 ..... s 2-18
L8X1-25 ..... s 2-18
LD10SX ..... s 9-8
LD12SX ..... s 9-8
LD14SX ..... s 9-8
LD16SX ..... s 9-8
LD20SX ..... s 9-8
LD25SX ..... s 9-8
LD30SX ..... s 9-8
LD38SX ..... s 9-8
LUBCAN.....s 11-35
LUBSS.....s 11-35
M 4012074.....s 11-31
M 4012074.....s 11-31
M 4016074.....s 11-31
M 4016074.....s 11-31
M 4016074.....s 11-31
M 4016074.....s 11-31
M0200 ..... s 11-9
M0300 ..... s 11-9
M0400 ..... s 11-9
M04742.....s 11-28
M0500 ..... s 11-9
M05742.....s 11-28
M05742.....s 11-28
M0600 ..... s 11-9
M06742.....s 11-28
M06L71X ..... s 2-54
M06LCFX ..... s 2-54
M06S71X..... s 2-54
M06SCFX..... s 2-54
M0700 ..... s 11-9
M0800 ..... s 11-9
M08742.....s 11-28
M08L71X ..... s 2-54
M08LCFX ..... s 2-54
M08S71X..... s 2-54
M08SCFX..... s 2-54
M0900 ..... s 11-9
M10-4F8OHG5S ..... s 2-117
M1000 ..... s 11-9
M10742.....s 11-28
M10A-B6LJ2-SSP ..... s 9-15
M10A-C6L-25-SS ..... s 9-15
M10A-F6L-50-SS.....s 3-7
M10A-V6LR-SS ..... s 9-15
M10L71X..... s 2-54
M10LCFX ..... s 2-54
M10MSC3/8N-316.....s 2-134
M10S71X..... s 2-54
M10SCFX..... s 2-54
M1100 ..... s 11-9
M1200 ..... s 11-9
M12742.....s 11-28
M12A-B8LJ2-SSP ..... s 9-15
M12A-C8L-25-SS ..... s 9-15
M12A-F8L-50-SS.....s 3-7
M12A-V8LR-SS ..... s 9-15
M12L71X..... s 2-54
M12LCFX..... s 2-54
M12MSC1/2N-316 .....s 2-134
M12RUM6-316 .....s 2-134
M12S71X ..... s 2-54
M12SCFX ..... s 2-54
M14-6F8OHG5S ..... s 2-117
M14742 .....s 11-28
M14742 .....s 11-28
M14S71X ..... s 2-54
M14SCFX ..... s 2-54
M15L71X..... s 2-54
M15LCFX..... s 2-54
M16-8F8OHG5S ..... s 2-117
M16742 .....s 11-28
M16S71X ..... s 2-54
M16SCFX ..... s 2-54
M18L71X..... s 2-54
M18LCFX ..... s 2-54
M20742.....s 11-28
M20S71X..... s 2-54
M20SCFX..... s 2-54
M22-10F8OHG5S..... s 2-117
M22L71X ..... s 2-54
M22LCFX ..... s 2-54
M24742.....s 11-28
M25S71X..... s 2-54
M25SCFX..... s 2-54
M27406.....s 11-28
M27410 .....s 11-28
M27412 .....s 11-28
M27414 .....s 11-28
M27415 .....s 11-28
M27416 .....s 11-28
M27418 .....s 11-28
M27420 .....s 11-28
M27425 .....s 11-28
M27430 .....s 11-28
M27432 .....s 11-28
M27742 .....s 11-28
M28L71X ..... s 2-54
M28LCFX ..... s 2-54
M30S71X..... s 2-54
M30SCFX ..... s 2-54
M33005 .....s 9-13
M35L71X ..... s 2-54
M35LCFX ..... s 2-54
M38S71X..... s 2-54
M38SCFX ..... s 2-54
M4004074 .....s 11-31
M4004074 .....s 11-31
M4004X028180 .....s 11-30
M4004X035180 .....s 11-30
M4004X049180 .....s 11-30
M4006074 .....s 11-31
M4006074 .....s 11-31
M4006X035180 .....s 11-30
M4006X049180 .....s 11-30
M4006X065180 .....s 11-30
M4007406M .....s 11-31
M4007406M .....s 11-31
M4007408M .....s 11-31
M4007408M .....s 11-31
M4007408M .....s 11-31
M4007408M .....s 11-31
M4007408M .....s 11-31
M4007410M .....s 11-31
M4007410M .....s 11-31
M4007412M .....s 11-31
M4007412M .....s 11-31
M4007415M .....s 11-31
M4007415M .....s 11-31
M4007416M .....s 11-31
M4007416M .....s 11-31
M4007418M .....s 11-31
M4007418M .....s 11-31
M4007420M .....s 11-31
M4007420M .....s 11-31
M4007422M .....s 11-31
M4007425M .....s 11-31
M4007425M .....s 11-31
M4007430M .....s 11-31
M4007430M .....s 11-31
M4007432M .....s 11-31
M4007438M .....s 11-31
M4007442M .....s 11-31
M4008074 .....s 11-31
M4008074 .....s 11-31
M4008X035180 .....s 11-30
M4008X049180 .....s 11-30
M4008X065180 .....s 11-30
M4008X083180 .....s 11-30
M4010074.....s 11-31
M4010074.....s 11-31
M4010X049180 .....s 11-30
M4010X065180 .....s 11-30
M4010X083180 .....s 11-30
M4010X095180 .....s 11-30
M4012X049180 .....s 11-30
M4012X065180 .....s 11-30
M4012X083180 .....s 11-30
M4012X095180 .....s 11-30
M4012X109180.....s 11-30
M4012X120180.....s 11-30
M4016X065180 .....s 11-30
M4016X083180 .....s 11-30
M4016X095180 .....s 11-30
M4016X109180.....s 11-30
M4016X120180.....s 11-30
M4016X134180.....s 11-30
M4018006X1.5M .....s 11-29
M4018006X1M .....s 11-29
M4018008X1.5M .....s 11-29
M4018008X1M .....s 11-29
M4018010X1.5M.....s 11-29
M4018010X1M.....s 11-29
M4018010X2M .....s 11-29
M4018012X1.5M.....s 11-29
M4018012X1M.....s 11-29
M4018012X2M .....s 11-29
M4018015X1.5M.....s 11-29
M4018015X2M .....s 11-29
M4018016X1.5M.....s 11-29
M4018016X1M.....s 11-29
M4018016X2.5M .....s 11-29
M4018016X2M .....s 11-29
M4018018X1.5M.....s 11-29
M4018018X1M.....s 11-29
M4018018X2M .....s 11-29
M4018020X2.5M .....s 11-29
M4018020X2M .....s 11-29
M4018020X3M .....s 11-29
M4018022X1.5M .....s 11-29
M4018022X2.5M.....s 11-29
M4018022X2M.....s 11-29
M4018025X2.5M.....s 11-29
M4018025X2M.....s 11-29

Skorowidz alfabetyczny

M4018025X3M ..... s 11-29
M4018025X4M ..... s 11-29
M4018028X2.5M ..... s 11-29
M4018028X2M ..... s 11-29
M4018030X2M ..... s 11-29
M4018030X3M ..... s 11-29
M4018030X4M ..... s 11-29
M4018032X3M ..... s 11-29
M4018032X4M ..... s 11-29
M4018035X3M ..... s 11-29
M4018038X3M ..... s 11-29
M4018038X4M ..... s 11-29
M4018038X5M ..... s 11-29
M4018050X3M ..... s 11-29
M4020074 ..... s 11-31
M4020074 ..... s 11-31
M4020X095180 ..... s 11-30
M4020X109180 ..... s 11-30
M4020X120180 ..... s 11-30
M4020X134180 ..... s 11-30
M4020X148180 ..... s 11-30
M4020X156180 ..... s 11-30
M4020X188180 ..... s 11-30
M4024074 ..... s 11-31
M4024X065180 ..... s 11-30
M4024X083180 ..... s 11-30
M4024X095180 ..... s 11-30
M4024X109180 ..... s 11-30
M4024X120180 ..... s 11-30
M4024X134180 ..... s 11-30
M4024X156180 ..... s 11-30
M4024X188180 ..... s 11-30
M4032X083180 ..... s 11-30
M4032X095180 ..... s 11-30
M4032X120180 ..... s 11-30
M42-20F8OHG5S ..... s 2-117
M42L71X ..... s 2-54
M42LCFX ..... s 2-54
M6A-B6LJ2-SSP ..... s 9-15
M6A-C4L-25-SS ..... s 9-15
M6A-F4L-50-SS ..... s 3-7
M6A-V4LR-SS ..... s 9-15
M6MSC1/4N-316 ..... s 2-134
MACH 7B ..... s 7-17
MACH 7T ..... s 7-17
MACH2-IA-B ..... s 7-17
MACH2-IA-P ..... s 7-17
MACH4/715LB ..... s 7-17
MACH4/715LT ..... s 7-17
MACH6/715LB ..... s 7-17
MACH6/715LT ..... s 7-17
MAV06LROMD71 ..... s 2-45
MAV06LROMDCF ..... s 2-45
MAV06SROMD71 ..... s 2-45
MAV06SROMDCF ..... s 2-45
MAV08LROMD71 ..... s 2-45
MAV08LROMDCF ..... s 2-45
MAV08SROMD71 ..... s 2-45
MAV08SROMDCF ..... s 2-45
MAV1/2MA1CF ..... s 10-3
MAV1/2MA3CF ..... s 10-4
MAV1/4MA1CF ..... s 10-3
MAV1/4MA3CF ..... s 10-4
MAV10LROMD71 ..... s 2-45
MAV10LROMDCF ..... s 2-45
MAV10SROMD71 ..... s 2-45
MAV10SROMDCF ..... s 2-45
MAV12LROMD71 ..... s 2-45
MAV12LROMDCF ..... s 2-45
MAV12SROMD71 ..... s 2-45
MAV12SROMDCF ..... s 2-45
MAVE06LR71 ..... s 2-45
MAVE06LRCF ..... s 2-45
MAVE06SR1/4CF ..... s 2-45
MAVE06SR71 ..... s 2-45
MAVE06SRCF ..... s 2-45
MAVE08LR71 ..... s 2-45
MAVE08LRCF ..... s 2-45
MAVE08SR1/471 ..... s 2-45
MAVE08SR1/4CF ..... s 2-45
MAVE08SRCF ..... s 2-45
MAVE10LR71 ..... s 2-45
MAVE10LRCF ..... s 2-45
MAVE10SR1/471 ..... s 2-45
MAVE10SR1/4CF ..... s 2-45
MAVE10SR71 ..... s 2-45
MAVE10SR71 ..... s 2-45
MAVE10SRCF ..... s 2-45
MAVE12LR71 ..... s 2-45
MAVE12LRCF ..... s 2-45
MAVE12SR1/471 ..... s 2-45
MAVE12SR1/471 ..... s 2-45
MAVE12SR1/4CF ..... s 2-45
MAVE12SR71 ..... s 2-45
MAVE12SRCF ..... s 2-45
MAVMD1/2MA3CF ..... s 10-4
MAVMD1/4MA3CF ..... s 10-4
MAX008 ..... s 1-146
MAX011 ..... s 1-146
MAX013 ..... s 1-146
MAX015 ..... s 1-146
MAX019 ..... s 1-146
MAX022 ..... s 1-146
MAX026 ..... s 1-146
MAX032 ..... s 1-146
MAX038 ..... s 1-146
MAX044 ..... s 1-146
MAX050 ..... s 1-146
MAX058 ..... s 1-146
MAX068 ..... s 1-146
MAX077 ..... s 1-146
MAX087 ..... s 1-146
MAX104 ..... s 1-146
MAX130 ..... s 1-146
MAX155 ..... s 1-146
MAX175 ..... s 1-146
MAX200 ..... s 1-146
MAX226 ..... s 1-146
MAX251 ..... s 1-146
MAX277 ..... s 1-146
MAX302 ..... s 1-146
MAXR008 ..... s 1-146
MAXR011 ..... s 1-146
MAXR013 ..... s 1-146
MAXR015 ..... s 1-146
MAXR019 ..... s 1-146
MAXR022 ..... s 1-146
MAXR026 ..... s 1-146
MAXR032 ..... s 1-146
MAXR038 ..... s 1-146
MAXR044 ..... s 1-146
MAXR050 ..... s 1-146
MAXR058 ..... s 1-146
MAXR068 ..... s 1-146
MAXR077 ..... s 1-146
MAXR087 ..... s 1-146
MAXR104 ..... s 1-146
MAXR130 ..... s 1-146
MAXR155 ..... s 1-146
MAXR175 ..... s 1-146
MB050 ..... s 1-141
MB080 ..... s 1-141
MBR050 ..... s 1-142
MBR080 ..... s 1-142
MBVG4-1/2 ..... s 9-11
MBVG4-1/4 ..... s 9-11
MBVG4-3/8 ..... s 9-11
MC1200S ..... s 9-4
MC1600S ..... s 9-4
MC7RCFBASE ..... s 2-8
MC7RCMBASE ..... s 2-8
MC7REQ ..... s 2-8
MC7RLCOVER ..... s 2-8
MC7RSACOVER ..... s 2-8
MIK-1 ..... s 10-20
MIRA017 ..... s 1-145
MIRA020 ..... s 1-145
MIRA023 ..... s 1-145
MIRA026 ..... s 1-145
MIRA029 ..... s 1-145
MIRA032 ..... s 1-145
MIRA036 ..... s 1-145
MIRA040 ..... s 1-145
MIRA044 ..... s 1-145
MIRA048 ..... s 1-145
MIRA052 ..... s 1-145
MIRA056 ..... s 1-145
MIRA060 ..... s 1-145
MIRA064 ..... s 1-145
MIRA068 ..... s 1-145
MIRA074 ..... s 1-145
MIRA080 ..... s 1-145
MIRA086 ..... s 1-145
MIRA092 ..... s 1-145
MIRA098 ..... s 1-145
MIRA104 ..... s 1-145
MIRA113 ..... s 1-145
MIRA122 ..... s 1-145
MIRA131 ..... s 1-145
MIRA140 ..... s 1-145
MIRA149 ..... s 1-145
MIRA162 ..... s 1-145
MIRA175 ..... s 1-145
MIRA188 ..... s 1-145
MIRA201 ..... s 1-145
MIRA214 ..... s 1-145
MIRA227 ..... s 1-145
MIRA240 ..... s 1-145
MK050 ..... s 1-141
MK080 ..... s 1-141
MKH050 ..... s 1-141
MKH080 ..... s 1-141
MKHR050 ..... s 1-141
MKHR050 ..... s 1-141
MKHR080 ..... s 1-141
MKHR080 ..... s 1-141
MKRR050 ..... s 1-141
MKRR080 ..... s 1-141
MKST050 ..... s 1-141
MKST080 ..... s 1-141
MKSTRR050 ..... s 1-141
MKSTRR080 ..... s 1-141
MKV050 ..... s 1-142
MKV080 ..... s 1-142
MKVR050 ..... s 1-142
MKVR080 ..... s 1-142
MS 0200 N ..... s 11-9
MS 0300 N ..... s 11-9
MS 0400 N ..... s 11-9
MS 0500 N ..... s 11-9
MS 0600 N ..... s 11-9
MS 0700 N ..... s 11-9
MS 0800 N ..... s 11-9
MS 0900 N ..... s 11-9
MS 1000 N ..... s 11-9
MS 1100 N ..... s 11-9
MS 1200 N ..... s 11-9
MV400S ..... s 9-4
MV600S ..... s 9-4
MV800S ..... s 9-4
MVK12 ..... s 9-5
MVK16 ..... s 9-5
MVK4 ..... s 9-5
MVK6 ..... s 9-5
MVK8 ..... s 9-5
MX1518410X4 ..... s 3-2
MX1591410X4 ..... s 3-2
MXR8550 ..... s 3-2
MXR9550 ..... s 3-2
MXR9560 ..... s 3-2
N10X1-25 ..... s 2-17
N10X1.25-25 ..... s 2-17
N10X1.5-25 ..... s 2-17
N1200S ..... s 9-4
N12X1-25 ..... s 2-17
N12X1.5-25 ..... s 2-17
N12X1.75-25 ..... s 2-17
N14X1.5-25 ..... s 2-17
N1600S ..... s 9-4
N16X1.5-25 ..... s 2-17
N16X2-25 ..... s 2-17
N22X2.5-25 ..... s 2-17
N3X0.60-25 ..... s 2-17
N400S ..... s 9-4
N4X0.65-25 ..... s 2-17
N4X1-25 ..... s 2-17
N5X1-25 ..... s 2-17
N600S ..... s 9-4
N6X1-25 ..... s 2-17
N800S ..... s 9-4
N8X1-25 ..... s 2-17
N8X1.25-25 ..... s 2-17
Obejmy rurowe ..... s 11-10
OLK605 ..... s 10-21
OLK611 ..... s 10-21
OR12X2VITX ..... s 2-53
OR20X2VITX ..... s 2-53
OR26X2VITX ..... s 2-53
OR32X2.5VITX ..... s 2-53
OR4.5X1.5VITX ..... s 2-53
OR4.5X1.5VITX ..... s 2-53
OR6.5X1.5VITX ..... s 2-53
OR8.5X1.5VITX ..... s 2-53
P17408 ..... s 11-28
P17408 ..... s 11-28
P17408 ..... s 11-28
P17408 ..... s 11-28
P17408 ..... s 11-28

Parker Store
FIRTECH
HYDRAULIKA SIŁOWA, PNEUMATYKA, FILTRACJA

P17408 ..... s 11-28
P17414 ..... s 11-28
P17414 ..... s 11-28
P17414 ..... s 11-28
P17414 ..... s 11-28
P17414 ..... s 11-28
P17414 ..... s 11-28
P17418 ..... s 11-28
P17418 ..... s 11-28
P17418 ..... s 11-28
P17422 ..... s 11-28
P17422 ..... s 11-28
P17422 ..... s 11-28
P17422 ..... s 11-28
P17432 ..... s 11-28
P17432 ..... s 11-28
P17432 ..... s 11-28
P17438 ..... s 11-28
P17438 ..... s 11-28
P1A-4CMB ..... s 5-7
P1A-4CMF ..... s 5-7
P1A-4CMT ..... s 5-7
P1A-4CRC ..... s 5-7
P1A-4CRS ..... s 5-7
P1A-4DMB ..... s 5-7
P1A-4DMF ..... s 5-7
P1A-4DMT ..... s 5-7
P1A-4DRC ..... s 5-7
P1A-4DRS ..... s 5-7
P1A-4HMB ..... s 5-7
P1A-4HMF ..... s 5-7
P1A-4HMT ..... s 5-7
P1A-4HRC ..... s 5-7
P1A-4HRS ..... s 5-7
P1A-4JRC ..... s 5-7
P1A-4JRS ..... s 5-7
P1A-S010DS-0010 ..... s 5-4
P1A-S010DS-0025 ..... s 5-4
P1A-S010DS-0050 ..... s 5-4
P1A-S010SS-0010 ..... s 5-4
P1A-S010SS-0025 ..... s 5-4
P1A-S012DS-0025 ..... s 5-4
P1A-S012DS-0050 ..... s 5-4
P1A-S012SS-0010 ..... s 5-4
P1A-S012SS-0025 ..... s 5-4
P1A-S016DS-0010 ..... s 5-4
P1A-S016DS-0025 ..... s 5-4
P1A-S016DS-0050 ..... s 5-4
P1A-S016SS-0010 ..... s 5-4
P1A-S016SS-0025 ..... s 5-4
P1A-S020DS-0010 ..... s 5-4
P1A-S020DS-0025 ..... s 5-4
P1A-S020DS-0050 ..... s 5-4
P1A-S020SS-0010 ..... s 5-4
P1A-S020SS-0025 ..... s 5-4
P1A-S025DS-0010 ..... s 5-4
P1A-S025DS-0025 ..... s 5-4
P1A-S025DS-0050 ..... s 5-4
P1A-S025SS-0010 ..... s 5-4
P1A-S025SS-0025 ..... s 5-4
P1C-4KMB ..... s 5-8
P1C-4KMF ..... s 5-8
P1C-4KRC ..... s 5-8
P1C-4KRS ..... s 5-8
P1C-4LMB ..... s 5-8
P1C-4LMF ..... s 5-8
P1C-4LRC ..... s 5-8
P1C-4LRS ..... s 5-8
P1C-4MMB ..... s 5-8
P1C-4MMF ..... s 5-8
P1C-4MRC ..... s 5-8
P1C-4MRC ..... s 5-8
P1C-4MRS ..... s 5-8
P1C-4MRS ..... s 5-8
P1C-4NMB ..... s 5-8
P1C-4NMF ..... s 5-8
P1C-4PMB ..... s 5-8
P1C-4PMF ..... s 5-8
P1C-4PRC ..... s 5-8
P1C-4PRC ..... s 5-8
P1C-4PRS ..... s 5-8
P1C-4PRS ..... s 5-8
P1C-4QMB ..... s 5-8
P1C-4QMF ..... s 5-8
P1D-6KRN ..... s 5-6
P1D-6LRN ..... s 5-6
P1D-6MRN ..... s 5-6
P1D-6NRN ..... s 5-6
P1D-6PRN ..... s 5-6
P1D-6QRN ..... s 5-6
P1D-6RRN ..... s 5-6
P1D-S032MS-0025 ..... s 5-6
P1D-S032MS-0050 ..... s 5-6
P1D-S032MS-0080 ..... s 5-6
P1D-S032MS-0100 ..... s 5-6
P1D-S040MS-0025 ..... s 5-6
P1D-S040MS-0050 ..... s 5-6
P1D-S040MS-0080 ..... s 5-6
P1D-S040MS-0100 ..... s 5-6
P1D-S050MS-0025 ..... s 5-6
P1D-S050MS-0050 ..... s 5-6
P1D-S050MS-0080 ..... s 5-6
P1D-S050MS-0100 ..... s 5-6
P1D-S063MS-0025 ..... s 5-6
P1D-S063MS-0050 ..... s 5-6
P1D-S063MS-0080 ..... s 5-6
P1D-S063MS-0100 ..... s 5-6
P1D-S080MS-0025 ..... s 5-6
P1D-S080MS-0050 ..... s 5-6
P1D-S080MS-0080 ..... s 5-6
P1D-S080MS-0100 ..... s 5-6
P1D-S100MS-0025 ..... s 5-6
P1D-S100MS-0050 ..... s 5-6
P1D-S100MS-0080 ..... s 5-6
P1D-S100MS-0100 ..... s 5-6
P1E ..... s 11-28
P1E ..... s 11-28
P1E ..... s 11-28
P1E ..... s 11-28
P1E ..... s 11-28
P1E ..... s 11-28
P1E ..... s 11-28
P1E ..... s 11-28
P1E ..... s 11-28
P1E ..... s 11-28
P2.1217-12 ..... s 3-5
P2.1217-21 ..... s 3-5
P3.0620-52 ..... s 3-5
P3D-KAB1AHN ..... s 4-3
P3D-KAB1ALN ..... s 4-3
P3D-KAB1ANN ..... s 4-3
P3D-KAB1AYN ..... s 4-3
P3HAA12SEMNGLMB ..... s 4-3
P3HAA12SESNGLMB ..... s 4-3
P3HAN12SEMNGB ..... s 4-3
P3HAN12SESNGB ..... s 4-3
P3HCA12SEMNGLMB ..... s 4-3
P3HCA12SESNGLMB ..... s 4-3
P3HDA12NLN ..... s 4-8
P3HDA12RLN ..... s 4-8
P3HEA11ESMBNGP ..... s 4-3
P3HEA11ESMBNNP ..... s 4-3
P3HEA11ESSBNGP ..... s 4-3
P3HEA11ESSBNNP ..... s 4-3
P3HEA12ESMBNGP ..... s 4-3
P3HEA12ESMBNNP ..... s 4-3
P3HEA12ESSBNGP ..... s 4-3
P3HEA12ESSBNNP ..... s 4-3
P3HFA11ASMN ..... s 4-2
P3HFA11DSMN ..... s 4-2
P3HFA11DSSN ..... s 4-2
P3HFA11ESMN ..... s 4-2
P3HFA11ESSN ..... s 4-2
P3HFA12ASMN ..... s 4-2
P3HFA12DSMN ..... s 4-2
P3HFA12DSSN ..... s 4-2
P3HFA12ESMN ..... s 4-2
P3HFA12ESSN ..... s 4-2
P3HHA12BNGP ..... s 4-3
P3HHA12BNNP ..... s 4-3
P3HKA00AL p4-9
P3HKA00CB p4-9
P3HKA00CW p4-9
P3HKA00MS p4-9
P3HKA00MW p4-9
P3HKAD1CP p4-9
P3HKAD2CP p4-9
P3HLA11LSMN ..... s 4-2
P3HLA12LSMN ..... s 4-2
P3HMA1V0N ..... s 4-8
P3HRA11BNGP ..... s 4-2
P3HRA11BNNP ..... s 4-2
P3HRA12BNGP ..... s 4-2
P3HRA12BNNP ..... s 4-2
P3HTA12PPN ..... s 4-8
P3HTA12SGNC2CN ..... s 4-8
P3HVA11LN ..... s 4-8
P3HVA12LN ..... s 4-8
P3KAA14SEANGLMB ..... s 4-5
P3KAA14SEMNGLMB ..... s 4-5
P3KAN14SEANGB ..... s 4-5
P3KAN14SEMNGB ..... s 4-5
P3KCA14SEANGLMB ..... s 4-5
P3KCA14SEMNGLMB ..... s 4-5
P3KDA14RLN ..... s 4-8
P3KEA13ESABNGP ..... s 4-5
P3KEA13ESABNNP ..... s 4-5
P3KEA13ESMBNGP ..... s 4-5
P3KEA13ESMBNNP ..... s 4-5
P3KEA13ESSBNGP ..... s 4-5
P3KEA13ESSBNNP ..... s 4-5
P3KEA14ESABNGP ..... s 4-5
P3KEA14ESABNNP ..... s 4-5
P3KEA14ESMBNGP ..... s 4-5
P3KEA14ESMBNNP ..... s 4-5
P3KEA14ESSBNGP ..... s 4-5
P3KEA14ESSBNNP ..... s 4-5
P3KFA13ASMN ..... s 4-4
P3KFA13DSAN ..... s 4-4
P3KFA13DSMN ..... s 4-4
P3KFA13ESAN ..... s 4-4
P3KFA13ESMN ..... s 4-4
P3KFA13ESSN ..... s 4-4
P3KFA14ASMN ..... s 4-4
P3KFA14DSAN ..... s 4-4
P3KFA14DSMN ..... s 4-4
P3KFA14ESAN ..... s 4-4
P3KFA14ESMN ..... s 4-4
P3KFA14ESSN ..... s 4-4
P3KHA13BNGP ..... s 4-5
P3KHA13BNNP ..... s 4-5
P3KHA14BNGP ..... s 4-5
P3KHA14BNNP ..... s 4-5
P3KKA00AL p4-9
P3KKA00MM p4-9
P3KKA00MS p4-9
P3KKA00MW p4-9
P3KKAD3CP p4-9
P3KKAD4CP p4-9
P3KKAR4CR p4-9
P3KKB00CB p4-9
P3KKB00CW p4-9
P3KLA13LSMN ..... s 4-4
P3KLA14LSMN ..... s 4-4
P3KMA1V0N ..... s 4-8
P3KRA13BNGP ..... s 4-4
P3KRA13BNNP ..... s 4-4
P3KRA14BNGP ..... s 4-4
P3KRA14BNNP ..... s 4-4
P3KTA14PPN ..... s 4-8
P3KTA14SCNA2CN ..... s 4-8
P3KVA13LN ..... s 4-8
P3KVA14LN ..... s 4-8
P3MCA18SEANGLMB ..... s 4-7
P3MCA18SEMNGLMB ..... s 4-7
P3MEA14ESABNGN ..... s 4-7
P3MEA14ESABNNN ..... s 4-7
P3MEA14ESMBNGN ..... s 4-7
P3MEA14ESMBNNN ..... s 4-7
P3MEA16ESABNGN ..... s 4-7
P3MEA16ESABNNN ..... s 4-7
P3MEA16ESMBNGN ..... s 4-7
P3MEA16ESMBNNN ..... s 4-7
P3MEA18ESABNGN ..... s 4-7
P3MEA18ESABNNN ..... s 4-7
P3MEA18ESMBNGN ..... s 4-7
P3MEA18ESMBNHN ..... s 4-7
P3MEA18ESMBNNN ..... s 4-7
P3MFA14ASMN ..... s 4-6
P3MFA14DSAN ..... s 4-6
P3MFA14DSMN ..... s 4-6
P3MFA14ESAN ..... s 4-6
P3MFA14ESMN ..... s 4-6
P3MFA16ASMN ..... s 4-6
P3MFA16DSAN ..... s 4-6
P3MFA16DSMN ..... s 4-6
P3MFA16ESAN ..... s 4-6
P3MFA16ESMN ..... s 4-6
P3MFA18ASMN ..... s 4-6
P3MFA18DSAN ..... s 4-6
P3MFA18DSMN ..... s 4-6
P3MFA18ESAN ..... s 4-6
P3MFA18ESMN ..... s 4-6
P3MKA00AL p4-9
P3MKA00CB p4-9
P3MKA00CW p4-9
P3MKA00MS p4-9

Skorowidz alfabetyczny

P3MKAD4CP p4-9
P3MKAD6CP p4-9
P3MKAD8CP p4-9
P3MLA14LSMN ..... s 4-7
P3MLA16LSMN ..... s 4-7
P3MLA18LSMN ..... s 4-7
P3MMA140N ..... s 4-8
P3MMA160N ..... s 4-8
P3MMA180N ..... s 4-8
P3MRA14BNGN ..... s 4-6
P3MRA14BNNN ..... s 4-6
P3MRA16BNGN ..... s 4-6
P3MRA16BNNN ..... s 4-6
P3MRA18BNGN ..... s 4-6
P3MRA18BNNN ..... s 4-6
P4Q-BA12 ..... s 9-13
P4Q-BA13 ..... s 9-13
P4Q-CA14 ..... s 9-13
P4Q-CA16 ..... s 9-13
P6G-ERB2040 ..... s 4-5
P6G-ERB2040 ..... s 4-7
P6G-ERB2110 ..... s 4-5
P6G-ERB2110 ..... s 4-7
P6G-ERB2200 ..... s 4-5
P6G-ERB2200 ..... s 4-7
P6M-BAA2 ..... s 9-13
P6M-PAB1 ..... s 9-13
P6M-PAB2 ..... s 9-13
P6M-PAB3 ..... s 9-13
P6M-PAB4 ..... s 9-13
P6M-PAB6 ..... s 9-13
P6M-PAB8 ..... s 9-13
P6M-PAC5 ..... s 9-13
P8S-GPFLX ..... s 5-5
P8S-GSFLX ..... s 5-5
P8S-TMC01 ..... s 5-7
Par-test Wersja 1 ..... s 10-22
Par-test Wersja 2 ..... s 10-22
Par-test Wersja 3 ..... s 10-22
Par-test Wersja 4 ..... s 10-22
PB12 EB10 ..... s 7-18
PB12 EB6 ..... s 7-18
PB12 EB8 ..... s 7-18
PB12 F3C1 ..... s 7-18
PB12 F3C2 ..... s 7-18
PB12 F3C3 ..... s 7-18
PB12 G4Z2 ..... s 7-18
PB12 G4Z3 ..... s 7-18
PB12PL4 ..... s 7-19
PB12PL6 ..... s 7-19
PB13 EB10 ..... s 7-18
PB13 EB6 ..... s 7-18
PB13 EB8 ..... s 7-18
PB13 F3C2 ..... s 7-18
PB13 F3C3 ..... s 7-18
PB13 F3C4 ..... s 7-18
PB13 G4Z3 ..... s 7-18
PB13 G4Z4 ..... s 7-18
PB13PL6 ..... s 7-19
PB14 EB10 ..... s 7-18
PB14 EB13 ..... s 7-18
PB14 EB19 ..... s 7-18
PB14 F3C4 ..... s 7-18
PB14 F3C6 ..... s 7-18
PB14 G4Z4 ..... s 7-18
PB14 G4Z6 ..... s 7-18
PB14PL8 ..... s 7-19
PB52 EB10 ..... s 7-18
PB52 EB6 ..... s 7-18
PB52 EB8 ..... s 7-18
PB52 F3C2 ..... s 7-18
PB52 F3C3 ..... s 7-18
PB52 G4Z2 ..... s 7-18
PB52 G4Z3 ..... s 7-18
PB53 F3C2 ..... s 7-18
PB53 F3C3 ..... s 7-18
PB53 F3C4 ..... s 7-18
PB53 G4Z2 ..... s 7-18
PB53 G4Z3 ..... s 7-18
PB53 G4Z4 ..... s 7-18
PB54 F3C4 ..... s 7-18
PB54 G4Z4 ..... s 7-18
PB54 G4Z6 ..... s 7-18
PBF52 EB10 ..... s 7-21
PBF52 EB6 ..... s 7-21
PBF52 EB8 ..... s 7-21
PBF52 F3C2 ..... s 7-21
PBF52 F3C3 ..... s 7-21
PBS-251-4FB ..... s 7-25
PBS-251-4MB ..... s 7-25
PBS-251-5HB ..... s 7-25
PBS-251-6FB ..... s 7-25
PBS-251-6HB ..... s 7-25
PBS-251-6MB ..... s 7-25
PBS-371-6FB ..... s 7-25
PBS-371-6HB ..... s 7-25
PBS-371-6MB ..... s 7-25
PBS-371-8MB ..... s 7-25
PBS-501-12FB ..... s 7-25
PBS-501-12MB ..... s 7-25
PBS-501-8FB ..... s 7-25
PBS-501-8HB ..... s 7-25
PBS-501-8MB ..... s 7-25
PBS-502-6FB ..... s 7-25
PBS-502-6MBT ..... s 7-25
PBS-502-8HB ..... s 7-25
PBS-502-8MBT ..... s 7-25
PCCM400S ..... s 9-5
PCCM600S ..... s 9-5
PCCM800S ..... s 9-5
PCF12EB10 ..... s 7-22
PCF12EB6 ..... s 7-22
PCF12EB8 ..... s 7-22
PCF12F3C2 ..... s 7-22
PCF12F3C3 ..... s 7-22
PCF12G4Z2 ..... s 7-22
PCF12G4Z3 ..... s 7-22
PCF52G4Z2 ..... s 7-22
PCF52G4Z3 ..... s 7-22
PCF52G4Z4 ..... s 7-22
PCM400S ..... s 9-5
PCM600S ..... s 9-5
PCM800S ..... s 9-5
PE12 EB10 ..... s 7-20
PE12 EB13 ..... s 7-20
PE12 EB6 ..... s 7-20
PE12 EB8 ..... s 7-20
PE12 F3C1 ..... s 7-20
PE12 F3C2 ..... s 7-20
PE12 F3C3 ..... s 7-20
PE12 G4Z2 ..... s 7-20
PE12 G4Z3 ..... s 7-20
PE12 PL4 ..... s 7-20
PE12 PL6 ..... s 7-20
PE12 PL8 ..... s 7-20
PE52 EB10 ..... s 7-20
PE52 EB6 ..... s 7-20
PE52 EB8 ..... s 7-20
PE52 F3C2 ..... s 7-20
PE52 F3C3 ..... s 7-20
PE52 F3C4 ..... s 7-20
PE52 G4Z2 ..... s 7-20
PE52 G4Z3 ..... s 7-20
PE52 G4Z4 ..... s 7-20
PEF12 EB10 ..... s 7-23
PEF12 EB6 ..... s 7-23
PEF12 EB8 ..... s 7-23
PEF12 F3C1 ..... s 7-23
PEF12 F3C2 ..... s 7-23
PEF12 F3C3 ..... s 7-23
PEF12 F3C4 ..... s 7-23
PEF12 G4Z2 ..... s 7-23
PEF12 G4Z3 ..... s 7-23
PEF12 G4Z4 ..... s 7-23
PEF13 EB10 ..... s 7-23
PEF13 EB13 ..... s 7-23
PEF13 EB8 ..... s 7-23
PEF13 F3C2 ..... s 7-23
PEF13 F3C3 ..... s 7-23
PEF13 F3C4 ..... s 7-23
PEF13 G4Z3 ..... s 7-23
PEF13 G4Z4 ..... s 7-23
PEF13 PL6 ..... s 7-24
PEF52 EB10 ..... s 7-23
PEF52 EB6 ..... s 7-23
PEF52 EB8 ..... s 7-23
PEF52 F3C2 ..... s 7-23
PEF52 F3C3 ..... s 7-23
PEF52 F3C4 ..... s 7-23
PEF52 G4Z2 ..... s 7-23
PEF52 G4Z3 ..... s 7-23
PEF52 G4Z4 ..... s 7-23
PEF53 EB10 ..... s 7-23
PEF53 EB13 ..... s 7-23
PEF53 F3C3 ..... s 7-23
PEF53 F3C4 ..... s 7-23
PEF53 G4Z3 ..... s 7-23
PEF53 G4Z4 ..... s 7-23
PES-251-4FB ..... s 7-26
PES-251-4MB ..... s 7-26
PES-251-6FB ..... s 7-26
PES-251-6MB ..... s 7-26
PFE-1001-P ..... s 7-7
PFE-251-P ..... s 7-7
PFE-371-P ..... s 7-7
PFE-501-P ..... s 7-7
PFE-621-P ..... s 7-7
PFE-751-P ..... s 7-7
PFF310GS ..... s 2-131
PFF310GSM ..... s 2-131
PFF310GSU ..... s 2-131
PFF312GS ..... s 2-131
PFF312GSM ..... s 2-131
PFF312GSU ..... s 2-131
PFF314GS ..... s 2-131
PFF314GSM ..... s 2-131
PFF314GSU ..... s 2-131
PFF316GS ..... s 2-131
PFF316GSM ..... s 2-131
PFF316GSU ..... s 2-131
PFF320GS ..... s 2-131
PFF320GSM ..... s 2-131
PFF320GSU ..... s 2-131
PFF32G38S ..... s 2-131
PFF32G38SM ..... s 2-131
PFF32G38SU ..... s 2-131
PFF32GS ..... s 2-131
PFF32GSM ..... s 2-131
PFF32GSU ..... s 2-131
PFF33GS ..... s 2-131
PFF33GSM ..... s 2-131
PFF33GSU ..... s 2-131
PFF34GS ..... s 2-131
PFF34GSM ..... s 2-131
PFF34GSU ..... s 2-131
PFF35GS ..... s 2-131
PFF35GSM ..... s 2-131
PFF35GSU ..... s 2-131
PFF36GS ..... s 2-131
PFF36GSM ..... s 2-131
PFF36GSU ..... s 2-131
PFF38GS ..... s 2-131
PFF38GSM ..... s 2-131
PFF38GSU ..... s 2-131
PFF610GS ..... s 2-131
PFF610GSM ..... s 2-131
PFF612GS ..... s 2-131
PFF612GSM ..... s 2-131
PFF62G38S ..... s 2-131
PFF62G38SM ..... s 2-131
PFF62G38SU ..... s 2-131
PFF62GS ..... s 2-131
PFF62GSM ..... s 2-131
PFF62GSU ..... s 2-131
PFF63GS ..... s 2-131
PFF63GSM ..... s 2-131
PFF63GSU ..... s 2-131
PFF64GS ..... s 2-131
PFF64GSM ..... s 2-131
PFF64GSU ..... s 2-131
PFF65GS ..... s 2-131
PFF65GSM ..... s 2-131
PFF65GSU ..... s 2-131
PFF66GS ..... s 2-131
PFF66GSM ..... s 2-131
PFF66GSU ..... s 2-131
PFF68GS ..... s 2-131
PFF68GSM ..... s 2-131
PFF68GSU ..... s 2-131
PG-038 ..... s 11-5
PG-050 ..... s 11-5
PG-062 ..... s 11-5
PG-088 ..... s 11-5
PG-100 ..... s 11-5
PG-119 ..... s 11-5
PG-138 ..... s 11-5
PG-188 ..... s 11-5
PGB0631100 ..... s 10-19
PGB0631250 ..... s 10-19
PGB0631400 ..... s 10-19
PGC0631100 ..... s 10-19
PGC0631250 ..... s 10-19
PGC0631400 ..... s 10-19
PGF0631100 ..... s 10-19
PGF0631250 ..... s 10-19
PGF0631400 ..... s 10-19
PI1005MIC25 ..... s 3-5

Parker Store
FIRTECH
HYDRAULIKA SIŁOWA, PNEUMATYKA, FILTRACJA

PI1015MIC25 ..... s 3-5
PI1030MIC25 ..... s 3-5
PI1105MIC10 ..... s 3-5
PI1108MIC10 ..... s 3-5
PI1115MIC10 ..... s 3-5
PI1130MIC10 ..... s 3-5
PI21004DNSM-X3 ..... s 3-6
PI21006DNSM-X3 ..... s 3-6
PI21010DNSM-X3 ..... s 3-6
PI21016DNSM-X3 ..... s 3-6
PI21025DNSM-X3 ..... s 3-6
PI21040DNSM-X3 ..... s 3-6
PI21040RNSM-X03 ..... s 3-6
PI21063RNSM-X03 ..... s 3-6
PI2108SM3 ..... s 3-5
PI21100RNSM-X03 ..... s 3-6
PI22010RNSM-X06 ..... s 3-6
PI22016RNSM-X06 ..... s 3-6
PI22025RNSM-X06 ..... s 3-6
PI22040RNSM-X06 ..... s 3-6
PI2205SMVST3 ..... s 3-5
PI22063RNSM-X06 ..... s 3-6
PI2208SMVST3 ..... s 3-5
PI22100RNSM-X06 ..... s 3-6
PI2230SMVST3 ..... s 3-5
PI23004DNSM-X10 ..... s 3-6
PI23006DNSM-X10 ..... s 3-6
PI23010DNSM-X10 ..... s 3-6
PI23010RNSM-X10 ..... s 3-6
PI23016DNSM-X10 ..... s 3-6
PI23016RNSM-X10 ..... s 3-6
PI23025DNSM-X10 ..... s 3-6
PI23025RNSM-X10 ..... s 3-6
PI23040DNSM-X10 ..... s 3-6
PI23040RNSM-X10 ..... s 3-6
PI23063RNSM-X10 ..... s 3-6
PI23100RNSM-X10 ..... s 3-6
PI25010RNSM-X25 ..... s 3-6
PI25016RNSM-X25 ..... s 3-6
PI25025RNSM-X25 ..... s 3-6
PI25040RNSM-X25 ..... s 3-6
PI25063RNSM-X25 ..... s 3-6
PI25100RNSM-X25 ..... s 3-6
PI3105SM10 ..... s 3-5
PI3108SM10 ..... s 3-5
PI3111SM10 ..... s 3-5
PI3115SM10 ..... s 3-5
PI3130SM10 ..... s 3-5
PI3145SM10 ..... s 3-5
PI3205SMVST10 ..... s 3-5
PI3208SMVST10 ..... s 3-5
PI3211SMVST10 ..... s 3-5
PI3230SMVST10 ..... s 3-5
PI4115SM25 ..... s 3-5
PI4130SM25 ..... s 3-5
PI4145SM25 ..... s 3-5
PI4208SMVST25 ..... s 3-5
PI71004DNSMXVST3 ..... s 3-6
PI71006DNSMXVST3 ..... s 3-6
PI71010DNSMXVST3 ..... s 3-6
PI71016DNSMXVST3 ..... s 3-6
PI71025DNSMXVST3 ..... s 3-6
PI71040DNSMXVST3 ..... s 3-6
PI73004DNSMXVST10 ..... s 3-6
PI73006DNSMXVST10 ..... s 3-6
PI73010DNSMXVST10 ..... s 3-6
PI73016DNSMXVST10 ..... s 3-6
PI73025DNSMXVST10 ..... s 3-6
PI73040DNSMXVST10 ..... s 3-6
PK28 ..... s 1-133
PK32 ..... s 1-133
Portboard A ..... s 10-20
Portboard B ..... s 10-20
PR2748Q ..... s 3-4
PR2749Q ..... s 3-4
PR2750Q ..... s 3-4
PR2751Q ..... s 3-4
PR2754Q ..... s 3-4
PR2754Q ..... s 3-5
PR2755Q ..... s 3-4
PR2755Q ..... s 3-5
PR2756Q ..... s 3-4
PR2757Q ..... s 3-4
PR2758Q ..... s 3-4
PR2759Q ..... s 3-4
PR2759Q ..... s 3-4
PR2759Q ..... s 3-5
PR2759Q ..... s 3-5
PR2761Q ..... s 3-4
PR2762Q ..... s 3-4
PR2763Q ..... s 3-4
PR2764Q ..... s 3-4
PR2765Q ..... s 3-4
PR2766Q ..... s 3-4
PR2798Q ..... s 3-4
PR2828 ..... s 3-5
PR2828 ..... s 3-5
PR2829 ..... s 3-5
PR2829 ..... s 3-5
PR2831 ..... s 3-5
PR2831Q ..... s 3-5
PR2833 ..... s 3-5
PR2833Q ..... s 3-5
PR2834 ..... s 3-5
PR2834Q ..... s 3-5
PR2836 ..... s 3-5
PR2836 ..... s 3-5
PR2838 ..... s 3-5
PR2838 ..... s 3-5
PR2839 ..... s 3-5
PR2839 ..... s 3-5
PR2841 ..... s 3-5
PR2841 ..... s 3-5
PR2842 ..... s 3-5
PR2842 ..... s 3-5
PR2843 ..... s 3-5
PR2843 ..... s 3-5
PR2847 ..... s 3-5
PR2847 ..... s 3-5
PR2850 ..... s 3-5
PR2850 ..... s 3-5
PR2852 ..... s 3-5
PR2852 ..... s 3-5
PR2853 ..... s 3-5
PR2853 ..... s 3-5
PR2855 ..... s 3-5
PR2855Q ..... s 3-5
PR2856 ..... s 3-5
PR2856 ..... s 3-5
PR2858 ..... s 3-5
PR2858 ..... s 3-5
PR2860 ..... s 3-5
PR2860 ..... s 3-5
PR2861 ..... s 3-5
PR2861 ..... s 3-5
PR2863 ..... s 3-5
PR2863Q ..... s 3-5
PR2864 ..... s 3-5
PR2864 ..... s 3-5
PR2865 ..... s 3-5
PR2865 ..... s 3-5
PR2866 ..... s 3-5
PR2866 ..... s 3-5
PR2871 ..... s 3-5
PR2871 ..... s 3-5
PR2872 ..... s 3-5
PR2872 ..... s 3-5
PR3031 ..... s 3-4
PR3031 ..... s 3-4
PR3033 ..... s 3-4
PR3033 ..... s 3-4
PR3034 ..... s 3-4
PR3034 ..... s 3-4
PR3037 ..... s 3-4
PR3037 ..... s 3-4
PR3038 ..... s 3-4
PR3038 ..... s 3-4
PR3057 ..... s 3-4
PR3057 ..... s 3-4
PR3058 ..... s 3-4
PR3058Q ..... s 3-4
PR3059 ..... s 3-4
PR3059 ..... s 3-4
PR3064 ..... s 3-4
PR3064 ..... s 3-4
PR3066 ..... s 3-4
PR3066 ..... s 3-4
PR3067 ..... s 3-4
PR3067 ..... s 3-4
PR3085 ..... s 3-4
PR3085Q ..... s 3-4
PR3086 ..... s 3-4
PR3086Q ..... s 3-4
PR3087 ..... s 3-4
PR3087Q ..... s 3-4
PR3088 ..... s 3-4
PR3088 ..... s 3-4
PR3094 ..... s 3-4
PR3094 ..... s 3-4
PR3095 ..... s 3-4
PR3095Q ..... s 3-4
PR3096 ..... s 3-4
PR3096 ..... s 3-4
PR3114 ..... s 3-4
PR3114Q ..... s 3-4
PR3115 ..... s 3-4
PR3115 ..... s 3-4
PR3116 ..... s 3-4
PR3116 ..... s 3-4
PR3117 ..... s 3-4
PR3117 ..... s 3-4
PR3122 ..... s 3-4
PR3122 ..... s 3-4
PR3123 ..... s 3-4
PR3123 ..... s 3-4
PR3124 ..... s 3-4
PR3124 ..... s 3-4
PR3144 ..... s 3-5
PR3144 ..... s 3-5
PR3153 ..... s 3-5
PR3153 ..... s 3-5
PR3174 ..... s 3-5
PR3174Q ..... s 3-5
PR3175 ..... s 3-5
PR3175Q ..... s 3-5
PR3181 ..... s 3-5
PR3181 ..... s 3-5
PR3182 ..... s 3-5
PR3182 ..... s 3-5
PR3183 ..... s 3-5
PR3183 ..... s 3-5
PR3203Q ..... s 3-5
PR3203Q ..... s 3-5
PR3204 ..... s 3-5
PR3204 ..... s 3-5
PR3209 ..... s 3-5
PR3209 ..... s 3-5
PR3211 ..... s 3-5
PR3211 ..... s 3-5
PR3224 ..... s 3-4
PR3224 ..... s 3-4
PR3225 ..... s 3-4
PR3225 ..... s 3-4
PR3241 ..... s 3-4
PR3241 ..... s 3-4
PR3242 ..... s 3-4
PR3242 ..... s 3-4
PR3258 ..... s 3-4
PR3258 ..... s 3-4
PR3274 ..... s 3-4
PR3274 ..... s 3-4
PR3275 ..... s 3-4
PR3275 ..... s 3-4
PR3276 ..... s 3-5
PR3276 ..... s 3-5
PR3290 ..... s 3-5
PR3290 ..... s 3-5
PR3291 ..... s 3-5
PR3291 ..... s 3-5
PR3292 ..... s 3-5
PR3292 ..... s 3-5
PR3293 ..... s 3-5
PR3293 ..... s 3-5
PR3309 ..... s 3-5
PR3309Q ..... s 3-5
PR3310 ..... s 3-5
PR3310 ..... s 3-5
PR3326 ..... s 3-5
PR3326Q ..... s 3-5
PR3327 ..... s 3-5
PR3327 ..... s 3-5
PR3428Q ..... s 3-4
PR3429Q ..... s 3-4
PR3430Q ..... s 3-4
PR3435Q ..... s 3-4
PR3436Q ..... s 3-4
PR3438Q ..... s 3-4
PR3439Q ..... s 3-4
PR3440Q ..... s 3-4
PR3441Q ..... s 3-4
PR3442Q ..... s 3-4
PR3443Q ..... s 3-4
PR3446Q ..... s 3-4
PR3447Q ..... s 3-4
PR3448Q ..... s 3-4
PR3449Q ..... s 3-4
PR3450Q ..... s 3-4
PR3451Q ..... s 3-4

Skorowidz alfabetyczny

PR3455Q ..... s 3-4
PR3456Q ..... s 3-4
PR3457Q ..... s 3-4
PR3458Q ..... s 3-4
PR3459Q ..... s 3-4
PR3463Q ..... s 3-4
PR3463Q ..... s 3-4
PR3465Q ..... s 3-4
PR3467Q ..... s 3-4
PR3961 ..... s 3-4
PR3961 ..... s 3-4
PR3962 ..... s 3-4
PR3963 ..... s 3-4
PR3964 ..... s 3-4
PR3964 ..... s 3-4
PR4207Q ..... s 3-4
PR4219Q ..... s 3-4
PR4224Q ..... s 3-4
PR4361Q ..... s 3-4
PR4365Q ..... s 3-4
PR4463 ..... s 3-5
PR4463 ..... s 3-5
PR4465 ..... s 3-5
PR4465 ..... s 3-5
PR4466 ..... s 3-5
PR4466 ..... s 3-5
PR4467 ..... s 3-5
PR4467 ..... s 3-5
PR4468 ..... s 3-5
PR4468 ..... s 3-5
PR4469 ..... s 3-4
PR4471 ..... s 3-4
PR4472 ..... s 3-4
PR4475 ..... s 3-4
PR4476 ..... s 3-4
PR4477 ..... s 3-4
PR4499 ..... s 3-6
PR4499 ..... s 3-6
PR4500 ..... s 3-6
PR4500 ..... s 3-6
PR4501 ..... s 3-6
PR4501 ..... s 3-6
PR4502 ..... s 3-6
PR4502 ..... s 3-6
PR4503 ..... s 3-6
PR4503 ..... s 3-6
PR4504 ..... s 3-6
PR4504 ..... s 3-6
PR4505 ..... s 3-6
PR4505 ..... s 3-6
PR4506 ..... s 3-6
PR4506 ..... s 3-6
PR4507 ..... s 3-6
PR4507 ..... s 3-6
PR4508 ..... s 3-6
PR4508 ..... s 3-6
PR4509 ..... s 3-6
PR4509 ..... s 3-6
PR4510 ..... s 3-6
PR4510 ..... s 3-6
PR4511 ..... s 3-6
PR4511 ..... s 3-6
PR4512 ..... s 3-6
PR4512 ..... s 3-6
PR4513 ..... s 3-6
PR4513 ..... s 3-6
PR4514 ..... s 3-6
PR4514 ..... s 3-6
PR4515 ..... s 3-6
PR4515 ..... s 3-6
PR4516 ..... s 3-6
PR4516 ..... s 3-6
PR4517 ..... s 3-6
PR4517 ..... s 3-6
PR4518 ..... s 3-6
PR4518 ..... s 3-6
PR4519 ..... s 3-6
PR4519 ..... s 3-6
PR4520 ..... s 3-6
PR4520 ..... s 3-6
PR4521 ..... s 3-6
PR4521 ..... s 3-6
PR4522 ..... s 3-6
PR4522 ..... s 3-6
PR4523 ..... s 3-6
PR4523 ..... s 3-6
PR4524 ..... s 3-6
PR4524 ..... s 3-6
PR4525 ..... s 3-6
PR4525 ..... s 3-6
PR4526 ..... s 3-4
PR4526 ..... s 3-6
PR4526 ..... s 3-6
PR4527 ..... s 3-6
PR4527 ..... s 3-6
PR4528 ..... s 3-6
PR4528 ..... s 3-6
PR4529 ..... s 3-6
PR4529 ..... s 3-6
PR4530 ..... s 3-6
PR4530 ..... s 3-6
PR4531 ..... s 3-6
PR4531 ..... s 3-6
PR4532 ..... s 3-6
PR4532 ..... s 3-6
PR4533 ..... s 3-6
PR4533 ..... s 3-6
PR4534 ..... s 3-6
PR4534 ..... s 3-6
PR4535 ..... s 3-6
PR4535 ..... s 3-6
PR4536 ..... s 3-6
PR4536 ..... s 3-6
PR4537 ..... s 3-6
PR4537 ..... s 3-6
PR4538 ..... s 3-6
PR4538 ..... s 3-6
PR4539 ..... s 3-6
PR4539 ..... s 3-6
PR4540 ..... s 3-6
PR4540 ..... s 3-6
PR4541 ..... s 3-6
PR4541 ..... s 3-6
PR4542 ..... s 3-6
PR4542 ..... s 3-6
PR4543 ..... s 3-6
PR4543 ..... s 3-6
PRS4-1/2 ..... s 2-15
PRS4-1/4 ..... s 2-15
PRS4-1/8 ..... s 2-15
PRS4-3/8 ..... s 2-15
PS-B-13 ..... s 11-6
PS-B-13 ..... s 11-6
PS-B-15 ..... s 11-6
PS-B-15 ..... s 11-6
PS-B-17 ..... s 11-6
PS-B-22 ..... s 11-6
PS-B-22 ..... s 11-6
PS-B-33 ..... s 11-6
PS-B-33 ..... s 11-6
PS-B-35 ..... s 11-6
PS-B-37 ..... s 11-6
PS-B-39 ..... s 11-6
PS-B-45 ..... s 11-6
PS-B-47 ..... s 11-6
PSR06LX ..... s 2-54
PSR06LX ..... s 2-54
PSR08LX ..... s 2-54
PSR08LX ..... s 2-54
PSR10LX ..... s 2-54
PSR10LX ..... s 2-54
PSR12LX ..... s 2-54
PSR12LX ..... s 2-54
PSR14SX ..... s 2-54
PSR15LX ..... s 2-54
PSR16SX ..... s 2-54
PSR18LX ..... s 2-54
PSR20SX ..... s 2-54
PSR22LX ..... s 2-54
PSR25SX ..... s 2-54
PSR28LX ..... s 2-54
PSR30SX ..... s 2-54
PSR35LX ..... s 2-54
PSR38SX ..... s 2-54
PSR42LX ..... s 2-54
PTC ..... s 11-24
PTF4-1/2 ..... s 2-14
PTF4-1/4 ..... s 2-14
PTF4-1/8 ..... s 2-14
PTF4-3/8 ..... s 2-14
PTF4PB10-1/2 ..... s 2-14
PTF4PB10-1/4 ..... s 2-14
PTF4PB10-3/8 ..... s 2-14
PTF4PB12-3/8 ..... s 2-14
PTF4PB4-1/8 ..... s 2-14
PTF4PB6-1/4 ..... s 2-14
PTF4PB6-1/8 ..... s 2-14
PTF4PB6-3/8 ..... s 2-14
PTF4PB8-1/4 ..... s 2-14
PTF4PB8-1/8 ..... s 2-14
PTF4PB8-3/8 ..... s 2-14
PTF8PB4M5 ..... s 2-14
PTF8PB6M5 ..... s 2-14
PTFC4/8PK10-1/4 ..... s 2-14
PTFC4/8PK10-3/8 ..... s 2-14
PTFC4/8PK4-1/8 ..... s 2-14
PTFC4/8PK6-1/4 ..... s 2-14
PTFC4/8PK6-1/8 ..... s 2-14
PTFC4/8PK8-1/4 ..... s 2-14
PTFC4/8PK8-1/8 ..... s 2-14
PTFC4/8PK8-3/8 ..... s 2-14
PTFC8/8PK-M5 ..... s 2-14
PTFC8/8PK6-M5 ..... s 2-14
PTFIPK10 ..... s 2-14
PTFIPK12 ..... s 2-14
PTFIPK4 ..... s 2-14
PTFIPK6 ..... s 2-14
PTFIPK8 ..... s 2-14
PTFLC4PK10-1/4 ..... s 2-14
PTFLC4PK10-3/8 ..... s 2-14
PTFLC4PK12-1/2 ..... s 2-14
PTFLC4PK4-1/8 ..... s 2-14
PTFLC4PK6-1/4 ..... s 2-14
PTFLC4PK6-1/8 ..... s 2-14
PTFLC4PK8-1/4 ..... s 2-14
PTFLC4PK8-1/8 ..... s 2-14
PTFLC4PK8-3/8 ..... s 2-14
PTFLM8PK4M5 ..... s 2-15
PTFLM8PK6M5 ..... s 2-15
PWA-L1444 ..... s 9-12
PWA-L1466 ..... s 9-12
PWA-L1488 ..... s 9-12
PXC-X14 ..... s 9-13
PZC-S1006 ..... s 9-13
PZC-S1008 ..... s 9-13
QHPA13-D6X2-B ..... s 7-15
QHPA13-D6X3-B ..... s 7-15
QHPA13-D7X3-B ..... s 7-15
QHPA13-D7X4-B ..... s 7-15
QHPA13-DC ..... s 7-16
QHPA13-F4A3 ..... s 7-15
QHPA13-G4X3-B ..... s 7-16
QHPA14-D6X4-B ..... s 7-15
QHPA14-D6X5-B ..... s 7-15
QHPA14-D7X5-B ..... s 7-15
QHPA14-D7X6-B ..... s 7-15
QHPA14-DC ..... s 7-16
QHPA14-F4A4 ..... s 7-15
QHPA14-G4X4-B ..... s 7-16
QHPA16-D6X6-B ..... s 7-15
QHPA16-D6X7-B ..... s 7-15
QHPA16-D7X7-B ..... s 7-15
QHPA16-DC ..... s 7-16
QHPA16-G4X6-B ..... s 7-16
QHPA16-G4X8-B ..... s 7-16
QHPA18-D7X8-B ..... s 7-15
QHPA18-D7X9-B ..... s 7-15
QHPA18-DC ..... s 7-16
QHPA53-D6X2-B ..... s 7-15
QHPA53-D6X3-B ..... s 7-15
QHPA53-D7X3-B ..... s 7-15
QHPA53-D7X4-B ..... s 7-15
QHPA53-DP ..... s 7-16
QHPA53-E6X2-B ..... s 7-15
QHPA53-E6X3-B ..... s 7-15
QHPA53-E7X4-B ..... s 7-15
QHPA53-F4A3-B ..... s 7-15
QHPA53-G4X3-B ..... s 7-16
QHPA54-D6X4-B ..... s 7-15
QHPA54-D6X5-B ..... s 7-15
QHPA54-D7X5-B ..... s 7-15
QHPA54-D7X6-B ..... s 7-15
QHPA54-DP ..... s 7-16
QHPA54-E6X4-B ..... s 7-15
QHPA54-E6X5-B ..... s 7-15
QHPA54-E7X6-B ..... s 7-15
QHPA54-F4A4-B ..... s 7-15
QHPA54-G4X4-B ..... s 7-16
QHPA56-D6X6-B ..... s 7-15
QHPA56-D6X7-B ..... s 7-15
QHPA56-D7X7-B ..... s 7-15
QHPA56-DP ..... s 7-16
QHPA56-E6X6-B ..... s 7-15
QHPA56-E7X7-B ..... s 7-15
QHPA56-G4X6-B ..... s 7-16
QHPA56-G4X8-B ..... s 7-16
QHPA58-D7X8-B ..... s 7-15
QHPA58-D7X9-B ..... s 7-15

Skorowidz alfabetyczny

QHPA58-DP ..... s 7-16
QHPA58-E7X8-B ..... s 7-15
QHPA58-E7X9-B ..... s 7-15
R04X0.5CF ..... s 2-132
R04X0.75CF ..... s 2-132
R04X171 ..... s 2-132
R04X1CF ..... s 2-132
R05X1CF ..... s 2-132
R06X0.75CF ..... s 2-132
R06X1.571 ..... s 2-132
R06X1.5CF ..... s 2-132
R06X171 ..... s 2-132
R06X1CF ..... s 2-132
R06X2.25CF ..... s 2-132
R06X2CF ..... s 2-132
R08X1.571 ..... s 2-132
R08X1.5CF ..... s 2-132
R08X171 ..... s 2-132
R08X1CF ..... s 2-132
R08X2.5CF ..... s 2-132
R08X2CF ..... s 2-132
R10X1.571 ..... s 2-132
R10X1.5CF ..... s 2-132
R10X171 ..... s 2-132
R10X1CF ..... s 2-132
R10X2.5CF ..... s 2-132
R10X271 ..... s 2-132
R10X2CF ..... s 2-132
R10X3CF ..... s 2-132
R12X1.5CF ..... s 2-132
R12X1CF ..... s 2-132
R12X2.5CF ..... s 2-132
R12X2CF ..... s 2-132
R12X3.5CF ..... s 2-132
R12X3CF ..... s 2-132
R14X1.571 ..... s 2-132
R14X1.5CF ..... s 2-132
R14X2.571 ..... s 2-132
R14X2.5CF ..... s 2-132
R14X271 ..... s 2-132
R14X2CF ..... s 2-132
R14X3CF ..... s 2-132
R15X1.571 ..... s 2-132
R15X1.5CF ..... s 2-132
R15X171 ..... s 2-132
R15X1CF ..... s 2-132
R15X271 ..... s 2-132
R15X2CF ..... s 2-132
R16X1.571 ..... s 2-132
R16X1.5CF ..... s 2-132
R16X2.571 ..... s 2-132
R16X2.5CF ..... s 2-132
R16X271 ..... s 2-132
R16X2CF ..... s 2-132
R16X371 ..... s 2-132
R16X3CF ..... s 2-132
R18X1.571 ..... s 2-132
R18X1.5CF ..... s 2-132
R18X1CF ..... s 2-132
R18X2.5CF ..... s 2-132
R18X271 ..... s 2-132
R18X2CF ..... s 2-132
R18X3CF ..... s 2-132
R1R013 ..... s 1-132
R1R019 ..... s 1-132
R1R025 ..... s 1-132
R1R032 ..... s 1-132
R1R038 ..... s 1-132
R1R050 ..... s 1-132
R1R063 ..... s 1-132
R1R075 ..... s 1-132
R20X1.5CF ..... s 2-132
R20X2.571 ..... s 2-132
R20X2.5CF ..... s 2-132
R20X271 ..... s 2-132
R20X2CF ..... s 2-132
R20X3.5CF ..... s 2-132
R20X371 ..... s 2-132
R20X3CF ..... s 2-132
R20X4CF ..... s 2-132
R22X1.571 ..... s 2-133
R22X1.5CF ..... s 2-133
R22X2.5CF ..... s 2-133
R22X271 ..... s 2-133
R22X2CF ..... s 2-133
R22X3CF ..... s 2-133
R25X2.571 ..... s 2-133
R25X2.5CF ..... s 2-133
R25X2CF ..... s 2-133
R25X371 ..... s 2-133
R25X3CF ..... s 2-133
R25X4.5CF ..... s 2-133
R25X4CF ..... s 2-133
R28X1.571 ..... s 2-133
R28X1.5CF ..... s 2-133
R28X2.5CF ..... s 2-133
R28X271 ..... s 2-133
R28X2CF ..... s 2-133
R28X3CF ..... s 2-133
R2R013 ..... s 1-131
R2R019 ..... s 1-131
R2R025 ..... s 1-131
R2R032 ..... s 1-131
R2R038 ..... s 1-131
R2R050 ..... s 1-131
R2R063 ..... s 1-131
R2R075 ..... s 1-131
R30X2.571 ..... s 2-133
R30X2.5CF ..... s 2-133
R30X2CF ..... s 2-133
R30X371 ..... s 2-133
R30X3CF ..... s 2-133
R30X471 ..... s 2-133
R30X4CF ..... s 2-133
R30X5CF ..... s 2-133
R35X2.5CF ..... s 2-133
R35X271 ..... s 2-133
R35X2CF ..... s 2-133
R35X3CF ..... s 2-133
R35X4CF ..... s 2-133
R38X2.5CF ..... s 2-133
R38X3CF ..... s 2-133
R38X471 ..... s 2-133
R38X4CF ..... s 2-133
R38X5CF ..... s 2-133
R38X6CF ..... s 2-133
R38X7CF ..... s 2-133
R3BMB10-1/4 ..... s 2-9
R3BMB10-3/8 ..... s 2-9
R3BMB12-1/2 ..... s 2-9
R3BMB12-3/8 ..... s 2-9
R3BMB16-1/2 ..... s 2-9
R3BMB6-1/4 ..... s 2-9
R3BMB6-1/8 ..... s 2-9
R3BMB8-1/4 ..... s 2-9
R3BMB8-1/8 ..... s 2-9
R42X271 ..... s 2-133
R42X2CF ..... s 2-133
R42X371 ..... s 2-133
R42X3CF ..... s 2-133
R42X4CF ..... s 2-133
R63PK10-1/4 ..... s 2-5
R63PK10-3/8 ..... s 2-5
R63PK12-1/2 ..... s 2-5
R63PK12-1/4 ..... s 2-5
R63PK12-3/8 ..... s 2-5
R63PK4-1/4 ..... s 2-5
R63PK4-1/8 ..... s 2-5
R63PK6-1/4 ..... s 2-5
R63PK6-1/8 ..... s 2-5
R63PK8-1/4 ..... s 2-5
R63PK8-1/8 ..... s 2-5
R63PK8-3/8 ..... s 2-5
R63PMK6-1/8 ..... s 2-8
R64PK10-1/4 ..... s 2-4
R64PK10-3/8 ..... s 2-4
R64PK12-1/4 ..... s 2-4
R64PK12-3/8 ..... s 2-4
R64PK14-1/2 ..... s 2-4
R64PK4-1/8 ..... s 2-4
R64PK6-1/4 ..... s 2-4
R64PK6-1/8 ..... s 2-4
R64PK8-1/4 ..... s 2-4
R64PK8-1/8 ..... s 2-4
R64PMK6-1/4 ..... s 2-8
R64PMK6-1/8 ..... s 2-8
R68PK4M5 ..... s 2-5
R68PK6M5 ..... s 2-5
RAP006.4X ..... s 11-12
RAP006X ..... s 11-12
RAP008X ..... s 11-12
RAP009.5X ..... s 11-12
RAP010X ..... s 11-12
RAP012X ..... s 11-12
RAP106.4X ..... s 11-12
RAP106X ..... s 11-12
RAP108X ..... s 11-12
RAP109.5X ..... s 11-12
RAP110X ..... s 11-12
RAP112X ..... s 11-12
RAP212.7X ..... s 11-12
RAP213.5X ..... s 11-12
RAP214X ..... s 11-12
RAP215X ..... s 11-12
RAP216X ..... s 11-12
RAP217.2X ..... s 11-12
RAP218X ..... s 11-12
RAP319X ..... s 11-12
RAP320X ..... s 11-12
RAP321.3X ..... s 11-12
RAP322X ..... s 11-12
RAP323X ..... s 11-12
RAP325X ..... s 11-12
RAP426.9X ..... s 11-12
RAP428X ..... s 11-12
RAP430X ..... s 11-12
RAP532X ..... s 11-12
RAP533.7X ..... s 11-12
RAP535X ..... s 11-12
RAP538X ..... s 11-12
RAP540X ..... s 11-12
RAP542X ..... s 11-12
RAP644.5X ..... s 11-12
RAP645X ..... s 11-12
RAP648X ..... s 11-12
RAP650.8X ..... s 11-12
RAP650X ..... s 11-12
RAP652X ..... s 11-12
RAP655X ..... s 11-12
RAP657X ..... s 11-12
RED06L/04LLOMDCF ..... s 2-46
RED08/06LOMD71 ..... s 2-46
RED08/06LOMDCF ..... s 2-46
RED08/06SOMD71 ..... s 2-47
RED08/06SOMDCF ..... s 2-47
RED10/06LOMD71 ..... s 2-46
RED10/06LOMDCF ..... s 2-46
RED10/06SOMD71 ..... s 2-47
RED10/06SOMDCF ..... s 2-47
RED10/08LOMD71 ..... s 2-46
RED10/08LOMDCF ..... s 2-46
RED10/08SOMD71 ..... s 2-47
RED10/08SOMDCF ..... s 2-47
RED12/06LOMD71 ..... s 2-46
RED12/06LOMDCF ..... s 2-46
RED12/06SOMD71 ..... s 2-47
RED12/06SOMDCF ..... s 2-47
RED12/08LOMD71 ..... s 2-46
RED12/08LOMDCF ..... s 2-46
RED12/08SOMD71 ..... s 2-47
RED12/08SOMDCF ..... s 2-47
RED12/10LOMD71 ..... s 2-46
RED12/10LOMDCF ..... s 2-46
RED12/10SOMD71 ..... s 2-47
RED12/10SOMDCF ..... s 2-47
RED14/06SOMD71 ..... s 2-47
RED14/06SOMDCF ..... s 2-47
RED14/08SOMD71 ..... s 2-47
RED14/08SOMDCF ..... s 2-47
RED14/10SOMD71 ..... s 2-47
RED14/10SOMDCF ..... s 2-47
RED14/12SOMD71 ..... s 2-47
RED14/12SOMDCF ..... s 2-47
RED15/06LOMD71 ..... s 2-46
RED15/06LOMDCF ..... s 2-46
RED15/08LOMD71 ..... s 2-46
RED15/08LOMDCF ..... s 2-46
RED15/10LOMD71 ..... s 2-46
RED15/10LOMDCF ..... s 2-46
RED15/12LOMD71 ..... s 2-46
RED15/12LOMDCF ..... s 2-46
RED16/06SOMD71 ..... s 2-47
RED16/06SOMDCF ..... s 2-47
RED16/08SOMD71 ..... s 2-47
RED16/08SOMDCF ..... s 2-47
RED16/10SOMD71 ..... s 2-47
RED16/10SOMDCF ..... s 2-47
RED16/12SOMD71 ..... s 2-47
RED16/12SOMDCF ..... s 2-47
RED16/14SOMD71 ..... s 2-47
RED16/14SOMDCF ..... s 2-47
RED16S/15LOMD71 ..... s 2-47
RED16S/15LOMDCF ..... s 2-47
RED18/06LOMD71 ..... s 2-46
RED18/06LOMDCF ..... s 2-46
RED18/08LOMD71 ..... s 2-46
RED18/08LOMDCF ..... s 2-46
RED18/10LOMD71 ..... s 2-46

Skorowidz alfabetyczny

RED18/10LOMDCF ..... s 2-46
RED18/12LOMD71 ..... s 2-46
RED18/12LOMDCF ..... s 2-46
RED18/15LOMD71 ..... s 2-46
RED18/15LOMDCF ..... s 2-46
RED18L/16SOMD71 ..... s 2-46
RED18L/16SOMDCF ..... s 2-46
RED20/06SOMD71 ..... s 2-47
RED20/06SOMDCF ..... s 2-47
RED20/08SOMD71 ..... s 2-47
RED20/08SOMDCF ..... s 2-47
RED20/10SOMD71 ..... s 2-47
RED20/10SOMDCF ..... s 2-47
RED20/12SOMD71 ..... s 2-47
RED20/12SOMDCF ..... s 2-47
RED20/14SOMD71 ..... s 2-47
RED20/14SOMDCF ..... s 2-47
RED20/16SOMD71 ..... s 2-47
RED20/16SOMDCF ..... s 2-47
RED20S/15LOMD71 ..... s 2-47
RED20S/15LOMDCF ..... s 2-47
RED20S/18LOMD71 ..... s 2-47
RED20S/18LOMDCF ..... s 2-47
RED22/06LOMD71 ..... s 2-46
RED22/06LOMDCF ..... s 2-46
RED22/08LOMD71 ..... s 2-46
RED22/08LOMDCF ..... s 2-46
RED22/10LOMD71 ..... s 2-46
RED22/10LOMDCF ..... s 2-46
RED22/12LOMD71 ..... s 2-46
RED22/12LOMDCF ..... s 2-46
RED22/15LOMD71 ..... s 2-46
RED22/15LOMDCF ..... s 2-46
RED22/18LOMD71 ..... s 2-46
RED22/18LOMDCF ..... s 2-46
RED22L/16SOMD71 ..... s 2-46
RED22L/16SOMDCF ..... s 2-46
RED22L/20SOMD71 ..... s 2-46
RED22L/20SOMDCF ..... s 2-46
RED25/06SOMD71 ..... s 2-47
RED25/06SOMDCF ..... s 2-47
RED25/08SOMD71 ..... s 2-47
RED25/08SOMDCF ..... s 2-47
RED25/10SOMD71 ..... s 2-47
RED25/10SOMDCF ..... s 2-47
RED25/12SOMD71 ..... s 2-47
RED25/12SOMDCF ..... s 2-47
RED25/14SOMD71 ..... s 2-47
RED25/14SOMDCF ..... s 2-47
RED25/16SOMD71 ..... s 2-47
RED25/16SOMDCF ..... s 2-47
RED25/20SOMD71 ..... s 2-47
RED25/20SOMDCF ..... s 2-47
RED25S/18LOMD71 ..... s 2-47
RED25S/18LOMDCF ..... s 2-47
RED25S/22LOMD71 ..... s 2-47
RED25S/22LOMDCF ..... s 2-47
RED28/06LOMD71 ..... s 2-46
RED28/06LOMDCF ..... s 2-46
RED28/08LOMD71 ..... s 2-46
RED28/08LOMDCF ..... s 2-46
RED28/10LOMD71 ..... s 2-46
RED28/10LOMDCF ..... s 2-46
RED28/12LOMD71 ..... s 2-46
RED28/12LOMDCF ..... s 2-46
RED28/15LOMD71 ..... s 2-46
RED28/15LOMDCF ..... s 2-46
RED28/18LOMD71 ..... s 2-46
RED28/18LOMDCF ..... s 2-46
RED28/22LOMD71 ..... s 2-46
RED28/22LOMDCF ..... s 2-46
RED28L/16SOMD71 ..... s 2-46
RED28L/16SOMDCF ..... s 2-46
RED28L/25SOMD71 ..... s 2-46
RED28L/25SOMDCF ..... s 2-46
RED30/06SOMD71 ..... s 2-47
RED30/06SOMDCF ..... s 2-47
RED30/08SOMD71 ..... s 2-47
RED30/08SOMDCF ..... s 2-47
RED30/10SOMD71 ..... s 2-47
RED30/10SOMDCF ..... s 2-47
RED30/12SOMD71 ..... s 2-47
RED30/12SOMDCF ..... s 2-47
RED30/14SOMD71 ..... s 2-47
RED30/14SOMDCF ..... s 2-47
RED30/16SOMD71 ..... s 2-47
RED30/16SOMDCF ..... s 2-47
RED30/20SOMD71 ..... s 2-47
RED30/20SOMDCF ..... s 2-47
RED30/25SOMD71 ..... s 2-47
RED30/25SOMDCF ..... s 2-47
RED30S/22LOMD71 ..... s 2-47
RED30S/22LOMDCF ..... s 2-47
RED30S/28LOMD71 ..... s 2-47
RED30S/28LOMDCF ..... s 2-47
RED35/06LOMD71 ..... s 2-46
RED35/06LOMDCF ..... s 2-46
RED35/08LOMD71 ..... s 2-46
RED35/08LOMDCF ..... s 2-46
RED35/10LOMD71 ..... s 2-46
RED35/10LOMDCF ..... s 2-46
RED35/12LOMD71 ..... s 2-46
RED35/12LOMDCF ..... s 2-46
RED35/15LOMD71 ..... s 2-46
RED35/15LOMDCF ..... s 2-46
RED35/18LOMD71 ..... s 2-46
RED35/18LOMDCF ..... s 2-46
RED35/22LOMD71 ..... s 2-46
RED35/22LOMDCF ..... s 2-46
RED35/28LOMD71 ..... s 2-46
RED35/28LOMDCF ..... s 2-46
RED35L/25SOMD71 ..... s 2-46
RED35L/25SOMDCF ..... s 2-46
RED35L/30SOMDCF ..... s 2-46
RED38/06SOMD71 ..... s 2-47
RED38/06SOMDCF ..... s 2-47
RED38/08SOMD71 ..... s 2-47
RED38/08SOMDCF ..... s 2-47
RED38/10SOMD71 ..... s 2-47
RED38/10SOMDCF ..... s 2-47
RED38/12SOMD71 ..... s 2-47
RED38/12SOMDCF ..... s 2-47
RED38/14SOMD71 ..... s 2-47
RED38/14SOMDCF ..... s 2-47
RED38/16SOMD71 ..... s 2-47
RED38/16SOMDCF ..... s 2-47
RED38/20SOMD71 ..... s 2-47
RED38/20SOMDCF ..... s 2-47
RED38/25SOMD71 ..... s 2-47
RED38/25SOMDCF ..... s 2-47
RED38/30SOMD71 ..... s 2-47
RED38/30SOMDCF ..... s 2-47
RED38S/28LOMD71 ..... s 2-47
RED38S/28LOMDCF ..... s 2-47
RED38S/35LOMD71 ..... s 2-47
RED38S/35LOMDCF ..... s 2-47
RED42/10LOMD71 ..... s 2-46
RED42/10LOMDCF ..... s 2-46
RED42/12LOMD71 ..... s 2-46
RED42/12LOMDCF ..... s 2-46
RED42/15LOMD71 ..... s 2-46
RED42/15LOMDCF ..... s 2-46
RED42/18LOMD71 ..... s 2-46
RED42/18LOMDCF ..... s 2-46
RED42/22LOMD71 ..... s 2-46
RED42/22LOMDCF ..... s 2-46
RED42/28LOMDCF ..... s 2-46
RED42/35LOMD71 ..... s 2-46
RED42/35LOMDCF ..... s 2-46
RED42L/30SOMD71 ..... s 2-46
RED42L/30SOMDCF ..... s 2-46
RED42L/38SOMDCF ..... s 2-46
RG2HLTS061 ..... s 5-2
RG2HLTS101 ..... s 5-2
RG2HLTS131 ..... s 5-2
RG2HLTS171 ..... s 5-2
RG2HLTS201 ..... s 5-2
RG2HLTS251 ..... s 5-2
RG2HM0121 ..... s 5-2
RG2HM0141 ..... s 5-2
RG2HM0181 ..... s 5-2
RG2HM0221 ..... s 5-2
RG2HM0281 ..... s 5-2
RG2HM0361 ..... s 5-2
RG2HM0451 ..... s 5-2
RG2HM0561 ..... s 5-2
RG2HM0701 ..... s 5-2
RGSG038 ..... s 1-139
RGSG050 ..... s 1-139
RGSG055 ..... s 1-139
RGSG065 ..... s 1-139
RGSG075 ..... s 1-139
RGSG090 ..... s 1-139
RGSG100 ..... s 1-139
RHD06LOMDCF ..... s 9-9
RHD06SOMDCF ..... s 9-9
RHD08LOMDCF ..... s 9-9
RHD08SOMDCF ..... s 9-9
RHD10LOMDCF ..... s 9-9
RHD10SOMDCF ..... s 9-9
RHD12LOMDCF ..... s 9-9
RHD12SOMDCF ..... s 9-9
RHD14SOMDCF ..... s 9-9
RHD15LOMDCF ..... s 9-9
RHD16SOMDCF ..... s 9-9
RHD18LOMDCF ..... s 9-9
RHD20SOMDCF ..... s 9-9
RHD22LOMDCF ..... s 9-9
RHD25SOMDCF ..... s 9-9
RHD28LOMDCF ..... s 9-9
RHD30SOMDCF ..... s 9-9
RHD35LOMDCF ..... s 9-9
RHD38SOMDCF ..... s 9-9
RHD42LOMDCF ..... s 9-9
RHDI1/2CF ..... s 9-9
RHDI1/4CF ..... s 9-9
RHDI1/8CF ..... s 9-9
RHDI11/2CF ..... s 9-9
RHDI11/4CF ..... s 9-9
RHDI1CF ..... s 9-9
RHDI3/4CF ..... s 9-9
RHDI3/8CF ..... s 9-9
RHV06LMEDOMDCF ..... s 9-9
RHV06LREDOMDCF ..... s 9-10
RHV06SMEDOMDCF ..... s 9-9
RHV06SREDOMDCF ..... s 9-10
RHV08LMEDOMDCF ..... s 9-9
RHV08LREDOMDCF ..... s 9-10
RHV08SMEDOMDCF ..... s 9-9
RHV08SREDOMDCF ..... s 9-10
RHV10LMEDOMDCF ..... s 9-9
RHV10LREDOMDCF ..... s 9-10
RHV10SMEDOMDCF ..... s 9-9
RHV10SREDOMDCF ..... s 9-10
RHV12LMEDOMDCF ..... s 9-9
RHV12LREDOMDCF ..... s 9-10
RHV12SMEDOMDCF ..... s 9-9
RHV12SREDOMDCF ..... s 9-10
RHV14SMEDOMDCF ..... s 9-9
RHV14SREDOMDCF ..... s 9-10
RHV15LMEDOMDCF ..... s 9-9
RHV15LREDOMDCF ..... s 9-10
RHV16SMEDOMDCF ..... s 9-9
RHV16SREDOMDCF ..... s 9-10
RHV18LMEDOMDCF ..... s 9-9
RHV18LREDOMDCF ..... s 9-10
RHV20SMEDOMDCF ..... s 9-9
RHV20SREDOMDCF ..... s 9-10
RHV22LMEDOMDCF ..... s 9-9
RHV22LREDOMDCF ..... s 9-10
RHV25SMEDOMDCF ..... s 9-9
RHV25SREDOMDCF ..... s 9-10
RHV28LMEDOMDCF ..... s 9-9
RHV28LREDOMDCF ..... s 9-10
RHV30SMEDOMDCF ..... s 9-9
RHV30SREDOMDCF ..... s 9-10
RHV35LMEDOMDCF ..... s 9-9
RHV35LREDOMDCF ..... s 9-10
RHV38SMEDOMDCF ..... s 9-9
RHV38SREDOMDCF ..... s 9-10
RHV42LMEDOMDCF ..... s 9-9
RHV42LREDOMDCF ..... s 9-10
RHZ06LMEDOMDCF ..... s 9-10
RHZ06LREDOMDCF ..... s 9-10
RHZ06SMEDOMDCF ..... s 9-10
RHZ06SREDOMDCF ..... s 9-10
RHZ08LMEDOMDCF ..... s 9-10
RHZ08LREDOMDCF ..... s 9-10
RHZ08SMEDOMDCF ..... s 9-10
RHZ08SREDOMDCF ..... s 9-10
RHZ10LMEDOMDCF ..... s 9-10
RHZ10LREDOMDCF ..... s 9-10
RHZ10SMEDOMDCF ..... s 9-10
RHZ10SREDOMDCF ..... s 9-10
RHZ12LMEDOMDCF ..... s 9-10
RHZ12LREDOMDCF ..... s 9-10
RHZ12SMEDOMDCF ..... s 9-10
RHZ12SREDOMDCF ..... s 9-10
RHZ14SMEDOMDCF ..... s 9-10
RHZ14SREDOMDCF ..... s 9-10
RHZ15LMEDOMDCF ..... s 9-10
RHZ15LREDOMDCF ..... s 9-10
RHZ16SMEDOMDCF ..... s 9-10
RHZ16SREDOMDCF ..... s 9-10
RHZ18LMEDOMDCF ..... s 9-10
RHZ18LREDOMDCF ..... s 9-10
RHZ20SMEDOMDCF ..... s 9-10
RHZ20SREDOMDCF ..... s 9-10

Parker Store
FIRTECH
HYDRAULIKA SIŁOWA, PNEUMATYKA, FILTRACJA

Skorowidz alfabetyczny

RHZ22LMEDOMDCF.....s 9-10
RHZ22LREDOMDCF.....s 9-10
RHZ25SMEDOMDCF.....s 9-10
RHZ25SREDOMDCF.....s 9-10
RHZ28LMEDOMDCF.....s 9-10
RHZ28LREDOMDCF.....s 9-10
RHZ30SMEDOMDCF.....s 9-10
RHZ30SREDOMDCF.....s 9-10
RHZ35LMEDOMDCF.....s 9-10
RHZ35LREDOMDCF.....s 9-10
RHZ38SMEDOMDCF.....s 9-10
RHZ38SREDOMDCF.....s 9-10
RHZ42LMEDOMDCF.....s 9-10
RHZ42LREDOMDCF.....s 9-10
RI1/2EDX1/471 ..... s 2-48
RI1/2EDX1/4CF ..... s 2-48
RI1/2EDX1/871 ..... s 2-48
RI1/2EDX1/8CF ..... s 2-48
RI1/2EDX11/471..... s 2-48
RI1/2EDX11/4CF..... s 2-48
RI1/2EDX171 ..... s 2-48
RI1/2EDX1CF ..... s 2-48
RI1/2EDX3/471 ..... s 2-48
RI1/2EDX3/4CF ..... s 2-48
RI1/2EDX3/871 ..... s 2-48
RI1/2EDX3/8CF..... s 2-48
RI1/4EDX1/271 ..... s 2-48
RI1/4EDX1/2CF ..... s 2-48
RI1/4EDX1/871 ..... s 2-48
RI1/4EDX1/8CF ..... s 2-48
RI1/4EDX3/471 ..... s 2-48
RI1/4EDX3/4CF ..... s 2-48
RI1/4EDX3/871 ..... s 2-48
RI1/4EDX3/8CF..... s 2-48
RI1/8EDX1/471 ..... s 2-48
RI1/8EDX1/4CF ..... s 2-48
RI1/8EDX3/871 ..... s 2-48
RI1/8EDX3/8CF..... s 2-48
RI11/2EDX1/271 ..... s 2-48
RI11/2EDX1/2CF..... s 2-48
RI11/2EDX11/471..... s 2-48
RI11/2EDX11/4CF..... s 2-48
RI11/2EDX171..... s 2-48
RI11/2EDX1CF..... s 2-48
RI11/2EDX3/471 ..... s 2-48
RI11/2EDX3/4CF ..... s 2-48
RI11/4EDX1/271..... s 2-48
RI11/4EDX1/2CF..... s 2-48
RI11/4EDX11/271..... s 2-48
RI11/4EDX11/2CF..... s 2-48
RI11/4EDX171..... s 2-48
RI11/4EDX1CF..... s 2-48
RI11/4EDX3/471 ..... s 2-48
RI11/4EDX3/4CF ..... s 2-48
RI1EDX1/271 ..... s 2-48
RI1EDX1/2CF ..... s 2-48
RI1EDX1/4CF ..... s 2-48
RI1EDX11/271..... s 2-48
RI1EDX11/2CF..... s 2-48
RI1EDX11/471..... s 2-48
RI1EDX11/4CF..... s 2-48
RI1EDX3/471 ..... s 2-48
RI1EDX3/4CF ..... s 2-48
RI1EDX3/871 ..... s 2-48
RI1EDX3/8CF..... s 2-48
RI1EDXX1/471 ..... s 2-48
RI2EDX11/271 ..... s 2-48
RI2EDX11/2CF ..... s 2-48
RI3/4EDX1/271 ..... s 2-48
RI3/4EDX1/2CF ..... s 2-48
RI3/4EDX1/471 ..... s 2-48
RI3/4EDX1/4CF ..... s 2-48
RI3/4EDX11/271 ..... s 2-48
RI3/4EDX11/2CF ..... s 2-48
RI3/4EDX11/471 ..... s 2-48
RI3/4EDX11/4CF ..... s 2-48
RI3/4EDX171 ..... s 2-48
RI3/4EDX1CF ..... s 2-48
RI3/4EDX3/871..... s 2-48
RI3/4EDX3/8CF..... s 2-48
RI3/8EDX1/271..... s 2-48
RI3/8EDX1/2CF..... s 2-48
RI3/8EDX1/471 ..... s 2-48
RI3/8EDX1/4CF..... s 2-48
RI3/8EDX1/871..... s 2-48
RI3/8EDX1/8CF..... s 2-48
RI3/8EDX3/471..... s 2-48
RI3/8EDX3/4CF..... s 2-48
RK013.....s 1-145
RK019.....s 1-145
RK025 .....s 1-145
RK032 .....s 1-145
RK038 .....s 1-145
RK050 .....s 1-145
RK050010.....s 1-145
RK063 .....s 1-145
RK075.....s 1-145
RK075010.....s 1-145
RK100.....s 1-145
RK125.....s 1-145
RK150.....s 1-145
RK200 .....s 1-145
RKM013.....s 1-145
RKM019.....s 1-145
RKM025 .....s 1-145
RKM032 .....s 1-145
RKM038 .....s 1-145
RKM050 .....s 1-145
RKM063 .....s 1-145
RKM063010 .....s 1-145
RKM075 .....s 1-145
RKM075010.....s 1-145
RKM100.....s 1-145
RKR013.....s 1-145
RKR019.....s 1-145
RKR025.....s 1-145
RKR032.....s 1-145
RKR038.....s 1-145
RKR050.....s 1-145
RKR050005 .....s 1-145
RKR063.....s 1-145
RKR063006 .....s 1-145
RKR075.....s 1-145
RKR075006.....s 1-145
RKR100.....s 1-145
RKS013 .....s 1-145
RKS019 .....s 1-145
RKS025.....s 1-145
RKS038.....s 1-145
RKS050.....s 1-145
RKSR013.....s 1-146
RKSR019.....s 1-146
RKSR025 .....s 1-146
RKSR038 .....s 1-146
RKSR050 .....s 1-146
RM050.....s 1-141
RM075.....s 1-141
RM100.....s 1-141
RMSM013.....s 1-143
RMSM019.....s 1-143
RMSM025 .....s 1-143
RMSM032 .....s 1-143
RMSM038 .....s 1-143
RMSM050 .....s 1-143
RMSS013 .....s 1-143
RMSS019 .....s 1-143
RMSS025.....s 1-143
RMSS032.....s 1-143
RMSS038.....s 1-143
RMSS050.....s 1-143
ROV06L71..... s 2-50
ROV06LCF..... s 2-50
ROV06S71 ..... s 2-50
ROV06SCF ..... s 2-50
ROV08L71..... s 2-50
ROV08LCF..... s 2-50
ROV08S71 ..... s 2-50
ROV08SCF..... s 2-50
ROV10L71 ..... s 2-50
ROV10LCF ..... s 2-50
ROV10S71..... s 2-50
ROV10SCF..... s 2-50
ROV12L71 ..... s 2-50
ROV12LCF ..... s 2-50
ROV12S71..... s 2-50
ROV12SCF..... s 2-50
ROV14S71..... s 2-50
ROV14SCF..... s 2-50
ROV15L71 ..... s 2-50
ROV15LCF ..... s 2-50
ROV16S71..... s 2-50
ROV16SCF..... s 2-50
ROV18L71 ..... s 2-50
ROV18LCF ..... s 2-50
ROV20S71 ..... s 2-50
ROV20SCF..... s 2-50
ROV22L71 ..... s 2-50
ROV22LCF..... s 2-50
ROV25S71 ..... s 2-50
ROV25SCF..... s 2-50
ROV28L71 ..... s 2-50
ROV28LCF..... s 2-50
ROV30S71 ..... s 2-50
ROV30SCF ..... s 2-50
ROV35L71..... s 2-50
ROV35LCF..... s 2-50
ROV38S71 ..... s 2-50
ROV38SCF ..... s 2-50
ROV42L71 ..... s 2-50
ROV42LCF..... s 2-50
RRM013 ..... s 1-131
RRM019 ..... s 1-131
RRM025 ..... s 1-131
RRM032 ..... s 1-131
RRM038 ..... s 1-131
RRM050 ..... s 1-131
RRM050 ..... s 1-141
RRM063 ..... s 1-131
RRM075 ..... s 1-131
RRM075 ..... s 1-141
RRM100 ..... s 1-131
RRV013 ..... s 1-131
RRV019 ..... s 1-131
RRV025 ..... s 1-131
RRV032 ..... s 1-131
RRV038 ..... s 1-131
RRV050 ..... s 1-131
RRV063 ..... s 1-131
RRV075 ..... s 1-131
RRV100 ..... s 1-131
Ruban PTFE..... s 11-39
RV013..... s 1-131
RV019..... s 1-131
RV025..... s 1-131
RV032..... s 1-131
RV038 ..... s 1-131
RV050..... s 1-131
RV063 ..... s 1-131
RV075..... s 1-131
RV100..... s 1-131
RVP13CF..... s 9-10
RVP16CF..... s 9-10
RVP20CF ..... s 9-10
RVP24CF ..... s 9-10
RVP27CF ..... s 9-10
RVP35CF ..... s 9-10
RVP40CF ..... s 9-10
RVP47CF..... s 9-10
RVP55CF ..... s 9-10
RVSM013 ..... s 1-143
RVSM019 ..... s 1-143
RVSM025 ..... s 1-143
RVSM032 ..... s 1-143
RVSM038 ..... s 1-143
RVSM050 ..... s 1-143
RVSS013 ..... s 1-143
RVSS019 ..... s 1-143
RVSS025..... s 1-143
RVSS032..... s 1-143
RVSS038..... s 1-143
RVSS050..... s 1-143
S0600 ..... s 11-9
S0800 ..... s 11-9
S1000 ..... s 11-9
S1040 ..... s 11-9
S1200 ..... s 11-9
S1600 ..... s 11-9
S2000 ..... s 11-9
S2400 ..... s 11-9
S2800 ..... s 11-9
S3200 ..... s 11-9
S3600 ..... s 11-9
S3BMB10-1/4 ..... s 2-9
S3BMB10-3/8 ..... s 2-9
S3BMB12-1/2 ..... s 2-9
S3BMB12-3/8 ..... s 2-9
S3BMB14-1/2 ..... s 2-9
S3BMB14-3/8 ..... s 2-9
S3BMB16-1/2 ..... s 2-9
S3BMB6-1/4 ..... s 2-9
S3BMB6-1/8 ..... s 2-9
S3BMB8-1/4 ..... s 2-9
S3BMB8-1/8 ..... s 2-9
S4000 ..... s 11-9
S4400 ..... s 11-9
S4800 ..... s 11-9
S5200 ..... s 11-9
S5600 ..... s 11-9

Skorowidz alfabetyczny

S63PK10-1/4 ..... s 2-5
S63PK10-3/8 ..... s 2-5
S63PK12-1/2 ..... s 2-5
S63PK12-1/4 ..... s 2-5
S63PK12-3/8 ..... s 2-5
S63PK14-1/2 ..... s 2-5
S63PK4-1/4 ..... s 2-5
S63PK4-1/8 ..... s 2-5
S63PK6-1/4 ..... s 2-5
S63PK6-1/8 ..... s 2-5
S63PK8-1/4 ..... s 2-5
S63PK8-1/8 ..... s 2-5
S63PK8-3/8 ..... s 2-5
S63PMK4-1/8 ..... s 2-7
S63PMK6-1/4 ..... s 2-7
S63PMK6-1/8 ..... s 2-7
S6400 ..... s 11-9
S64PK10-1/4 ..... s 2-4
S64PK10-3/8 ..... s 2-4
S64PK12-1/4 ..... s 2-4
S64PK12-3/8 ..... s 2-4
S64PK14-1/2 ..... s 2-4
S64PK4-1/4 ..... s 2-4
S64PK4-1/8 ..... s 2-4
S64PK6-1/4 ..... s 2-4
S64PK6-1/8 ..... s 2-4
S64PK8-1/4 ..... s 2-4
S64PK8-1/8 ..... s 2-4
S64PK8-3/8 ..... s 2-4
S64PMK6-1/4 ..... s 2-8
S64PMK6-1/8 ..... s 2-8
S68PK4M5 ..... s 2-5
S68PK6M5 ..... s 2-5
S68PK8M12 ..... s 2-5
S68PK8M16 ..... s 2-5
S7200 ..... s 11-9
S8000 ..... s 11-9
S8800 ..... s 11-9
S9600 ..... s 11-9
SAB156210 ..... s 11-34
SAB156310 ..... s 11-34
SBAX ..... s 11-14
SC-811 ..... s 10-8
SC-910 ..... s 10-10
SC-910 ..... s 10-15
SC-911 ..... s 10-10
SC-911 ..... s 10-15
SC-912 ..... s 10-10
SC-912 ..... s 10-15
SCA-1/2-EDX-1/2-D ..... s 10-16
SCA-1/2-EMA-3 ..... s 10-16
SCA-1/2-EMA-3 ..... s 10-5
SCA-1/2-EMA-3 ..... s 10-6
SCA-1/2-EMA-3 ..... s 10-6
SCA-1/2-EMA-3 ..... s 10-6
SCA-1/2-EMA-3 ..... s 10-7
SCA-1/2-EMA-3 ..... s 10-7
SCA-1/2-EMA-3 ..... s 10-7
SCA-1/2-EMA-3 ..... s 10-9
SCA-1/2-EMA-3-EL ..... s 10-9
SCA-1/2-EMA-3-S ..... s 10-16
SCA-1/2-EMA-3-S ..... s 10-9
SCA-1/2-M22x1.5-ED ..... s 10-16
SCA-1/2-PQC ..... s 10-9
SCA-1/4-1/4 ..... s 10-16
SCA-1/4-ED-1/4-ED ..... s 10-16
SCA-1/4-EDX-1/4-D ..... s 10-16
SCA-1/4-EMA-3 ..... s 10-16
SCA-1/4-EMA-3 ..... s 10-5
SCA-1/4-EMA-3 ..... s 10-9
SCA-1/4-EMA-3-S ..... s 10-16
SCA-1/4-EMA-3-S ..... s 10-9
SCA-1/4-M22x1.5-ED ..... s 10-16
SCA-EMA-3/1 ..... s 10-5
SCA-EMA-3/1 ..... s 10-5
SCA-EMA-3/1 ..... s 10-6
SCA-EMA-3/1 ..... s 10-6
SCA-EMA-3/1 ..... s 10-6
SCA-EMA-3/1 ..... s 10-7
SCA-EMA-3/1 ..... s 10-7
SCA-EMA-3/1 ..... s 10-9
SCA-EMA-3/2 ..... s 10-5
SCA-EMA-3/2 ..... s 10-5
SCA-EMA-3/2 ..... s 10-6
SCA-EMA-3/2 ..... s 10-6
SCA-EMA-3/2 ..... s 10-7
SCA-EMA-3/2 ..... s 10-7
SCA-EMA-3/2 ..... s 10-9
SCA-EMA-3/3 ..... s 10-5
SCA-EMA-3/3 ..... s 10-5
SCA-EMA-3/3 ..... s 10-6
SCA-EMA-3/3 ..... s 10-6
SCA-EMA-3/3 ..... s 10-6
SCA-EMA-3/3 ..... s 10-7
SCA-EMA-3/3 ..... s 10-7
SCA-EMA-3/3 ..... s 10-7
SCA-EMA-3/3 ..... s 10-9
SCA-EMA-3/4 ..... s 10-9
SCA-EMA-3/PD ..... s 10-9
SCA-GMA3/20S/T ..... s 10-9
SCA-TT-10-1/2 ..... s 10-13
SCA-TT-10-100 ..... s 10-13
SCA-TT-10-150 ..... s 10-13
SCA-TT-10-250 ..... s 10-13
SCA-TT-10-SD ..... s 10-13
SCAF-1/4-40 ..... s 10-16
SCAF-3/4-90 ..... s 10-14
SCAQ-060 ..... s 10-10
SCAQ-060 ..... s 10-15
SCAQ-150 ..... s 10-10
SCAQ-150 ..... s 10-15
SCAQ-GIR1/2A4CX ..... s 10-10
SCAQ-GIR1/2A4CX ..... s 10-15
SCC-120 ..... s 10-5
SCC-120 ..... s 10-5
SCC-120 ..... s 10-8
SCC-150 ..... s 10-5
SCC-150 ..... s 10-8
SCC-530 ..... s 10-6
SCC-530 ..... s 10-7
SCC-530 ..... s 10-8
SCC-550 ..... s 10-6
SCC-550 ..... s 10-8
SCC-750 ..... s 10-6
SCC-750 ..... s 10-7
SCC-750 ..... s 10-7
SCC-750 ..... s 10-8
SCDA-KIT-152 ..... s 10-6
SCE-020-01 ..... s 10-22
SCE-020-02 ..... s 10-22
SCFT-015-11-07 ..... s 10-15
SCFT-060-11-07 ..... s 10-15
SCFT-150-11-07 ..... s 10-15
SCFT-150-DRV ..... s 10-11
SCFT-150-DRV ..... s 10-6
SCFT-150-DRV ..... s 10-7
SCFT-300-11-07 ..... s 10-15
SCFT-600-11-07 ..... s 10-15
SCFT-xxx-01-02 ..... s 10-11
SCJN-xxx-01 ..... s 10-5
SCJN-xxx-01 ..... s 10-8
SCK-002-08 ..... s 10-9
SCK-002-CAP ..... s 10-9
SCK-006 ..... s 10-16
SCK-102-02-02 ..... s 10-5
SCK-102-02-02 ..... s 10-6
SCK-102-02-02 ..... s 10-6
SCK-102-02-02 ..... s 10-6
SCK-102-02-02 ..... s 10-7
SCK-102-02-02 ..... s 10-7
SCK-102-02-08 ..... s 10-9
SCK-102-03-12 ..... s 10-9
SCK-102-04-02 ..... s 10-9
SCK-108-03-18 ..... s 10-9
SCK-145 ..... s 10-16
SCK-155 ..... s 10-16
SCK-318-05-21 ..... s 10-8
SCK-400-02-45 ..... s 10-16
SCK-400-02-55 ..... s 10-16
SCK-400-02-56 ..... s 10-16
SCK-400-05-45 ..... s 10-16
SCK-400-05-55 ..... s 10-16
SCK-400-05-56 ..... s 10-16
SCK-400-10-45 ..... s 10-16
SCK-400-10-55 ..... s 10-16
SCK-400-10-56 ..... s 10-16
SCK-410-03-45-45 ..... s 10-13
SCK-KIT-VADC ..... s 10-10
SCLSD-250-00-07 ..... s 10-14
SCLSD-250-10-07 ..... s 10-14
SCLSD-370-00-07 ..... s 10-14
SCLSD-370-10-07 ..... s 10-14
SCLSD-520-00-07 ..... s 10-14
SCLSD-520-10-07 ..... s 10-14
SCLTSD-250-00-07 ..... s 10-14
SCLTSD-250-10-07 ..... s 10-14
SCLTSD-370-00-07 ..... s 10-14
SCLTSD-370-10-07 ..... s 10-14
SCLTSD-520-00-07 ..... s 10-14
SCLTSD-520-10-07 ..... s 10-14
SCLV-PTQ-300 ..... s 10-11
SCLV-PTQ-600 ..... s 10-11
SCM-152-1-02 ..... s 10-5
SCM-152-1-02 ..... s 10-8
SCM-152-2-02 ..... s 10-6
SCM-152-2-02 ..... s 10-6
SCM-152-2-02 ..... s 10-8
SCM-250-1-01 ..... s 10-6
SCM-250-1-01 ..... s 10-8
SCM-360-1-01 ..... s 10-7
SCM-360-1-01 ..... s 10-7
SCM-360-1-01 ..... s 10-8
SCM-400-1-01 ..... s 10-7
SCM-400-1-01 ..... s 10-8
SCM-450-1-01 ..... s 10-8
SCM10-316 ..... s 2-134
SCM12-316 ..... s 2-134
SCM6-316 ..... s 2-134
SCMA-AO-400 ..... s 10-10
SCMA-TR-250 ..... s 10-10
SCMA-VADC-250 ..... s 10-10
SCMA-VADC-400 ..... s 10-10
SCP-XXX-14-06 ..... s 10-12
SCP-XXX-14-07 ..... s 10-12
SCP-XXX-24-06 ..... s 10-12
SCP-XXX-24-07 ..... s 10-12
SCP-XXX-34-06 ..... s 10-12
SCP-XXX-34-07 ..... s 10-12
SCP-XXX-44-06 ..... s 10-12
SCP-XXX-44-07 ..... s 10-12
SCPSD-XXX-04-16 ..... s 10-12
SCPSD-XXX-04-17 ..... s 10-12
SCPSD-XXX-04-26 ..... s 10-12
SCPSD-XXX-04-27 ..... s 10-12
SCPSD-XXX-14-15 ..... s 10-12
SCPSD-XXX-14-17 ..... s 10-12
SCPSD-XXX-14-25 ..... s 10-12
SCPSD-XXX-14-27 ..... s 10-12
SCPT-600-02-02 ..... s 10-5
SCPT-600-02-02 ..... s 10-6
SCPT-600-02-02 ..... s 10-6
SCPT-600-02-02 ..... s 10-6
SCPT-600-02-02 ..... s 10-7
SCPT-600-02-02 ..... s 10-7
SCPT-600-02-02 ..... s 10-7
SCPT-xxx-02-02 ..... s 10-9
SCQ-060-0-02 ..... s 10-10
SCQ-060-10-07 ..... s 10-15
SCQ-150-0-02 ..... s 10-10
SCQ-150-10-07 ..... s 10-15
SCQ-M24X1.5-ED ..... s 10-10
SCQ-M24X1.5-ED ..... s 10-15
SCQ-M42X1.5-ED ..... s 10-10
SCQ-M42X1.5/OC-ED ..... s 10-15
SCQ-R1/2-ED ..... s 10-10
SCQ-R1/2-ED ..... s 10-15
SCQ-R3/4-ED ..... s 10-10
SCQ-R3/4-ED ..... s 10-15
SCRPM-210 ..... s 10-10
SCRPM-220 ..... s 10-10
SCRPMA-001 ..... s 10-10
SCRPMA-002 ..... s 10-10
SCSD-PRG-KIT ..... s 10-13
SCSD-S27 ..... s 10-13
SCSN-410 ..... s 10-22
SCSN-450 ..... s 10-8
SCSN-450-PSD ..... s 10-13
SCSW-KIT-152 ..... s 10-6
SCSW-KIT-152 ..... s 10-8
SCSW-KIT-400 ..... s 10-6
SCSW-KIT-400 ..... s 10-7
SCSW-KIT-400 ..... s 10-7
SCSW-KIT-400 ..... s 10-7
SCSW-KIT-400 ..... s 10-8
SCT-150-0-02 ..... s 10-9
SCT-150-04-02 ..... s 10-7
SCT-150-04-02 ..... s 10-9
SCT-150-14-00 ..... s 10-15
SCT-400-K-01 ..... s 10-10
SCTA-400-02 ..... s 10-10
SCTSD-150-00-06 ..... s 10-12
SCTSD-150-00-07 ..... s 10-12
SCTSD-150-10-05 ..... s 10-12
SCTSD-150-10-07 ..... s 10-12
SCTT-10-100-07 ..... s 10-13
SCTT-10-150-07 ..... s 10-13
SCTT-10-250-07 ..... s 10-13
SCVF-002-10-07 ..... s 10-15

Parker Store
FIRTECH
HYDRAULIKA SIŁOWA, PNEUMATYKA, FILTRACJA

SCVF-004-10-07 ..... s 10-15
SCVF-015-00-02 ..... s 10-11
SCVF-015-10-07 ..... s 10-15
SCVF-040-10-07 ..... s 10-15
SCVF-060-00-02 ..... s 10-11
SCVF-080-10-07 ..... s 10-15
SCVF-150-00-02 ..... s 10-11
SCVF-150-10-07 ..... s 10-15
SCVF-300-00-02 ..... s 10-11
SCVF-300-10-07 ..... s 10-15
Serwis HOSE DOCTOR® .... s 12-2
SG-060 ..... s 11-3
SG-066 ..... s 11-3
SG-072 ..... s 11-3
SG-084 ..... s 11-3
SG-097 ..... s 11-3
SG-106 ..... s 11-3
SG-113 ..... s 11-3
SG-122 ..... s 11-3
SG-131 ..... s 11-3
SG-155 ..... s 11-3
SG-161 ..... s 11-3
SG-166 ..... s 11-3
SG-182 ..... s 11-3
SG-209 ..... s 11-3
SG-220 ..... s 11-3
SG-232 ..... s 11-3
SG-270 ..... s 11-3
SG-292 ..... s 11-3
SH2-62 ..... s 7-3
SH2-62-BSPP ..... s 7-3
SH2-63 ..... s 7-3
SH2-63-BSPP ..... s 7-3
SH3-62 ..... s 7-3
SH3-62-BSPP ..... s 7-3
SH3-63 ..... s 7-3
SH3-63-BSPP ..... s 7-3
SH4-62 ..... s 7-3
SH4-62-BSPP ..... s 7-3
SH4-63 ..... s 7-3
SH4-63-BSPP ..... s 7-3
SH6-62 ..... s 7-3
SH6-62-BSPP ..... s 7-3
SH6-63 ..... s 7-3
SH6-63-BSPP ..... s 7-3
SH8-62 ..... s 7-3
SH8-62-BSPP ..... s 7-3
SH8-63 ..... s 7-3
SH8-63-BSPP ..... s 7-3
SKA06X1.5 ..... s 2-109
SKA06X1.571 ..... s 2-109
SKA08X1.5 ..... s 2-109
SKA08X1.571 ..... s 2-109
SKA08X2 ..... s 2-109
SKA08X271 ..... s 2-109
SKA10X1 ..... s 2-109
SKA10X1.5 ..... s 2-109
SKA10X1.571 ..... s 2-109
SKA10X171 ..... s 2-109
SKA10X2 ..... s 2-109
SKA10X2 ..... s 2-109
SKA10X2RB ..... s 2-110
SKA10X2RB71 ..... s 2-110
SKA12X1.5 ..... s 2-109
SKA12X1.571 ..... s 2-109
SKA12X2 ..... s 2-109
SKA12X2.5 ..... s 2-109
SKA12X2.571 ..... s 2-109
SKA12X2.5RB ..... s 2-110
SKA12X2.5RB71 ..... s 2-110
SKA12X271 ..... s 2-109
SKA14X2 ..... s 2-109
SKA14X271 ..... s 2-109
SKA14X3 ..... s 2-109
SKA14X371 ..... s 2-109
SKA15X2 ..... s 2-109
SKA15X2.5 ..... s 2-109
SKA15X2.571 ..... s 2-109
SKA15X271 ..... s 2-109
SKA16X1.5 ..... s 2-109
SKA16X1.571 ..... s 2-109
SKA16X2 ..... s 2-109
SKA16X2.5 ..... s 2-109
SKA16X2.571 ..... s 2-109
SKA16X271 ..... s 2-109
SKA16X3 ..... s 2-109
SKA16X371 ..... s 2-109
SKA16X3RB ..... s 2-110
SKA16X3RB71 ..... s 2-110
SKA18X2.5 ..... s 2-109
SKA18X2.571 ..... s 2-109
SKA20X2 ..... s 2-109
SKA20X2.5 ..... s 2-109
SKA20X2.571 ..... s 2-109
SKA20X271 ..... s 2-109
SKA20X3 ..... s 2-109
SKA20X3.5 ..... s 2-109
SKA20X3.571 ..... s 2-109
SKA20X371 ..... s 2-109
SKA20X4 ..... s 2-109
SKA20X471 ..... s 2-109
SKA20X4RB ..... s 2-110
SKA20X4RB71 ..... s 2-110
SKA22X2.5 ..... s 2-109
SKA22X2.571 ..... s 2-109
SKA25X3 ..... s 2-109
SKA25X3.571 ..... s 2-109
SKA25X371 ..... s 2-109
SKA25X4 ..... s 2-109
SKA25X471 ..... s 2-109
SKA25X4RB ..... s 2-110
SKA25X4RB71 ..... s 2-110
SKA25X5 ..... s 2-109
SKA25X571 ..... s 2-109
SKA25X5RB ..... s 2-110
SKA25X5RB71 ..... s 2-110
SKA28X2.5 ..... s 2-109
SKA28X2.571 ..... s 2-109
SKA28X3 ..... s 2-109
SKA28X371 ..... s 2-109
SKA30X3 ..... s 2-109
SKA30X371 ..... s 2-109
SKA30X4 ..... s 2-109
SKA30X471 ..... s 2-109
SKA30X4RB ..... s 2-110
SKA30X4RB71 ..... s 2-110
SKA30X5 ..... s 2-109
SKA30X571 ..... s 2-109
SKA30X5RB ..... s 2-110
SKA30X6 ..... s 2-109
SKA30X671 ..... s 2-109
SKA35X3.5 ..... s 2-109
SKA35X3.571 ..... s 2-109
SKA35X4 ..... s 2-109
SKA35X471 ..... s 2-109
SKA38X371 ..... s 2-109
SKA38X4 ..... s 2-109
SKA38X471 ..... s 2-109
SKA38X5 ..... s 2-109
SKA38X571 ..... s 2-109
SKA38X5RB ..... s 2-110
SKA38X5RB71 ..... s 2-110
SKA38X6 ..... s 2-109
SKA38X671 ..... s 2-109
SKA38X6RB ..... s 2-110
SKA38X6RB71 ..... s 2-110
SKA38X7 ..... s 2-109
SKA38X771 ..... s 2-109
SKA42X3 ..... s 2-109
SKA42X371 ..... s 2-109
SKA42X4 ..... s 2-109
SKA42X471 ..... s 2-109
SKAR 38/16X271 ..... s 2-110
SKAR08/06X1.571 ..... s 2-110
SKAR10/06X1.5 ..... s 2-110
SKAR10/06X1.571 ..... s 2-110
SKAR10/08X1.5 ..... s 2-110
SKAR10/08X2 ..... s 2-110
SKAR10/08X271 ..... s 2-110
SKAR12/08X1.571 ..... s 2-110
SKAR12/08X2 ..... s 2-110
SKAR12/10X1.5 ..... s 2-110
SKAR16/10X2 ..... s 2-110
SKAR16/12X1.571 ..... s 2-110
SKAR16/12X2 ..... s 2-110
SKAR16/12X2.5 ..... s 2-110
SKAR16/12X2.571 ..... s 2-110
SKAR16/12X271 ..... s 2-110
SKAR20/12X1.571 ..... s 2-110
SKAR20/12X2.5 ..... s 2-110
SKAR20/12X2.571 ..... s 2-110
SKAR20/12X271 ..... s 2-110
SKAR20/12X371 ..... s 2-110
SKAR20/16X2.5 ..... s 2-110
SKAR20/16X2.571 ..... s 2-110
SKAR20/16X271 ..... s 2-110
SKAR20/16X3 ..... s 2-110
SKAR20/16X371 ..... s 2-110
SKAR25/12X1.571 ..... s 2-110
SKAR25/12X2.5 ..... s 2-110
SKAR25/12X2.571 ..... s 2-110
SKAR25/12X271 ..... s 2-110
SKAR25/12X371 ..... s 2-110
SKAR25/16X2.5 ..... s 2-110
SKAR25/16X2.571 ..... s 2-110
SKAR25/16X271 ..... s 2-110
SKAR25/16X3 ..... s 2-110
SKAR25/16X371 ..... s 2-110
SKAR25/20X2 ..... s 2-110
SKAR25/20X2.5 ..... s 2-110
SKAR25/20X2.571 ..... s 2-110
SKAR25/20X271 ..... s 2-110
SKAR25/20X3 ..... s 2-110
SKAR25/20X371 ..... s 2-110
SKAR25/20X4 ..... s 2-110
SKAR25/20X471 ..... s 2-110
SKAR30/12X1.571 ..... s 2-110
SKAR30/12X2 ..... s 2-110
SKAR30/12X271 ..... s 2-110
SKAR30/12X371 ..... s 2-110
SKAR30/16X2 ..... s 2-110
SKAR30/16X2.571 ..... s 2-110
SKAR30/16X271 ..... s 2-110
SKAR30/20X2.5 ..... s 2-110
SKAR30/20X2.571 ..... s 2-110
SKAR30/20X271 ..... s 2-110
SKAR30/20X371 ..... s 2-110
SKAR30/20X471 ..... s 2-110
SKAR30/25X2.571 ..... s 2-110
SKAR30/25X3 ..... s 2-110
SKAR30/25X371 ..... s 2-110
SKAR30/25X4 ..... s 2-110
SKAR30/25X471 ..... s 2-110
SKAR38/12X1.571 ..... s 2-110
SKAR38/12X271 ..... s 2-110
SKAR38/12X371 ..... s 2-110
SKAR38/16X2 ..... s 2-110
SKAR38/16X2.571 ..... s 2-110
SKAR38/16X3 ..... s 2-110
SKAR38/16X371 ..... s 2-110
SKAR38/20X2.5 ..... s 2-110
SKAR38/20X2.571 ..... s 2-110
SKAR38/20X271 ..... s 2-110
SKAR38/20X3 ..... s 2-110
SKAR38/20X371 ..... s 2-110
SKAR38/20X4 ..... s 2-110
SKAR38/20X471 ..... s 2-110
SKAR38/25X2.5 ..... s 2-110
SKAR38/25X2.571 ..... s 2-110
SKAR38/25X3 ..... s 2-110
SKAR38/25X371 ..... s 2-110
SKAR38/25X4 ..... s 2-110
SKAR38/25X471 ..... s 2-110
SKAR38/30X371 ..... s 2-110
SKAR38/30X4 ..... s 2-110
SKAR38/30X471 ..... s 2-110
SKAR38/30X571 ..... s 2-110
SLA0X ..... s 11-14
SLA1X ..... s 11-14
SLA2X ..... s 11-14
SLA3X ..... s 11-14
SLA4X ..... s 11-14
SLA5X ..... s 11-14
SLA6X ..... s 11-14
SMA1-1000CF ..... s 10-3
SMA1-1500CF ..... s 10-3
SMA1-2000CF ..... s 10-3
SMA1-2500CF ..... s 10-3
SMA1-3200CF ..... s 10-3
SMA1-4000CF ..... s 10-3
SMA1-400CF ..... s 10-3
SMA1-630CF ..... s 10-3
SMA1-800CF ..... s 10-3
SMA3-1000 ..... s 10-4
SMA3-1500 ..... s 10-4
SMA3-1500 ..... s 10-5
SMA3-1500 ..... s 10-5
SMA3-1500 ..... s 10-6
SMA3-1500 ..... s 10-6
SMA3-1500 ..... s 10-6
SMA3-1500 ..... s 10-7
SMA3-1500 ..... s 10-7
SMA3-1500 ..... s 10-7
SMA3-200 ..... s 10-4
SMA3-2000 ..... s 10-4
SMA3-2500 ..... s 10-4
SMA3-300 ..... s 10-4
SMA3-3200 ..... s 10-4

Skorowidz alfabetyczny

SMA3-400 ..... s 10-4
SMA3-4000 ..... s 10-4
SMA3-630 ..... s 10-4
SMA3-800 ..... s 10-4
SS0600N ..... s 11-9
SS0800N ..... s 11-9
SS1000N ..... s 11-9
SS1040N ..... s 11-9
SS1200N ..... s 11-9
SS1600N ..... s 11-9
SS2000N ..... s 11-9
SS2400N ..... s 11-9
SS2800N ..... s 11-9
SS3200N ..... s 11-9
SS3600N ..... s 11-9
SS4000N ..... s 11-9
SS4400N ..... s 11-9
SS4800N ..... s 11-9
SS5200N ..... s 11-9
SS5600N ..... s 11-9
SS6400N ..... s 11-9
SS7200N ..... s 11-9
SS8000N ..... s 11-9
SS8800N ..... s 11-9
SS9600N ..... s 11-9
SSH2-62Y ..... s 7-4
SSH2-62Y-BSPP ..... s 7-4
SSH2-63Y ..... s 7-4
SSH2-63Y-BSPP ..... s 7-4
SSH3-62Y ..... s 7-4
SSH3-62Y-BSPP ..... s 7-4
SSH3-63Y ..... s 7-4
SSH3-63Y-BSPP ..... s 7-4
SSH4-62Y ..... s 7-4
SSH4-62Y-BSPP ..... s 7-4
SSH4-63Y ..... s 7-4
SSH4-63Y-BSPP ..... s 7-4
SSH6-62Y ..... s 7-4
SSH6-62Y-BSPP ..... s 7-4
SSH6-63Y ..... s 7-4
SSH6-63Y-BSPP ..... s 7-4
SSH8-62Y ..... s 7-4
SSH8-62Y-BSPP ..... s 7-4
SSH8-63Y ..... s 7-4
SSH8-63Y-BSPP ..... s 7-4
SSL10X ..... s 11-14
SSLA2/SSB1X ..... s 11-14
SSLA3X ..... s 11-14
SSLA4X ..... s 11-14
SSLA5X ..... s 11-14
SSLA6X ..... s 11-14
SSLAOX ..... s 11-14
SV06LOMD71 ..... s 2-23
SV06LOMDCF ..... s 2-23
SV06SOMD71 ..... s 2-23
SV06SOMDCF ..... s 2-23
SV08LOMD71 ..... s 2-23
SV08LOMDCF ..... s 2-23
SV08SOMD71 ..... s 2-23
SV08SOMDCF ..... s 2-23
SV10LOMD71 ..... s 2-23
SV10LOMDCF ..... s 2-23
SV10SOMD71 ..... s 2-23
SV10SOMDCF ..... s 2-23
SV12LOMD71 ..... s 2-23
SV12LOMDCF ..... s 2-23
SV12SOMD71 ..... s 2-23
SV12SOMDCF ..... s 2-23
SV14SOMD71 ..... s 2-23
SV14SOMDCF ..... s 2-23
SV15LOMD71 ..... s 2-23
SV15LOMDCF ..... s 2-23
SV16SOMD71 ..... s 2-23
SV16SOMDCF ..... s 2-23
SV18LOMD71 ..... s 2-23
SV18LOMDCF ..... s 2-23
SV20SOMD71 ..... s 2-23
SV20SOMDCF ..... s 2-23
SV22LOMD71 ..... s 2-23
SV22LOMDCF ..... s 2-23
SV25SOMD71 ..... s 2-23
SV25SOMDCF ..... s 2-23
SV28LOMD71 ..... s 2-23
SV28LOMDCF ..... s 2-23
SV30SOMD71 ..... s 2-23
SV30SOMDCF ..... s 2-23
SV35LOMD71 ..... s 2-23
SV35LOMDCF ..... s 2-23
SV38SOMD71 ..... s 2-23
SV38SOMDCF ..... s 2-23
SV42LOMD71 ..... s 2-23
SV42LOMDCF ..... s 2-23
SWVE06LMOMDCF ..... s 2-36
SWVE06LROMDCF ..... s 2-29
SWVE06SMOMDCF ..... s 2-36
SWVE06SROMDCF ..... s 2-29
SWVE08LMOMDCF ..... s 2-36
SWVE08LROMDCF ..... s 2-29
SWVE08SMOMDCF ..... s 2-36
SWVE08SROMDCF ..... s 2-29
SWVE10LMOMDCF ..... s 2-36
SWVE10LROMDCF ..... s 2-29
SWVE10SMOMDCF ..... s 2-36
SWVE10SROMDCF ..... s 2-29
SWVE12LMOMDCF ..... s 2-36
SWVE12LROMDCF ..... s 2-29
SWVE12SMOMDCF ..... s 2-36
SWVE12SROMDCF ..... s 2-29
SWVE14SROMDCF ..... s 2-29
SWVE15LMOMDCF ..... s 2-36
SWVE15LROMDCF ..... s 2-29
SWVE16SMOMDCF ..... s 2-36
SWVE16SROMDCF ..... s 2-29
SWVE18LMOMDCF ..... s 2-36
SWVE18LROMDCF ..... s 2-29
SWVE20SMOMDCF ..... s 2-36
SWVE20SROMDCF ..... s 2-29
SWVE22LMOMDCF ..... s 2-36
SWVE22LROMDCF ..... s 2-29
SWVE25SROMDCF ..... s 2-29
SWVE30SROMDCF ..... s 2-29
System PTS do identyfi kacji węży ..... s 12-3
Szkolenia i seminaria techniczne ..... s 12-3
T06L71X ..... s 2-19
T06LCFX ..... s 2-19
T06S71X ..... s 2-19
T06SCFX ..... s 2-19
T08L71X ..... s 2-19
T08LCFX ..... s 2-19
T08S71X ..... s 2-19
T08SCFX ..... s 2-19
T10L71X ..... s 2-19
T10LCFX ..... s 2-19
T10S71X ..... s 2-19
T10SCFX ..... s 2-19
T12L71X ..... s 2-19
T12LCFX ..... s 2-19
T12S71X ..... s 2-19
T12SCFX ..... s 2-19
T14S71X ..... s 2-19
T14SCFX ..... s 2-19
T15L71X ..... s 2-19
T15LCFX ..... s 2-19
T16S71X ..... s 2-19
T16SCFX ..... s 2-19
T18L71X ..... s 2-19
T18LCFX ..... s 2-19
T20S71X ..... s 2-19
T20SCFX ..... s 2-19
T22L71X ..... s 2-19
T22LCFX ..... s 2-19
T25S71X ..... s 2-19
T25SCFX ..... s 2-19
T28L71X ..... s 2-19
T28LCFX ..... s 2-19
T2ESPK4 ..... s 2-5
T2ESPK4-6 ..... s 2-5
T2ESPK6 ..... s 2-5
T2ESPK8 ..... s 2-5
T30S71X ..... s 2-19
T30SCFX ..... s 2-19
T35L71X ..... s 2-19
T35LCFX ..... s 2-19
T38S71X ..... s 2-19
T38SCFX ..... s 2-19
T42L71X ..... s 2-19
T42LCFX ..... s 2-19
T53006A ..... s 9-13
T63006A ..... s 9-13
TH06LMKDSOMDCF ..... s 2-38
TH06LMOMD71 ..... s 2-37
TH06LMOMDCF ..... s 2-37
TH06LRKDOMD71 ..... s 2-32
TH06LRKDSOMDCF ..... s 2-32
TH06LROMD71 ..... s 2-31
TH06LROMDCF ..... s 2-31
TH06SMOMD71 ..... s 2-37
TH06SMOMDCF ..... s 2-37
TH06SRKDOMD71 ..... s 2-32
TH06SRKDSOMDCF ..... s 2-32
TH06SROMD71 ..... s 2-31
TH06SROMDCF ..... s 2-31
TH08LMKDSOMDCF ..... s 2-38
TH08LMOMD71 ..... s 2-37
TH08LMOMDCF ..... s 2-37
TH08LRKDOMD71 ..... s 2-32
TH08LRKDSOMDCF ..... s 2-32
TH08LROMD71 ..... s 2-31
TH08LROMDCF ..... s 2-31
TH08SMOMD71 ..... s 2-37
TH08SMOMDCF ..... s 2-37
TH08SRKDOMD71 ..... s 2-32
TH08SRKDSOMDCF ..... s 2-32
TH08SROMD71 ..... s 2-31
TH08SROMDCF ..... s 2-31
TH10LMKDSOMDCF ..... s 2-38
TH10LMOMD71 ..... s 2-37
TH10LMOMDCF ..... s 2-37
TH10LRKDOMD71 ..... s 2-32
TH10LRKDSOMDCF ..... s 2-32
TH10LROMD71 ..... s 2-31
TH10LROMDCF ..... s 2-31
TH10SMOMD71 ..... s 2-37
TH10SRKDOMD71 ..... s 2-32
TH10SRKDSOMDCF ..... s 2-32
TH10SROMD71 ..... s 2-31
TH12LMKDSOMDCF ..... s 2-38
TH12LMOMD71 ..... s 2-37
TH12LMOMDCF ..... s 2-37
TH12LRKDOMD71 ..... s 2-32
TH12LRKDSOMDCF ..... s 2-32
TH12LROMD71 ..... s 2-31
TH12LROMDCF ..... s 2-31
TH12SMOMD71 ..... s 2-37
TH12SMOMDCF ..... s 2-37
TH12SRKDOMD71 ..... s 2-32
TH12SRKDSOMDCF ..... s 2-32
TH12SROMD71 ..... s 2-31
TH12SROMDCF ..... s 2-31
TH14SMOMD71 ..... s 2-37
TH15LMOMD71 ..... s 2-37
TH15LRKDOMD71 ..... s 2-32
TH15LRKDSOMDCF ..... s 2-32
TH15LROMD71 ..... s 2-31
TH15LROMDCF ..... s 2-31
TH16SMOMD71 ..... s 2-37
TH16SMOMDCF ..... s 2-37
TH16SRKDOMD71 ..... s 2-32
TH16SRKDSOMDCF ..... s 2-32
TH16SROMD71 ..... s 2-31
TH16SROMDCF ..... s 2-31
TH18LMKDOMD71 ..... s 2-38
TH18LMKDSOMDCF ..... s 2-38
TH18LMOMD71 ..... s 2-37
TH18LRKDOMD71 ..... s 2-32
TH18LRKDSOMDCF ..... s 2-32
TH18LROMD71 ..... s 2-31
TH18LROMDCF ..... s 2-31
TH20SMOMD71 ..... s 2-37
TH20SMOMDCF ..... s 2-37
TH20SRKDOMD71 ..... s 2-32
TH20SRKDSOMDCF ..... s 2-32
TH20SROMD71 ..... s 2-31
TH22LMKDSOMDCF ..... s 2-38
TH22LMOMD71 ..... s 2-37
TH22LMOMDCF ..... s 2-37
TH22LRKDOMD71 ..... s 2-32
TH22LRKDSOMDCF ..... s 2-32
TH22LROMD71 ..... s 2-31
TH22LROMDCF ..... s 2-31
TH25SMOMD71 ..... s 2-37
TH25SRKDOMD71 ..... s 2-32
TH25SRKDSOMDCF ..... s 2-32
TH25SROMD71 ..... s 2-31
TH28LMOMD71 ..... s 2-37
TH28LRKDOMD71 ..... s 2-32
TH28LRKDSOMDCF ..... s 2-32
TH28LROMD71 ..... s 2-31
TH28LROMDCF ..... s 2-31
TH3-2-12VDC ..... s 11-21
TH3-3 ..... s 11-21
TH30SRKDSOMDCF ..... s 2-32
TH35LRKDSOMDCF ..... s 2-32
TH35LROMDCF ..... s 2-31
TH38SRKDSOMDCF ..... s 2-32
TH42LRKDSOMDCF ..... s 2-32

ParkerStore
FIRTECH
HYDRAULIKA SIŁOWA, PNEUMATYKA, FILTRACJA

TLS10 ..... s 2-100
TLS10-8 ..... s 2-100
TLS12 ..... s 2-100
TLS16 ..... s 2-100
TLS16-15 ..... s 2-100
TLS20 ..... s 2-100
TLS20-18 ..... s 2-100
TLS25 ..... s 2-100
TLS25-22 ..... s 2-100
TLS32 ..... s 2-100
TLS32-28 ..... s 2-100
TLS32-30 ..... s 2-100
TLS38 ..... s 2-100
TLS38-35 ..... s 2-100
TLS6 ..... s 2-100
TLS6-8 ..... s 2-100
TLSS10 ..... s 2-100
TLSS12 ..... s 2-100
TLSS16 ..... s 2-100
TLSS20 ..... s 2-100
TLSS25 ..... s 2-100
TLSS25-22 ..... s 2-100
TLSS32-28 ..... s 2-100
TLSS38 ..... s 2-100
TLSS6 ..... s 2-100
TLSS6-8 ..... s 2-100
TLT ..... s 2-8
TMA/TMB1VERZX ..... s 11-14
TPLS10 ..... s 2-99
TPLS12 ..... s 2-99
TPLS12-10 ..... s 2-99
TPLS14 ..... s 2-99
TPLS15 ..... s 2-99
TPLS16 ..... s 2-99
TPLS18 ..... s 2-99
TPLS20 ..... s 2-99
TPLS22 ..... s 2-99
TPLS25 ..... s 2-99
TPLS28 ..... s 2-99
TPLS30 ..... s 2-99
TPLS32 ..... s 2-99
TPLS35 ..... s 2-99
TPLS38 ..... s 2-99
TPLS50 ..... s 2-99
TPLS6 ..... s 2-99
TPLS8 ..... s 2-99
TPLSS10 ..... s 2-99
TPLSS12 ..... s 2-99
TPLSS15 ..... s 2-99
TPLSS16 ..... s 2-99
TPLSS18 ..... s 2-99
TPLSS20 ..... s 2-99
TPLSS22 ..... s 2-99
TPLSS25 ..... s 2-99
TPLSS28 ..... s 2-99
TPLSS30 ..... s 2-99
TPLSS32 ..... s 2-99
TPLSS35 ..... s 2-99
TPLSS38 ..... s 2-99
TPLSS50 ..... s 2-99
TPLSS6 ..... s 2-99
TPLSS8 ..... s 2-99
TPU1/2-25 ..... s 2-16
TPU1/4-25 ..... s 2-16
TPU1/8-25 ..... s 2-16
TPU10x1.5-25 ..... s 2-16
TPU10x1.5D-25 ..... s 2-16
TPU12x2-25 ..... s 2-16
TPU16x2.5-25 ..... s 2-16
TPU3/16-25 ..... s 2-16
TPU3/8-25 ..... s 2-16
TPU3x0.5-25 ..... s 2-16
TPU4x0.75-25 ..... s 2-16
TPU4x0.75D-25 ..... s 2-16
TPU5/16-25 ..... s 2-16
TPU5/32-25 ..... s 2-16
TPU6x1-25 ..... s 2-16
TPU6x1D-25 ..... s 2-16
TPU8x1.25-25 ..... s 2-16
TPU8x1.25D-25 ..... s 2-16
TR06/08/06LCFX ..... s 2-22
TR06/10/06L71X ..... s 2-22
TR06/10/06LCFX ..... s 2-22
TR08/06/08L71X ..... s 2-22
TR08/06/08LCFX ..... s 2-22
TR08/10/08LCFX ..... s 2-22
TR08/12/08L71X ..... s 2-22
TR08/12/08LCFX ..... s 2-22
TR10/06/10L71X ..... s 2-22
TR10/06/10LCFX ..... s 2-22
TR10/06/10S71X ..... s 2-22
TR10/06/10SCFX ..... s 2-22
TR10/08/10L71X ..... s 2-22
TR10/08/10LCFX ..... s 2-22
TR10/10/06L71X ..... s 2-22
TR10/10/06LCFX ..... s 2-22
TR10/15/10L71X ..... s 2-22
TR10/15/10LCFX ..... s 2-22
TR12/06/12L71X ..... s 2-22
TR12/06/12LCFX ..... s 2-22
TR12/08/08L71X ..... s 2-22
TR12/08/08LCFX ..... s 2-22
TR12/08/08S71X ..... s 2-22
TR12/08/08SCFX ..... s 2-22
TR12/08/12LCFX ..... s 2-22
TR12/08/12S71X ..... s 2-22
TR12/08/12SCFX ..... s 2-22
TR12/10/10L71X ..... s 2-22
TR12/10/10LCFX ..... s 2-22
TR12/10/12L71X ..... s 2-22
TR12/10/12LCFX ..... s 2-22
TR12/10/12S71X ..... s 2-22
TR12/10/12SCFX ..... s 2-22
TR12/12/10L71X ..... s 2-22
TR12/12/10LCFX ..... s 2-22
TR12/15/12L71X ..... s 2-22
TR12/15/12LCFX ..... s 2-22
TR12/16/12S71X ..... s 2-22
TR12/16/12SCFX ..... s 2-22
TR12/18/12L71X ..... s 2-22
TR12/18/12LCFX ..... s 2-22
TR15/06/15L71X ..... s 2-22
TR15/06/15LCFX ..... s 2-22
TR15/10/15L71X ..... s 2-22
TR15/10/15LCFX ..... s 2-22
TR15/12/12L71X ..... s 2-22
TR15/12/12LCFX ..... s 2-22
TR15/12/15L71X ..... s 2-22
TR15/12/15LCFX ..... s 2-22
TR15/15/12L71X ..... s 2-22
TR15/15/12LCFX ..... s 2-22
TR16/06/16S71X ..... s 2-22
TR16/06/16SCFX ..... s 2-22
TR16/08/16S71X ..... s 2-22
TR16/08/16SCFX ..... s 2-22
TR16/10/16S71X ..... s 2-22
TR16/10/16SCFX ..... s 2-22
TR16/12/16S71X ..... s 2-22
TR16/12/16SCFX ..... s 2-22
TR16/20/16S71X ..... s 2-22
TR16/20/16SCFX ..... s 2-22
TR18/10/10L71X ..... s 2-22
TR18/10/10LCFX ..... s 2-22
TR18/10/18LCFX ..... s 2-22
TR18/12/18L71X ..... s 2-22
TR18/12/18LCFX ..... s 2-22
TR18/15/18L71X ..... s 2-22
TR18/15/18LCFX ..... s 2-22
TR18/18/10L71X ..... s 2-22
TR18/18/10LCFX ..... s 2-22
TR20/10/20S71X ..... s 2-22
TR20/10/20SCFX ..... s 2-22
TR20/12/20S71X ..... s 2-22
TR20/12/20SCFX ..... s 2-22
TR20/16/20S71X ..... s 2-22
TR20/16/20SCFX ..... s 2-22
TR20/25/20S71X ..... s 2-22
TR20/25/20SCFX ..... s 2-22
TR22/10/22L71X ..... s 2-22
TR22/10/22LCFX ..... s 2-22
TR22/12/22L71X ..... s 2-22
TR22/12/22LCFX ..... s 2-22
TR22/15/15L71X ..... s 2-22
TR22/15/15LCFX ..... s 2-22
TR22/15/22L71X ..... s 2-22
TR22/15/22LCFX ..... s 2-22
TR22/18/18L71X ..... s 2-22
TR22/18/18LCFX ..... s 2-22
TR22/18/22L71X ..... s 2-22
TR22/18/22LCFX ..... s 2-22
TR22/22/18L71X ..... s 2-22
TR22/22/18LCFX ..... s 2-22
TR25/16/25S71X ..... s 2-22
TR25/16/25SCFX ..... s 2-22
TR25/20/25S71X ..... s 2-22
TR25/20/25SCFX ..... s 2-22
TR25/30/25S71X ..... s 2-22
TR25/30/25SCFX ..... s 2-22
TR28/10/28L71X ..... s 2-22
TR28/10/28LCFX ..... s 2-22
TR28/12/28L71X ..... s 2-22
TR28/12/28LCFX ..... s 2-22
TR28/15/28L71X ..... s 2-22
TR28/15/28LCFX ..... s 2-22
TR28/18/28L71X ..... s 2-22
TR28/18/28LCFX ..... s 2-22
TR28/22/22L71X ..... s 2-22
TR28/22/22LCFX ..... s 2-22
TR28/22/28L71X ..... s 2-22
TR28/22/28LCFX ..... s 2-22
TR2PK10-4 ..... s 2-6
TR2PK10-6 ..... s 2-6
TR2PK10-8 ..... s 2-6
TR2PK12-10 ..... s 2-6
TR2PK12-6 ..... s 2-6
TR2PK12-8 ..... s 2-6
TR2PK14-10 ..... s 2-6
TR2PK14-12 ..... s 2-6
TR2PK14-8 ..... s 2-6
TR2PK6-4 ..... s 2-6
TR2PK8-4 ..... s 2-6
TR2PK8-6 ..... s 2-6
TXS10 ..... s 2-83
TXS12 ..... s 2-83
TXS14 ..... s 2-83
TXS15 ..... s 2-83
TXS16 ..... s 2-83
TXS18 ..... s 2-83
TXS20 ..... s 2-83
TXS22 ..... s 2-83
TXS25 ..... s 2-83
TXS28 ..... s 2-83
TXS30 ..... s 2-83
TXS32 ..... s 2-83
TXS35 ..... s 2-83
TXS38 ..... s 2-83
TXS42 ..... s 2-83
TXS6 ..... s 2-83
TXS8 ..... s 2-83
TXSS10 ..... s 2-83
TXSS12 ..... s 2-83
TXSS14 ..... s 2-83
TXSS15 ..... s 2-83
TXSS16 ..... s 2-83
TXSS18 ..... s 2-83
TXSS20 ..... s 2-83
TXSS22 ..... s 2-83
TXSS25 ..... s 2-83
TXSS28 ..... s 2-83
TXSS30 ..... s 2-83
TXSS32 ..... s 2-83
TXSS35 ..... s 2-83
TXSS38 ..... s 2-83
TXSS42 ..... s 2-83
TXSS6 ..... s 2-83
TXSS8 ..... s 2-83
UCA 01 ..... s 6-3
UCA 02 ..... s 6-3
UCA 03 ..... s 6-3
UCA 04 ..... s 6-3
UCA 05 ..... s 6-3
USA/USB1X ..... s 11-14
V2.1217-08 ..... s 3-5
V2.1217-36 ..... s 3-5
VB12-Q-NQ-5 ..... s 9-12
VB22-Q-NQ-5 ..... s 9-12
VB42-Q-NQ-5 ..... s 9-12
VERG-14 ..... s 11-8
VERG-19 ..... s 11-8
VH0471X ..... s 2-52
VH04CFX ..... s 2-52
VH0571X ..... s 2-52
VH05CFX ..... s 2-52
VH06.571X ..... s 2-52
VH06.5CFX ..... s 2-52
VH0671X ..... s 2-52
VH06CFX ..... s 2-52
VH0771X ..... s 2-52
VH07CFX ..... s 2-52
VH0871X ..... s 2-52
VH08CFX ..... s 2-52
VH0971X ..... s 2-52
VH09CFX ..... s 2-52
VH10.571X ..... s 2-52
VH10.5CFX ..... s 2-52
VH1071X ..... s 2-52
VH10CFX ..... s 2-52
VH1171X ..... s 2-52

Skorowidz alfabetyczny

VH11CFX ..... s 2-52
VH1271X ..... s 2-52
VH12CFX ..... s 2-52
VH1371X ..... s 2-52
VH13CFX ..... s 2-52
VH1471X ..... s 2-52
VH14CFX ..... s 2-52
VH1571X ..... s 2-52
VH15CFX ..... s 2-52
VH1671X ..... s 2-52
VH16CFX ..... s 2-52
VH1771X ..... s 2-52
VH1871X ..... s 2-52
VH18CFX ..... s 2-52
VH1971X ..... s 2-52
VH19CFX ..... s 2-52
VH2071X ..... s 2-52
VH20CFX ..... s 2-52
VH2171X ..... s 2-52
VH2271X ..... s 2-52
VH2371X ..... s 2-52
VH2471X ..... s 2-52
VH24CFX ..... s 2-52
VH2571X ..... s 2-52
VH25CFX ..... s 2-52
VH2671X ..... s 2-52
VH26CFX ..... s 2-52
VH2771X ..... s 2-52
VH3071X ..... s 2-52
VH3171X ..... s 2-52
VH31CFX ..... s 2-52
VH3271X ..... s 2-52
VH32CFX ..... s 2-52
VH3371X ..... s 2-52
VH33CFX ..... s 2-52
VH3471X ..... s 2-52
VH34CFX ..... s 2-52
VH3871X ..... s 2-52
VH38CFX ..... s 2-52
VH4.571X ..... s 2-52
VK050 ..... s 1-142
VK080 ..... s 1-142
VKA0671 ..... s 2-49
VKA0671 ..... s 2-49
VKA06CF ..... s 2-49
VKA06CF ..... s 2-49
VKA0871 ..... s 2-49
VKA0871 ..... s 2-49
VKA08CF ..... s 2-49
VKA08CF ..... s 2-49
VKA1/06LCF ..... s 10-2
VKA1/06SCF ..... s 10-2
VKA1/08LCF ..... s 10-2
VKA1/08SCF ..... s 10-2
VKA1/10LCF ..... s 10-2
VKA1/10SCF ..... s 10-2
VKA1/12LCF ..... s 10-2
VKA1/12SCF ..... s 10-2
VKA1/14SCF ..... s 10-2
VKA1/15LCF ..... s 10-2
VKA1/16SCF ..... s 10-2
VKA1/18LCF ..... s 10-2
VKA1/20SCF ..... s 10-2
VKA1071 ..... s 2-49
VKA1071 ..... s 2-49
VKA10CF ..... s 2-49
VKA10CF ..... s 2-49
VKA1271 ..... s 2-49
VKA1271 ..... s 2-49
VKA12CF ..... s 2-49
VKA12CF ..... s 2-49
VKA1471 ..... s 2-49
VKA14CF ..... s 2-49
VKA1571 ..... s 2-49
VKA15CF ..... s 2-49
VKA1671 ..... s 2-49
VKA16CF ..... s 2-49
VKA1871 ..... s 2-49
VKA18CF ..... s 2-49
VKA2071 ..... s 2-49
VKA20CF ..... s 2-49
VKA2271 ..... s 2-49
VKA22CF ..... s 2-49
VKA2571 ..... s 2-49
VKA25CF ..... s 2-49
VKA2871 ..... s 2-49
VKA28CF ..... s 2-49
VKA3/06ZLCF ..... s 10-4
VKA3/06ZSCF ..... s 10-4
VKA3/08ZLCF ..... s 10-4
VKA3/08ZSCF ..... s 10-4
VKA3/10ZLCF ..... s 10-4
VKA3/10ZSCF ..... s 10-4
VKA3/12ZLCF ..... s 10-4
VKA3/12ZSCF ..... s 10-4
VKA3/14ZSCF ..... s 10-4
VKA3/15ZLCF ..... s 10-4
VKA3/16ZSCF ..... s 10-4
VKA3/18ZLCF ..... s 10-4
VKA3/20ZSCF ..... s 10-4
VKA3/22ZLCF ..... s 10-4
VKA3/25ZSCF ..... s 10-4
VKA3/28ZLCF ..... s 10-4
VKA3/30ZSCF ..... s 10-4
VKA3/35ZLCF ..... s 10-4
VKA3/38ZSCF ..... s 10-4
VKA3/42ZLCF ..... s 10-4
VKA3071 ..... s 2-49
VKA3071 ..... s 2-49
VKA30CF ..... s 2-49
VKA3571 ..... s 2-49
VKA35CF ..... s 2-49
VKA38CF ..... s 2-49
VKA4271 ..... s 2-49
VKA42CF ..... s 2-49
VKR050 ..... s 1-142
VKR050 ..... s 1-142
VKR080 ..... s 1-142
VKR080 ..... s 1-142
VKST050 ..... s 1-142
VKST080 ..... s 1-142
VKSTR050 ..... s 1-142
VKSTR080 ..... s 1-142
VLAA013 ..... s 1-134
VLAA019 ..... s 1-134
VLAA025 ..... s 1-134
VLAA032 ..... s 1-134
VLAA038 ..... s 1-134
VLAA050 ..... s 1-134
VLAA063 ..... s 1-134
VLAA075 ..... s 1-134
VLAA100 ..... s 1-134
VLAM013 ..... s 1-135
VLAM019 ..... s 1-135
VLAM025 ..... s 1-135
VLAM032 ..... s 1-135
VLAM038 ..... s 1-135
VLAM050 ..... s 1-135
VLAM063 ..... s 1-135
VLAM075 ..... s 1-135
VLAM100 ..... s 1-135
VLAP013 ..... s 1-134
VLAP019 ..... s 1-134
VLAP025 ..... s 1-134
VLAP032 ..... s 1-134
VLAP038 ..... s 1-134
VLAP050 ..... s 1-134
VLAP075 ..... s 1-134
VLAP100 ..... s 1-134
VLAR013 ..... s 1-135
VLAR019 ..... s 1-135
VLAR025 ..... s 1-135
VLAR032 ..... s 1-135
VLAR038 ..... s 1-135
VLAR050 ..... s 1-135
VLAR063 ..... s 1-135
VLAR075 ..... s 1-135
VLAR100 ..... s 1-135
VLBA013 ..... s 1-137
VLBA019 ..... s 1-137
VLBA025 ..... s 1-137
VLBA032 ..... s 1-137
VLBA038 ..... s 1-137
VLBA050 ..... s 1-137
VLBA063 ..... s 1-137
VLBA075 ..... s 1-137
VLBA100 ..... s 1-137
VLBM013 ..... s 1-137
VLBM019 ..... s 1-137
VLBM025 ..... s 1-137
VLBM032 ..... s 1-137
VLBM038 ..... s 1-137
VLBM050 ..... s 1-137
VLBM063 ..... s 1-137
VLBM075 ..... s 1-137
VLBM100 ..... s 1-137
VLBP013 ..... s 1-137
VLBP019 ..... s 1-137
VLBP025 ..... s 1-137
VLBP032 ..... s 1-137
VLBP038 ..... s 1-137
VLBP050 ..... s 1-137
VLBP075 ..... s 1-137
VLBP100 ..... s 1-137
VLBR013 ..... s 1-137
VLBR019 ..... s 1-137
VLBR025 ..... s 1-137
VLBR032 ..... s 1-137
VLBR038 ..... s 1-137
VLBR050 ..... s 1-137
VLBR063 ..... s 1-137
VLBR075 ..... s 1-137
VLBR100 ..... s 1-137
VLCA019 ..... s 1-134
VLCA025 ..... s 1-134
VLCA032 ..... s 1-134
VLCA038 ..... s 1-134
VLCA050 ..... s 1-134
VLCA063 ..... s 1-134
VLCA075 ..... s 1-134
VLCA100 ..... s 1-134
VLCA125 ..... s 1-134
VLCM019 ..... s 1-134
VLCM019D ..... s 1-134
VLCM025 ..... s 1-134
VLCM025D ..... s 1-134
VLCM032 ..... s 1-134
VLCM032D ..... s 1-134
VLCM038 ..... s 1-134
VLCM038D ..... s 1-134
VLCM050 ..... s 1-134
VLCM050D ..... s 1-134
VLCM063 ..... s 1-134
VLCM075 ..... s 1-134
VLCM075D ..... s 1-134
VLCM100 ..... s 1-134
VLCM100D ..... s 1-134
VLCM125 ..... s 1-134
VLCP013 ..... s 1-134
VLCP019 ..... s 1-134
VLCP025 ..... s 1-134
VLCP032 ..... s 1-134
VLCP038 ..... s 1-134
VLCP050 ..... s 1-134
VLCP075 ..... s 1-134
VLCP100 ..... s 1-134
VLCR019 ..... s 1-134
VLCR019D ..... s 1-134
VLCR025 ..... s 1-134
VLCR025D ..... s 1-134
VLCR032 ..... s 1-134
VLCR032D ..... s 1-134
VLCR038 ..... s 1-134
VLCR038D ..... s 1-134
VLCR050 ..... s 1-134
VLCR050D ..... s 1-134
VLCR063 ..... s 1-134
VLCR075 ..... s 1-134
VLCR075D ..... s 1-134
VLCR100 ..... s 1-134
VLCR100D ..... s 1-134
VLCR125 ..... s 1-134
VLDA013 ..... s 1-135
VLDA019 ..... s 1-135
VLDA025 ..... s 1-135
VLDA032 ..... s 1-135
VLDA038 ..... s 1-135
VLDA050 ..... s 1-135
VLDA063 ..... s 1-135
VLDA075 ..... s 1-135
VLDA100 ..... s 1-135
VLDM013 ..... s 1-135
VLDM019 ..... s 1-135
VLDM025 ..... s 1-135
VLDM032 ..... s 1-135
VLDM038 ..... s 1-135
VLDM050 ..... s 1-135
VLDM063 ..... s 1-135
VLDM075 ..... s 1-135
VLDM100 ..... s 1-135
VLDP013 ..... s 1-135
VLDP019 ..... s 1-135
VLDP025 ..... s 1-135
VLDP032 ..... s 1-135
VLDP038 ..... s 1-135
VLDP050 ..... s 1-135
VLDP075 ..... s 1-135
VLDP100 ..... s 1-135

Parker Store
FIRTECH
HYDRAULIKA SIŁOWA, PNEUMATYKA, FILTRACJA

VLDR013 ..... s 1-135
VLDR019 ..... s 1-135
VLDR025 ..... s 1-135
VLDR032 ..... s 1-135
VLDR038 ..... s 1-135
VLDR050 ..... s 1-135
VLDR063 ..... s 1-135
VLDR075 ..... s 1-135
VLDR100 ..... s 1-135
VLEA019 ..... s 1-136
VLEA025 ..... s 1-136
VLEA032 ..... s 1-136
VLEA038 ..... s 1-136
VLEA050 ..... s 1-136
VLEA063 ..... s 1-136
VLEA075 ..... s 1-136
VLEA100 ..... s 1-136
VLEA125 ..... s 1-136
VLEM019 ..... s 1-136
VLEM019D ..... s 1-136
VLEM025 ..... s 1-136
VLEM025D ..... s 1-136
VLEM032 ..... s 1-136
VLEM032D ..... s 1-136
VLEM038 ..... s 1-136
VLEM038D ..... s 1-136
VLEM050 ..... s 1-136
VLEM050D ..... s 1-136
VLEM063 ..... s 1-136
VLEM075 ..... s 1-136
VLEM075D ..... s 1-136
VLEM100 ..... s 1-136
VLEM100D ..... s 1-136
VLEP013 ..... s 1-136
VLEP019 ..... s 1-136
VLEP025 ..... s 1-136
VLEP032 ..... s 1-136
VLEP038 ..... s 1-136
VLEP050 ..... s 1-136
VLEP075 ..... s 1-136
VLEP100 ..... s 1-136
VLER019 ..... s 1-136
VLER019D ..... s 1-136
VLER025 ..... s 1-136
VLER025D ..... s 1-136
VLER032 ..... s 1-136
VLER032D ..... s 1-136
VLER038 ..... s 1-136
VLER038D ..... s 1-136
VLER050 ..... s 1-136
VLER050D ..... s 1-136
VLER063 ..... s 1-136
VLER075 ..... s 1-136
VLER075D ..... s 1-136
VLER100 ..... s 1-136
VLER100D ..... s 1-136
VLER125 ..... s 1-136
VLFA013 ..... s 1-137
VLFA019 ..... s 1-137
VLFA025 ..... s 1-137
VLFA032 ..... s 1-137
VLFA038 ..... s 1-137
VLFA050 ..... s 1-137
VLFA063 ..... s 1-137
VLFA075 ..... s 1-137
VLFA100 ..... s 1-137
VLFM013 ..... s 1-137
VLFM019 ..... s 1-137
VLFM025 ..... s 1-137
VLFM032 ..... s 1-137
VLFM038 ..... s 1-137
VLFM050 ..... s 1-137
VLFM063 ..... s 1-137
VLFM075 ..... s 1-137
VLFM100 ..... s 1-137
VLFP013 ..... s 1-137
VLFP019 ..... s 1-137
VLFP025 ..... s 1-137
VLFP032 ..... s 1-137
VLFP038 ..... s 1-137
VLFP050 ..... s 1-137
VLFP075 ..... s 1-137
VLFP100 ..... s 1-137
VLFR013 ..... s 1-137
VLFR019 ..... s 1-137
VLFR025 ..... s 1-137
VLFR032 ..... s 1-137
VLFR038 ..... s 1-137
VLFR050 ..... s 1-137
VLFR063 ..... s 1-137
VLFR075 ..... s 1-137
VLFR100 ..... s 1-137
VLKA013 ..... s 1-135
VLKA019 ..... s 1-135
VLKA025 ..... s 1-135
VLKA032 ..... s 1-135
VLKA038 ..... s 1-135
VLKA050 ..... s 1-135
VLKA063 ..... s 1-135
VLKA075 ..... s 1-135
VLKA100 ..... s 1-135
VLKM013 ..... s 1-136
VLKM019 ..... s 1-136
VLKM025 ..... s 1-136
VLKM032 ..... s 1-136
VLKM038 ..... s 1-136
VLKM050 ..... s 1-136
VLKM063 ..... s 1-136
VLKM075 ..... s 1-136
VLKM100 ..... s 1-136
VLKP013 ..... s 1-135
VLKP019 ..... s 1-135
VLKP025 ..... s 1-135
VLKP032 ..... s 1-135
VLKP038 ..... s 1-135
VLKP050 ..... s 1-135
VLKP063 ..... s 1-135
VLKP075 ..... s 1-135
VLKP100 ..... s 1-135
VLKR013 ..... s 1-136
VLKR019 ..... s 1-136
VLKR025 ..... s 1-136
VLKR032 ..... s 1-136
VLKR038 ..... s 1-136
VLKR050 ..... s 1-136
VLKR063 ..... s 1-136
VLKR075 ..... s 1-136
VLKR100 ..... s 1-136
VLPA013 ..... s 1-138
VLPA019 ..... s 1-138
VLPA025 ..... s 1-138
VLPA032 ..... s 1-138
VLPA038 ..... s 1-138
VLPA050 ..... s 1-138
VLPA063 ..... s 1-138
VLPA075 ..... s 1-138
VLPA100 ..... s 1-138
VLPM013 ..... s 1-138
VLPM019 ..... s 1-138
VLPM025 ..... s 1-138
VLPM032 ..... s 1-138
VLPM038 ..... s 1-138
VLPM050 ..... s 1-138
VLPM063 ..... s 1-138
VLPM075 ..... s 1-138
VLPM100 ..... s 1-138
VLPP013 ..... s 1-138
VLPP019 ..... s 1-138
VLPP025 ..... s 1-138
VLPP032 ..... s 1-138
VLPP038 ..... s 1-138
VLPP050 ..... s 1-138
VLPP063 ..... s 1-138
VLPP075 ..... s 1-138
VLPP100 ..... s 1-138
VLPR013 ..... s 1-138
VLPR019 ..... s 1-138
VLPR025 ..... s 1-138
VLPR032 ..... s 1-138
VLPR038 ..... s 1-138
VLPR050 ..... s 1-138
VLPR063 ..... s 1-138
VLPR075 ..... s 1-138
VLPR100 ..... s 1-138
VOMO06LX ..... s 11-25
VOMO06SX ..... s 11-25
VOMO16SX ..... s 11-25
VOMO18LX ..... s 11-25
VOMO20SX ..... s 11-25
VOMO25SX ..... s 11-25
VOMO30SX ..... s 11-25
VOMO38SX ..... s 11-25
VQB12-Q-O-5 ..... s 9-13
VQB22-Q-O-5 ..... s 9-13
VQB42-Q-O-5 ..... s 9-13
VSTI1/2ED71 ..... s 2-49
VSTI1/2EDCF ..... s 2-49
VSTI1/4ED71 ..... s 2-49
VSTI1/4EDCF ..... s 2-49
VSTI1/8ED71 ..... s 2-49
VSTI1/8EDCF ..... s 2-49
VSTI10X1ED71 ..... s 2-49
VSTI10X1EDCF ..... s 2-49
VSTI10X1OR71 ..... s 2-50
VSTI10X1ORCF ..... s 2-50
VSTI11/2ED71 ..... s 2-49
VSTI11/2EDCF ..... s 2-49
VSTI11/4ED71 ..... s 2-49
VSTI11/4EDCF ..... s 2-49
VSTI12X1.5ED71 ..... s 2-49
VSTI12X1.5EDCF ..... s 2-49
VSTI12X1.5OR71 ..... s 2-50
VSTI12X1.5ORCF ..... s 2-50
VSTI14X1.5ED71 ..... s 2-49
VSTI14X1.5EDCF ..... s 2-49
VSTI14X1.5OR71 ..... s 2-50
VSTI14X1.5ORCF ..... s 2-50
VSTI16X1.5ED71 ..... s 2-49
VSTI16X1.5EDCF ..... s 2-49
VSTI16X1.5OR71 ..... s 2-50
VSTI16X1.5ORCF ..... s 2-50
VSTI18X1.5ED71 ..... s 2-49
VSTI18X1.5EDCF ..... s 2-49
VSTI18X1.5OR71 ..... s 2-50
VSTI18X1.5ORCF ..... s 2-50
VSTI1ED71 ..... s 2-49
VSTI1EDCF ..... s 2-49
VSTI20X1.5ED71 ..... s 2-49
VSTI20X1.5EDCF ..... s 2-49
VSTI22X1.5ED71 ..... s 2-49
VSTI22X1.5EDCF ..... s 2-49
VSTI22X1.5OR71 ..... s 2-50
VSTI22X1.5ORCF ..... s 2-50
VSTI26X1.5ED71 ..... s 2-49
VSTI26X1.5EDCF ..... s 2-49
VSTI26X1.5OR71 ..... s 2-50
VSTI26X1.5ORCF ..... s 2-50
VSTI27X2ED71 ..... s 2-49
VSTI27X2EDCF ..... s 2-49
VSTI27X2OR71 ..... s 2-50
VSTI27X2ORCF ..... s 2-50
VSTI3/4ED71 ..... s 2-49
VSTI3/4EDCF ..... s 2-49
VSTI3/8ED71 ..... s 2-49
VSTI3/8EDCF ..... s 2-49
VSTI33X2ED71 ..... s 2-49
VSTI33X2EDCF ..... s 2-49
VSTI33X2OR71 ..... s 2-50
VSTI33X2ORCF ..... s 2-50
VSTI42X2ED71 ..... s 2-49
VSTI42X2EDCF ..... s 2-49
VSTI42X2OR71 ..... s 2-50
VSTI42X2ORCF ..... s 2-50
VSTI48X2ED71 ..... s 2-49
VSTI48X2EDCF ..... s 2-49
VSTI48X2OR71 ..... s 2-50
VSTI48X2ORCF ..... s 2-50
VSTI8X1OR71 ..... s 2-50
VSTI8X1ORCF ..... s 2-50
VURG-4 ..... s 11-8
W06L71X ..... s 2-20
W06LCFX ..... s 2-20
W06S71X ..... s 2-20
W06SCFX ..... s 2-20
W08L71X ..... s 2-20
W08LCFX ..... s 2-20
W08S71X ..... s 2-20
W08SCFX ..... s 2-20
W10L71X ..... s 2-20
W10LCFX ..... s 2-20
W10S71X ..... s 2-20
W10SCFX ..... s 2-20
W12L71X ..... s 2-20
W12LCFX ..... s 2-20
W12S71X ..... s 2-20
W12SCFX ..... s 2-20
W14S71X ..... s 2-20
W14SCFX ..... s 2-20
W15L71X ..... s 2-20
W15LCFX ..... s 2-20
W16S71X ..... s 2-20
W16SCFX ..... s 2-20
W18L71X ..... s 2-20
W18LCFX ..... s 2-20
W20S71X ..... s 2-20
W20SCFX ..... s 2-20
W22L71X ..... s 2-20
W22LCFX ..... s 2-20

Skorowidz alfabetyczny

W25S71X..... s 2-20
W25SCFX ..... s 2-20
W28L71X..... s 2-20
W28LCFX..... s 2-20
W30S71X ..... s 2-20
W30SCFX ..... s 2-20
W35L71X..... s 2-20
W35LCFX..... s 2-20
W38S71X ..... s 2-20
W38SCFX ..... s 2-20
W42L71X..... s 2-20
W42LCFX..... s 2-20
WAS06L71X .....s 2-108
WAS06LX.....s 2-108
WAS06S71X.....s 2-108
WAS08L71X .....s 2-108
WAS08LX.....s 2-108
WAS08S71X.....s 2-108
WAS08SX.....s 2-108
WAS10L71X.....s 2-108
WAS10LX .....s 2-108
WAS10S71X .....s 2-108
WAS10SX.....s 2-108
WAS12L71X.....s 2-108
WAS12LX .....s 2-108
WAS12S71X .....s 2-108
WAS12SX.....s 2-108
WAS14S71X .....s 2-108
WAS14SX.....s 2-108
WAS15L71X.....s 2-108
WAS15LX .....s 2-108
WAS16S71X .....s 2-108
WAS16SX.....s 2-108
WAS18L71X.....s 2-108
WAS18LX .....s 2-108
WAS20SX.....s 2-108
WAS22L71X .....s 2-108
WAS22LX.....s 2-108
WAS25SX.....s 2-108
WAS28L71X .....s 2-108
WAS28LX.....s 2-108
WAS30S71X.....s 2-108
WAS30SX.....s 2-108
WAS35L71X .....s 2-108
WAS35LX.....s 2-108
WAS38S71X.....s 2-108
WAS38SX.....s 2-108
WAS42L71X .....s 2-108
WAS42LX.....s 2-108
WE06L1/4NPT71X..... s 2-43
WE06L1/4NPTCFX..... s 2-43
WE06L1/8NPT71X ..... s 2-43
WE06L1/8NPTCFX ..... s 2-43
WE06L3/8NPT71X..... s 2-43
WE06LM71X ..... s 2-38
WE06LMCFX ..... s 2-38
WE06LR1/471X ..... s 2-33
WE06LR1/4CFX..... s 2-33
WE06LR71X..... s 2-33
WE06LRCFX..... s 2-33
WE06S1/4NPT71X..... s 2-43
WE06S1/4NPTCFX..... s 2-43
WE06SM71X..... s 2-38
WE06SMCFX ..... s 2-38
WE06SR71X ..... s 2-33
WE06SRCFX ..... s 2-33
WE08L1/4NPT71X..... s 2-43
WE08L1/4NPTCFX..... s 2-43
WE08L1/8NPT71X ..... s 2-43
WE08L1/8NPTCFX ..... s 2-43
WE08LM71X ..... s 2-38
WE08LMCFX ..... s 2-38
WE08LR1/871X..... s 2-33
WE08LR1/8CFX..... s 2-33
WE08LR3/871X..... s 2-33
WE08LR3/8CFX..... s 2-33
WE08LR71X..... s 2-33
WE08LRCFX..... s 2-33
WE08S1/4NPT71X..... s 2-43
WE08S1/4NPTCFX..... s 2-43
WE08SM71X..... s 2-38
WE08SMCFX ..... s 2-38
WE08SR71X ..... s 2-33
WE08SRCFX ..... s 2-33
WE10L1/4NPT71X..... s 2-43
WE10L1/4NPTCFX..... s 2-43
WE10L3/8NPT71X ..... s 2-43
WE10L3/8NPTCFX ..... s 2-43
WE10LM71X..... s 2-38
WE10LMCFX..... s 2-38
WE10LR3/871X..... s 2-33
WE10LR3/8CFX..... s 2-33
WE10LR71X ..... s 2-33
WE10LRCFX ..... s 2-33
WE10S1/4NPT71X ..... s 2-43
WE10S1/4NPTCFX ..... s 2-43
WE10S3/8NPT71X..... s 2-43
WE10S3/8NPTCFX..... s 2-43
WE10SM71X ..... s 2-38
WE10SMCFX ..... s 2-38
WE10SR71X..... s 2-33
WE10SRCFX..... s 2-33
WE12L1/2NPT71X..... s 2-43
WE12L1/2NPTCFX..... s 2-43
WE12L1/4NPT71X..... s 2-43
WE12L1/4NPTCFX..... s 2-43
WE12L3/8NPT71X ..... s 2-43
WE12L3/8NPTCFX ..... s 2-43
WE12LM71X..... s 2-38
WE12LMCFX..... s 2-38
WE12LR1/271X ..... s 2-33
WE12LR1/2CFX ..... s 2-33
WE12LR1/471X..... s 2-33
WE12LR1/4CFX ..... s 2-33
WE12LR71X ..... s 2-33
WE12LRCFX ..... s 2-33
WE12S1/2NPT71X ..... s 2-43
WE12S1/2NPTCFX ..... s 2-43
WE12S3/8NPT71X..... s 2-43
WE12S3/8NPTCFX..... s 2-43
WE12SM71X ..... s 2-38
WE12SMCFX ..... s 2-38
WE12SR1/271X..... s 2-33
WE12SR1/2CFX..... s 2-33
WE12SR71X..... s 2-33
WE12SRCFX..... s 2-33
WE14S1/2NPT71X ..... s 2-43
WE14S1/2NPTCFX ..... s 2-43
WE14SM71X ..... s 2-38
WE14SMCFX ..... s 2-38
WE14SR71X..... s 2-33
WE14SRCFX..... s 2-33
WE15L1/2NPT71X..... s 2-43
WE15L1/2NPTCFX..... s 2-43
WE15LM71X..... s 2-38
WE15LMCFX..... s 2-38
WE15LR71X ..... s 2-33
WE15LRCFX ..... s 2-33
WE16S1/2NPT71X ..... s 2-43
WE16S1/2NPTCFX ..... s 2-43
WE16SM71X ..... s 2-38
WE16SMCFX ..... s 2-38
WE16SR71X..... s 2-33
WE16SRCFX..... s 2-33
WE18L1/2NPT71X..... s 2-43
WE18L1/2NPTCFX..... s 2-43
WE18LM71X..... s 2-38
WE18LMCFX..... s 2-38
WE18LR71X ..... s 2-33
WE18LRCFX ..... s 2-33
WE20S3/4NPT71X..... s 2-43
WE20S3/4NPTCFX..... s 2-43
WE20SM71X..... s 2-38
WE20SMCFX..... s 2-38
WE20SR71X ..... s 2-33
WE20SRCFX ..... s 2-33
WE22L3/4NPT71X..... s 2-43
WE22L3/4NPTCFX..... s 2-43
WE22LM71X ..... s 2-38
WE22LR71X..... s 2-33
WE22LRCFX..... s 2-33
WE25LR71X..... s 2-33
WE25S1NPT71X..... s 2-43
WE25S1NPTCFX..... s 2-43
WE25SM71X..... s 2-38
WE25SMCFX..... s 2-38
WE25SR71X ..... s 2-33
WE25SRCFX ..... s 2-33
WE28L1NPT71X..... s 2-43
WE28L1NPTCFX..... s 2-43
WE28LM71X ..... s 2-38
WE28LRCFX..... s 2-33
WE30S11/4NPT71X ..... s 2-43
WE30S11/4NPTCFX ..... s 2-43
WE30SM71X..... s 2-38
WE30SR71X ..... s 2-33
WE30SRCFX ..... s 2-33
WE35L11/4NPTCFX..... s 2-43
WE35LM71X ..... s 2-38
WE35LMCFX..... s 2-38
WE35LR71X..... s 2-33
WE35LRCFX..... s 2-33
WE38S11/2NPT71X ..... s 2-43
WE38S11/2NPTCFX ..... s 2-43
WE38SM71X..... s 2-38
WE38SR71X ..... s 2-33
WE38SRCFX ..... s 2-33
WE42L11/2NPTCFX..... s 2-43
WE42LM71X..... s 2-38
WE42LMCFX ..... s 2-38
WE42LR71X..... s 2-33
WE42LRCFX..... s 2-33
WEE06LROMDCF ..... s 2-29
WEE06SROMDCF ..... s 2-29
WEE08LROMDCF ..... s 2-29
WEE08SROMDCF ..... s 2-29
WEE10LROMDCF..... s 2-29
WEE10SROMDCF ..... s 2-29
WEE12LROMDCF..... s 2-29
WEE12SROMDCF ..... s 2-29
WEE15LROMDCF..... s 2-29
WEE16SROMDCF ..... s 2-29
WEE18LROMDCF..... s 2-29
WEE20SROMDCF..... s 2-29
WEE22LROMDCF ..... s 2-29
WEE25SROMDCF..... s 2-29
WEE28LROMDCF ..... s 2-29
WEE30SROMDCF..... s 2-29
WEE35LROMDCF ..... s 2-29
WEE38SROMDCF..... s 2-29
WEE42LROMDCF ..... s 2-29
WFS32/12SCFX.....s 2-130
WFS32/12SOMDCF.....s 2-130
WFS32/12SOMDCFU .....s 2-130
WFS32/15LCFX .....s 2-130
WFS32/15LOMDCF .....s 2-130
WFS32/15LOMDCFU.....s 2-130
WFS32/16SCFX.....s 2-130
WFS32/16SOMDCF.....s 2-130
WFS32/16SOMDCFU .....s 2-130
WFS32/18LCFX .....s 2-130
WFS32/18LOMDCF .....s 2-130
WFS32/18LOMDCFU.....s 2-130
WFS33/16SCFX.....s 2-130
WFS33/16SOMDCF.....s 2-130
WFS33/16SOMDCFU .....s 2-130
WFS33/18LCFX .....s 2-130
WFS33/18LOMDCF .....s 2-130
WFS33/18LOMDCFU.....s 2-130
WFS33/20SCFX.....s 2-130
WFS33/20SOMDCF .....s 2-130
WFS33/20SOMDCFU.....s 2-130
WFS33/22LCFX.....s 2-130
WFS33/22LOMDCF .....s 2-130
WFS33/22LOMDCFU .....s 2-130
WFS33/25SCFX.....s 2-130
WFS33/25SOMDCF .....s 2-130
WFS33/25SOMDCFU.....s 2-130
WFS34/20SCFX .....s 2-130
WFS34/20SOMDCF .....s 2-130
WFS34/20SOMDCFU.....s 2-130
WFS34/22LCFX.....s 2-130
WFS34/22LOMDCF .....s 2-130
WFS34/22LOMDCFU .....s 2-130
WFS34/25SCFX.....s 2-130
WFS34/25SOMDCF .....s 2-130
WFS34/25SOMDCFU.....s 2-130
WFS34/28LCFX.....s 2-130
WFS34/28LOMDCF .....s 2-130
WFS34/28LOMDCFU .....s 2-130
WFS34/30SCFX .....s 2-130
WFS34/30SOMDCF .....s 2-130
WFS34/30SOMDCFU.....s 2-130
WFS35/25SCFX.....s 2-130
WFS35/25SOMDCF.....s 2-130
WFS35/25SOMDCFU.....s 2-130
WFS35/30SCFX .....s 2-130
WFS35/30SOMDCF .....s 2-130
WFS35/30SOMDCFU.....s 2-130
WFS35/35LCFX.....s 2-130
WFS35/35LOMDCF .....s 2-130
WFS35/35LOMDCFU .....s 2-130
WFS35/38SCFX .....s 2-130
WFS35/38SOMDCF .....s 2-130
WFS35/38SOMDCFU.....s 2-130
WFS36/35LCFX.....s 2-130
WFS36/35LOMDCF .....s 2-130
WFS36/35LOMDCFU .....s 2-130

Parker Store
FIRTECH
HYDRAULIKA SIŁOWA, PNEUMATYKA, FILTRACJA

Skorowidz alfabetyczny

WFS36/38SCFX ..... s 2-130
WFS36/38SOMDCF ..... s 2-130
WFS36/38SOMDCFU ..... s 2-130
WFS36/42LCFX ..... s 2-130
WFS36/42LOMDCF ..... s 2-130
WFS36/42LOMDCFU ..... s 2-130
WFS62/12SCFX ..... s 2-130
WFS62/12SOMDCF ..... s 2-130
WFS62/12SOMDCFU ..... s 2-130
WFS62/14SCFX ..... s 2-130
WFS62/14SOMDCF ..... s 2-130
WFS62/14SOMDCFU ..... s 2-130
WFS62/16SCFX ..... s 2-130
WFS62/16SOMDCF ..... s 2-130
WFS62/16SOMDCFU ..... s 2-130
WFS63/16SCFX ..... s 2-130
WFS63/16SOMDCF ..... s 2-130
WFS63/16SOMDCFU ..... s 2-130
WFS63/20SCFX ..... s 2-130
WFS63/20SOMDCF ..... s 2-130
WFS63/20SOMDCFU ..... s 2-130
WFS63/25SCFX ..... s 2-130
WFS63/25SOMDCF ..... s 2-130
WFS63/25SOMDCFU ..... s 2-130
WFS64/20SCFX ..... s 2-130
WFS64/20SOMDCF ..... s 2-130
WFS64/20SOMDCFU ..... s 2-130
WFS64/25SCFX ..... s 2-130
WFS64/25SOMDCF ..... s 2-130
WFS64/25SOMDCFU ..... s 2-130
WFS64/30SCFX ..... s 2-130
WFS64/30SOMDCF ..... s 2-130
WFS64/30SOMDCFU ..... s 2-130
WFS65/25SCFX ..... s 2-130
WFS65/25SOMDCF ..... s 2-130
WFS65/25SOMDCFU ..... s 2-130
WFS65/30SCFX ..... s 2-130
WFS65/30SOMDCF ..... s 2-130
WFS65/30SOMDCFU ..... s 2-130
WFS65/38SCFX ..... s 2-130
WFS65/38SOMDCF ..... s 2-130
WFS65/38SOMDCFU ..... s 2-130
WFS66/30SCFX ..... s 2-130
WFS66/30SOMDCF ..... s 2-130
WFS66/30SOMDCFU ..... s 2-130
WFS66/38SCFX ..... s 2-130
WFS66/38SOMDCF ..... s 2-130
WFS66/38SOMDCFU ..... s 2-130
WH06LMKDOMD71 ..... s 2-37
WH06LMKDSOMDCF ..... s 2-37
WH06LMOMD71 ..... s 2-36
WH06LMOMDCF ..... s 2-36
WH06LRKDOMD71 ..... s 2-31
WH06LRKDSOMDCF ..... s 2-31
WH06LROMD71 ..... s 2-30
WH06LROMDCF ..... s 2-30
WH06SMKDOMD71 ..... s 2-37
WH06SMKDSOMDCF ..... s 2-37
WH06SMOMD71 ..... s 2-36
WH06SMOMDCF ..... s 2-36
WH06SRKDOMD71 ..... s 2-31
WH06SRKDSOMDCF ..... s 2-31
WH06SROMD71 ..... s 2-30
WH06SROMDCF ..... s 2-30
WH08LMKDOMD71 ..... s 2-37
WH08LMKDSOMDCF ..... s 2-37
WH08LMOMD71 ..... s 2-36
WH08LMOMDCF ..... s 2-36
WH08LRKDOMD71 ..... s 2-31
WH08LRKDSOMDCF ..... s 2-31
WH08LROMD71 ..... s 2-30
WH08LROMDCF ..... s 2-30
WH08SMKDOMD71 ..... s 2-37
WH08SMKDSOMDCF ..... s 2-37
WH08SMOMD71 ..... s 2-36
WH08SMOMDCF ..... s 2-36
WH08SRKDOMD71 ..... s 2-31
WH08SRKDSOMDCF ..... s 2-31
WH08SROMD71 ..... s 2-30
WH08SROMDCF ..... s 2-30
WH10LMKDOMD71 ..... s 2-37
WH10LMKDSOMDCF ..... s 2-37
WH10LMOMD71 ..... s 2-36
WH10LMOMDCF ..... s 2-36
WH10LRKDOMD71 ..... s 2-31
WH10LRKDSOMDCF ..... s 2-31
WH10LROMD71 ..... s 2-30
WH10LROMDCF ..... s 2-30
WH10SMKDOMD71 ..... s 2-37
WH10SMKDSOMDCF ..... s 2-37
WH10SMOMD71 ..... s 2-36
WH10SMOMDCF ..... s 2-36
WH10SRKDOMD71 ..... s 2-31
WH10SRKDSOMDCF ..... s 2-31
WH10SROMD71 ..... s 2-30
WH10SROMDCF ..... s 2-30
WH12LMKDOMD71 ..... s 2-37
WH12LMKDSOMDCF ..... s 2-37
WH12LMOMD71 ..... s 2-36
WH12LMOMDCF ..... s 2-36
WH12LRKDOMD71 ..... s 2-31
WH12LRKDSOMDCF ..... s 2-31
WH12LROMD71 ..... s 2-30
WH12LROMDCF ..... s 2-30
WH12SMKDOMD71 ..... s 2-37
WH12SMKDSOMDCF ..... s 2-37
WH12SMOMD71 ..... s 2-36
WH12SMOMDCF ..... s 2-36
WH12SRKDOMD71 ..... s 2-31
WH12SRKDSOMDCF ..... s 2-31
WH12SROMD71 ..... s 2-30
WH12SROMDCF ..... s 2-30
WH14SMKDOMD71 ..... s 2-37
WH14SMOMD71 ..... s 2-36
WH14SRKDOMD71 ..... s 2-31
WH14SRKDSOMDCF ..... s 2-31
WH14SROMD71 ..... s 2-30
WH14SROMDCF ..... s 2-30
WH15LMKDSOMDCF ..... s 2-37
WH15LMOMD71 ..... s 2-36
WH15LMOMDCF ..... s 2-36
WH15LRKDOMD71 ..... s 2-31
WH15LRKDSOMDCF ..... s 2-31
WH15LROMD71 ..... s 2-30
WH15LROMDCF ..... s 2-30
WH16SMKDOMD71 ..... s 2-37
WH16SMKDSOMDCF ..... s 2-37
WH16SMOMD71 ..... s 2-36
WH16SMOMDCF ..... s 2-36
WH16SRKDOMD71 ..... s 2-31
WH16SRKDSOMDCF ..... s 2-31
WH16SROMD71 ..... s 2-30
WH16SROMDCF ..... s 2-30
WH18LMKDSOMDCF ..... s 2-37
WH18LMOMD71 ..... s 2-36
WH18LMOMDCF ..... s 2-36
WH18LRKDOMD71 ..... s 2-31
WH18LRKDSOMDCF ..... s 2-31
WH18LROMD71 ..... s 2-30
WH18LROMDCF ..... s 2-30
WH20SMKDOMD71 ..... s 2-37
WH20SMKDSOMDCF ..... s 2-37
WH20SMOMD71 ..... s 2-36
WH20SMOMDCF ..... s 2-36
WH20SRKDOMD71 ..... s 2-31
WH20SRKDSOMDCF ..... s 2-31
WH20SROMD71 ..... s 2-30
WH20SROMDCF ..... s 2-30
WH22LMKDSOMDCF ..... s 2-37
WH22LMOMD71 ..... s 2-36
WH22LMOMDCF ..... s 2-36
WH22LRKDOMD71 ..... s 2-31
WH22LRKDSOMDCF ..... s 2-31
WH22LROMD71 ..... s 2-30
WH22LROMDCF ..... s 2-30
WH25SMKDOMD71 ..... s 2-37
WH25SMKDSOMDCF ..... s 2-37
WH25SMOMD71 ..... s 2-36
WH25SRKDOMD71 ..... s 2-31
WH25SRKDSOMDCF ..... s 2-31
WH25SROMD71 ..... s 2-30
WH25SROMDCF ..... s 2-30
WH28LMKDSOMDCF ..... s 2-37
WH28LMOMD71 ..... s 2-36
WH28LMOMDCF ..... s 2-36
WH28LRKDOMD71 ..... s 2-31
WH28LRKDSOMDCF ..... s 2-31
WH28LROMD71 ..... s 2-30
WH28LROMDCF ..... s 2-30
WH30SMKDOMD71 ..... s 2-37
WH30SMKDSOMDCF ..... s 2-37
WH30SMOMD71 ..... s 2-36
WH30SMOMDCF ..... s 2-36
WH30SRKDOMD71 ..... s 2-31
WH30SRKDSOMDCF ..... s 2-31
WH30SROMD71 ..... s 2-30
WH30SROMDCF ..... s 2-30
WH35LMKDSOMDCF ..... s 2-37
WH35LMOMD71 ..... s 2-36
WH35LMOMDCF ..... s 2-36
WH35LRKDSOMDCF ..... s 2-31
WH35LROMD71 ..... s 2-30
WH35LROMDCF ..... s 2-30
WH38SMKDOMD71 ..... s 2-37
WH38SMKDSOMDCF ..... s 2-37
WH38SMOMD71 ..... s 2-36
WH38SMOMDCF ..... s 2-36
WH38SRKDOMD71 ..... s 2-31
WH38SRKDSOMDCF ..... s 2-31
WH38SROMD71 ..... s 2-30
WH38SROMDCF ..... s 2-30
WH42LMKDSOMDCF ..... s 2-37
WH42LMOMD71 ..... s 2-36
WH42LRKDOMD71 ..... s 2-31
WH42LRKDSOMDCF ..... s 2-31
WH42LROMD71 ..... s 2-30
WH42LROMDCF ..... s 2-30
WKS-4-BLK ..... s 1-69
WKS-4-BLU ..... s 1-69
WKS-5-BLK ..... s 1-69
WKS-5-BLU ..... s 1-69
WKS-6-BLK ..... s 1-69
WKS-6-BLU ..... s 1-69
WKS-8-BLK ..... s 1-69
WKS-8-BLU ..... s 1-69
WPB10 ..... s 2-2
WPB12 ..... s 2-2
WPB4 ..... s 2-2
WPB6 ..... s 2-2
WPB8 ..... s 2-2
WSV06LOMD71 ..... s 2-23
WSV06LOMDCF ..... s 2-23
WSV06SOMD71 ..... s 2-23
WSV06SOMDCF ..... s 2-23
WSV08LOMD71 ..... s 2-23
WSV08LOMDCF ..... s 2-23
WSV08SOMD71 ..... s 2-23
WSV08SOMDCF ..... s 2-23
WSV10LOMD71 ..... s 2-23
WSV10LOMDCF ..... s 2-23
WSV10SOMD71 ..... s 2-23
WSV10SOMDCF ..... s 2-23
WSV12LOMD71 ..... s 2-23
WSV12LOMDCF ..... s 2-23
WSV12SOMD71 ..... s 2-23
WSV12SOMDCF ..... s 2-23
WSV14SOMD71 ..... s 2-23
WSV14SOMDCF ..... s 2-23
WSV15LOMD71 ..... s 2-23
WSV15LOMDCF ..... s 2-23
WSV16SOMD71 ..... s 2-23
WSV16SOMDCF ..... s 2-23
WSV18LOMD71 ..... s 2-23
WSV18LOMDCF ..... s 2-23
WSV20SOMD71 ..... s 2-23
WSV20SOMDCF ..... s 2-23
WSV22LOMD71 ..... s 2-23
WSV22LOMDCF ..... s 2-23
WSV25SOMD71 ..... s 2-23
WSV25SOMDCF ..... s 2-23
WSV28LOMD71 ..... s 2-23
WSV28LOMDCF ..... s 2-23
WSV30SOMD71 ..... s 2-23
WSV30SOMDCF ..... s 2-23
WSV35LOMD71 ..... s 2-23
WSV35LOMDCF ..... s 2-23
WSV38SOMD71 ..... s 2-23
WSV38SOMDCF ..... s 2-23
WSV42LOMD71 ..... s 2-23
WSV42LOMDCF ..... s 2-23
WV08LOMDCF ..... s 9-8
WV10LOMDCF ..... s 9-8
WV12LOMDCF ..... s 9-8
WV15LOMDCF ..... s 9-8
WZK1KOMPLX ..... s 11-25
WZK2KOMPLX ..... s 11-25
YJ2PK10 ..... s 2-5
YJ2PK4 ..... s 2-5
YJ2PK6 ..... s 2-5
YJ2PK8 ..... s 2-5
YJ5PK4 ..... s 2-6
YJ5PK6-4 ..... s 2-6
YJPK10 ..... s 2-5
YJPK4 ..... s 2-5
YJPK6 ..... s 2-5
YJPK8 ..... s 2-5

Parker Store
FIRTECH
HYDRAULIKA SIŁOWA, PNEUMATYKA, FILTRACJA

Tabela przeliczeniowa jednostek metrycznych i calowych

1 bar.....14.5038 psi (funtów na cal kwadratowy)

1 psi.....0.06894 bar

1 MPa.....145.038 psi (funtów na cal kwadratowy)

1 psi..... 0.006894 MPa

1 mm..... 0.03934 cala

1 cal.....25.4 mm

1 l/s.....2.119 cfm (stóp sześciennych na minutę)

1 l/min..... 0.219976 gal/min (galonów na minutę)

1 kg.....2.20 lb

Parker Hannifin Corporation

O nas

Parker Hannifin to wiodąca światowa firma w dziedzinie automatyki, dla której doskonała obsługa klienta zawsze na pierwszym miejscu. Firma znajduje się na liście 500 miesięcznika Fortune i jest notowana na giełdzie nowojorskiej (PH). Asortyment produkowanych podzespołów i systemów obejmuje ponad 1400 grup wyrobów, znajdujących zastosowanie w ponad tysiącu różnych dziedzinach przemysłu i lotnictwa.
Parker jest jedynym producentem oferującym odbiorcom bogaty wybór hydraulicznych, pneumatycznych i elektromechanicznych systemów automatyki. Spośród wszystkich firm z branży nasza firma dysponuje największą siecią dystrybucji, mając na całym świecie ponad 7500 dystrybutorów obsługującym blisko 400000 odbiorców.

Parker's Charter

Chcemy stać się i pozostać wiodącym światowym producentem podzespołów i systemów przeznaczonych dla producentów i użytkowników dóbr trwałego użytku. Mówiąc dokładniej, będziemy konstruować, produkować i sprzedawać wyroby służące do sterowania ruchem mechanizmów, przepływem i ciśnieniem. Doskonała obsługa klienta zagwarantujestałe dochody i rozwój naszej firmy.

Product Information

Klienci poszukujący informacji o wyrobach, lokalizacji najbliższego dystrybutora lub punktu serwisowego uzyskają szybką i życzliwą pomoc kontaktując się z Centrum Informacji o Wyrobach firmy Parker. Z Francji, Niemiec, Austrii, Szwajcarii i Zjednoczonego Królestwa rozmowy telefoniczne z Centrum są bezpłatne. Pracownik Centrum Parkera udzieli informacji w Państwa języku. Bezpłatna linia telefoniczna: 00800 27 27 5374 (00800 C PARKER).

The Aerospace Group
Grupa Przemysłu Lotniczego jest liderem w pracach badawczo-rozwojowych, konstrukcji, produkcji i serwisie systemów sterowania i ich podzespołów przeznaczonych dla przemysłu lotniczego i pokrewnych dziedzin wysokiej technologii. Jednym z fundamentów rozwoju jest doskonała obsługa odbiorców.

The Climate & Industrial Controls Group
Grupa Systemów Klimatyzacji i Zastosowań Przemysłowych konstruuje, produkuje i sprzedaje podzespoły i systemy automatycznej regulacji i sterowania oraz układy i podzespoły hydrauliczne i pneumatyczne stosowane w chłodnictwie i układach klimatyzacji oraz w wielu innych dziedzinach przemysłu na całym świecie.

The Fluid Connectors Group
Grupa Łączników Hydropneumatycznych zajmuje się konstruowaniem, produkowaniem i sprzedażą łączników sztywnych i elastycznych oraz wyrobów pokrewnych, stosowanych w układach pneumatycznych i hydraulicznych.

The Seal Group
W Grupie Uszczelnień konstruujemy, produkujemy i sprzedajemy uszczelnienia przemysłowe i handlowe oraz wyroby pokrewne. Zapewniamy najwyższą jakość, a naszym priorytetem jest zadowolenie odbiorców.

The Hydraulics Group
Grupa Hydrauliki działa w obszarze konstrukcji, produkcji i sprzedaży pełnego asortymentu podzespołów i systemów hydraulicznych, przeznaczonych dla producentów i użytkowników przemysłowych i mobilnych maszyn i urządzeń

The Filtration Group
Grupa Filtracji zajmuje się konstrukcją, produkcją i sprzedażą najwyższej jakości wyrobów z dziedziny filtracji i oczyszczania. Nasi odbiorcy i klienci mogą być pewni najwyższej klasy i jakości naszych wyrobów i usług, pomocy technicznej oraz dostępności na całym świecie.

The Automation Group
Grupa Automatyki to wiodący światowy dostawca podzespołów pneumatycznych i elektromechanicznych dla odbiorców z sektora automatyki.

The Instrumentation Group
Grupa Oprzyrządowania jest światowym liderem w konstrukcji, produkcji i sprzedaży podzespołów do pomiaru i kontroli przepływu, znajdujących zastosowanie w układach kontrolno-pomiarowych procesów technologicznych, w medycynie i przemyśle medycznym, analityce i układach wymagających utrzymania najwyższej czystości

FIRTECH
HYDRAULIKA SIŁOWA, PNEUMATYKA, FILTRACJA

Internet: http://www.parker.com

European Product Information Centre
(Europejskie Centrum Informacji o Wyrobach)

Bezpłatna infolinia:
00800 27 27 5374 (Austria, Belgia, Szwajcaria, Niemcy, Irlandia, Francja, Zjednoczone Królestwo)
Inne kraje:
+44 1442 358 429 (angielski)
+44 1442 358 428 (niemiecki)
+44 1442 358 427 (francuski)

Parker Store

FIRTECH
Sklep PARKER-STORE:
ul. WoliCska 14
03-699 Warszawa
tel. 22 435-82-44
email: firtech@firtech.pl

Katalog CORP001/PL
© 2007 Parker Hannifin
Reggiani S.p.A 09/07

11 €